HONDA

VT600Cv·w·x
VT600CDv·w·x
VT600CD2x

PARTS CATALOGUE
CATALOGUE DE PIECES
TEILE-KATALOG
CATALOGO DE PIEZAS

13MZ8V44

© HONDA MOTOR CO., LTD. 1998

4

INDICE	INDEX	INDEX	INDEX	
PREFACIO INDICE	VORWORT INHAITSVERZEICHNIS	AVANT-PROPOS INDEX	FOREWORD INDEX	1
GRUPO DE MOTOR	MOTORGRUPPE	GROUPE MOTEUR	ENGINE GROUP	2
GRUPO DE BASTIDOR	RAHMENGRUPPE	GROUPE CADRE	FRAME GROUP	3
INDICE DEL NUMERO DE PIEZA	VERZEICHNIS DER TEIL-NUMMERN	INDEX DES NUMEROS	PART NUMBER INDEX	4
INDICE DEL NOMBRE DE LA PIEZA	VERZEICHNIS DER TEIL-BEZEICHNUNGEN	INDEX DES DENOMINATIONS	PART NAME INDEX	5

B 1

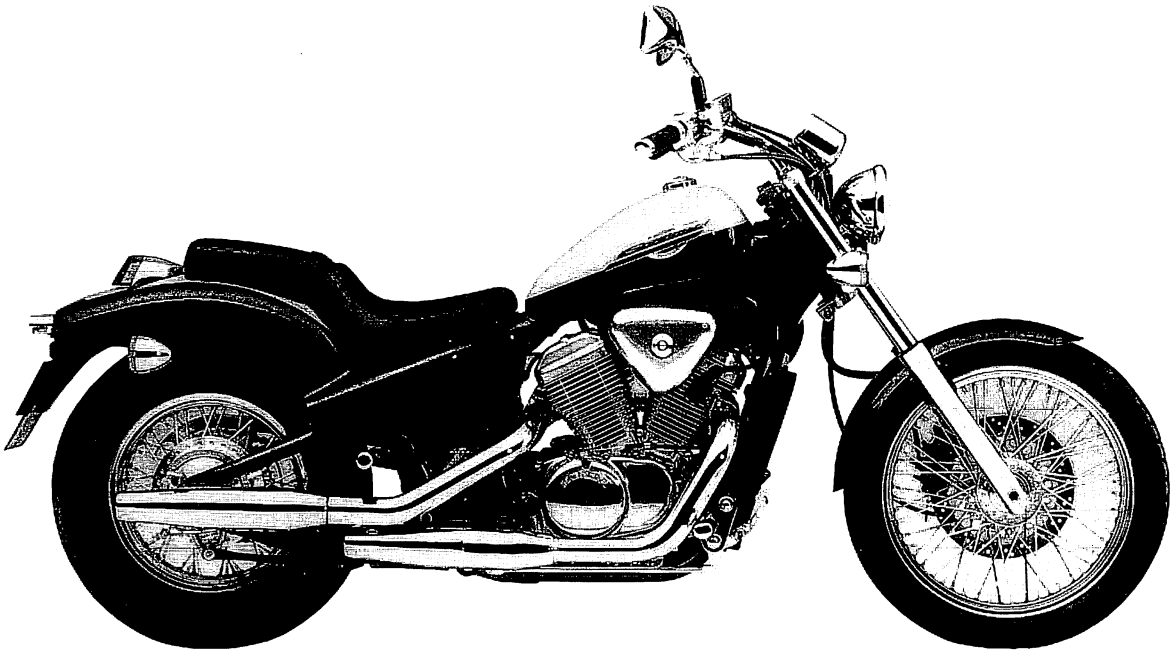

VT600Cv-ED

B 2

Instruction for use of parts catalogue

- **This parts catalogue was prepared based on the latest information available as of June 20, 1998.**
  - See the parts catalogue news for any revision that is made after June 20, 1998.
- The languages used in this parts catalogue are arranged in alphabetical order in English.(English–French–German–Spanish)
- **Always specify the part number when ordering a part.**
  - Check the model, type, serial numbers, color, maker, and the size as needed before ordering a part.
  - Note that the illustrations (part drawings) can differ from the actual parts in shape.
    They are given just to help you to refer to the parts.
- **When modifications or additions to this parts catalogue are made, a revised edition will be issued at an appropriate time, with successively progressing revision numbers on the cover. We recommend obtaining such revisions in order to keep your parts catalogue up-to-date at all times. To check whether a parts catalogue revision has been issued, please contact your HONDA distributor.**

Initial version issue date July 20, 1996
HONDA MOTOR CO., LTD.

CONTENTS

	Address No.		
• How to refer to the part information	B	3	1
• Part catalogue structure	B	4	
• When the parts were revised	B	5	
• Abbreviations used in the parts catalogue	B	5	
• How to check the part block and serial numbers	B	6	
• Models, area codes and applicable serial numbers	B	6	
• Construction of vehicle identification number (V.I.N.)	B	8	
• Color label	B	10	
• Color chart	B	11	
• Fuel hose, general purpose hoses and vinyl hose	C	4	
• How to use the flat rate time (F.R.T.)	C	7	
• Illustrated index	C	10	
• Engine group	E	1	2
• Frame group	K	1	3
• Part No. index	2-J	1	4
• Part name index	2-K	1	5

B 3

How to refer to the part information

Ⓐ Reference with "Illustrated index"

F 2 ENGINE GROUP

* Ref. No. on the index illustration may be different from that in the text

E-1 G1	E-2 G3	E-3 G4
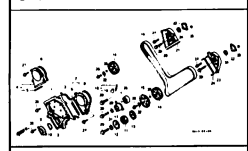	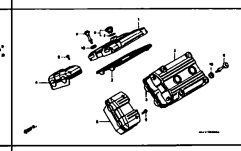	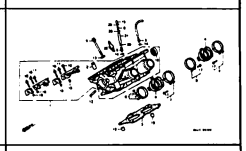
E-3-1 G8	E-4 G8	E-5 G12

Ⓑ Reference with "Part number index"

2-F 1 PART NO. INDEX

Part No.	Address No.	Part No.	Address No.	
		11554-MT3-003	G1	13
			I5	
		11561-MT3-000	G16	13
		11565-MY3-000	G16	13
			I6	
				13
		12000		13
		12010-MT3-010	G4	13
06000		12020-MT3-010	G6	13
		12204-MT4-305	G4	13
06111-MAJ-A00	I5		G6	
06112-MAJ-A00	I6	12209-ML0-722	G8	
06431-MA3-405	K12		I5	
	K13	12251-MT3-004	G4	14
	K15		G6	14
	L12		I5	14
	L13	12311-MT3-000	G3	14
06435-MAJ-G41	L13	12321-MT3-000	G3	14

Ⓒ Reference with "Part name index"

2-G 1 PART NAME INDEX

Description	Address No.	Ref. No.	
[A]			BEA
			BEA
ABS CONTROL UNIT	2-D5	14	BEA
	2-D7	14	BEA
ADAPTER, RESERVE CAP	2-C6	3	BEA
AIR CLEANER	M16	5	
AIR CLEANER HOUSING COMP.	M16	7	BEA
ARM COMP., GEAR CHANGE	N4	3	
ARM SET, LINK	I3	6	BEA
ARM SET, SECOND MASTER CYLINDER	J13	17	BEA
ARM, L. STEP	N6	13	BEA
ARM, R. STEP	N6	7	BEA
AXLE, FR. WHEEL	L1	3	
	L3	4	BEA
AXLE, RR. WHEEL	L14	3	
	L16	3	
			BEA
[B]			BEA
BAG, OWNERS MANUAL	N11	10	

G 1 Address No.

E - 1 Block No.

Front cover/
Timing belt

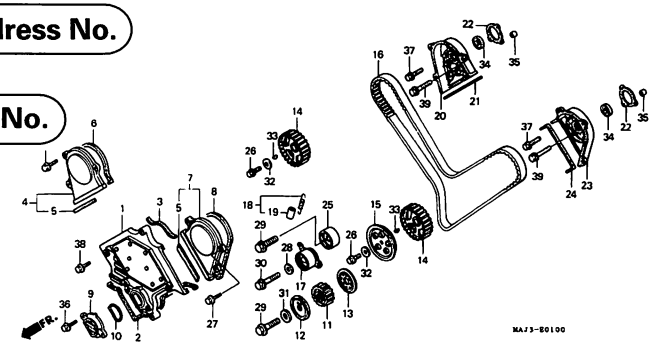

Service item	F.R.T.
COVER COMP., MAIN	2.5
COVER COMP., R. FR.	0.4
.COVER COMP., L. FR.	
COVER COMP., TIMING	0.3
PULLEY, TIMING BELT DRIVE	3.0
PULLEY, TIMING BELT DRIVEN (ADD 0.1 FOR EACH.)	2.9
.BELT, TIMING	
GUIDE, TIMING BELT DRIVEN PULLEY.	0.5
TENSIONER COMP., TIMING BELT	2.7
.IDLER, TIMING BELT	
HOLDER, CAMSHAFT (ADD 0.3 FOR EACH.)	3.3

Ref. No.	Part No.	Description	Read. No. S	T	V	AS	AT	AV	Serial No.	Area code
1	11520-MT3-000	COVER COMP., MAIN	1	1	1	1	1	1		
2	11524-MT3-000	GASKET, FR. MAIN COVER	1	1	1	1	1	1		
3	11525-MT3-000	GASKET, FR. MAIN COVER (B)	1	1	1	1	1	1		
4	11530-MT3-000	COVER COMP., R. FR.	1	1	1	1	1	1		
5	11533-MT3-300	RUBBER, FR. COVER	2	2	2	2	2	2		
6	11535-MT3-000	GASKET, R. FR. COVER	1	-	-	1	-	-		
*	11535-MAJ-G20	GASKET, R. FR. COVER	-	1	1	-	1	1		
7	11540-MT3-000	COVER COMP., L. FR.	1	1	1	1	1	1		
8	11545-MT3-000	GASKET, L. FR. COVER	1	-	-	1	-	-		
*	11545-MAJ-G20	GASKET, L. FR. COVER	-	1	1	-	1	1		
9	11551-MT3-000	COVER COMP., TIMING	1	1	1	1	1	1		
10	11554-MT3-003	GASKET, TIMING COVER	1	1	1	1	1	1		
11	13621-PM3-013	PULLEY, TIMING BELT DRIVE (HITACHI)	1	1	1	1	1	1		
12	13622-MT3-000	PLATE A, TIMING BELT GUIDE	1	1	1	1	1	1		
13	13623-MT3-000	PLATE B, TIMING BELT GUIDE	1	1	1	1	1	1		
14	14211-MT3-003	PULLEY, TIMING BELT DRIVEN	2	2	2	2	2	2		
15	14212-MT3-000	GUIDE, TIMING BELT DRIVEN PULLEY	1	1	1	1	1	1		
16	14401-MT3-004	BELT, TIMING	1	1	1	1	1	1		
17	14510-MT3-003	TENSIONER COMP., TIMING BELT	1	1	1	1	1	1		
18	14513-MT3-000	SPRING ASSY., TENSIONER	1	1	1	1	1	1		
19	14515-P02-000	BOOT, SPRING	1	1	1	1	1	1		
20	14521-MT3-300	HOLDER, R. CAMSHAFT	1	1	1	1	1	1		

1996.10.20 E G1

B 4

Part catalogue structure

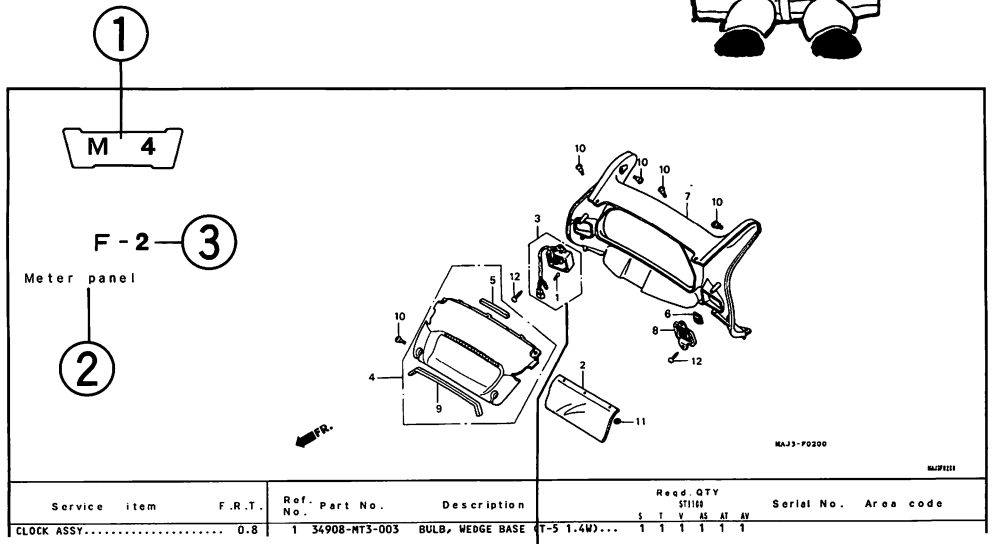

Service item	F.R.T.	Ref. No.	Part No.	Description	Reqd. QTY S	T	V	AS	AT	AV	Serial No.	Area code
CLOCK ASSY.....	0.8	1	34908-MT3-003	BULB, WEDGE BASE (T-5 1.4W)...	1	1	1	1	1	1		

4 5 6 7 8 9 10 11 12 13 14

Service item	F.R.T.	Ref. No.	Part No.	Description	Reqd. QTY S	T	V	AS	AT	AV	Serial No.	Area code
CLOCK ASSY.....	0.8	1	34908-MT3-003	BULB, WEDGE BASE (T-5 1.4W)...	1	1	1	1	1	1		
SCREEN COMP., INNER.....	0.2	2	37104-MAJ-G00	PROTECTOR, METER.....	1	1	1	1	1	1		
PANEL, METER.....	0.7	3	37460-MT3-003	CLOCK ASSY.....	1	1	1	1	1	1		
		4	64111-MAJ-G00ZA	SCREEN COMP., INNER								
				NH285.....GUSTO GRAY	1	-	-	1	-	-		
			64111-MAJ-G20ZA	*NH285*.....GUSTO GRAY	-	1	1	-	1	1		
		5	64121-MAJ-G00	MAT, SCREEN GARNISH.....	3	-	-	3	-	-		
			64121-MY3-300	MAT, SCREEN GARNISH..... (CAUTION DURING INSTALLATION)	-	3	3	-	3	3		
		6	64236-MG9-770	GROMMET, HEADLIGHT ADJUSTING..	1	-	-	1	-	-	-------- --------	G
		7	64240-MAJ-G00ZA	PANEL, METER								
				NH285.....GUSTO GRAY	1	1	1	1	1	1		
		8	64241-MT3-000	PANEL, HEADLIGHT ADJUST KNOB SETTING	1	1	1	1	1	1		
		9	64601-MY3-300	RUBBER, SEAL.....	1	-	-	1	-	-		
		10	90109-SB6-000	SCREW, TRUSS, 5X16.....	6	6	6	6	6	6		

① Address number
- Address No. is provided (in place of the page No.) to help you refer to the part with the part No. or part name.

② Block title

③ Block number

④ Service item/Flat rate time

⑤ Reference number
- Title number marked with the parenthesis or parentheses indicates that it continues from the previous page.

⑥ Part number

⑦ HONDA color code

⑧ Description

⑨ Assemblies
- Sections framed with broken lines in the exploded view drawings are available as complete assemblies. (Their individual parts can also be obtained.)

⑩ Color description

⑪ Note
- Notes are shown with the parentheses in the part name column.

⑫ Required quantity
- Reqd. QTY shown in the parenthesis or parentheses indicates the optional part.
- Reqd. QTY marked with "N" Indicates the optional part that should be selected as needed.
- Reqd. QTY indicates the number of the part used in the block.

⑬ Serial number

⑭ Area code
- When the area code column is blank, it indicates that the part is applicable to all types.

B 5

When the parts were revised

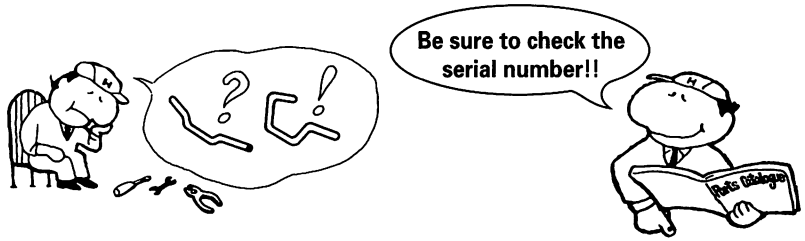

Ref. No.	Part No.	Description	Reqd. QTY ST1100 V	AS	AT	AV	Serial No.
1	06431-MA3-405	SEAL SET, PISTON.....	-	4	-	-	
2	16106-KW7-900	CLIP B, TUBE.....	-	1	-	-	
3	17368-KV7-671	CLAMP, PIPE.....	-	1	-	-	
4	38520-MAJ-780	SENSOR, FR. WHEEL SPEED.....	-	1	-	-	-------- 4500529
			-	1	-	-	-------- --------
			-	1	-	-	-------- 4500424
			-	1	-	-	-------- SM550041
	38520-MAJ-781	SENSOR, FR. WHEEL SPEED.....	-	1	-	-	4500530 --------
			-	1	-	-	4500425 --------
			-	1	-	-	-------- --------
			-	1	-	-	SM550042 --------
5	43352-568-003	SCREW, BLEEDER.....	-	2	-	-	
6	43353-461-771	CAP, BLEEDER.....	-	2	-	-	

- The number has been used from the initial model without revision.
- When shown at the left side, it is applicable to the models of No.SM550042 and the subsequent numbers.
- When shown at the right side, it is applicable to the models up to No.SM550041.

Abbreviations used in the parts catalogue

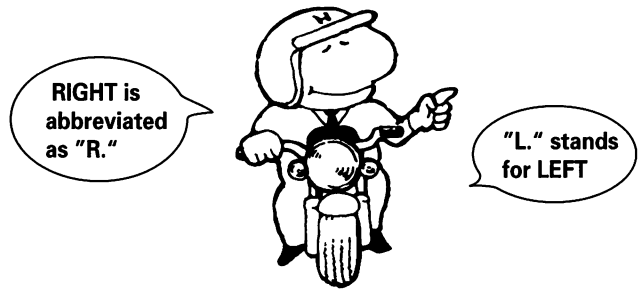

* "L." or "R." in the description of a part stands for the LEFT hand side or the RIGHT hand side. Determine the left or right as if you were in the motorcycle seat.

●The following abbreviations are used in this parts catalogue.

ASSY. ..... Assembly
COMP. ..... Complete
R. ..... Right
L. ..... Left
STD. ..... Standard
MM ..... Millimeter
G ..... Gram
T (22T) ..... Tooth (22 Teeth)
A ..... Ampere
V ..... Volt
W ..... Watt
WL ..... With labelling
WOL ..... Without labelling
L.E.D. ..... Light emitted diode
KPH ..... Kilometers per hour
MPH ..... Miles per hour
L (100L) ..... Link (100 Links)
A.C. ..... Alternating current
D.C. ..... Direct current
IN. ..... Inlet
EX. ..... Exhaust
FR. ..... Front
RR. ..... Rear
HEX. ..... Hexagonal
A.M. ..... Attaching mark
T.M. ..... Transcript mark
C.D.I. ..... Capacitive discharge ignition
ABS ..... Anti-lock brake system
TCS ..... Traction control system

B 6

How to check the part block and serial numbers

Part block	Engine parts E−1~	Carburetor parts E−18~	Frame parts F−1~
Numbers needed	Stamped engine number	Stamped carburetor identification number	Stamped frame number
Check point	①	②	③

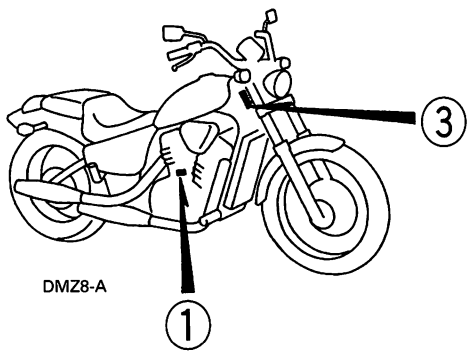

DMZ8-A

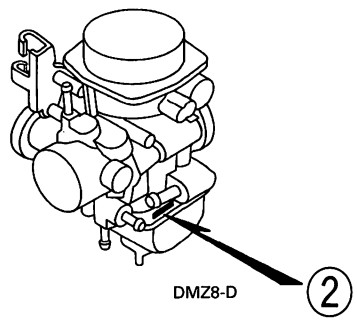

DMZ8-D

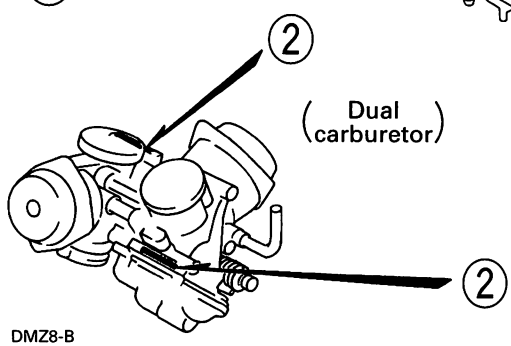

DMZ8-B

Models, area codes and applicable serial numbers

Models, area codes and applicable serial Nos. given in this parts catalogue can be identified as follows.
Parts with area codes are exclusive for models destined for countries designated.
If no area codes are listed, parts are for common use.

Model	Area code	Type	Applicable engine serial No.	Applicable frame serial No.	Applicable carburetor identification No.
VT600Cv	AR	Austria	PC21E-2900001~	JH2PC21B∗ VM720001~	VDF1J [B]
	CM	Canada		JH2PC212∗ VM800001~	VDFDA [C]
	E	England		JH2PC21B∗ VM720001~	VDF1G [B]
	ED	European direct sales			
	F	France			
	FI	Finland		JH2PC21C∗ VM720001~	
	G	Germany (∗1)		JH2PC21B∗ VM720001~	
	SI	Singapore		JH2PC219∗ VM100001~	VDFDA [C]
	SP	Spain		JH2PC21B∗ VM720001~	VDF1G [B]
	SW	Switzerland		JH2PC21E∗ VM720001~	VDFFE [A]
	U	Australia		JH2PC21U∗ VM400001~	VDF1G [B]
	2G	Germany (∗2)	PC21E-6300001~	JH2PC21D∗ VM720001~	
	2IT	Italy (∗2)			VDF1G [P]
	2PO	Portugal (∗2)			VDF1G [B]

B 7

Model	Area code	Type	Applicable engine serial No.	Applicable frame serial No.	Applicable carburetor identification No.
VT600Cw	AR	Austria	PC21E-5000001~	JH2PC21B* WM730001~	VE5AA [A]
	E	England			
	ED	European direct sales			
	F	France			
	FI	Finland		JH2PC21C* WM730001~	
	G	Germany (*1)		JH2PC21B* WM730001~	
	SP	Spain			
	SW	Switzerland		JH2PC21E* WM730001~	VE5AD [A]
	U	Australia		JH2PC21U* WM500001~	VE5AA [A]
	2G	Germany (*2)	PC21E-6400001~	JH2PC21D* WM730001~	VE5AA [P]
	2IT	Italy (*2)			
	2PO	Portugal (*2)			
VT600Cx	AR	Austria	PC21E-5100001~	JH2PC21B* XM740001~	VE5AA [A]
	CM	Canada	PC21E-4100001~	JH2PC212* XM900001~	VE5AC [A]
	E	England	PC21E-5100001~	JH2PC21B* XM740001~	VE5AA [A]
	ED	European direct sales			
	F	France			
	FI	Finland		JH2PC21C* XM740001~	
	G	Germany (*2)		JH2PC21B* XM740001~	

Model	Area code	Type	Applicable engine serial No.	Applicable frame serial No.	Applicable carburetor identification No.
VT600Cx	SP	Spain	PC21E-5100001~	JH2PC21B* XM740001~	VE5AA [A]
	SW	Switzweland		JH2PC21E* XM740001~	VE5AD [A]
	U	Australia		JH2PC21U* XM510001~	VE5AA [A]
	2G	Germany (*2)	PC21E-6500001~	JH2PC21D* XM740001~	VE5AA [P]
	2IT	Italy (*2)			
	2PO	Portugal (*2)			
VT600CDv	CM	Canada	PC21E-2900001~	JH2PC215* VM400001~	VDFDA [C]
VT600CDw	CM	Canada	PC21E-4000001~	JH2PC215* WM500001~	
VT600CDx	CM	Canada	PC21E-4100001~	JH2PC215* XM900001~	VE5AC [A]
VT600CD2x	CM	Canada		JH2PC218* XM900001~	
	SI	Singapore		JH2PC219* XM110001~	

(*1) Full power type
(*2) 34 PS type

* Of carburetor identification numbers, only the portions underlined in the example below are used for registration.

VDF1G [B] KC ア

● Selection table for lock or blank key

Refer to the following selection table to select the lock or blank key.

Type	Key No.
TYPE 1	A** , B**
TYPE 2	C** , D**

*: 0, 1, 2, 3, 4, 5, 6, 7, 8 or 9

B 8

Construction of vehicle identification number (V.I.N.) Canada type

	W.M.I.	V.D.S.					V.I.S.					
(Example)	J	H	2	R	C	0	4	0	*	B	M	2	0	0	0	0	1

W.M.I. ..... World manufacturer identifier
V.D.S. ..... Vehicle descriptor section
V.I.S. ..... Vehicle indicator section

Any change or modification of parts is directly related to the V.D.S. and V.I.S. A V.I.S. number will appear in the "Serial No." column of the parts catalogue if a part is changed or modified.

Sequential Production number

Plant representation

A .... OHIO factory in U.S.A.
B .... AALST factory in BELGIUM
C .... SAITAMA factory in JAPAN
D .... GUADALAJARA factory in MEXICO
E .... MONTESA factory in SPAIN
F .... ATESSA factory in ITALY
K .... KUMAMOTO factory in JAPAN
M ... HAMAMATSU factory in JAPAN
R .... MANAUS factory in BRAZIL
S .... SUZUKA factory in JAPAN
T .... TOCHIGI factory in JAPAN

Model year

(Example) B.....1981 C.....1982 D.....1983·····X.....1999 <Except I.O.Q.U>

Check digit

This code is used to detect errors in the V.I.N. and consists of a single-digit number (0-9) or a letter "X".
It has no direct bearing upon the V.D.S. and V.I.S.

Vehicle description code

(Example) RC040 ..... CB750F NC030 ..... CB400T
Refer to: Item No. 10

Make and Type of vehicle

JH2 .... HONDA, Motorcycle (Manufactured in JAPAN)
1HF .... HONDA, Motorcycle (Manufactured in U.S.A.)
YC1 .... HONDA, Motorcycle (Manufactured in BELGIUM)
9C2 .... HONDA, Motorcycle (Manufactured in BRAZIL)
3H1 .... HONDA, Motorcycle (Manufactured in MEXICO)
VTM ... HONDA, Motorcycle (Manufactured in SPAIN)
ZDC .... HONDA, Motorcycle (Manufactured in ITALY)
JH3 .... HONDA, All terrain vehicle (Manufactured in JAPAN)
478 .... HONDA, All terrain vehicle (Manufactured in U.S.A.)

B 9

Construction of vehicle identification number (V.I.N.) 1996~

	W.M.I.	V.D.S.					V.I.S.					
(Example)	J	H	2	P	E	0	4	A	*	K	M	2	0	0	0	0	1

W.M.I. ..... World manufacturer identifier
V.D.S. ..... Vehicle descriptor section
V.I.S. ..... Vehicle indicator section

Any change or modification of parts is directly related to the V.D.S. and V.I.S. A V.I.S. number will appear in the "Serial No." column of the parts catalogue if a part is changed or modified.

Sequential Production number

Plant representation

A ....OHIO factory in U.S.A.
B ....AALST factory in BELGIUM
C ....SAITAMA factory in JAPAN
D ....GUADALAJARA factory in MEXICO
E ....MONTESA factory in SPAIN
F ....ATESSA factory in ITALY
K ....KUMAMOTO factory in JAPAN
M ...HAMAMATSU factory in JAPAN
R ....MANAUS factory in BRAZIL
S ....SUZUKA factory in JAPAN
T ....TOCHIGI factory in JAPAN

Model year

(Example) K.....1989 L.....1990 M.....1991·····X.....1999 <Except I.O.Q.U>

Check digit

This code is used to detect errors in the V.I.N. and consists of a single-digit number (0-9) or a letter "X".
It has no direct bearing upon the V.D.S. and V.I.S.

Variant • Version

Specification

Vehicle description code

Example) PE04 ..... XR600R RC30 ..... VFR750R
Refer to: Item No. 10

Make and Type of vehicle

JH2 ....HONDA, Motorcycle (Manufactured in JAPAN)
1HF ....HONDA, Motorcycle (Manufactured in U.S.A.)
YC1 ....HONDA, Motorcycle (Manufactured in BELGIUM)
9C2 ....HONDA, Motorcycle (Manufactured in BRAZIL)
3H1 ....HONDA, Motorcycle (Manufactured in MEXICO)
VTM ...HONDA, Motorcycle (Manufactured in SPAIN)
ZDC....HONDA, Motorcycle (Manufactured in ITALY)
JH3 ....HONDA, All terrain vehicle (Manufactured in JAPAN)
478 ....HONDA, All terrain vehicle (Manufactured in U.S.A.)

Color label

- When ordering parts, check the model name, main color, and code by observing the "COLOR LABEL" on the vehicle.
- When ordering a colored part, use the color chart in the instruction for use of parts catalogue.

VT600CV
COLOR NH-1
CODE NH1K

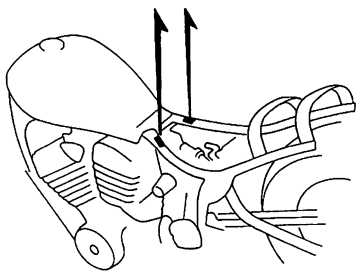

DMZ8-C

	MODEL		VT600CV				
	COLOR		Black NH-1	Black NH-1	Pearl shining yellow Y-124P	Applicable model	
	CODE		NH1K	NH1H	Y124B	Initial applicable model	Final applicable model
No.	Name of colored parts	Basic part No.					
1	BODY COMP., FRAME	50100-MZ8-B40	ZA	ZA	ZA		
2	BODY COMP., FRAME	50100-MZ8-B40	ZA	ZA	ZA		
3	BODY COMP., FRAME	50100-MZ8-B50	ZA	ZA	ZA		
4	CAP, PIVOT	90302-MR1-000	ZC	ZC	ZC		
5	COVER, FR. CENTER	63700-MR1-000	ZD	ZD	ZD		
6	COVER, L. FR. SIDE	63600-MR1-000	ZC	ZC	ZC		
7	COVER, L. SIDE	83700-MR1-000	ZC	ZC	[illegible]		
8	COVER, R. FR. SIDE	63500-MR1-000	ZC	ZC	[illegible]		

Color chart

· When ordering a colored part, refer to the chart below and use a part number consisting of the relevant basic part number to which has been added a part color code.
(e.g. If a FENDER COMP., FR. whose main color is pearl shining yellow is required → 61100-MR1-000ZQ)
· Stripes and labels other than caution labels are included in parts whose part name end in WL.
· Stripes and labels are not included in parts whose part name end in WOL.

VT600C (VT600Cv) JH2PC21＊＊VM720001～ ..... AR, E, ED, F, FI, G, SP, SW, 2G, 2IT, 2PO
VT600C (VT600Cv) JH2PC21U＊VM400001～ ..... U

No.	MODEL / COLOR / CODE: Name of colored parts	Basic part No.	VT600CV: Black NH-1 NH1K	Black NH-1 NH1H	Pearl shining yellow Y-124P Y124B	Applicable model: Initial applicable model	Applicable model: Final applicable model	Area code	Applicable address No.
1	BODY COMP., FRAME	50100-MZ8-B40	ZA	ZA	ZA			AR,E,ED,F,SP,SW	2-G11
2	BODY COMP., FRAME	50100-MZ8-B40	ZA	ZA	ZA			U,2IT,2PO	2-G11
3	BODY COMP., FRAME	50100-MZ8-B50	ZA	ZA	ZA			FI,G,2G	2-G11
4	CAP, PIVOT	90302-MR1-000	ZC	ZC	ZC				2-G15
5	COVER, FR. CENTER	63700-MR1-000	ZD	ZD	ZD				2-G14
6	COVER, L. FR. SIDE	63600-MR1-000	ZC	ZC	ZC				2-G14
7	COVER, L. SIDE	83700-MR1-000	ZC	ZC	ZV				2C-4
8	COVER, R. FR. SIDE	63500-MR1-000	ZC	ZC	ZC			AR,E,ED,F,SP,SW	2-G13
9	COVER, R. FR. SIDE	63500-MR1-000	ZC	ZC	ZC			U,2IT,2PO	2-G14
10	COVER, R. FR. SIDE	63500-MR1-610	ZE	ZE	ZE			FI,G,2G	2-G13
11	COVER, R. SIDE	83600-MR1-000	ZC	ZC	ZT				2-C3
12	COWL COMP., RR. (WL)	80120-MZ8-G00	ZC	ZA	ZB				2-E12

B 12

VT600C (VT600Cv) JH2PC21 * * VM720001~ ..... AR, E, ED, F, FI, G, SP, SW, 2G, 2IT, 2PO
VT600C (VT600Cv) JH2PC21U * VM400001~ ..... U

No.	MODEL / COLOR / CODE: Name of colored parts	Basic part No.	VT600CV: Black NH-1 NH1K	Black NH-1 NH1H	Pearl shining yellow Y-124P Y124B	Applicable model: Initial applicable model	Applicable model: Final applicable model	Area code	Applicable address No.
13	EMBLEM, L. FUEL TANK	17537-MZ8-B50	ZA	ZA	ZA				2-I2
14	EMBLEM, R. FUEL TANK	17536-MZ8-B50	ZA	ZA	ZA				2-I2
15	FENDER COMP., FR.	61100-MR1-000	ZC	ZC	ZQ				M5
16	GRILLE, RADIATOR	19032-MR1-010	ZB	ZB	ZB				2-H4
17	LABEL, COLOR	87565-MZ8-G00	ZA	ZB	ZC				2-H14
18	LABEL, FUEL	87586-MB6-870	ZF	ZF	ZF			U	2-H16
19	LABEL, FUEL	87586-MR6-670	ZA	ZA	ZA			E,SI	2-H16
20	MARK, FUEL COCK	83607-KV3-300	ZD	ZD	ZD				N9
21	PLATE, FR. ENGINE HANGER LOWER	50177-MR1-000	ZC	ZC	ZC				2-G11
22	PLATE, FR. ENGINE HANGER UPPER	50176-MR1-000	ZC	ZC	ZC				2-G11
23	SEAT ASSY., DOUBLE	77200-MY0-870	ZA	ZA	ZA				N14
24	STRIPE, CENTER RR. COWL	80124-MZ8-B50	ZB	--	ZD				2-I4
25	STRIPE, CENTER RR. COWL	80124-MZ8-G00	--	ZA	--				2-I4
26	STRIPE, L. RR. COWL	80123-MZ8-B50	ZB	--	ZD				2-I3
27	STRIPE, L. RR. COWL	80123-MZ8-G00	--	ZA	--				2-I3
28	STRIPE, R. RR. COWL	80122-MZ8-B50	ZB	--	ZD				2-I2
29	STRIPE, R. RR. COWL	80122-MZ8-G00	--	ZA	--				2-I3
30	SWINGARM SET, RR.	52200-MZ8-305	ZA	ZA	ZA				2-E4
31	TANK SET, FUEL (WL)	17520-MZ8-B50	ZG	ZH	ZJ				N7

B 13

VT600C (VT600Cv) JH2PC212 * VM800001~ .....CM
VT600C (VT600Cv) JH2PC219 * VM100001~ .....SI

No.	MODEL		VT600CV				
	COLOR		Black NH-1	Applicable model		Area code	Applicable address No.
	CODE		NH1	Initial applicable model	Final applicable model		
	Name of colored parts	Basic part No.					
1	BODY COMP., FRAME	50100-MZ8-B00	ZA				2-G11
2	CAP, PIVOT	90302-MR1-000	ZC				2-G15
3	COVER SET, L. SIDE (WL)	83720-MZ8-E60	ZA				2-C5
4	COVER SET, R. SIDE (WL)	83620-MZ8-E60	ZA				2-C4
5	COVER, FR. CENTER	63700-MR1-000	ZD				2-G14
6	COVER, L. FR. SIDE	63600-MR1-000	ZC				2-G14
7	COVER, R. FR. SIDE	63500-MR1-000	ZC				2-G13
8	COWL COMP., RR.	80120-MR1-670	ZC				2-E11
9	FENDER COMP., FR.	61100-MR1-000	ZC				M5
10	GRILLE COMP., RADIATOR	19031-MR1-671	ZE				2-H4
11	GRILLE, RADIATOR	19032-MR1-010	ZB				2-H4
12	LABEL, COLOR	87565-MZ8-E80	ZA				2-H14
13	LABEL, FUEL	87586-MR6-670	ZA			SI	2-H16
14	MARK, FUEL COCK	83607-KV3-300	ZD				N9
15	MARK, L. FUEL TANK	17537-MZ8-E80	ZC				2-I6
16	MARK, R. FUEL TANK	17536-MZ8-E80	ZC				2-I5
17	MARK, R. SIDE COVER	83614-MZ8-E60	ZA				2-I6
18	PLATE, FR. ENGINE HANGER LOWER	50177-MR1-000	ZC				2-G11
19	PLATE, FR. ENGINE HANGER UPPER	50176-MR1-000	ZC				2-G11
20	SEAT ASSY., DOUBLE	77200-MY0-870	ZA				N14
21	SWINGARM SET, RR.	52200-MZ8-305	ZA				2-E4
22	TANK SET, FUEL (WL)	17520-MZ8-E80	ZA				N7

B 14

VT600C (VT600Cw) JH2PC21＊＊WM730001～ ..... AR, E, ED, F, FI, G, SP, SW, 2G, 2IT, 2PO
VT600C (VT600Cw) JH2PC21U＊WM500001～ ..... U

No.	MODEL / COLOR / CODE: Name of colored parts	Basic part No.	VT600CW: Black NH-1 NH1	Candy glory red-U R-101C-U R101	Pearl sierra green G-156P G156	Applicable model: Initial applicable model	Applicable model: Final applicable model	Area code	Applicable address No.
1	BODY COMP., FRAME	50100-MZ8-G20	ZA	ZA	ZA				2-G11
2	COVER, L. SIDE	83700-MR1-000	ZC	ZG	YA				2-C4
3	COVER, R. SIDE	83600-KW9-690	ZA	ZC	ZB				2-C3
4	COWL COMP., RR.	80120-MZ8-G20	ZB	ZC	ZA				2-E12
5	FENDER COMP., FR.	61100-MR1-000	ZC	ZE	ZV				M5
6	LABEL, COLOR	87565-MZ8-G20	ZA	ZB	ZC				2-H15
7	LABEL, FUEL	87586-MB6-870	ZF	ZF	ZF			U	2-H16
8	LABEL, FUEL	87586-MR6-670	ZA	ZA	ZA			E	2-H16
9	MARK, FUEL COCK	83607-KV3-300	ZD	ZD	ZD				N9
10	MARK, L. FUEL TANK	17537-MZ8-E80	ZC	--	--				2-I6
11	MARK, L. FUEL TANK	17537-MZ8-G20	--	ZB	ZC				2-I6
12	MARK, R. FUEL TANK	17536-MZ8-E80	ZC	--	--				2-I5
13	MARK, R. FUEL TANK	17536-MZ8-G20	--	ZB	ZC				2-I6
14	PLATE, FR. ENGINE HANGER LOWER	50177-MR1-000	ZC	ZC	ZC				2-G11
15	PLATE, FR. ENGINE HANGER UPPER	50176-MR1-000	ZC	ZC	ZC				2-G11
16	SWINGARM SET, RR.	52200-MZ8-305	ZA	ZA	ZA				2-E4
17	TANK SET, FUEL (WL)	17520-MZ8-G20	ZD	ZB	ZC				N10

B 15

VT600C (VT600Cx) JH2PC212 * XM900001~ ..... CM

No.	MODEL		VT600CX			
	COLOR		Black NH-1	Applicable model		Applicable address No.
	CODE		NH1	Initial applicable model	Final applicable model	
	Name of colored parts	Basic part No.				
1	BODY COMP., FRAME	50100-MZ8-L50	ZA			2-G11
2	COVER SET, L. SIDE (WL)	83720-MZ8-L50	ZA			2-C6
3	COVER SET, R. SIDE (WL)	83620-MZ8-L50	ZA			2-C4
4	COVER, FR. CENTER	63700-MR1-000	ZD			2-G14
5	COVER, L. FR. SIDE	63600-MR1-000	ZC			2-G14
6	COVER, R. FR. SIDE	63500-MR1-000	ZC			2-G13
7	COWL COMP., RR.	80120-MZ8-L80	ZA			2-F1
8	FENDER COMP., FR.	61100-MR1-000	ZC			M5
9	LABEL, COLOR	87565-MZ8-L80	ZA			2-H16
10	MARK, FUEL COCK	83607-KV3-300	ZD			N9
11	MARK, L. FUEL TANK	17537-MZ8-E80	ZC			2-I6
12	MARK, R. FUEL TANK	17536-MZ8-E80	ZC			2-I5
13	MARK, SIDE COVER	83614-MZ8-E60	ZA			2-I6
14	PLATE, FR. ENGINE HANGER LOWER	50177-MR1-000	ZC			2-G11
15	PLATE, FR. ENGINE HANGER UPPER	50176-MR1-000	ZC			2-G11
16	SWINGARM SET, RR.	52200-MZ8-305	ZA			2-E4
17	TANK SET, FUEL (WL)	17520-MZ8-L80	ZA			N11

B 16

VT600C (VT600Cx) JH2PC21＊＊XM740001～..... AR, E, ED, F, FI, G, SP, SW, 2G, 2IT, 2PO
VT600C (VT600Cx) JH2PC21U＊XM510001～ ..... U

No.	MODEL		VT600CX						
	COLOR		Black NH-1	Candy glory red-U R-101C-U	Sahara blue metallic PB-273M	Applicable model		Area code	Applicable address No.
	CODE		NH1	R101	PB273	Initial applicable model	Final applicable model		
	Name of colored parts	Basic part No.							
1	BODY COMP., FRAME	50100-MZ8-G20	ZA	ZA	ZA				2-G11
2	COVER, FR. CENTER	63700-MR1-000	ZD	ZD	ZD				2-G14
3	COVER, L. FR. SIDE	63600-MR1-000	ZC	ZC	ZC				2-G14
4	COVER, L. SIDE	83700-MR1-000	ZC	ZG	YE				2-C4
5	COVER, R. FR. SIDE	63500-MR1-610	ZE	ZE	ZE				2-G14
6	COVER, R. SIDE	83600-KW9-690	ZA	ZC	ZF				2-C3
7	COWL COMP., RR. (WL)	80120-MZ8-G20	ZB	ZC	ZD				2-E13
8	FENDER COMP., FR.	61100-MR1-000	ZC	ZE	YA				M5
9	LABEL, COLOR	87565-MZ8-G40	ZA	ZB	ZC				2-H15
10	LABEL, FUEL	87586-MB6-870	ZF	ZF	ZF			U	2-H16
11	LABEL, FUEL	87586-MR6-670	ZA	ZA	ZA			E	2-H16
12	MARK, FUEL COCK	83607-KV3-300	ZD	ZD	ZD				N9
13	MARK, L. FUEL TANK	17537-MZ8-E80	ZC	--	--				2-I6
14	MARK, L. FUEL TANK	17537-MZ8-G20	--	ZB	--				2-I6
15	MARK, L. FUEL TANK	17537-MZ8-G40	--	--	ZA				2-I6
16	MARK, R. FUEL TANK	17536-MZ8-E80	ZC	--	--				2-I5
17	MARK, R. FUEL TANK	17536-MZ8-G20	--	ZB	--				2-I6
18	MARK, R. FUEL TANK	17536-MZ8-G40	--	--	ZA				2-I5
19	PLATE, FR. ENGINE HANGER LOWER	50177-MR1-000	ZC	ZC	ZC				2G-11
20	PLATE, FR. ENGINE HANGER UPPER	50176-MR1-000	ZC	ZC	ZC				2-G11
21	SWINGARM SET, RR.	52200-MZ8-305	ZA	ZA	ZA				2-E4
22	TANK SET, FUEL (WL)	17520-MZ8-G20	ZD	ZB	--				N10
23	TANK SET, FUEL (WL)	17520-MZ8-G40	--	--	ZA				N11

C 1

VT600CD (VT600CDv) JH2PC215＊VM400001～

No.	MODEL / COLOR / CODE: Name of colored parts	Basic part No.	VT600CDV: Black NH-1 NH1Q	Magna red R-201 R201U	Applicable model: Initial applicable model	Applicable model: Final applicable model	Applicable address No.
1	BODY COMP., FRAME	50100-MZ8-B00	ZA	ZA			2-G11
2	CAP, PIVOT	90302-MR1-000	ZC	ZC			2-G15
3	COVER SET, L. SIDE (WL)	83720-MZ8-E60	ZA	ZB			2-C5
4	COVER SET, R. SIDE (WL)	83620-MZ8-E60	ZA	ZB			2-C4
5	COVER, FR. CENTER	63700-MR1-000	ZD	ZD			2-G14
6	COVER, L. FR. SIDE	63600-MR1-000	ZC	ZC			2-G14
7	COVER, R. FR. SIDE	63500-MR1-000	ZC	ZC			2-G13
8	COWL COMP., RR. (WL)	80120-MZ8-E60	ZA	ZB			2-E11
9	FENDER COMP., FR.	61100-MR1-000	ZC	ZH			M5
10	GRILLE COMP., RADIATOR	19031-MR1-671	ZE	ZE			2-H4
11	GRILLE, RADIATOR	19032-MR1-010	ZB	ZB			2-H4
12	LABEL, COLOR	87565-MZ8-E60	ZA	ZB			2-H16
13	MARK, FUEL COCK	83607-KV3-300	ZD	ZD			N9
14	MARK, R. SIDE COVER	83614-MZ8-E60	ZA	ZB			2-I6
15	PLATE, FR. ENGINE HANGER LOWER	50177-MR1-000	ZC	ZC			2-G11
16	PLATE, FR. ENGINE HANGER UPPER	50176-MR1-000	ZC	ZC			2-G11
17	STRIPE, CENTER RR. COWL	80124-MZ8-E60	ZA	ZB			2-I7
18	STRIPE, L. RR. COWL	80123-MZ8-E60	ZA	ZB			2-I7
19	STRIPE, R. RR. COWL	80122-MZ8-E60	ZA	ZB			2-G15
20	SWINGARM SET, RR.	52200-MZ8-305	ZA	ZA			2-E4
21	TANK SET, FUEL (WL)	17520-MZ8-E60	ZC	ZD			N8

C 2

VT600CD (VT600CDw) JH2PC215＊WM500001～

No.	MODEL / COLOR / CODE: Name of colored parts	Basic part No.	VT600CDW: Black NH-1 NH1G	Ocean gray metallic NH-253M NH253B	Applicable model: Initial applicable model	Applicable model: Final applicable model	Applicable address No.
1	BODY COMP., FRAME	50100-MZ8-K00	ZA	ZA			2-G11
2	CAP, PIVOT	90302-MR1-000	ZC	ZC			2-G15
3	COVER SET, L. SIDE (WL)	83720-MZ8-K00	ZC	ZD			2-C5
4	COVER SET, R. SIDE (WL)	83620-MZ8-K00	ZC	ZD			2-C4
5	COWL COMP., RR. (WL)	80120-MZ8-K00	ZA	ZB			2-E11
6	FENDER COMP., FR.	61100-MR1-000	ZC	ZU			M5
7	LABEL, COLOR	87565-MZ8-K00	ZA	ZB			2-H16
8	MARK, FUEL COCK	83607-KV3-300	ZD	ZD			N9
9	MARK, SIDE COVER	83614-MZ8-E60	ZA	--			2-I6
10	MARK, SIDE COVER	83614-MZ8-K00	--	ZB			2-I8
11	PLATE, FR. ENGINE HANGER LOWER	50177-MR1-000	ZC	ZC			2-G11
12	PLATE, FR. ENGINE HANGER UPPER	50176-MR1-000	ZC	ZC			2-G11
13	STRIPE, CENTER RR. COWL	80124-MZ8-K00	ZA	ZB			2-I8
14	STRIPE, L. RR. COWL	80123-MZ8-K00	ZA	ZB			2-I7
15	STRIPE, R. RR. COWL	80122-MZ8-K00	ZA	ZB			2-I7
16	SWINGARM SET, RR.	52200-MZ8-305	ZA	ZA			2-E4
17	TANK SET, FUEL (WL)	17520-MZ8-K00	ZA	ZB			N8

C 3

VT600CD (VT600CDx) JH2PC215 * XM900001~
VT600CD2 (VT600CD2x) JH2PC218 * XM900001~ ..... CM
VT600CD2 (VT600CD2x) JH2PC219 * XM110001~ ..... SI

No.	MODEL		VT600CDX	VT600CD2X	Applicable model		Area code	Applicable address No.
	COLOR		Black NH-1	Magna red R-201				
	CODE		NH1	R201	Initial applicable model	Final applicable model		
	Name of colored parts	Basic part No.						
1	BODY COMP., FRAME	50100-MZ8-L50	ZA	ZA				2-G11
2	COVER SET, L. SIDE (WL)	83720-MZ8-L50	ZA	ZB				2-C6
3	COVER SET, R. SIDE (WL)	83620-MZ8-L50	ZA	ZB				2-C4
4	COVER, FR. CENTER	63700-MR1-000	ZD	ZD				2-G14
5	COVER, L. FR. SIDE	63600-MR1-000	ZC	ZC				2-G14
6	COVER, R. FR. SIDE	63500-MR1-000	ZC	ZC				2-G13
7	COWL COMP., RR.	80120-MZ8-M20	--	ZA				2-F1
8	COWL COMP., RR. (WL)	80120-MZ8-L80	ZA	--				2-F1
9	FENDER COMP., FR.	61100-MR1-000	ZC	ZH				M5
10	LABEL, COLOR	87565-MZ8-L50	ZB	--				2-H16
11	LABEL, COLOR	87565-MZ8-M20	--	ZA				2-H16
12	MARK, FUEL COCK	83607-KV3-300	ZD	ZD				N9
13	MARK, L. FUEL TANK	17537-MZ8-E80	ZC	--				2-I6
14	MARK, R. FUEL TANK	17536-MZ8-E80	ZC	--				2-I5
15	MARK, SIDE COVER	83614-MZ8-E60	ZA	ZB				2-I6
16	PLATE, FR. ENGINE HANGER LOWER	50177-MR1-000	ZC	ZC				2-G11
17	PLATE, FR. ENGINE HANGER UPPER	50176-MR1-000	ZC	ZC				2-G11
18	STRIPE, R. RR. COWL	80122-MZ8-M20	--	ZA				2-I9
19	SWINGARM SET, RR.	52200-MZ8-305	ZA	ZA				2-E4
20	TANK SET, FUEL (WL)	17520-MZ8-L80	ZA	--				N11
21	TANK SET, FUEL (WL)	17520-MZ8-M20	--	ZA				N11

C 4

Fuel hose, general purpose hoses and vinyl hose

- The standard part fuel hose, general purpose hose and vinyl hose may be substituted by the coiled bulk part.
- When ordering the standard part fuel hose, general purpose hose and vinyl hose use the bulk part number written in the parts catalog in brackets ( ) underneath the part name, or use the catalog below.
  (The bulk part standard length is 1 m, however, those displayed in the catalog < > are available in 3 m and 8 m lengths.)
- When exchanging the hose, cut and use at the specified length as mentioned in the part name.
  (For the method of cutting the bulk part, and method of filling out orders etc., please refer to the service manual and the instructions issued with the bulk part.)

- The list below is a catalog of the standard part numbers and bulk part numbers. Note that those numbers are applicable to the listed replacement parts only.

Fuel hose

Standard part number	Bulk part number	Bulk part: Inside diameter (mm)	Bulk part: Length (m)
95001-30XXX-2X	95001-30001-20M	3.0	1
95001-30XXX-3X	95001-30001-30M	3.0	1
95001-30XXX-4X	95001-30001-40M	3.0	1
95001-35XXX-2X 95001-35XXX-5X	95001-35001-50M < 95001-35003-50M >	3.5 3.5	1 3
95001-35XXX-3X 95001-35XXX-4X 95001-35XXX-6X	95001-35001-60M < 95001-35003-60M >	3.5 3.5	1 3
95001-45XXX-2X 95001-45XXX-5X	95001-45001-50M < 95001-45003-50M >	4.5 4.5	1 3
95001-45XXX-3X 95001-45XXX-4X 95001-45XXX-6X	95001-45001-60M < 95001-45003-60M > < 95001-45008-60M >	4.5 4.5 4.5	1 3 8
95001-55XXX-2X 95001-55XXX-5X	95001-55001-50M < 95001-55003-50M > < 95001-55008-50M >	5.5 5.5 5.5	1 3 8
95001-55XXX-3X 95001-55XXX-4X 95001-55XXX-6X	95001-55001-60M < 95001-55003-60M > < 95001-55008-60M >	5.5 5.5 5.5	1 3 8
95001-75XXX-2X 95001-75XXX-5X	95001-75001-50M < 95001-75003-50M >	7.5 7.5	1 3
95001-75XXX-3X 95001-75XXX-4X 95001-75XXX-6X	95001-75001-60M < 95001-75003-60M > < 95001-75008-60M >	7.5 7.5 7.5	1 3 8
95001-80XXX-2X 95001-80XXX-5X	95001-80001-50M	8.0	1
95001-80XXX-3X 95001-80XXX-4X 95001-80XXX-6X	95001-80001-60M	8.0	1

General purpose hose

Standard part number	Bulk part number	Bulk part: Inside diameter (mm)	Bulk part: Length (m)
95005-30XXX-3X	95005-30001-30M	3.0	1
95005-30XXX-5X	95005-30001-50M	3.0	1
95005-35XXX-1X 95005-35XXX-4X	95005-35001-10M < 95005-35003-10M > < 95005-35008-10M >	3.5 3.5 3.5	1 3 8
95005-35XXX-2X	95005-35001-20M	3.5	1
95005-35XXX-3X	95005-35001-30M	3.5	1
95005-35XXX-5X	95005-35001-50M	3.5	1
95005-45XXX-1X 95005-45XXX-4X	95005-45001-10M < 95005-45003-10M > < 95005-45008-10M >	4.5 4.5 4.5	1 3 8
95005-45XXX-2X	95005-45001-20M	4.5	1
95005-45XXX-3X	95005-45001-30M	4.5	1
95005-45XXX-5X	95005-45001-50M	4.5	1
95005-50XXX-3X	95005-50001-30M < 95005-50003-30M >	5.0 5.0	1 3
95005-50XXX-5X	95005-50001-50M	5.0	1
95005-55XXX-1X 95005-55XXX-4X	95005-55001-10M < 95005-55003-10M > < 95005-55008-10M >	5.3 5.3 5.3	1 3 8
95005-55XXX-2X	95005-55001-20M < 95005-55003-20M >	5.3 5.3	1 3
95005-65XXX-1X	95005-65001-10M < 95005-65003-10M >	6.5 6.5	1 3
95005-65XXX-2X	95005-65001-20M	6.5	1
95005-70XXX-3X	95005-70001-30M < 95005-70003-30M >	7.0 7.0	1 3
95005-70XXX-5X	95005-70001-50M	7.0	1

General purpose hose

Standard part number	Bulk part number	Bulk part: Inside diameter (mm)	Bulk part: Length (m)
95005-75XXX-1X	95005-75001-10M < 95005-75003-10M >	7.3 7.3	1 3
95005-75XXX-2X	95005-75001-20M	7.3	1
95005-80XXX-1X	95005-80001-10M < 95005-80003-10M >	8.0 8.0	1 3
95005-80XXX-2X	95005-80001-20M	8.0	1
95005-80XXX-3X	95005-80001-30M	8.0	1
95005-80XXX-5X	95005-80001-50M	8.0	1
95005-11XXX-3X	95005-11001-30M	11.0	1
95005-11XXX-5X	95005-11001-50M	11.0	1
95005-12XXX-1X	95005-12001-10M < 95005-12003-10M >	12.0 12.0	1 3
95005-12XXX-2X	95005-12001-20M	12.0	1
95005-12XXX-3X	95005-12001-30M	12.0	1
95005-12XXX-5X	95005-12001-50M	12.0	1
95005-91XXX-3X	95005-91001-30M	12.0	1
95005-91XXX-5X	95005-91001-50M	12.0	1
95005-92XXX-3X	95005-92001-30M	12.0	1
95005-92XXX-5X	95005-92001-50M	12.0	1
95005-14XXX-1X	95005-14001-10M	14.0	1
95005-14XXX-2X	95005-14001-20M < 95005-14003-20M >	14.0 14.0	1 3
95005-14XXX-3X	95005-14001-30M	14.0	1
95005-14XXX-5X	95005-14001-50M	14.0	1
95005-17XXX-1X	95005-17001-10M	17.0	1
95005-17XXX-2X	95005-17001-20M	17.0	1
95005-17XXX-3X	95005-17001-30M	17.0	1
95005-17XXX-5X	95005-17001-50M	17.0	1

C 5

Vinyl hose				
Standard part number	Bulk part number	Bulk part		
		Inside diameter (mm)	Outside diameter (mm)	Length (m)
95003-01XXX-3X 95003-01XXX-60	95003-01001-60M < 95003-01003-60M >	2.9 2.9	6.8 6.8	1 3
95003-03XXX-3X 95003-03XXX-60	95003-03001-60M < 95003-03003-60M >	3.0 3.0	6.0 6.0	1 3
95003-05XXX-3X 95003-05XXX-60	95003-05001-60M < 95003-05003-60M > < 95003-05008-60M >	3.5 3.5 3.5	6.5 6.5 6.5	1 3 8
95003-07XXX-1X 95003-07XXX-20	95003-07001-10M < 95003-07003-10M >	4.0 4.0	7.0 7.0	1 3
95003-07XXX-3X 95003-07XXX-60	95003-07001-60M < 95003-07003-60M > < 95003-07008-60M >	4.0 4.0 4.0	7.0 7.0 7.0	1 3 8
95003-07XXX-7X	95003-07001-70M < 95003-07003-70M > < 95003-07008-70M >	4.0 4.0 4.0	7.0 7.0 7.0	1 3 8
95003-08XXX-1X	95003-08001-10M < 95003-08003-10M > < 95003-08008-10M >	4.5 4.5 4.5	6.5 6.5 6.5	1 3 8
95003-09XXX-3X 95003-09XXX-60	95003-09001-60M < 95003-09003-60M >	4.5 4.5	8.0 8.0	1 3
95003-12XXX-1X 95003-12XXX-20	95003-12001-10M < 95003-12003-10M > < 95003-12008-10M >	5.0 5.0 5.0	7.0 7.0 7.0	1 3 8
95003-10XXX-1X 95003-10XXX-20	95003-10001-10M < 95003-10003-10M >	5.0 5.0	8.0 8.0	1 3
95003-10XXX-3X 95003-10XXX-60	95003-10001-60M < 95003-10003-60M >	5.0 5.0	8.0 8.0	1 3
95003-11XXX-3X 95003-11XXX-60	95003-11001-60M < 95003-11003-60M > < 95003-11008-60M >	5.0 5.0 5.0	9.0 9.0 9.0	1 3 8
95003-14XXX-1X 95003-14XXX-20	95003-14001-10M < 95003-14003-10M >	6.0 6.0	9.0 9.0	1 3
95003-14XXX-3X	95003-14001-60M < 95003-14003-60M >	6.0 6.0	9.0 9.0	1 3
95003-17XXX-1X	95003-17001-10M < 95003-17003-10M >	7.0 7.0	9.0 9.0	1 3
95003-19XXX-1X 95003-19XXX-20	95003-19001-10M < 95003-19003-10M > < 95003-19008-10M >	7.0 7.0 7.0	11.0 11.0 11.0	1 3 8
95003-19XXX-3X 95003-19XXX-60	95003-19001-60M < 95003-19003-60M > < 95003-19008-60M >	7.0 7.0 7.0	11.0 11.0 11.0	1 3 8
95003-21XXX-1X 95003-21XXX-20	95003-21001-10M < 95003-21003-10M >	8.0 8.0	9.0 9.0	1 3
95003-23XXX-1X 95003-23XXX-20	95003-23001-10M < 95003-23003-10M >	8.0 8.0	12.0 12.0	1 3

Vinyl hose				
Standard part number	Bulk part number	Bulk part		
		Inside diameter (mm)	Outside diameter (mm)	Length (m)
95003-23XXX-3X 95003-23XXX-60	95003-23001-60M < 95003-23003-60M > < 95003-23008-60M >	8.0 8.0 8.0	12.0 12.0 12.0	1 3 8
95003-25XXX-1X 95003-25XXX-20	95003-25001-10M < 95003-25003-10M >	9.0 9.0	11.0 11.0	1 3
95003-25XXX-3X	95003-25001-60M < 95003-25003-60M >	9.0 9.0	11.0 11.0	1 3
95003-25XXX-7X	95003-25001-70M < 95003-25003-70M >	9.0 9.0	11.0 11.0	1 3
95003-27XXX-1X 95003-27XXX-20	95003-27001-10M < 95003-27003-10M >	9.0 9.0	13.0 13.0	1 3
95003-27XXX-3X 95003-27XXX-60	95003-27001-60M < 95003-27003-60M >	9.0 9.0	13.0 13.0	1 3
95003-33XXX-1X 95003-33XXX-20	95003-33001-10M < 95003-33003-10M >	10.0 10.0	14.0 14.0	1 3
95003-36XXX-1X 95003-36XXX-20	95003-36001-10M < 95003-36003-10M > < 95003-36008-10M >	11.0 11.0 11.0	13.0 13.0 13.0	1 3 8
95003-37XXX-3X 95003-37XXX-60	95003-37001-60M < 95003-37003-60M >	11.0 11.0	15.0 15.0	1 3
95003-38XXX-1X 95003-38XXX-20	95003-38001-10M < 95003-38003-10M >	12.0 12.0	13.0 13.0	1 3
95003-39XXX-1X 95003-39XXX-20	95003-39001-10M < 95003-39003-10M >	12.0 12.0	14.0 14.0	1 3
95003-40XXX-20	95003-40001-10M < 95003-40003-10M >	12.0 12.0	16.0 16.0	1 3
95003-40XXX-3X 95003-40XXX-60	95003-40001-60M < 95003-40003-60M >	12.0 12.0	16.0 16.0	1 3
95003-43XXX-1X 95003-43XXX-20	95003-43001-10M < 95003-43003-10M > < 95003-43008-10M >	13.0 13.0 13.0	15.0 15.0 15.0	1 3 8
95003-45XXX-1X 95003-45XXX-20	95003-45001-10M < 95003-45003-10M > < 95003-45008-10M >	14.0 14.0 14.0	18.0 18.0 18.0	1 3 8
95003-50XXX-1X 95003-50XXX-20	95003-50001-10M < 95003-50003-10M >	16.0 16.0	19.0 19.0	1 3
95003-50XXX-3X	95003-50001-60M < 95003-50003-60M >	16.0 16.0	19.0 19.0	1 3
95003-55XXX-1X 95003-55XXX-20	95003-55001-10M < 95003-55003-10M >	17.5 17.5	20.5 20.5	1 3
95003-60XXX-1X 95003-60XXX-20	95003-60001-10M < 95003-60003-10M >	22.0 22.0	27.0 27.0	1 3
95003-60XXX-3X 95003-60XXX-60	95003-60001-60M < 95003-60003-60M >	22.0 22.0	27.0 27.0	1 3

NOTE: X is displayed to represent the omitted numerals and letters of the roman alphabet.

◎ **CAUTION: It is DANGEROUS to confuse the fuel hose with the general purpose hose or vinyl hose.**
Never use a general purpose hose or vinyl hose in place of a fuel hose or vice versa. Always use the correct bulk part in the parts catalogue, according to the service manual or the instructions issued with the bulk part.

3. Computing the F.R.T.

When several jobs are performed at the same time, make the calculation in the following manner.

a. Jobs of non duplicated nature

The F.R.T. for the job is obtained by totalling the F.R.T. for each part replaced.

(Example) Replacement of cylinder head cover and clutch spring.

Service item	F.R.T.
Cylinder head cover	1.2
Clutch spring	0.9

The F.R.T. for the job is: 1.2+0.9=2.1

b. Jobs of duplicated nature

Take the F.R.T. for the last part to be replaced.

(Example) Replacement of piston and cylinder head gasket.

Service item	F.R.T.
Cylinder head gasket	3.2
Piston	3.7

The F.R.T. for the job is: 3.7

c. Jobs of partially related nature

Total up the F.R.T. for all of the parts replaced and then subtract the F.R.T. for the duplicated operation.

(Example) Replacement of gearshift drum and crankshaft assembly.

Service item	F.R.T.
Gearshift drum	*7.9
Crankshaft	*8.4
Crankcase disassembly	*7.7

The F.R.T. for the job is: (7.9+8.4)−7.7=8.6

Crankcase disassembly is the duplicated operations.

- The F.R.T shown with (*) includes engine removal and installation.
- The parts, having the same number of man-hour, are identified by a mark "•", and classified under the title of their representative work.

4. Operations other than replacing parts

a. Removal and installation

No.	Service item	F. R. T.
1	Engine	3.6
2	Cylinder head	3.2
3	Carburetor	0.9
4	Radiator	0.5

b. Adjustment, measurement and cleaning

Engine

No.	Service item	F. R. T.
1	Spark plug-adjustment and cleaning	0.4
2	Tappet adjustment	1.2
3	Carburetor idle-adjustment	0.1
4	Engine oil-inspection (excluding oil change)	0.1
5	Compression-pressure measurement	0.2
6	Battery-checking of electrolyte level and gravity	0.3
7	Carburetor-float level measurement	1.2
8	Oil strainer cleaning	*7.8
9	Throttle operation-adjustment	0.1
10	Carburetor synchronization-adjustment	0.6
11	Exterior of radiator corecleaning	0.3

Frame

No.	Service item	F. R. T.
1	Front brake-air bleeding	0.2
2	Rear brake-adjustment	0.1
3	Brake-operation test	0.1
4	Headlight-aimings	0.2
5	Front wheel balance	0.8
6	Rear wheel balance	1.0

c. Overhaul

No.	Service item	F. R. T.
1	Carburetor	2.0

B 2

Instructions pour l'utilisation du catalogue de piéces

- **Ce catalogue de pièces a été préparé en se basant sur les dernières informations disponibles au 20 juin 1998.**
  - Voir le "Nouvelles catalogue de pièces" pour toute révision faite après le 20 juin 1998.
- Les langues utillisées dans ce catalogue de pièces sont arrangées en ordre alphabétique en anglais. (Anglais–Français –Allemand–Espagnol)
- **Toujours spécifier le numéro de pièce lors de la commande d'une pièce.**
  - Vérifier le modèle, le type, les numéros de série, la couleur, le fabricant et la taille comme il convient avant de commander une pièce.
  - Noter que les illustrations (schémas de pièce) peuvent varier en forme par rapport aux pièces actuelles.
    Elles sont simplement données pour vous aider à vous reporter aux pièces.
- **Lorsque des modifications ou des additions au catalogue de pièces sont apportées, une édition révisée est publiée à un moment approprié, avec un numéro de révision progressif sur la couverture. Nous recommandons d'obtenir ces révisions afin de garder à tout moment le catalogue de pièces à jour. Pour vérifier si une révision du catalogue de pièces a été publiée, prière de contacter votre distributeur HONDA.**

Date de parution de version initiale 20 juillet 1996
HONDA MOTOR CO., LTD.

TABLE DES MATIERES

	N° d'adresse	
• Comment se reporter à une information sur les pièces	B 3	1
• Structure du catalogue de pièces	B 4	
• Lorsque les pièces ont été révisées	B 5	
• Abréviations utilisées dans le catalogue de pièces	B 5	
• Comment vérifier le bloc de pièce et les numéros de série	B 6	
• N°s de modèles, codes de zone et série applicables	B 6	
• Composition du numéro d'identification du véhicule (N.I.V.)	B 8	
• Identification couleur	B 10	
• Table de couleur	B 11	
• Flexible d'alimentation, flexibles à but général et flexible en vinyle	C 4	
• Emploi de durée uniform de temps de reparation (T.D.R.)	C 7	
• Index illustré	C 10	
• Groupe moteur	E 1	2
• Groupe cadre	K 1	3
• Index des numéros	2-J 1	4
• Index des denominations de pièces	2-K 1	5

B 3

Comment se reporter à une information sur les pièces

Ⓐ Référence avec "Index illustré"

F 2 — GROUPE MOTEUR

* Le n° de réf. indiqué dans l'illustration d'index peut être différent de celui utilisé dans le texte.

E-1 G1	E-2 G4	E-3 G5
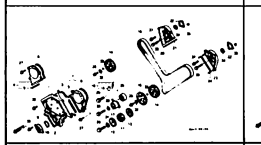	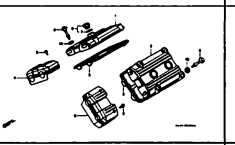	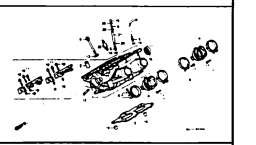
E-3-1 G7	E-4 G9	E-5 G13

Ⓑ Référence avec "Index des numéros"

2-G 1 — INDEX DES NUMEROS

N°de pièce	N°de Adresse			
		11554-MT3-003	G1	1
			I13	
		11561-MT3-000	H3	1
		11565-MY3-000	H3	1
			I14	
				1
		12000		1
		12010-MT3-010	G5	1
06000		12020-MT3-010	G7	1
		12204-MT4-305	G5	1
06111-MAJ-A00	I13		G7	
06112-MAJ-A00	I14	12209-MLO-722	G9	
06431-MA3-405	K16		I13	
	L1	12251-MT3-004	G5	1
	L3		G7	1
	L16		I13	1
	M1	12311-MT3-000	G4	1
06435-MAJ-G41	M1	12321-MT3-000	G4	1

Ⓒ Rérérence avec "Index des denominations de pièce"

2-H 1 — INDEX DES DENOMINATIONS

Description	N°de Adresse	N°de réf.	D
[A]			AGRAFE
ACCOUPLEMENT DE PIGNON	M6	11	
	M10	13	AGRAFE
ADAPTEUR DE CHAPEAU DE RESERVE	2-D1	3	
AGRAFE A DE DURITE DE FREIN			
AR.	L9	1	
	L13	1	
AGRAFE B DE DURITE DE FREIN			
AR.	L13	2	
AGRAFE B DE DURITE DE FREIN			
AV.	K9	1	
AGRAFE COMP. TUYAU	H14	2	
AGRAFE DE COUVERCLE DE			
CARROSSERIE	K4	30	
	N9	15	AGRAFE
	2-D15	46	AGRAFE
AGRAFE DE DURITE DE			
RESPIRATION	G13	2	AMORTI
	I6	4	

G 1 — N° d'adresse

E-1 — N° de bloc

Couvercle avant/ Courroie de distribution

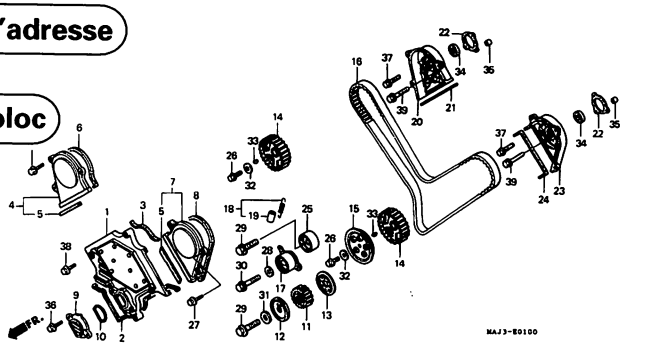

Item d'entretien	T.D.R.
COUVERCLE COMP. PRINCIPAL	2.5
CACHE COMP. AV. D.	0.4
.CACHE COMP. AV. G.	
CACHE COMP. DE DISTRIBUTION	0.3
POULIE DE COMMANDE DE COURROIE DISTRIBUTION.	3.0
POULIE MENE DE COURROIE DISTRIBUTION.	2.9
(AJOUTER 0,1 POUR CHAQUE.)	
.COURROIE DE DISTRIBUTION	
GUIDE DE POULIE MENEE DE COURROIE DE DISTRIBUTION.	0.5
TENDEUR COMP. DE COURROIE DE DISTRIBUTION.	2.7
.POULIE DE RENVOI DE COURROIE DE DISTRIBUTION	
SUPPORT D'ARBRE A CAMES	3.3
(AJOUTER 0,3 POUR CHAQUE.)	

N°de. réf.	N°de pièce	Description	Q'te néc. S	T	V	AS	AT	AV	N°de série	Code de région
1	11520-MT3-000	COUVERCLE COMP. PRINCIPAL	1	1	1	1	1	1		
2	11524-MT3-000	JOINT, COUVERCLE PRINCIPAL AV.	1	1	1	1	1	1		
3	11525-MT3-000	JOINT, COUVERCLE PRINCIPAL AV. (B)	1	1	1	1	1	1		
4	11530-MT3-000	CACHE COMP. AV. D.	1	1	1	1	1	1		
5	11533-MT3-300	CAOUTCHOUC DE COUVERCLE AV.	2	2	2	2	2	2		
6	11535-MT3-000	JOINT DE COUVERCLE AV. D.	1	-	-	1	-	-		
*	11535-MAJ-G20	JOINT DE COUVERCLE AV. D.	-	1	1	-	1	1		
7	11540-MT3-000	CACHE COMP. AV. G.	1	1	1	1	1	1		
8	11545-MT3-000	JOINT DE COUVERCLE AV. G.	1	-	-	1	-	-		
*	11545-MAJ-G20	JOINT DE COUVERCLE AV. G.	-	1	1	-	1	1		
9	11551-MT3-000	CACHE COMP. DE DISTRIBUTION	1	1	1	1	1	1		
10	11554-MT3-003	JOINT DE CACHE DE DISTRIBUTION	1	1	1	1	1	1		
11	13621-PM3-013	POULIE DE COMMANDE DE COURROIE DISTRIBUTION (HITACHI)	1	1	1	1	1	1		
12	13622-MT3-000	PLAQUE GUIDE A DE COURROIE DE DISTRIBUTION	1	1	1	1	1	1		
13	13623-MT3-000	PLAQUE GUIDE B DE COURROIE DE DISTRIBUTION	1	1	1	1	1	1		
14	14211-MT3-003	POULIE MENE DE COURROIE DISTRIBUTION	2	2	2	2	2	2		
15	14212-MT3-000	GUIDE DE POULIE MENEE DE COURROIE DE DISTRIBUTION	1	1	1	1	1	1		
16	14401-MT3-004	COURROIE DE DISTRIBUTION	1	1	1	1	1	1		
17	14510-MT3-003	TENDEUR COMP. DE COURROIE DE DISTRIBUTION	1	1	1	1	1	1		

1996.10.20 F G1

74

B 4

Structure du catalogue de pièces

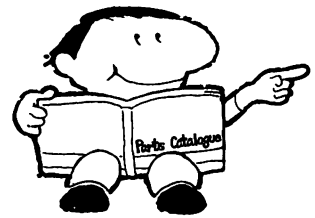

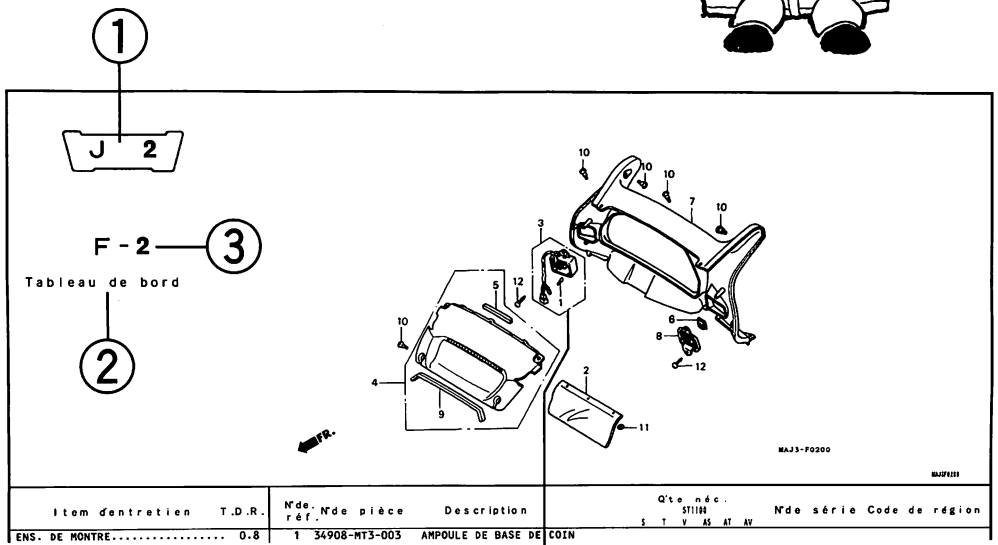

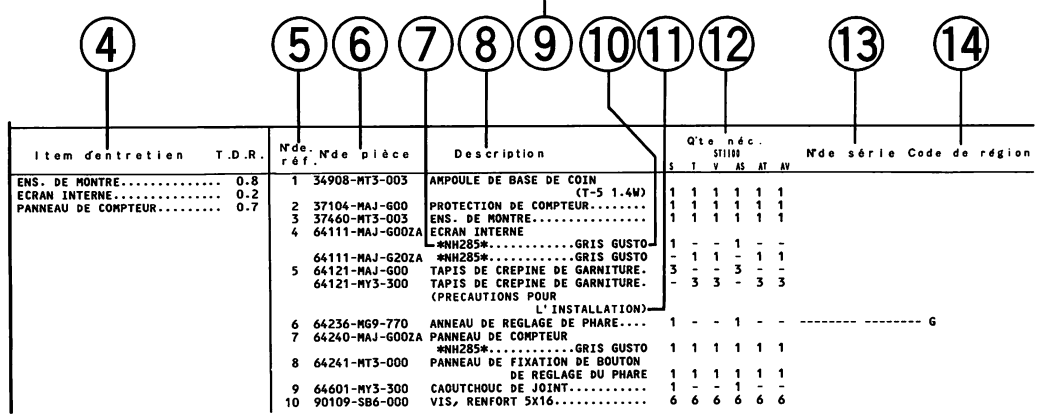

Item d'entretien	T.D.R.	N°de réf.	N°de pièce	Description	S	T	V	AS	AT	AV	N°de série	Code de région
ENS. DE MONTRE.....	0.8	1	34908-MT3-003	AMPOULE DE BASE DE COIN (T-5 1.4W)	1	1	1	1	1	1		
ECRAN INTERNE.....	0.2	2	37104-MAJ-G00	PROTECTION DE COMPTEUR.....	1	1	1	1	1	1		
PANNEAU DE COMPTEUR.....	0.7	3	37460-MT3-003	ENS. DE MONTRE.....	1	1	1	1	1	1		
		4	64111-MAJ-G00ZA	ECRAN INTERNE *NH285*.....GRIS GUSTO	1	-	-	1	-	-		
			64111-MAJ-G20ZA	*NH285*.....GRIS GUSTO	-	1	1	-	1	1		
		5	64121-MAJ-G00	TAPIS DE CREPINE DE GARNITURE.	3	-	-	3	-	-		
			64121-MY3-300	TAPIS DE CREPINE DE GARNITURE. (PRECAUTIONS POUR L'INSTALLATION)	-	3	3	-	3	3		
		6	64236-MG9-770	ANNEAU DE REGLAGE DE PHARE....	1	-	-	1	-	-	--------	-------- G
		7	64240-MAJ-G00ZA	PANNEAU DE COMPTEUR *NH285*.....GRIS GUSTO	1	1	1	1	1	1		
		8	64241-MT3-000	PANNEAU DE FIXATION DE BOUTON DE REGLAGE DU PHARE	1	1	1	1	1	1		
		9	64601-MY3-300	CAOUTCHOUC DE JOINT.....	1	-	-	1	-	-		
		10	90109-SB6-000	VIS, RENFORT 5X16.....	6	6	6	6	6	6		

① Numéro d'adresse
- Le N° d'adresse est fourni (à la place du N° de page) pour vous aider à vous reporter à la pièce avec le N° de pièce ou la désignation de pièce.

② Titre de bloc

③ Numéro de bloc

④ Item d'entretien/Temps de réparation

⑤ Numéro de référence
- Numéro de titre marqué entre parenthèses ou les parenthèses indiquent qu'il continue de la page précédente.

⑥ Numéro de pièce

⑦ Code de couleurs HONDA

⑧ Description

⑨ Ensembles
- Les sections encadrées de lignes brisées dans les schémas de vue éclatée sont disponibles comme ensembles complets. (Leurs pièces individuelles peuvent également être obtenues.)

⑩ Description de couleur

⑪ Note
- Les notes sont indiquées entre parenthèses dans la colonne désignation de pièce.

⑫ Quantité nécessaire
- La Q'té néc. indiquée dans la ou les parenthèses indique la pièce en option.
- La Q'té néc. marquée d'un "N" indique la pièce en option qui devrait être sélectionnée le cas échéant.
- La Q'té néc. indique le numéro de la pièce utilisée dans le bloc.

⑬ Numéro de série

⑭ Code de région
- Lorsque la colonne du code de région est vierge, cela indique que la pièce est applicable à tous les types.

B 5

Lorsque les pièces ont été révisées

N°de réf.	N°de pièce	Description	Q'te néc. ST1100 V	AS	AT	AV	N°de série
1	06431-MA3-405	JEU D'ETANCHEITE, PISTON.....	-	4	-	-	
2	16106-KW7-900	CLIP B DE TUYAU.....	-	1	-	-	
3	17368-KV7-671	AGRAFE DE TUYAU.....	-	1	-	-	
4	38520-MAJ-780	CAPTEUR, VITESSE ROUE AV.....	-	1	-	-	-------- 4500529
			-	1	-	-	(-------- --------)
			-	1	-	-	-------- 4500424
			-	1	-	-	-------- (SM550041)
	38520-MAJ-781	CAPTEUR, VITESSE ROUE AV.....	-	1	-	-	4500530 --------
			-	1	-	-	4500425 --------
			-	1	-	-	-------- --------
			-	1	-	-	(SM550042) --------
5	43352-568-003	VIS DE PURGE.....	-	2	-	-	
6	43353-461-771	CHAPEAU, PURGEUR.....	-	2	-	-	

Le numéro a été utilisé du modèle initial sans révision.

Lorsqu'indiqué au côté gauche, il est approprié aux modèles du N° SM550042 et suivants.

Lorsqu'indiqué au côté droit, il est approprié aux modèles jusqu'au N° SM550041.

Abréviations utilisées dans le catalogue de pièces

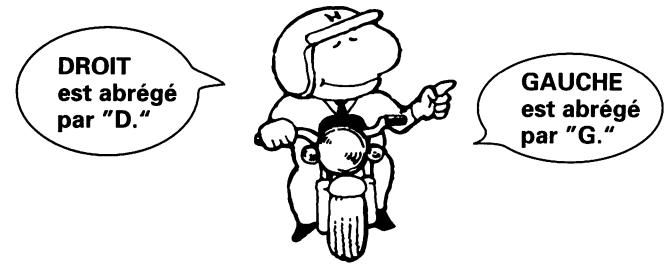

* "G." ou "D." dans la description d'une pièce signifie le côté GAUCHE ou le côté DROIT. Déterminer la gauche ou la droit comme si vous étiez assis sur la selle de la motocyclette.

●Les abréviations suivantes sont utilisées dans le catalogue de pièces.

ENS. ..... Ensemble
COMP. ..... Complet
STD. ..... Standard
MM..... Millimètre
G ..... Gramme
T(22T) ..... Dent (22dents)
A ..... Ampère
V ..... Volt
W ..... Watt
WL ..... Avec étiquetage
WOL ..... Sans étiquetage
KPH ..... Kilomètre à l'heure
MPH ..... Mille à l'heure
L.E.D. ..... Diode émettrice de lumière
L(100L) ..... Maillon (100maillons)
C.A. ..... Courant alternatif
C.D. ..... Courant continu
AV. ..... Avant
AR. ..... Arrière
D. ..... Droit
G. ..... Gauche
HEX. ..... Hexagonal
A.M. ..... Marque gommée
T.M. ..... Marque de transcription
C.D.I. ..... Allumage à décharge de condensateur
ABS ..... Frein d'ant-blocage
TCS ..... Régulateur de traction

B 6

Comment vérifier le bloc de pièce et les numéros de série

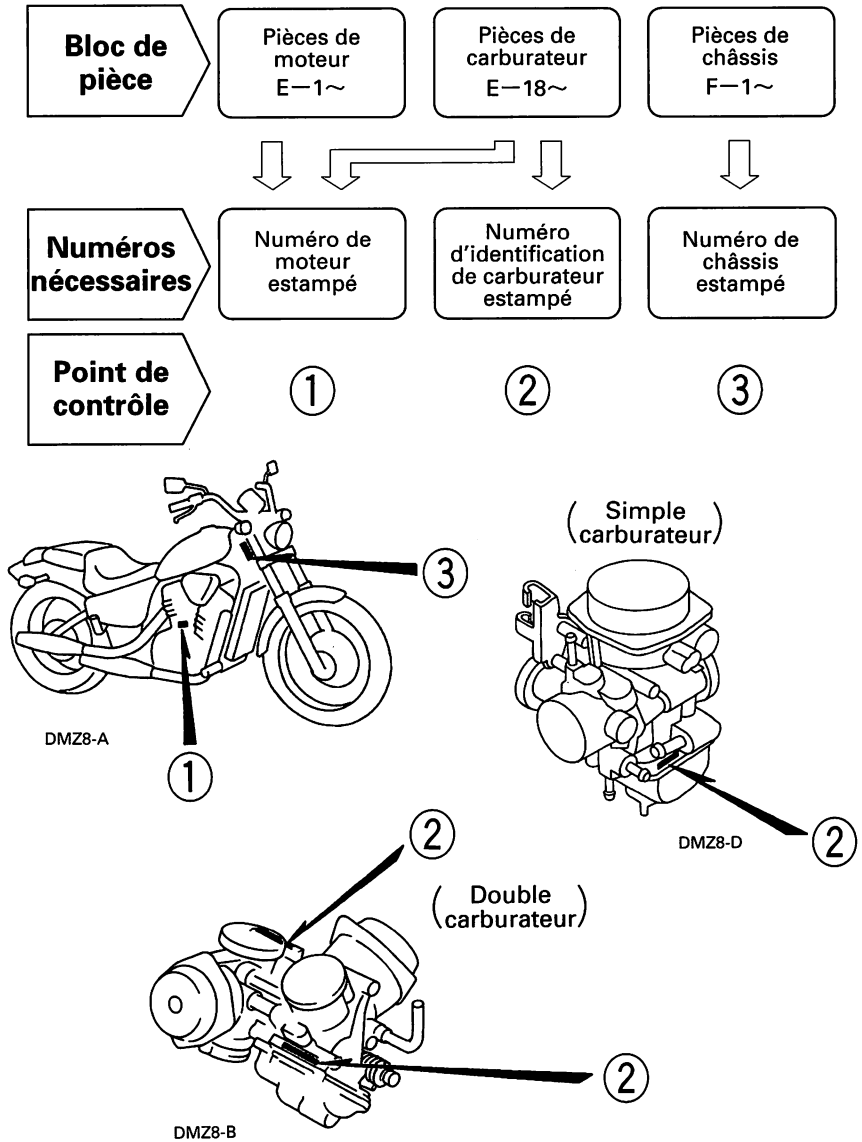

N°s de modèles, codes de zone et série applicables

Les N°s de série applicables modèles et codes de zone précisés dans ce catalogue de pièces détachées peuvent être identifiés de la facon suivante.

Les pièces comportant des codes de zone sont exclusivement réservées aux modèles destinés aux pays spécifiés.

Si aucun code de zone n'est précisé, les pièces sont communes à tous les modèles.

Model	Code de zone	Type	N° de série applicable du moteur	N° de série applicable du cadre	N° d'identification applicable du carburateur
VT600Cv	AR	Autriche	PC21E-2900001~	JH2PC21B* VM720001~	VDF1J [B]
	CM	Canada		JH2PC212* VM800001~	VDFDA [C]
	E	R. U.		JH2PC21B* VM720001~	VDF1G [B]
	ED	Ventes directes Europe			
	F	France			
	FI	Finlande		JH2PC21C* VM720001~	
	G	Allemagne (*1)		JH2PC21B* VM720001~	
	SI	Singapour		JH2PC219* VM100001~	VDFDA [C]
	SP	Espagne		JH2PC21B* VM720001~	VDF1G [B]
	SW	Suisse		JH2PC21E* VM720001~	VDFFE [A]
	U	Australie		JH2PC21U* VM400001~	VDF1G [B]
	2G	Allemagne (*2)	PC21E-6300001~	JH2PC21D* VM720001~	
	2IT	Italie (*2)			VDF1G [P]
	2PO	Portugal (*2)			VDF1G [B]

B 7

Modèle	Code de zone	Type	N° de série applicable du moteur	N° de série applicable du cadre	N° d'identification applicable du carburateur
VT600Cw	AR	Autriche	PC21E-5000001~	JH2PC21B∗ WM730001~	VE5AA A
	E	R. U.			
	ED	Ventes directes Europe			
	F	France			
	FI	Finlande		JH2PC21C∗ WM730001~	
	G	Allemagne (∗1)		JH2PC21B∗ WM730001~	
	SP	Espagne			
	SW	Suisse		JH2PC21E∗ WM730001~	VE5AD A
	U	Australie		JH2PC21U∗ WM500001~	VE5AA A
	2G	Allemagne (∗2)	PC21E-6400001~	JH2PC21D∗ WM730001~	VE5AA P
	2IT	Italie (∗2)			
	2PO	Portugal (∗2)			
VT600Cx	AR	Autriche	PC21E-5100001~	JH2PC21B∗ XM740001~	VE5AA A
	CM	Canada	PC21E-4100001~	JH2PC212∗ XM900001~	VE5AC A
	E	R.U.	PC21E-5100001~	JH2PC21B∗ XM740001~	VE5AA A
	ED	Ventes directes Europe			
	F	France			
	FI	Finlande		JH2PC21C∗ XM740001~	
	G	Allemagne (∗1)		JH2PC21B∗ XM740001~	
	SP	Espagne	PC21E-5100001~	JH2PC21B∗ XM740001~	VE5AA A
	SW	Suisse		JH2PC21E∗ XM740001~	VE5AD A
	U	Australie		JH2PC21U∗ XM510001~	VE5AA A
	2G	Allemagne (∗2)	PC21E-6500001~	JH2PC21D∗ XM740001~	VE5AA P
	2IT	Italie (∗2)			
	2PO	Portugal (∗2)			
VT600CDv	CM	Canada	PC21E-2900001~	JH2PC215∗ VM400001~	VDFDA C
VT600CDw	CM	Canada	PC21E-4000001~	JH2PC215∗ WM500001~	
VT600CDx	CM	Canada	PC21E-4100001~	JH2PC215∗ XM900001~	VE5AC A
VT600CD2x	CM	Canada		JH2PC218∗ XM900001~	
	SI	Singapour		JH2PC219∗ XM110001~	

(∗1) Type de puissance toute
(∗2) Type de 34 chevaux

∗ En ce qui concerne les numéros d'identification de carburateur, seules les sections soulignées d'une ligne pointillée de l'exemple ci-dessous sont utilisées pour l'immatriculation.

VDF1G B KC ア

● Tableau de sélection pour serrure ou clef brute

Pour choisir la serrure ou la clé brute, se reporter au tableau suivant.

Type	N° de clef
TYPE 1	A∗∗ , B∗∗
TYPE 2	C∗∗ , D∗∗

∗: 0, 1, 2, 3, 4, 5, 6, 7, 8 ou 9

Composition du numéro d'identification du véhicule (N.I.V.) Canada type

	I.C.M.	S.D.V.	S.I.V.
(Exemple)	J H 2	R C 0 4 0	* B M 2 0 0 0 0 1

I.C.M. ..... Identificateur du constructeur du monde
S.D.V. ..... Section descriptive du véhicule
S.I.V. ..... Section indicatrice du véhicule

Tous les changements ou modifications des pièces réverbéreront directement à la S.D.V. et à la S.I.V.
Un numéro de S.I.V. sera indiqué sur la colonne "No. de série" du catalogue de pièces si une pièce sera changée ou modifiée.

Numéro de série de production

Symbole de l'usine

A .... Usine OHIO aux Etats-Unis
B .... Usine ALOST en Belgique
C .... Usine SAITAMA au Japon
D .... Usine GUADALAJARA au Méjico
E .... Usine MONTESA en Espagne
F .... Usine ATESSA en Italie
K .... Usine KUMAMOTO au Japon
M ... Usine HAMAMATSU au Japon
R .... Usine MANAUS au Brésil
S .... Usine SUZUKA au Japon
T .... Usine TOCHIGI au Japon

Modèle année

(Exemple) B.....1981 C.....1982 D.....1983·····X.....1999 <Sauf I.O.Q.U>

Chiffre de contrôle

Ce code sert de détecter des erreurs dans le N.I.V. et se compose d'un numéro d'un chiffre seul (0-9) ou d'une lettre "K". Il ne comporte aucun rapport direct avec S.D.V. et S.I.V.

Code de description du véhicule

(Exemple) RC040 ..... CB750F NC030 ..... CB400T
Voir: Item No. 10.

Fabrication et type du véhicule

JH2 ....HONDA, Motocyclette (Fabriquée au Japon)
1HF ....HONDA, Motocyclette (Fabriquée aux Etats-Unis)
YC1 ....HONDA, Motocyclette (Fabriquée en Belgique)
9C2 ....HONDA, Motocyclette (Fabriquée au Brésil)
3H1 ....HONDA, Motocyclette (Fabriquée au Méjico)
VTM ...HONDA, Motocyclette (Fabriquée en Espagne)
ZDC....HONDA, Motocyclette (Fabriquée en Italie)
JH3 ....HONDA, Vehicule tout terrain (Fabriquée au Japon)
478 ....HONDA, Vehicule tout terrain (Fabriquée aux Etats-Unis)

Composition du numéro d'identification du véhicule (N.I.V.). 1996~

	I.C.M.	S.D.V.					S.I.V.					
(Exemple)	J	H	2	P	E	0	4	A	*	K	M	2	0	0	0	0	1

I.C.M. ..... Identificateur du constructeur du monde
S.D.V. ..... Section descriptive du véhicule
S.I.V. ..... Section indicatrice du véhicule

Tous les changements ou modifications des pièces réverbéreront directement à la S.D.V. et à la S.I.V.
Un numéro de S.I.V. sera indiqué sur la colonne "No. de série" du catalogue de pièces si une pièce sera changée ou modifiée.

Numéro de série de production

Symbole de l'usine

A .... Usine OHIO aux Etats-Unis
B .... Usine ALOST en Belgique
C .... Usine SAITAMA au Japon
D .... Usine GUADALAJARA au Méjico
E .... Usine MONTESA en Espagne
F .... Usine ATESSA en Italie
K .... Usine KUMAMOTO au Japon
M ... Usine HAMAMATSU au Japon
R .... Usine MANAUS au Brésil
S .... Usine SUZUKA au Japon
T .... Usine TOCHIGI au Japon

Modèle année

(Exemple) K.....1989 L.....1990 M.....1991·····X.....1999 <Sauf I.O.Q.U>

Chiffre de contrôle

Ce code sert de détecter des erreurs dans le N.I.V. et se compose d'un numéro d'un chiffre seul (0-9) ou d'une lettre "K". Il ne comporte aucun rapport direct avec S.D.V. et S.I.V.

Variante • Version
Spécification

Code de description du véhicule

(Exemple) PE04 ..... XR600R RC30 ..... VFR750R
Voir: Item No. 10.

Fabrication et type du véhicule

JH2 ....HONDA, Motocyclette (Fabriquée au Japon)
1HF ....HONDA, Motocyclette (Fabriquée aux Etats-Unis)
YC1 ....HONDA, Motocyclette (Fabriquée en Belgique)
9C2 ....HONDA, Motocyclette (Fabriquée au Brésil)
3H1 ....HONDA, Motocyclette (Fabriquée au Méjico)
VTM ...HONDA, Motocyclette (Fabriquée en Espagne)
ZDC....HONDA, Motocyclette (Fabriquée en Italie)
JH3 ....HONDA, Vehicule tout terrain (Fabriquée au Japon)
478 ....HONDA, Vehicule tout terrain (Fabriquée aux Etats-Unis)

Identification couleur

- Lors de la commande de pièces, vérifier le nom du modèle, la couleur principale et le code en vérifiant la couleur d'identification "IDENTIFICATION COULEUR" sur le véhicule.
- Lors de la commande d'une pièce en couleur, utiliser le tableau de couleur dans instruction d'utilisation du catalogue des pièces.

VT600CV

COLOR NH-1

CODE NH1K

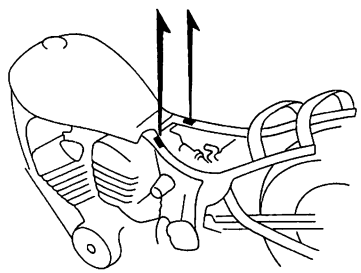

DMZ8-C

	MODELE		VT600CV				
	COULEUR		Noir NH-1	Noir NH-1	Jaune perle brilliant Y-124P	Modèle applicable	
	CODE		NH1K	NH1H	Y124B	Premier modèle applicable	Dernier modèle applicable
N°	Nom des piéces de couleur	Numéro de piéce de base					
1	AUVENT COMP. AR. (WL)	80120-MZ8-G00	ZC	ZA	ZB		
2	BANDE, CAPOT AR. CENTRAL	80124-MZ8-B50	ZB	--	ZD		
3	BANDE, CAPOT AR. CENTRAL	80124-MZ8-G00	--	ZA	--		
4	BRAS OSCILLANT, AR.	52200-MZ8-305	ZA	ZA	ZA		
5	CALANDRE DE RADIATEUR	19032-MR1-010	ZB	ZB	ZB		
6	CHAPEAU DE PIVOT	90302-MR1-000	ZC	ZC	ZC		
7	CORPS COMP. CADRE	50100-MZ8-B40	ZA	ZA	ZA		
8	CORPS COMP. CADRE	50100-MZ8-B40	ZA	ZA			

Table de couleur

- Quand on commande des pièces de couleur, se reporter au tableau cí-dessous et utiliser le numéro de pièce quise compose du numéro de pièce de base correspondant auqel a été ajouté un symbole de coloris.
  (Par ex., si l'on veut commander un GARDE–BOUE COMP. AV. de couleur jaune perle brilliant → 61100-MR1-000ZQ)
- Les rayures et les étiquettes autres qui les étiquettes d'avertissement sont incluses dans les pièces dont la désignation se termine par WL.
- Les rayures et les étiquettes ne sont pas incluses dans les pièces dont la désignation se termine par WOL.

VT600C (VT600Cv) JH2PC21 * * VM720001~ ..... AR, E, ED, F, FI, G, SP, SW, 2G, 2IT, 2PO
VT600C (VT600Cv) JH2PC21U * VM400001~ ..... U

	MODELE		VT600CV						
	COULEUR		Noir NH-1	Noir NH-1	Jaune perle brilliant Y-124P	Modèle applicable		Code de zone	N° de adresse applicable
	CODE		NH1K	NH1H	Y124B	Premier modèle applicable	Dernier modèle applicable		
N°	Nom des piéces de couleur	Numéro de piéce de base							
1	AUVENT COMP. AR. (WL)	80120-MZ8-G00	ZC	ZA	ZB				2-E12
2	BANDE, CAPOT AR. CENTRAL	80124-MZ8-B50	ZB	--	ZD				2-I4
3	BANDE, CAPOT AR. CENTRAL	80124-MZ8-G00	--	ZA	--				2-I4
4	BRAS OSCILLANT, AR.	52200-MZ8-305	ZA	ZA	ZA				2-E4
5	CALANDRE DE RADIATEUR	19032-MR1-010	ZB	ZB	ZB				2-H4
6	CHAPEAU DE PIVOT	90302-MR1-000	ZC	ZC	ZC				2-G15
7	CORPS COMP. CADRE	50100-MZ8-B40	ZA	ZA	ZA			AR,E,ED,F,SP,SW	2-G11
8	CORPS COMP. CADRE	50100-MZ8-B40	ZA	ZA	ZA			U,2IT,2PO	2-G11
9	CORPS COMP. CADRE	50100-MZ8-B50	ZA	ZA	ZA			FI,G,2G	2-G11
10	COUVERCLE CENTRAL AV.	63700-MR1-000	ZD	ZD	ZD				2-G14
11	COUVERCLE LATERAL AV. D.	63500-MR1-000	ZC	ZC	ZC			AR,E,ED,F,SP,SW	2-G13
12	COUVERCLE LATERAL AV. D.	63500-MR1-000	ZC	ZC	ZC			U,2IT,2PO	2-G14

B 12

VT600C (VT600Cv) JH2PC21 * * VM720001~ ..... AR, E, ED, F, FI, G, SP, SW, 2G, 2IT, 2PO
VT600C (VT600Cv) JH2PC21U * VM400001~ ..... U

N°	MODELE		VT600CV						
	COULEUR		Noir NH-1	Noir NH-1	Jaune perle brilliant Y-124P	Modèle applicable		Code de zone	N° de adresse applicable
	CODE		NH1K	NH1H	Y124B	Premier modèle applicable	Dernier modèle applicable		
	Nom des piéces de couleur	Numéro de piéce de base							
13	COUVERCLE LATERAL AV. D.	63500-MR1-610	ZE	ZE	ZE			FI,G,2G	2-G13
14	COUVERCLE LATERAL AV. G.	63600-MR1-000	ZC	ZC	ZC				2-G14
15	COUVERCLE LATERAL D.	83600-MR1-000	ZC	ZC	ZT				2-C3
16	COUVERCLE LATERAL G.	83700-MR1-000	ZC	ZC	ZV				2C-4
17	EMBLEME DE RESERVOIR D'ESSENCE D.	17536-MZ8-B50	ZA	ZA	ZA				2-I2
18	EMBLEME DE RESERVOIR D'ESSENCE G.	17537-MZ8-B50	ZA	ZA	ZA				2-I2
19	ENS. SIEGE DOUBLE	77200-MY0-870	ZA	ZA	ZA				N14
20	ETIQUETTE D'ESSENCE	87586-MB6-870	ZF	ZF	ZF			U	2-H16
21	ETIQUETTE D'ESSENCE	87586-MR6-670	ZA	ZA	ZA			E,SI	2-H16
22	ETIQUETTE DE COULEUR	87565-MZ8-G00	ZA	ZB	ZC				2-H14
23	GARDE-BOUE COMP. AV.	61100-MR1-000	ZC	ZC	ZQ				M5
24	JEU DE RESERVOIR D'ESSENCE (WL)	17520-MZ8-B50	ZG	ZH	ZJ				N7
25	MARQUE DE ROBINET D'ESSENCE	83607-KV3-300	ZD	ZD	ZD				N9
26	PLAQUE INFERIEURE DE SUPPORT DE MOTEUR AV.	50177-MR1-000	ZC	ZC	ZC				2-G11
27	PLAQUE SUPERIEURE DE SUPPORT DE MOTEUR AV.	50176-MR1-000	ZC	ZC	ZC				2-G11
28	RAYURE D'AUVENT AR. D.	80122-MZ8-B50	ZB	--	ZD				2-I2
29	RAYURE D'AUVENT AR. D.	80122-MZ8-G00	--	ZA	--				2-I3
30	RAYURE D'AUVENT AR. G.	80123-MZ8-B50	ZB	--	ZD				2-I3
31	RAYURE D'AUVENT AR. G.	80123-MZ8-G00	--	ZA	--				2-I3

B 13

VT600C (VT600Cv) JH2PC212 * VM800001~ ..... CM
VT600C (VT600Cv) JH2PC219 * VM100001~ ..... SI

N°	MODELE		VT600CV				
	COULEUR		Noir NH-1	Modèle applicable		Code de zone	N° de adresse applicable
	CODE		NH1	Premier modèle applicable	Dernier modèle applicable		
	Nom des piéces de couleur	Numéro de piéce de base					
1	AUVENT COMP. AR.	80120-MR1-670	ZC				2-E11
2	BRAS OSCILLANT, AR.	52200-MZ8-305	ZA				2-E4
3	CALANDRE COMP. RADIATEUR	19031-MR1-671	ZE				2-H4
4	CALANDRE DE RADIATEUR	19032-MR1-010	ZB				2-H4
5	CHAPEAU DE PIVOT	90302-MR1-000	ZC				2-G15
6	CORPS COMP. CADRE	50100-MZ8-B00	ZA				2-G11
7	COUVERCLE CENTRAL AV.	63700-MR1-000	ZD				2-G14
8	COUVERCLE LATERAL AV. D.	63500-MR1-000	ZC				2-G13
9	COUVERCLE LATERAL AV. G.	63600-MR1-000	ZC				2-G14
10	ENS. SIEGE DOUBLE	77200-MY0-870	ZA				N14
11	ETIQUETTE D'ESSENCE	87586-MR6-670	ZA			SI	2-H16
12	ETIQUETTE DE COULEUR	87565-MZ8-E80	ZA				2-H14
13	GARDE-BOUE COMP. AV.	61100-MR1-000	ZC				M5
14	JEU DE COUVERCLE, LATERAL D. (WL)	83620-MZ8-E60	ZA				2-C4
15	JEU DE COUVERCLE, LATERAL G. (WL)	83720-MZ8-E60	ZA				2-C5
16	JEU DE RESERVOIR D'ESSENCE (WL)	17520-MZ8-E80	ZA				N7
17	MARQUE DE COUVERCLE LATERAL D.	83614-MZ8-E60	ZA				2-I6
18	MARQUE DE RESERVOIR D'ESSENCE D.	17536-MZ8-E80	ZC				2-I5
19	MARQUE DE RESERVOIR D'ESSENCE G.	17537-MZ8-E80	ZC				2-I6
20	MARQUE DE ROBINET D'ESSENCE	83607-KV3-300	ZD				N9
21	PLAQUE INFERIEURE DE SUPPORT DE MOTEUR AV.	50177-MR1-000	ZC				2-G11
22	PLAQUE SUPERIEURE DE SUPPORT DE MOTEUR AV.	50176-MR1-000	ZC				2-G11

B 14

VT600C (VT600Cw) JH2PC21 * * WM730001~ ..... AR, E, ED, F, FI, G, SP, SW, 2G, 2IT, 2PO
VT600C (VT600Cw) JH2PC21U * WM500001~ ..... U

N°	MODELE		VT600CW						
	COULEUR		Noir NH-1	Rouge-U gloire candi R-101C-U	Vert perle sierra G-156P	Modèle applicable		Code de zone	N° de adresse applicable
	CODE								
N°	Nom des piéces de couleur	Numéro de piéce de base	NH1	R101	G156	Premier modèle applicable	Dernier modèle applicable		
1	AUVENT COMP. AR.	80120-MZ8-G20	ZB	ZC	ZA				2-E12
2	BRAS OSCILLANT, AR.	52200-MZ8-305	ZA	ZA	ZA				2-E4
3	CORPS COMP. CADRE	50100-MZ8-G20	ZA	ZA	ZA				2-G11
4	COUVERCLE LATERAL D.	83600-KW9-690	ZA	ZC	ZB				2-C3
5	COUVERCLE LATERAL G.	83700-MR1-000	ZC	ZG	YA				2-C4
6	ETIQUETTE D'ESSENCE	87586-MB6-870	ZF	ZF	ZF			U	2-H16
7	ETIQUETTE D'ESSENCE	87586-MR6-670	ZA	ZA	ZA			E	2-H16
8	ETIQUETTE DE COULEUR	87565-MZ8-G20	ZA	ZB	ZC				2-H15
9	GARDE-BOUE COMP. AV.	61100-MR1-000	ZC	ZE	ZV				M5
10	JEU DE RESERVOIR D'ESSENCE (WL)	17520-MZ8-G20	ZD	ZB	ZC				N10
11	MARQUE DE RESERVOIR D'ESSENCE D.	17536-MZ8-E80	ZC	--	--				2-I5
12	MARQUE DE RESERVOIR D'ESSENCE D.	17536-MZ8-G20	--	ZB	ZC				2-I6
13	MARQUE DE RESERVOIR D'ESSENCE G.	17537-MZ8-E80	ZC	--	--				2-I6
14	MARQUE DE RESERVOIR D'ESSENCE G.	17537-MZ8-G20	--	ZB	ZC				2-I6
15	MARQUE DE ROBINET D'ESSENCE	83607-KV3-300	ZD	ZD	ZD				N9
16	PLAQUE INFERIEURE DE SUPPORT DE MOTEUR AV.	50177-MR1-000	ZC	ZC	ZC				2-G11
17	PLAQUE SUPERIEURE DE SUPPORT DE MOTEUR AV.	50176-MR1-000	ZC	ZC	ZC				2-G11

B 15

VT600C (VT600Cx) JH2PC212 * XM900001~ ..... CM

N°	MODELE		VT600CX			
	COULEUR		Noir NH-1	Modèle applicable		N° de adresse applicable
	CODE		NH1	Premier modèle applicable	Dernier modèle applicable	
	Nom des piéces de couleur	Numéro de piéce de base				
1	AUVENT COMP. AR.	80120-MZ8-L80	ZA			2-F1
2	BRAS OSCILLANT, AR.	52200-MZ8-305	ZA			2-E4
3	CORPS COMP. CADRE	50100-MZ8-L50	ZA			2-G11
4	COUVERCLE CENTRAL AV.	63700-MR1-000	ZD			2-G14
5	COUVERCLE LATERAL AV. D.	63500-MR1-000	ZC			2-G13
6	COUVERCLE LATERAL AV. G.	63600-MR1-000	ZC			2-G14
7	ETIQUETTE DE COULEUR	87565-MZ8-L80	ZA			2-H16
8	GARDE-BOUE COMP. AV.	61100-MR1-000	ZC			M5
9	JEU DE COUVERCLE, LATERAL D. (WL)	83620-MZ8-L50	ZA			2-C4
10	JEU DE COUVERCLE, LATERAL G. (WL)	83720-MZ8-L50	ZA			2-C6
11	JEU DE RESERVOIR D'ESSENCE (WL)	17520-MZ8-L80	ZA			N11
12	MARQUE DE COUVERCLE LATERAL	83614-MZ8-E60	ZA			2-I6
13	MARQUE DE RESERVOIR D'ESSENCE D.	17536-MZ8-E80	ZC			2-I5
14	MARQUE DE RESERVOIR D'ESSENCE G.	17537-MZ8-E80	ZC			2-I6
15	MARQUE DE ROBINET D'ESSENCE	83607-KV3-300	ZD			N9
16	PLAQUE INFERIEURE DE SUPPORT DE MOTEUR AV.	50177-MR1-000	ZC			2-G11
17	PLAQUE SUPERIEURE DE SUPPORT DE MOTEUR AV.	50176-MR1-000	ZC			2-G11

B 16

VT600C (VT600Cx) JH2PC21 * * XM740001~ ..... AR, E, ED, F, FI, G, SP, SW, 2G, 2IT, 2PO
VT600C (VT600Cx) JH2PC21U * XM510001~ ..... U

N°	MODELE		VT600CX						
	COULEUR		Noir NH-1	Rouge-U gloire candi R-101C-U	Bleu sahara métallique PB-273M	Modèle applicable		Code de zone	N° de adresse applicable
	CODE								
	Nom des piéces de couleur	Numéro de piéce de base	NH1	R101	PB273	Premier modèle applicable	Dernier modèle applicable		
1	AUVENT COMP. AR. (WL)	80120-MZ8-G20	ZB	ZC	ZD				2-E13
2	BRAS OSCILLANT, AR.	52200-MZ8-305	ZA	ZA	ZA				2-E4
3	CORPS COMP. CADRE	50100-MZ8-G20	ZA	ZA	ZA				2-G11
4	COUVERCLE CENTRAL AV.	63700-MR1-000	ZD	ZD	ZD				2-G14
5	COUVERCLE LATERAL AV. D.	63500-MR1-610	ZE	ZE	ZE				2-G14
6	COUVERCLE LATERAL AV. G.	63600-MR1-000	ZC	ZC	ZC				2-G14
7	COUVERCLE LATERAL D.	83600-KW9-690	ZA	ZC	ZF				2-C3
8	COUVERCLE LATERAL G.	83700-MR1-000	ZC	ZG	YE				2-C4
9	ETIQUETTE D'ESSENCE	87586-MB6-870	ZF	ZF	ZF			U	2-H16
10	ETIQUETTE D'ESSENCE	87586-MR6-670	ZA	ZA	ZA			E	2-H16
11	ETIQUETTE DE COULEUR	87565-MZ8-G40	ZA	ZB	ZC				2-H15
12	GARDE-BOUE COMP. AV.	61100-MR1-000	ZC	ZE	YA				M5
13	JEU DE RESERVOIR D'ESSENCE (WL)	17520-MZ8-G20	ZD	ZB	--				N10
14	JEU DE RESERVOIR D'ESSENCE (WL)	17520-MZ8-G40	--	--	ZA				N11
15	MARQUE DE RESERVOIR D'ESSENCE D.	17536-MZ8-E80	ZC	--	--				2-I5
16	MARQUE DE RESERVOIR D'ESSENCE D.	17536-MZ8-G20	--	ZB	--				2-I6
17	MARQUE DE RESERVOIR D'ESSENCE D.	17536-MZ8-G40	--	--	ZA				2-I5
18	MARQUE DE RESERVOIR D'ESSENCE G.	17537-MZ8-E80	ZC	--	--				2-I6
19	MARQUE DE RESERVOIR D'ESSENCE G.	17537-MZ8-G20	--	ZB	--				2-I6
20	MARQUE DE RESERVOIR D'ESSENCE G.	17537-MZ8-G40	--	--	ZA				2-I6
21	MARQUE DE ROBINET D'ESSENCE	83607-KV3-300	ZD	ZD	ZD				N9
22	PLAQUE INFERIEURE DE SUPPORT DE MOTEUR AV.	50177-MR1-000	ZC	ZC	ZC				2G-11
23	PLAQUE SUPERIEURE DE SUPPORT DE MOTEUR AV.	50176-MR1-000	ZC	ZC	ZC				2-G11

C 1

VT600CD (VT600CDv) JH2PC215 * VM400001～

N°	MODELE		VT600CDV				
	COULEUR		Noir NH-1	Rouge magna R-201	Modèle applicable		N° de adresse applicable
	CODE		NH1Q	R201U	Premier modèle applicable	Dernier modèle applicable	
	Nom des piéces de couleur	Numéro de piéce de base					
1	AUVENT COMP. AR. (WL)	80120-MZ8-E60	ZA	ZB			2-E11
2	BANDE, CAPOT AR. CENTRAL	80124-MZ8-E60	ZA	ZB			2-I7
3	BRAS OSCILLANT, AR.	52200-MZ8-305	ZA	ZA			2-E4
4	CALANDRE COMP. RADIATEUR	19031-MR1-671	ZE	ZE			2-H4
5	CALANDRE DE RADIATEUR	19032-MR1-010	ZB	ZB			2-H4
6	CHAPEAU DE PIVOT	90302-MR1-000	ZC	ZC			2-G15
7	CORPS COMP. CADRE	50100-MZ8-B00	ZA	ZA			2-G11
8	COUVERCLE CENTRAL AV.	63700-MR1-000	ZD	ZD			2-G14
9	COUVERCLE LATERAL AV. D.	63500-MR1-000	ZC	ZC			2-G13
10	COUVERCLE LATERAL AV. G.	63600-MR1-000	ZC	ZC			2-G14
11	ETIQUETTE DE COULEUR	87565-MZ8-E60	ZA	ZB			2-H16
12	GARDE-BOUE COMP. AV.	61100-MR1-000	ZC	ZH			M5
13	JEU DE COUVERCLE, LATERAL D. (WL)	83620-MZ8-E60	ZA	ZB			2-C4
14	JEU DE COUVERCLE, LATERAL G. (WL)	83720-MZ8-E60	ZA	ZB			2-C5
15	JEU DE RESERVOIR D'ESSENCE (WL)	17520-MZ8-E60	ZC	ZD			N8
16	MARQUE DE COUVERCLE LATERAL D.	83614-MZ8-E60	ZA	ZB			2-I6
17	MARQUE DE ROBINET D'ESSENCE	83607-KV3-300	ZD	ZD			N9
18	PLAQUE INFERIEURE DE SUPPORT DE MOTEUR AV.	50177-MR1-000	ZC	ZC			2-G11
19	PLAQUE SUPERIEURE DE SUPPORT DE MOTEUR AV.	50176-MR1-000	ZC	ZC			2-G11
20	RAYURE D'AUVENT AR. D.	80122-MZ8-E60	ZA	ZB			2-G15
21	RAYURE D'AUVENT AR. G.	80123-MZ8-E60	ZA	ZB			2-I7

C 2

VT600CD (VT600CDw) JH2PC215 * WM500001~

N°	MODELE		VT600CDW				
	COULEUR		Noir NH-1	Gris ocean métallique NH-253M	Modèle applicable		N° de adresse applicable
	CODE		NH1G	NH253B	Premier modèle applicable	Dernier modèle applicable	
N°	Nom des piéces de couleur	Numéro de piéce de base					
1	AUVENT COMP. AR. (WL)	80120-MZ8-K00	ZA	ZB			2-E11
2	BANDE, CAPOT AR. CENTRAL	80124-MZ8-K00	ZA	ZB			2-I8
3	BRAS OSCILLANT, AR.	52200-MZ8-305	ZA	ZA			2-E4
4	CHAPEAU DE PIVOT	90302-MR1-000	ZC	ZC			2-G15
5	CORPS COMP. CADRE	50100-MZ8-K00	ZA	ZA			2-G11
6	ETIQUETTE DE COULEUR	87565-MZ8-K00	ZA	ZB			2-H16
7	GARDE-BOUE COMP. AV.	61100-MR1-000	ZC	ZU			M5
8	JEU DE COUVERCLE, LATERAL D. (WL)	83620-MZ8-K00	ZC	ZD			2-C4
9	JEU DE COUVERCLE, LATERAL G. (WL)	83720-MZ8-K00	ZC	ZD			2-C5
10	JEU DE RESERVOIR D'ESSENCE (WL)	17520-MZ8-K00	ZA	ZB			N8
11	MARQUE DE COUVERCLE LATERAL	83614-MZ8-E60	ZA	--			2-I6
12	MARQUE DE COUVERCLE LATERAL	83614-MZ8-K00	--	ZB			2-I8
13	MARQUE DE ROBINET D'ESSENCE	83607-KV3-300	ZD	ZD			N9
14	PLAQUE INFERIEURE DE SUPPORT DE MOTEUR AV.	50177-MR1-000	ZC	ZC			2-G11
15	PLAQUE SUPERIEURE DE SUPPORT DE MOTEUR AV.	50176-MR1-000	ZC	ZC			2-G11
16	RAYURE D'AUVENT AR. D.	80122-MZ8-K00	ZA	ZB			2-I7
17	RAYURE D'AUVENT AR. G.	80123-MZ8-K00	ZA	ZB			2-I7

C 3

VT600CD (VT600CDx) JH2PC215 * XM900001~
VT600CD2 (VT600CD2x) JH2PC218 * XM900001~ ..... CM
VT600CD2 (VT600CD2x) JH2PC219 * XM110001~ ..... SI

N°	MODELE		VT600CDX	VT600CD2X	Modèle applicable		Code de zone	N° de adresse applicable
	COULEUR		Noir NH-1	Rouge magna R-201				
	CODE		NH1	R201	Premier modèle applicable	Dernier modèle applicable		
	Nom des piéces de couleur	Numéro de piéce de base						
1	AUVENT COMP. AR.	80120-MZ8-M20	--	ZA				2-F1
2	AUVENT COMP. AR. (WL)	80120-MZ8-L80	ZA	--				2-F1
3	BRAS OSCILLANT, AR.	52200-MZ8-305	ZA	ZA				2-E4
4	CORPS COMP. CADRE	50100-MZ8-L50	ZA	ZA				2-G11
5	COUVERCLE CENTRAL AV.	63700-MR1-000	ZD	ZD				2-G14
6	COUVERCLE LATERAL AV. D.	63500-MR1-000	ZC	ZC				2-G13
7	COUVERCLE LATERAL AV. G.	63600-MR1-000	ZC	ZC				2-G14
8	ETIQUETTE DE COULEUR	87565-MZ8-L50	ZB	--				2-H16
9	ETIQUETTE DE COULEUR	87565-MZ8-M20	--	ZA				2-H16
10	GARDE-BOUE COMP. AV.	61100-MR1-000	ZC	ZH				M5
11	JEU DE COUVERCLE, LATERAL D. (WL)	83620-MZ8-L50	ZA	ZB				2-C4
12	JEU DE COUVERCLE, LATERAL G. (WL)	83720-MZ8-L50	ZA	ZB				2-C6
13	JEU DE RESERVOIR D'ESSENCE (WL)	17520-MZ8-L80	ZA	--				N11
14	JEU DE RESERVOIR D'ESSENCE (WL)	17520-MZ8-M20	--	ZA				N11
15	MARQUE DE COUVERCLE LATERAL	83614-MZ8-E60	ZA	ZB				2-I6
16	MARQUE DE RESERVOIR D'ESSENCE D.	17536-MZ8-E80	ZC	--				2-I5
17	MARQUE DE RESERVOIR D'ESSENCE G.	17537-MZ8-E80	ZC	--				2-I6
18	MARQUE DE ROBINET D'ESSENCE	83607-KV3-300	ZD	ZD				N9
19	PLAQUE INFERIEURE DE SUPPORT DE MOTEUR AV.	50177-MR1-000	ZC	ZC				2-G11
20	PLAQUE SUPERIEURE DE SUPPORT DE MOTEUR AV.	50176-MR1-000	ZC	ZC				2-G11
21	RAYURE D'AUVENT AR. D.	80122-MZ8-M20	--	ZA				2-I9

C 4

Flexible d'alimentation, flexibles à but général et flexible en vinyle

- Les flexibles à carburant standards, les flexibles tous usages et les flexibles en vinyle peuvent être remplacés par des pièces en vrac enroulées.
- Lors de la commande de flexibles à carburant standards, de flexibles tous usages et de flexibles en vinyle utiliser le numéro de pièce en vrac du catalogue de pièces, donné entre ( ) sous le nom de la pièce, ou utiliser le tableau ci-dessous.
  (La longueur en vrac standard est de 1 m; les flexibles indiqués par < > dans le catalogue peuvent être commandés avec une longueur de 3 m ou de 8 m.)
- Lors du remplacement du flexible, couper la longueur voulue qui est indiquée avec le nom de la pièce.
  (Pour couper la pièce en vrac, passer une commande, etc., se reporter au manuel d'entretien et aux instructions accompagnant la pièce en vrac.)

- Les tableaux suivants donnent la liste des numéros de pièces standards et les numéros de pièces en vrac correspondants. A noter que ces numéros ne sont applicables qu'aux pièces de remplacement énumérées ici.

Flexibles à carburant

Numéro de pièce standard	Numéro de pièce en vrac	Pièce en vrac	
		Diamètre interne (mm)	Longueur (m)
95001-30XXX-2X	95001-30001-20M	3.0	1
95001-30XXX-3X	95001-30001-30M	3.0	1
95001-30XXX-4X	95001-30001-40M	3.0	1
95001-35XXX-2X 95001-35XXX-5X	95001-35001-50M < 95001-35003-50M >	3.5 3.5	1 3
95001-35XXX-3X 95001-35XXX-4X 95001-35XXX-6X	95001-35001-60M < 95001-35003-60M >	3.5 3.5	1 3
95001-45XXX-2X 95001-45XXX-5X	95001-45001-50M < 95001-45003-50M >	4.5 4.5	1 3
95001-45XXX-3X 95001-45XXX-4X 95001-45XXX-6X	95001-45001-60M < 95001-45003-60M > < 95001-45008-60M >	4.5 4.5 4.5	1 3 8
95001-55XXX-2X 95001-55XXX-5X	95001-55001-50M < 95001-55003-50M > < 95001-55008-50M >	5.5 5.5 5.5	1 3 8
95001-55XXX-3X 95001-55XXX-4X 95001-55XXX-6X	95001-55001-60M < 95001-55003-60M > < 95001-55008-60M >	5.5 5.5 5.5	1 3 8
95001-75XXX-2X 95001-75XXX-5X	95001-75001-50M < 95001-75003-50M >	7.5 7.5	1 3
95001-75XXX-3X 95001-75XXX-4X 95001-75XXX-6X	95001-75001-60M < 95001-75003-60M > < 95001-75008-60M >	7.5 7.5 7.5	1 3 8
95001-80XXX-2X 95001-80XXX-5X	95001-80001-50M	8.0	1
95001-80XXX-3X 95001-80XXX-4X 95001-80XXX-6X	95001-80001-60M	8.0	1

Flexibles tous usages

Numéro de pièce standard	Numéro de pièce en vrac	Pièce en vrac	
		Diamètre interne (mm)	Longueur (m)
95005-30XXX-3X	95005-30001-30M	3.0	1
95005-30XXX-5X	95005-30001-50M	3.0	1
95005-35XXX-1X 95005-35XXX-4X	95005-35001-10M < 95005-35003-10M > < 95005-35008-10M >	3.5 3.5 3.5	1 3 8
95005-35XXX-2X	95005-35001-20M	3.5	1
95005-35XXX-3X	95005-35001-30M	3.5	1
95005-35XXX-5X	95005-35001-50M	3.5	1
95005-45XXX-1X 95005-45XXX-4X	95005-45001-10M < 95005-45003-10M > < 95005-45008-10M >	4.5 4.5 4.5	1 3 8
95005-45XXX-2X	95005-45001-20M	4.5	1
95005-45XXX-3X	95005-45001-30M	4.5	1
95005-45XXX-5X	95005-45001-50M	4.5	1
95005-50XXX-3X	95005-50001-30M < 95005-50003-30M >	5.0 5.0	1 3
95005-50XXX-5X	95005-50001-50M	5.0	1
95005-55XXX-1X 95005-55XXX-4X	95005-55001-10M < 95005-55003-10M > < 95005-55008-10M >	5.3 5.3 5.3	1 3 8
95005-55XXX-2X	95005-55001-20M < 95005-55003-20M >	5.3 5.3	1 3
95005-65XXX-1X	95005-65001-10M < 95005-65003-10M >	6.5 6.5	1 3
95005-65XXX-2X	95005-65001-20M	6.5	1
95005-70XXX-3X	95005-70001-30M < 95005-70003-30M >	7.0 7.0	1 3
95005-70XXX-5X	95005-70001-50M	7.0	1

Flexibles tous usages

Numéro de pièce standard	Numéro de pièce en vrac	Pièce en vrac	
		Diamètre interne (mm)	Longueur (m)
95005-75XXX-1X	95005-75001-10M < 95005-75003-10M >	7.3 7.3	1 3
95005-75XXX-2X	95005-75001-20M	7.3	1
95005-80XXX-1X	95005-80001-10M < 95005-80003-10M >	8.0 8.0	1 3
95005-80XXX-2X	95005-80001-20M	8.0	1
95005-80XXX-3X	95005-80001-30M	8.0	1
95005-80XXX-5X	95005-80001-50M	8.0	1
95005-11XXX-3X	95005-11001-30M	11.0	1
95005-11XXX-5X	95005-11001-50M	11.0	1
95005-12XXX-1X	95005-12001-10M < 95005-12003-10M >	12.0 12.0	1 3
95005-12XXX-2X	95005-12001-20M	12.0	1
95005-12XXX-3X	95005-12001-30M	12.0	1
95005-12XXX-5X	95005-12001-50M	12.0	1
95005-91XXX-3X	95005-91001-30M	12.0	1
95005-91XXX-5X	95005-91001-50M	12.0	1
95005-92XXX-3X	95005-92001-30M	12.0	1
95005-92XXX-5X	95005-92001-50M	12.0	1
95005-14XXX-1X	95005-14001-10M	14.0	1
95005-14XXX-2X	95005-14001-20M < 95005-14003-20M >	14.0 14.0	1 3
95005-14XXX-3X	95005-14001-30M	14.0	1
95005-14XXX-5X	95005-14001-50M	14.0	1
95005-17XXX-1X	95005-17001-10M	17.0	1
95005-17XXX-2X	95005-17001-20M	17.0	1
95005-17XXX-3X	95005-17001-30M	17.0	1
95005-17XXX-5X	95005-17001-50M	17.0	1

C 5

Flexibles en vinyle				
Numéro de pièce standard	Numéro de pièce en vrac	Pièce en vrac		
		Diamètre interne (mm)	Diamètre externe (mm)	Longueur (m)
95003-01XXX-3X 95003-01XXX-60	95003-01001-60M < 95003-01003-60M >	2.9 2.9	6.8 6.8	1 3
95003-03XXX-3X 95003-03XXX-60	95003-03001-60M < 95003-03003-60M >	3.0 3.0	6.0 6.0	1 3
95003-05XXX-3X 95003-05XXX-60	95003-05001-60M < 95003-05003-60M > < 95003-05008-60M >	3.5 3.5 3.5	6.5 6.5 6.5	1 3 8
95003-07XXX-1X 95003-07XXX-20	95003-07001-10M < 95003-07003-10M >	4.0 4.0	7.0 7.0	1 3
95003-07XXX-3X 95003-07XXX-60	95003-07001-60M < 95003-07003-60M > < 95003-07008-60M >	4.0 4.0 4.0	7.0 7.0 7.0	1 3 8
95003-07XXX-7X	95003-07001-70M < 95003-07003-70M > < 95003-07008-70M >	4.0 4.0 4.0	7.0 7.0 7.0	1 3 8
95003-08XXX-1X	95003-08001-10M < 95003-08003-10M > < 95003-08008-10M >	4.5 4.5 4.5	6.5 6.5 6.5	1 3 8
95003-09XXX-3X 95003-09XXX-60	95003-09001-60M < 95003-09003-60M >	4.5 4.5	8.0 8.0	1 3
95003-12XXX-1X 95003-12XXX-20	95003-12001-10M < 95003-12003-10M > < 95003-12008-10M >	5.0 5.0 5.0	7.0 7.0 7.0	1 3 8
95003-10XXX-1X 95003-10XXX-20	95003-10001-10M < 95003-10003-10M >	5.0 5.0	8.0 8.0	1 3
95003-10XXX-3X 95003-10XXX-60	95003-10001-60M < 95003-10003-60M >	5.0 5.0	8.0 8.0	1 3
95003-11XXX-3X 95003-11XXX-60	95003-11001-60M < 95003-11003-60M > < 95003-11008-60M >	5.0 5.0 5.0	9.0 9.0 9.0	1 3 8
95003-14XXX-1X 95003-14XXX-20	95003-14001-10M < 95003-14003-10M >	6.0 6.0	9.0 9.0	1 3
95003-14XXX-3X	95003-14001-60M < 95003-14003-60M >	6.0 6.0	9.0 9.0	1 3
95003-17XXX-1X	95003-17001-10M < 95003-17003-10M >	7.0 7.0	9.0 9.0	1 3
95003-19XXX-1X 95003-19XXX-20	95003-19001-10M < 95003-19003-10M > < 95003-19008-10M >	7.0 7.0 7.0	11.0 11.0 11.0	1 3 8
95003-19XXX-3X 95003-19XXX-60	95003-19001-60M < 95003-19003-60M > < 95003-19008-60M >	7.0 7.0 7.0	11.0 11.0 11.0	1 3 8
95003-21XXX-1X 95003-21XXX-20	95003-21001-10M < 95003-21003-10M >	8.0 8.0	9.0 9.0	1 3
95003-23XXX-1X 95003-23XXX-20	95003-23001-10M < 95003-23003-10M >	8.0 8.0	12.0 12.0	1 3

Flexibles en vinyle				
Numéro de pièce standard	Numéro de pièce en vrac	Pièce en vrac		
		Diamètre interne (mm)	Diamètre externe (mm)	Longueur (m)
95003-23XXX-3X 95003-23XXX-60	95003-23001-60M < 95003-23003-60M > < 95003-23008-60M >	8.0 8.0 8.0	12.0 12.0 12.0	1 3 8
95003-25XXX-1X 95003-25XXX-20	95003-25001-10M < 95003-25003-10M >	9.0 9.0	11.0 11.0	1 3
95003-25XXX-3X	95003-25001-60M < 95003-25003-60M >	9.0 9.0	11.0 11.0	1 3
95003-25XXX-7X	95003-25001-70M < 95003-25003-70M >	9.0 9.0	11.0 11.0	1 3
95003-27XXX-1X 95003-27XXX-20	95003-27001-10M < 95003-27003-10M >	9.0 9.0	13.0 13.0	1 3
95003-27XXX-3X 95003-27XXX-60	95003-27001-60M < 95003-27003-60M >	9.0 9.0	13.0 13.0	1 3
95003-33XXX-1X 95003-33XXX-20	95003-33001-10M < 95003-33003-10M >	10.0 10.0	14.0 14.0	1 3
95003-36XXX-1X 95003-36XXX-20	95003-36001-10M < 95003-36003-10M > < 95003-36008-10M >	11.0 11.0 11.0	13.0 13.0 13.0	1 3 8
95003-37XXX-3X 95003-37XXX-60	95003-37001-60M < 95003-37003-60M >	11.0 11.0	15.0 15.0	1 3
95003-38XXX-1X 95003-38XXX-20	95003-38001-10M < 95003-38003-10M >	12.0 12.0	13.0 13.0	1 3
95003-39XXX-1X 95003-39XXX-20	95003-39001-10M < 95003-39003-10M >	12.0 12.0	14.0 14.0	1 3
95003-40XXX-20	95003-40001-10M < 95003-40003-10M >	12.0 12.0	16.0 16.0	1 3
95003-40XXX-3X 95003-40XXX-60	95003-40001-60M < 95003-40003-60M >	12.0 12.0	16.0 16.0	1 3
95003-43XXX-1X 95003-43XXX-20	95003-43001-10M < 95003-43003-10M > < 95003-43008-10M >	13.0 13.0 13.0	15.0 15.0 15.0	1 3 8
95003-45XXX-1X 95003-45XXX-20	95003-45001-10M < 95003-45003-10M > < 95003-45008-10M >	14.0 14.0 14.0	18.0 18.0 18.0	1 3 8
95003-50XXX-1X 95003-50XXX-20	95003-50001-10M < 95003-50003-10M >	16.0 16.0	19.0 19.0	1 3
95003-50XXX-3X	95003-50001-60M < 95003-50003-60M >	16.0 16.0	19.0 19.0	1 3
95003-55XXX-1X 95003-55XXX-20	95003-55001-10M < 95003-55003-10M >	17.5 17.5	20.5 20.5	1 3
95003-60XXX-1X 95003-60XXX-20	95003-60001-10M < 95003-60003-10M >	22.0 22.0	27.0 27.0	1 3
95003-60XXX-3X 95003-60XXX-60	95003-60001-60M < 95003-60003-60M >	22.0 22.0	27.0 27.0	1 3

NOTE: X est indiqué pour représenter les lettres de l'alphabet et les chiffres omis dans les tableaux.

◎ **PRECAUTION: Il est DANGEREUX de confondre les flexibles à carburant avec les flexibles tous usages ou les flexibles en vinyle.**
Ne jamais utiliser un flexible tous usages ou un flexible en vinyle à la place d'un flexible à carburant, ou vice-versa. Toujours utiliser le numéro de pièce en vrac correct de la liste des pièces, conformément aux instructions du manuel d'entretien ou à celles données avec la pièce en vrac.

- **Numéro de pièce en vrac des flexibles à carburant, flexibles tous usages et flexibles en vinyle.**

(Exemple)

95001 - 75001 - 50M

Numéro de pièce en vrac : Voir la pièce en vrac.

Code de marquage (Type de flexible) : (Flexible à carburant et flexible tous usages)
Code de modification (pour flexibles ajoutés) : (flexible en vinyle)
· Indique le numéro ou la série modifiée; le code de pièce en vrac, cependant, doit toujours être 0 (zéro).

Types de code :

· Flexibles à carburant
- 5 : Noir tresse interne
- 2 : Rouge tresse externe (dia. interne 3 mm uniquement)
- 6 : Noir
- 3 : Rouge (dia. interne 3 mm uniquement)
- 4 : Gris cendré à bandes rouges (dia. interne 3 mm uniquement)

· Flexibles tous usages
- 1 : Gris cendré
- 2 : Gris cendré
- 3 : Noir
- 5 : Noir

· Flexible en vinyle
- 1 : Transparent
- 2 : Noir
- 3 : Rouge clair
- 7 : Noir pale
- 6 : Rouge clair

Longueur :
- 001 : 1 m (standard)
- 003 : 3 m
- 008 : 8 m

Code d'identification : (flexibles à carburant et flexibles tous usages)

30 : 3.0 mm	11 : 11 mm
35 : 3.5 mm	91 : 12 (diamètre externe 15) mm
45 : 4.5 mm	92 : 12 (diamètre externe 16) mm
50 : 5.0 mm	12 : 12 (diamètre externe 17) mm
55 : 5.3 mm, 5.5 mm	14 : 14 mm
	17 : 17 mm
65 : 6.5 mm	
70 : 7.0 mm	
75 : 7.3 mm, 7.5 mm	
80 : 8.0 mm	

Code d'identification/diamètre externe : (flexible en vinyle)

01 : DI. 2.9, DE. 6.8 mm	14 : DI. 6.0, DE. 9.0 mm	37 : DI. 11.0, DE. 15.0 mm
03 : DI. 3.0, DE. 6.0 mm	17 : DI. 7.0, DE. 9.0 mm	38 : DI. 12.0, DE. 13.0 mm
05 : DI. 3.5, DE. 6.5 mm	19 : DI. 7.0, DE. 11.0 mm	39 : DI. 12.0, DE. 14.0 mm
07 : DI. 4.0, DE. 7.0 mm	21 : DI. 8.0, DE. 9.0 mm	40 : DI. 12.0, DE. 16.0 mm
08 : DI. 4.5, DE. 6.5 mm	23 : DI. 8.0, DE. 12.0 mm	43 : DI. 13.0, DE. 15.0 mm
09 : DI. 4.5, DE. 8.0 mm	25 : DI. 9.0, DE. 11.0 mm	45 : DI. 14.0, DE. 18.0 mm
12 : DI. 5.0, DE. 7.0 mm	27 : DI. 9.0, DE. 13.0 mm	50 : DI. 16.0, DE. 19.0 mm
10 : DI. 5.0, DE. 8.0 mm	33 : DI. 10.0, DE. 14.0 mm	55 : DI. 17.5, DE. 20.5 mm
11 : DI. 5.0, DE. 9.0 mm	36 : DI. 11.0, DE. 13.0 mm	60 : DI. 22.0, DE. 27.0 mm

Type de flexible :
- 1 : Flexible à carburant
- 5 : Flexible tous usages
- 3 : Flexible en vinyle

C 7

1

Emploi de durée uniform de temps de réparation (T.D.R.)

La notion de durée uniforme de temps de réparation (T.D.R.) est utilisée pour déterminer la durée moyenne des opérations de réparation pour le remplacement des pièces qui sont couvertes par la garantie pour la période de validité de cette dernière.
Le T. D. R. des pièces qui ne sont pas indiquées dans cette publication doit être déterminé par le fonctionnement en relation étroite avec le remplacement de la pièce concernée.

1. Le T.D.R. est établi sur les conditions d'entretien suivantes

a. Une allocation mensuelle est ajoutée à la durée d'entretien nette.

b. Les durées nominales spécifiées s'appuient sur les conditions qui impliquent que les outils d'entretien indispensables détaillés dans le manuel d'entretien (motocyclette) qui décrit la politique d'entretien de la société HONDA, sont disponibles à portée de main tandis que les travaux de réparation sont réalisés par une mécanique affirmant une précision de travail normale.

c. La durée nécessaire pour effectuer les vérifications et les essais de fonctionnement suivants les opérations d'entretien est comprise dans le T.D.R.

2. Méthode de calcul

Les durées de travaux de réparation sont présentées sous forme de liste en dixième d'heure pour simplifier les opérations.

(Exemple) 0,3 = 18 minutes
5,6 = 5 heures et 36 minutes

TABLEAU DE CONVERSION			
Heures	**Minutes**	**Heures**	**Minutes**
0,1	6	0,6	36
0,2	12	0,7	42
0,3	18	0,8	48
0,4	24	0,9	54
0,5	30	1,0	60

3. Calcul du T.D.R.

Quand plusieurs travaux doivent être faits en parallèle, calculer de la façon suivante.

a. Travaux de nature jamais semblable

Le T.D.R. du travail a réaliser est obtenu en totalisant le T.D.R. pour chaque pièce à remplacer.

(Exemple) Remplacement de couvercle de culasse et ressort d'embrayage.

Item d'entretien	T.D.R.
Couvercle de culasse	1,2
Ressort d'embrayage	0,9

Le T.D.R. pour ce travail est le suivant: 1,2+0,9=2,1

b. Travaux de nature semblable

Retenir le T.D.R. de la dernière à remplacer.

(Exemple) Remplacement de piston et joint de culasse.

Item d'entretien	T.D.R.
Joint de culasse	3,2
Piston	3,7

Le T.D.R. pour ce travail est le suivant: 3,7

c. Travaux de nature partiellement semblable

Faire le total des T.D.R. de toutes les pièces à remplacer puis soustraire le T.D.R. des opérations semblables.

(Exemple) Remplacement de tambour de changement de vitesse et ensemble vilebrequin.

Item d'entretien	T.D.R.
Tambour de changement de vitesse	*7,9
Vilebrequin	*8,4
Carter moteur démonté	*7,7

Le T.D.R. pour ce travail est le suivant: (7,9+8,4)−7,7=8,6

Le démontage du carter moteur correspond à une opération semblable.

- Le T.D.R. accompagné d'un astérique (*) comprend la dépose et repose du moteur.
- Les pièces ayant le même nombre d'hommes/heure sont identifiées par une marque "•" et classées sous le titre de leur travail représentatif.

4. Opérations autres que le remplacement de pièces

a. Dépose et repose

N°	Item d'entretien	T.D.R.
1	Moteur	3,6
2	Culasse	3,2
3	Carburateur	0,9
4	Radiateur	0,5

b. Réglage, mesure et nettoyage

Moteur

N°	Item d'entretien	T.D.R.
1	Réglage et nettoyage de bougie d'allumage	0,4
2	Réglage de poussoir	1,2
3	Réglage de ralenti de carburateur	0,1
4	Vérification de l'huile moteur (vidange de l'huile non comprise)	0,1
5	Mesure de pression de compression	0,2
6	Vérification de niveau et densité d'électrolyte de batterie	0,3
7	Mesure de niveau du flotteur de carburateur	1,2
8	Nettoyage du filtre à crepine d'huile	*7,8
9	Réglage de fonctionnement du papillon	0,1
10	Réglage de synchronisation de carburateur	0,6
11	Nettoyage du extérieur de noyau radiateur	0,3

Cadre

N°	Item d'entretien	T.D.R.
1	Purge d'air de frein avant	0,2
2	Réglage de frein arrière	0,1
3	Essai de fonctionnement de frein	0,1
4	Réglage de faisceau de projecteur	0,2
5	Equilibrage de roue avant	0,8
6	Equilibrage de roue arrière	1,0

c. Révision générale

N°	Item d'entretien	T.D.R.
1	Carburateur	2,0

B 2

Hinweise für dir Benutzung des Teile-Katalogs

- **Dieser Teile-Katalog basiert auf den neuesten Informationen, die bis zum 20. Juni 1998 erhältlich waren.**
  - Siehe Teilekatalog-Neuheiten für alle Revisionen, die nach dem 20. Juni 1998 durchgeführt wurden.
- Die in diesem Teile-Katalog verwendeten Sprachen sind in der englischen alphabetischen Reihenfolge aufgeführt. (Englisch–Französisch–Deutsch–Spanisch)
- **Bei einer Bestellung ist immer die Teile-Nr. anzugeben**
  - Vor der Bestellung sind Modell, Typ, Seriennummern, Farbe, Hersteller sowie die Größe des Bestellteils zu überprüfen.
  - Wir weisen darauf hin, daß die Illustrationen (Abbildung der Ersatzteile) von der Form der tatsächlichen Ersatzteile abweichen können.
    Die Abbildungen dienen lediglich als Referenz für die Ersatzteile.
- **Wenn Veränderungen im Teile-Katalog vorgenommen werden, oder wenn zusätzliche Informationen erforderlich werden, wird eine aktualisierte Ausgabe zum geeigneten Zeitpunkt herausgegeben. Dabei wird die Revisionsnummer auf der äußeren Hülle des Teile-Katalogs ausgedruckt.**
  Wir empfehlen daher, daß Sie sich die aktualisierten Ausgaben besorgen, um die Ersatzteilliste immer auf dem neuesten Stand zu halten.
  Fragen Sie mit Ihren HONDA-Großhändler, ob ein neuer Teile-Katalog veröffentlicht wurde.

Ausgabedatum für anfängliche Version 20. Juli 1996
HONDA MOTOR CO., LTD.

INHALT

	Adressen-Nr.		
• Hinweise zu Informationen über Ersatzteile	B	3	1
• Aufbau des Ersatzteil-Katalogs	B	4	
• Bei der Änderung von Teilen	B	5	
• Im Teile-Katalog verwendete Abkürzungen	B	5	
• Überprüfung des Teile-Blocks und der Seriennummern	B	6	
• Modelle, Gebiets-Code und Anwendungsserien-Nummer	B	6	
• Aufbau der Fahrgestellnummer (V.I.N.)	B	8	
• Farbetikette	B	10	
• Farbentabelle	B	11	
• Kraftstoffschlauch, Schläuche für allgemeine Zwecke sowie Vinylschlauch	C	4	
• Arbeitszeit-Pauschale (AP)	C	7	
• Illustriertes Inhaltsverzeichnis	C	10	
• Motorgruppe	E	1	2
• Rahmengruppe	K	1	3
• Verzeichnis der teil nummern	2-J	1	4
• Verzeichnis der teil Bezeichnungen	2-K	1	5

B 3

Hinweise zu Informationen über Ersatzteile

Ⓐ Referenz mit "Illustriertes Inhaltsverzeichnis"

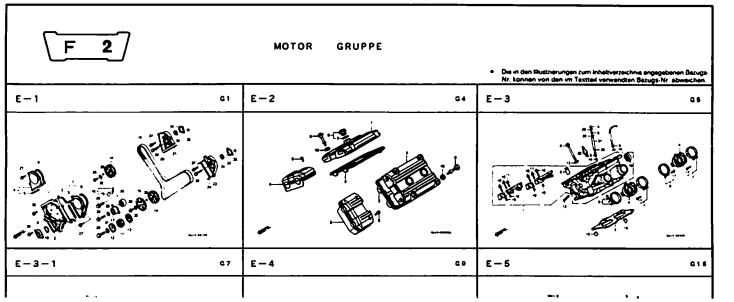

Ⓑ Referenz mit "Verzeichnis der teil nummern"

2-F 1 VERZEICHNIS DER TEIL-NUMMERN

Teile-Nr.	Adresse-Nr.			
		11554-MT3-003	G1	1
			I9	
		11561-MT3-000	H3	1
		11565-MY3-000	H3	1
			I10	
				1
		12000		1
		12010-MT3-010	G5	1
	06000	12020-MT3-010	G7	1
		12204-MT4-305	G5	1
06111-MAJ-A00	I9		G7	
06112-MAJ-A00	I10	12209-MLO-722	G9	
06431-MA3-405	K13		I9	
	K14	12251-MT3-004	G5	1
	K16		G7	1
	L13		I9	1
	L14	12311-MT3-000	G4	1

Ⓒ Referenz mit "Verzeichnis der teil Bezeichnungen"

2-G 1 VERZEICHNIS DER TEIL-BEZEICHNUNGEN

Beschreibung	Adresse-Nr	Ref. Nr	B
[A]			ACHSE,
A.C. GENERATOR KOMPL.	H7	10	ACHSE,
ABDECKLEISTE, LUFTANSAUGUNG, L.GRILL	2-C15	5	ADAPTER
ABDECKLEISTE, LUFTANSAUGUNG, R.GRILL	2-C15	3	ANLASSM
ABDECKUNG SEITE,R.V.	K5	6	ANSCHLA
ABDECKUNG KOTFLUEGEL-SEITE,L.V.	K5	8	ANSCHLA
ABDECKUNG A, ANLASSER-MAGNETSCHALTER	2-C2	7	ANSCHLA
ABDECKUNG KOMP., EINSTELLUNG	G1	9	ANSCHLA
ABDECKUNG KOMP., H. GEHAEUSE	H4	3	ANSCHLA
ABDECKUNG KOMPL., R. V.	G1	4	

G 1 Adressen-Nr.

E-1 Block-Nr.

Vorderdeckel/ Stenerriemen

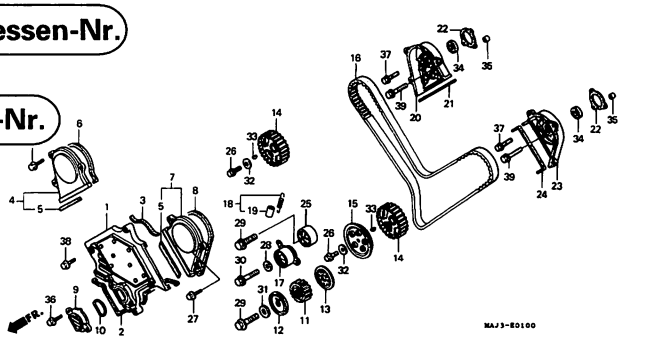

Wartungspunkt	AP
HAUPTDECKEL KOMPL.	2.5
ABDECKUNG KOMPL., R. V.	0.4
.ABDECKUNG KOMPL., R. V.	
ABDECKUNG KOMP., EINSTELLUNG	0.3
ANTRIEBSRIEMENSCHEIBE, STEUERRIEMEN.	3.0
ABTRIEBSRIEMENSCHEIBE, STEUERRIEMEN.	2.9
(JEWEILS 0,1 DAZUZAEHLEN.)	
.STEUERRIEMEN	
FUEHRUNG, STEUERRIEMEN ABTRIEBSRAD.	0.5
SPANNER KOMPL., STEUERRIEMEN	2.7
.SPANNROLLE, STEUERRIEMEN	
NOCKENWELLENHALTER	3.3
(JEWEILS 0,3 DAZUZAEHLEN.)	

	Ref. Nr.	Teile-Nr.	Beschreibung	Erford. Menge S	T	V	AS	AT	AV	Serien-Nr. Bereichscode
	1	11520-MT3-000	HAUPTDECKEL KOMPL.	1	1	1	1	1	1	
	2	11524-MT3-000	DICHTUNG, VORDERE HAUPTABDECKUNG	1	1	1	1	1	1	
	3	11525-MT3-000	DICHTUNG, VORDERE HAUPTABDECKUNG (B)	1	1	1	1	1	1	
	4	11530-MT3-000	ABDECKUNG KOMPL., R. V.	1	1	1	1	1	1	
	5	11533-MT3-300	GUMMI, V. DECKEL	2	2	2	2	2	2	
	6	11535-MT3-000	DICHTUNG, R. V. DECKEL	1	-	-	1	-	-	
*		11535-MAJ-G20	DICHTUNG, R. V. DECKEL	-	1	1	-	1	1	
	7	11540-MT3-000	ABDECKUNG KOMPL., R. V.	1	1	1	1	1	1	
	8	11545-MT3-000	DICHTUNG, L. V. DECKEL	1	-	-	1	-	-	
*		11545-MAJ-G20	DICHTUNG, L. V. DECKEL	-	1	1	-	1	1	
	9	11551-MT3-000	ABDECKUNG KOMP., EINSTELLUNG	1	1	1	1	1	1	
	10	11554-MT3-003	DICHTUNG, EINSTELLUNG ABDECKUNG	1	1	1	1	1	1	
	11	13621-PM3-013	ANTRIEBSRIEMENSCHEIBE, STEUERRIEMEN (HITACHI)	1	1	1	1	1	1	
	12	13622-MT3-000	FUEHRUNGSPLATTE A, STEUERRIEMEN	1	1	1	1	1	1	
	13	13623-MT3-000	FUEHRUNGSPLATTE B, STEUERRIEMEN	1	1	1	1	1	1	
	14	14211-MT3-003	ABTRIEBSRIEMENSCHEIBE, STEUERRIEMEN	2	2	2	2	2	2	
	15	14212-MT3-000	FUEHRUNG, STEUERRIEMEN ABTRIEBSRAD	1	1	1	1	1	1	
	16	14401-MT3-004	STEUERRIEMEN	1	1	1	1	1	1	

1996.10.20 G G1

74

B 4

Aufbau des Ersatzteil-Katalogs

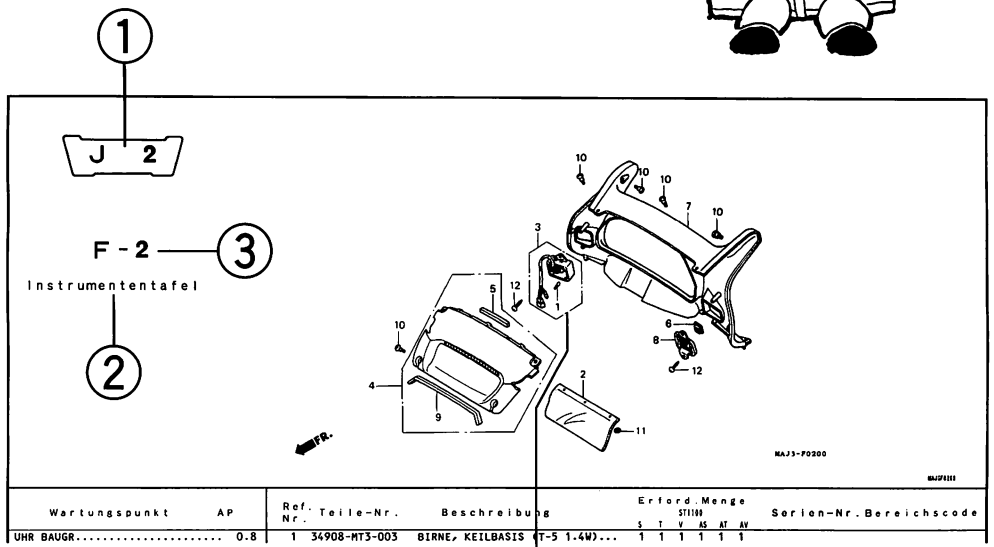

Wartungspunkt	AP	Ref. Nr.	Teile-Nr.	Beschreibung	Erford. Menge S	T	V	AS	AT	AV	Serien-Nr. Bereichscode
UHR BAUGR.....	0.8	1	34908-MT3-003	BIRNE, KEILBASIS (T-5 1.4W)...	1	1	1	1	1	1	

4 5 6 7 8 9 10 11 12 13 14

Wartungspunkt	AP	Ref. Nr.	Teile-Nr.	Beschreibung	Erford. Menge S	T	V	AS	AT	AV	Serien-Nr.	Bereichscode
UHR BAUGR.....	0.8	1	34908-MT3-003	BIRNE, KEILBASIS (T-5 1.4W)...	1	1	1	1	1	1		
ANZEIGEKOMPONENTE, INNERE..	0.2	2	37104-MAJ-G00	SUHUTZ, INSTRUMENT.....	1	1	1	1	1	1		
MESSERBRETT.....	0.7	3	37460-MT3-003	UHR BAUGR.....	1	1	1	1	1	1		
		4	64111-MAJ-G00ZA	ANZEIGEKOMPONENTE, INNERE								
				NH285.....GUSTO-GRAU	1	-	-	1	-	-		
			64111-MAJ-G20ZA	*NH285*.....GUSTO-GRAU	-	1	1	-	1	1		
		5	64121-MAJ-G00	MATTE, SIEBZIERRAHMEN.....	3	-	-	3	-	-		
			64121-MY3-300	MATTE, SIEBZIERRAHMEN.....	-	3	3	-	3	3		
				(VORSICHTSMABNAHMEN BEIM EINBAU)								
		6	64236-MG9-770	GUMMITUELLE, SCHEINWARFER-EINSTELLUNG	1	-	-	1	-	-	--------	-------- G
		7	64240-MAJ-G00ZA	MESSERBRETT								
				NH285.....GUSTO-GRAU	1	1	1	1	1	1		
		8	64241-MT3-000	TAFEL, SCHEINWERFEREINSTELL-KNOPF BEFESTIGUNG	1	1	1	1	1	1		
		9	64601-MY3-300	DICHTGUMMI.....	1	-	-	1	-	-		
		10	90109-SB6-000	FLACHRUNDKOPF-SCHRAUBE 5X16...	6	6	6	6	6	6		

① Adressen-Nummer
- Die Adressen-Nr. (anstatt der Seitennummer) wird bereitgestellt, um Ihnen zu helfen auf das Ersatzteil mittels der Teilenummer oder der Teilebezeichnung Bezug zu nehmen.

② Blocktitel

③ Blocknummer

④ Wartungspunkt/Arbeitszeit-Pauschale

⑤ Bezugsnummer
- Die mit Klammern markierten Titelnummer zeigen an, daß es sich um eine Fortsetzung von der vorhergehenden Seite handelt.

⑥ Teilenummer

⑦ HONDA-Farbcode

⑧ Beschreibung

⑨ Baugruppen
- Abschnitte mit gestrichelten Linien in Explosionszeichnungen sind als komplette Baugruppen erhältlich.
  (Die Einzelteile dieser Baugruppen sind ebenfalls erhältlich.)

⑩ Farbbeschreibung

⑪ Hinweis
- Hinweise werden in der spalte für die Teilebezeichnung mit Klammern dargestellt.

⑫ Erforderliche Menge
- Die Erford. Menge von Ersatzteilen wird mit Klammern gekennzeichnet.
- Die mit "N" gekennzeichnete Erford. Menge zeigt an, daß das Ersatzteil nur bei wirklichem Bedarf gewählt werden soll.
- Die Erford. Menge zeigt die Nummer des Bauteils an, die im Block aufgeführt ist.

⑬ Seriennummer

⑭ Bereichscode
- Wenn die Bereichscode-Spalte leer ist, bedeutet das, daß das Bauteil für alle Typen verwendet werden kann.

B 5

Bei der Änderung von Teilen

Ref. Nr.	Teile-Nr.	Beschreibung	Erford. Menge V	ST100 AS	AT	AV	Serien-Nr.
1	06431-MA3-405	ABDICHTUNGSSATZ, KOLBEN.....	-	4	-	-	
2	16106-KW7-900	KLEMME B, SCHLAUCH.....	-	1	-	-	
3	17368-KV7-671	KLAMMER, ROHR.....	-	1	-	-	
4	38520-MAJ-780	SENSOR, VORNE, RADUMDREHUNGEN.	-	1	-	-	-------- 4500529
			-	1	-	-	-------- --------
			-	1	-	-	-------- 4500424
			-	1	-	-	-------- SM550041
	38520-MAJ-781	SENSOR, VORNE, RADUMDREHUNGEN.	-	1	-	-	4500530 --------
			-	1	-	-	4500425 --------
			-	1	-	-	-------- --------
			-	1	-	-	SM550042 --------
5	43352-568-003	ENTLUEFTUNGSSCHRAUBE.....	-	2	-	-	
6	43353-461-771	STAUBKAPPE, ENTLUEFTER.....	-	2	-	-	

- Die Nummer wurde vom ursprünglichen Modell an ohne Veränderungen benutzt.
- Bei Darstellung auf der linken Seite ist das Bauteil für die Modelle von Nr. SM550042 an einsetzbar.
- Bei Darstellung auf der rechten Seite ist das Bauteil für die Modelle von Nr. SM550041 an einsetzbar.

Im Teile-Katalog verwendete Abkürzungen

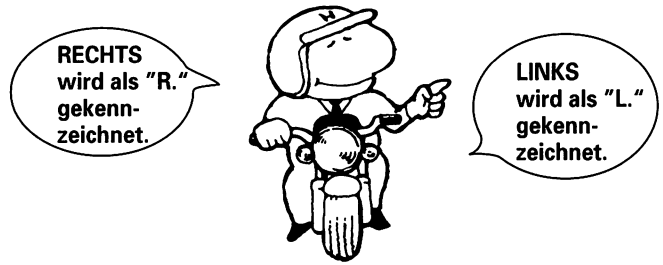

* "L." oder "R." in der Beschreibung der Bauteile bedeuten die LINKS oder RECHTS Seite. Die links und rechts Seite von der Sitzposition auf dem Motorrad aus bestimmen.

●Die folgenden Abkürzungen werden in diesem Teile-Katalog verwendet:

KOMPL.	Bauteil, Bauteilsatz
R.	Rechts
L.	Links
STD.	Standard
MM	Millimeter
G	Gramm
T(22T)	Zahn (22Zähne)
A	Ampere
V	Volt
W	Watt
WL	Mit Etikettierung
WOL	Ohne Etikettierung
KPH	Kilometer pro Stunde
MPH	Meilen pro Stunde
L.E.D.	Leuchtdiode
L(100L)	Glied (100Glieder)
A.C.	Wechselstrom
D.C.	Gleichstrom
EIN.	Einlaß
AUS.	Auslaß
V.	Vorne
H.	Hinten
HEX.	Sechskant
A.M.	Befestigungsmarke
T.M.	Übertragungsmarke
C.D.I.	Hochspannungs-Kondensator-Zündanlage
ABS	Nichtverschluß-bremssystem
TCS	Antriebsschlupfre-gelung

Überprüfung des Teile-Blocks und der Seriennummern

Teile-Block	Motorbauteile E—1~	Vergaserteile E—18~	Rahmenbauteile F—1~
Erforderliche Nummern	Eingestanzte Motornummer	Eingestanzte Vergaser-Identifikations-nummer	Eingestanzte Rahmen-nummer
Prüfpunkt	①	②	③

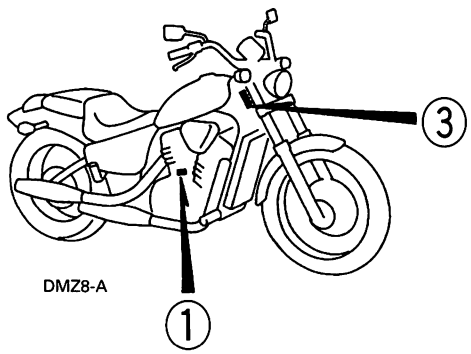

DMZ8-A

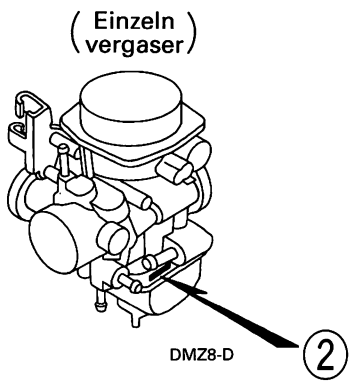

DMZ8-D

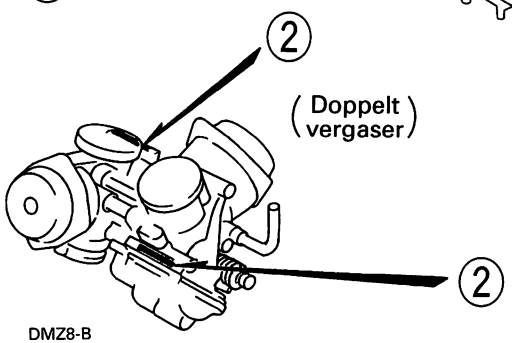

DMZ8-B

Modelle, Gebiets-Code und Anwendungsserien-Nummer

Modelle, Gebiets-Code und Anwendungsserien-Nummer in diesem Teile-Katalog sind wie folgt angegeben.
Teile mit Gebiets-Code sind ausschließlich für das angegebene Bestimmungsland vorgesehen.
Wenn kein Gebiets-Code angegeben ist, dienen die Teile der allgemeine Verwendung.

Modell	Gebiets-Code	Typ	Anwendungs-Motor-Serien-Nr.	Anwendungs-Rahmen-Serien-Nr.	Anwendungs-Vergaser-Identifikation-Nr.
VT600Cv	AR	Österreich	PC21E-2900001~	JH2PC21B* VM720001~	VDF1J [B]
	CM	Kanada		JH2PC212* VM800001~	VDFDA [C]
	E	England		JH2PC21B* VM720001~	VDF1G [B]
	ED	Europa Direktverkauf			
	F	Frankreich			
	FI	Finnland		JH2PC21C* VM720001~	
	G	Deutschland (*1)		JH2PC21B* VM720001~	
	SI	Singapur		JH2PC219* VM100001~	VDFDA [C]
	SP	Spanien		JH2PC21B* VM720001~	VDF1G [B]
	SW	Schweiz		JH2PC21E* VM720001~	VDFFE [A]
	U	Australien		JH2PC21U* VM400001~	VDF1G [B]
	2G	Deutschland (*2)	PC21E-6300001~	JH2PC21D* VM720001~	
	2IT	Italien (*2)			VDF1G [P]
	2PO	Portugal (*2)			VDF1G [B]

B 7

Modell	Gebiets-Code	Typ	Anwendungs-Motor-Serien-Nr.	Anwendungs-Rahmen-Serien-Nr.	Anwendungs-Vergaser-Identifikation-Nr.
VT600Cw	AR	Österreich	PC21E-5000001~	JH2PC21B* WM730001~	VE5AA A
	E	England			
	ED	Europa Direktverkauf			
	F	Frankreich			
	FI	Finnland		JH2PC21C* WM730001~	
	G	Deutschland (*1)		JH2PC21B* WM730001~	
	SP	Spanien			
	SW	Schweiz		JH2PC21E* WM730001~	VE5AD A
	U	Australien		JH2PC21U* WM500001~	VE5AA A
	2G	Deutschland (*2)	PC21E-6400001~	JH2PC21D* WM730001~	VE5AA P
	2IT	Italien (*2)			
	2PO	Portugal (*2)			
VT600Cx	AR	Österreich	PC21E-5100001~	JH2PC21B* XM740001~	VE5AA A
	CM	Kanada	PC21E-4100001~	JH2PC212* XM900001~	VE5AC A
	E	England	PC21E-5100001~	JH2PC21B* XM740001~	VE5AA A
	ED	Europa Direktverkauf			
	F	Frankreich			
	FI	Finnland		JH2PC21C* XM740001~	
	G	Deutschland (*1)		JH2PC21B* XM740001~	

Modell	Gebiets-Code	Typ	Anwendungs-Motor-Serien-Nr.	Anwendungs-Rahmen-Serien-Nr.	Anwendungs-Vergaser-Identifikation-Nr.
VT600Cx	SP	Spanien	PC21E-5100001~	JH2PC21B* XM740001~	VE5AA A
	SW	Schweiz		JH2PC21E* XM740001~	VE5AD A
	U	Australien		JH2PC21U* XM510001~	VE5AA A
	2G	Deutschland (*2)	PC21E-6500001~	JH2PC21D* XM740001~	VE5AA P
	2IT	Italien (*2)			
	2PO	Portugal (*2)			
VT600CDv	CM	Kanada	PC21E-2900001~	JH2PC215* VM400001~	VDFDA C
VT600CDw	CM	Kanada	PC21E-4000001~	JH2PC215* WM500001~	
VT600CDx	CM	Kanada	PC21E-4100001~	JH2PC215* XM900001~	VE5AC A
VT600CD2x	CM	Kanada		JH2PC218* XM900001~	
	SI	Singapur		JH2PC219* XM110001~	

(*1) Vollkraft-Modell
(*2) 34 Pferdekraft-Modell

* Von den Vergaser-Identifikations-Nummern werden nur die im nachfolgenden Beispiel unterstrichenen Teile verwendet.

VDF1G B KC ア

● Auswahltabelle für Schloß oder Ersatzschlüssel

Die folgende Auswahltabelle dient zur Wahl von Schloß oder Ersatzschlüssel.

Typ	Schlüssel-Nr.
TYPE 1	A** , B**
TYPE 2	C** , D**

*: 0, 1, 2, 3, 4, 5, 6, 7, 8 oder 9

B 8

Aufbau der Fahrgestellnummer (V.I.N.). Kanada Typ

	W.M.I.	V.D.S.		V.I.S.
(Beispiel)	J H 2	R C 0 4 0	* B M	2 0 0 0 0 1

Fortlaufende Produktionsnummer

Fabrikkennung

A ....Werk OHIO in den U.S.A.
B ....Werk AALST in BELGIEN
C ....Werk SAITAMA in JAPAN
D ....Werk GUADALAJARA in MEXICO
E ....Werk MONTESA in SPANIEN
F ....Werk ATESSA in ITALIEN
K ....Werk KUMAMOTO in JAPAN
M ...Werk HAMAMATSU in JAPAN
R ....Werk MANAUS in BRASILIEN
S ....Werk SUZUKA in JAPAN
T ....Werk TOCHIGI in JAPAN

Baujahr

(Beispiel) B.....1981 C.....1982 D.....1983·····X.....1999 <Außer I.O.Q.U>

Kontrollziffer

Dieser Code dient zur Feststellung von Fehlern in der V.I.N. und besteht aus einer einstelligen Zahl (0-9) oder einem Buchstaben "X". Er hat keine direkte Beziehung zu V.D.S. und V.I.S.

Fahrzeug-Code

(Beispiel) RC040 ..... CB750F NC030 ..... CB400T
Siehe: Punkt Nr. 10

Hersteller und Typ des Fahrzeugs

JH2 ....HONDA, Motorrad (Hergestellt in JAPAN)
1HF ....HONDA, Motorrad (Hergestellt in U.S.A.)
YC1 ....HONDA, Motorrad (Hergestellt in BELGIEN)
9C2 ....HONDA, Motorrad (Hergestellt in BRASILIEN)
3H1 ....HONDA, Motorrad (Hergestellt in MEXICO)
VTM ...HONDA, Motorrad (Hergestellt in SPANIEN)
ZDC....HONDA, Motorrad (Hergestellt in ITALIEN)
JH3 ....HONDA, Gelände-Fahrzeug (Hergestellt in JAPAN)
478 ....HONDA, Gelände-Fahrzeug (Hergestellt in U.S.A.)

W.M.I. ..... Hersteller-Code
V.D.S. ..... Fahrzeug-Code
V.I.S. ..... Produktions-Code

Jede Änderung oder Modifikation von Teilen hat unmittelbare Auswirkungen auf V.D.S. und V.I.S.
Eine V.I.S.-Nummer erscheint in der Spalte "Serien-Nr." des Teilekatalogs, falls ein Teil geändert oder modifiziert wird.

B 9

Aufbau der Fahrgestellnummer (V.I.N.). 1996 ~

	W.M.I.	V.D.S.					V.I.S.						
(Beispiel)	J	H	2	P	E	0	4	A	*	K	M	2	0	0	0	0	1

W.M.I. ..... Hersteller-Code
V.D.S. ..... Fahrzeug-Code
V.I.S. ..... Produktions-Code

Jede Änderung oder Modifikation von Teilen hat unmittelbare Auswirkungen auf V.D.S. und V.I.S.
Eine V.I.S.-Nummer erscheint in der Spalte "Serien-Nr." des Teilekatalogs, falls ein Teil geändert oder modifiziert wird.

Fortlaufende Produktionsnummer

Fabrikkennung

A ....Werk OHIO in den U.S.A.
B ....Werk AALST in BELGIEN
C ....Werk SAITAMA in JAPAN
D ....Werk GUADALAJARA in MEXICO
E ....Werk MONTESA in SPANIEN
F ....Werk ATESSA in ITALIEN
K ....Werk KUMAMOTO in JAPAN
M ...Werk HAMAMATSU in JAPAN
R ....Werk MANAUS in BRASILIEN
S ....Werk SUZUKA in JAPAN
T ....Werk TOCHIGI in JAPAN

Baujahr

(Beispiel) K.....1989 L.....1990 M.....1991·····X.....1999 <Außer I.O.Q.U>

Kontrollziffer

Dieser Code dient zur Feststellung von Fehlern in der V.I.N. und besteht aus einer einstelligen Zahl (0-9) oder einem Buchstaben "X". Er hat keine direkte Beziehung zu V.D.S. und V.I.S.

Variante • Version

Spezifikation

Fahrzeug-Code

(Beispiel) PE04 ..... XR600R RC30 ..... VFR750R
Siehe: Punkt Nr. 10

Hersteller und Typ des Fahzeugs

JH2 ....HONDA, Motorrad (Hergestellt in JAPAN)
1HF ....HONDA, Motorrad (Hergestellt in U.S.A.)
YC1 ....HONDA, Motorrad (Hergestellt in BELGIEN)
9C2 ....HONDA, Motorrad (Hergestellt in BRASILIEN)
3H1 ....HONDA, Motorrad (Hergestellt in MEXICO)
VTM ...HONDA, Motorrad (Hergestellt in SPANIEN)
ZDC....HONDA, Motorrad (Hergestellt in ITALIEN)
JH3 ....HONDA, Gelände-Fahrzeug (Hergestellt in JAPAN)
478 ....HONDA, Gelände-Fahrzeug (Hergestellt in U.S.A.)

Farbetikette

- Bei der Bestellung von Ersatzteilen anhand der FARBETIKETTE am Fahrzeug Modellbezeichnung, Hauptfarbe und Farbcode überprüfen.
- Bei der Bestellung von Farbteilen die Farbentabelle in der Benutzungsanleitung des Teile-Katalogs benutzen.

VT600CV

COLOR NH-1

CODE NH1K

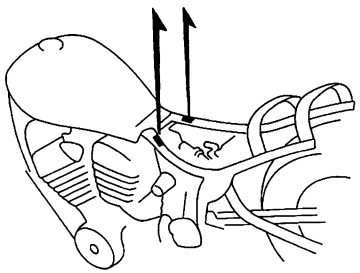

DMZ8-C

	MODELL		VT600CV				
	FARBE		Schwarz NH-1	Schwarz NH-1	Gelb, perlenglanz Y-124P	Anwendbares Modell	
	CODE		NH1K	NH1H	Y124B	Erstes anwendbares Modell	Letztes anwendbares Modell
Nr.	Bezeichnung der Farbteile	Grund-Teile-Nr.					
1	ABDECKUNG, V. MITTE	63700-MR1-000	ZD	ZD	ZD		
2	BENZINTANK SATZ (WL)	17520-MZ8-B50	ZG	ZH	ZJ		
3	DOPPELSITZ KOMPL.	77200-MY0-870	ZA	ZA	ZA		
4	EMBLEM, L. BENZINTANK	17537-MZ8-B50	ZA	ZA	ZA		
5	EMBLEM, R. BENZINTANK	17536-MZ8-B50	ZA	ZA	ZA		
6	FENDER KOMPL., V.	61100-MR1-000	ZC	ZC	ZQ		
7	GITTER, KUEHLER	19032-MR1-010	ZB	ZB	[illegible]		
8	KAPPE, ZAPFEN	90302-MR1-000	ZC	ZC			

Farbentabelle

- Bei Bestellung von Farbteilen die untenstehende Tabelle zu Hilfe nehmen und die entsprechende Teile-Nummer, bestehend aus der relevanten Grund-Teile-Nummer und einem hinzugefügten Farbcode, angeben.
  (z. B. wenn ein FENDER KOMPL., V. benötigt wird, dessen Hauptfarbe gelb, perlenglanz ist → 61100-MR1-000ZQ)
- Streifen und andere Aufkleber als Warnplaketten sind in Teilen enthalten, deren Teilbezeichnung mit WL endet.
- Streifen und Aufkleber sind nicht in Teilen enthalten, deren Teilbezeichnung mit WOL endet.

VT600C (VT600Cv) JH2PC21 * *VM720001~ ..... AR, E, ED, F, FI, G, SP, SW, 2G, 2IT, 2PO
VT600C (VT600Cv) JH2PC21U * VM400001~ ..... U

Nr.	MODELL / FARBE / CODE: Bezeichnung der Farbteile	Grund-Teile-Nr.	VT600CV: Schwarz NH-1 NH1K	Schwarz NH-1 NH1H	Gelb, perlenglanz Y-124P Y124B	Anwendbares Modell: Erstes anwendbares Modell	Letztes anwendbares Modell	Gebiets-Code	Anwendbares Adresse-Nr.
1	ABDECKUNG, V. MITTE	63700-MR1-000	ZD	ZD	ZD				2-G14
2	BENZINTANK SATZ (WL)	17520-MZ8-B50	ZG	ZH	ZJ				N7
3	DOPPELSITZ KOMPL.	77200-MY0-870	ZA	ZA	ZA				N14
4	EMBLEM, L. BENZINTANK	17537-MZ8-B50	ZA	ZA	ZA				2-I2
5	EMBLEM, R. BENZINTANK	17536-MZ8-B50	ZA	ZA	ZA				2-I2
6	FENDER KOMPL., V.	61100-MR1-000	ZC	ZC	ZQ				M5
7	GITTER, KUEHLER	19032-MR1-010	ZB	ZB	ZB				2-H4
8	KAPPE, ZAPFEN	90302-MR1-000	ZC	ZC	ZC				2-G15
9	KOERPER KOMPL., RAHMEN	50100-MZ8-B40	ZA	ZA	ZA			AR,E,ED,F,SP,SW	2-G11
10	KOERPER KOMPL., RAHMEN	50100-MZ8-B40	ZA	ZA	ZA			U,2IT,2PO	2-G11
11	KOERPER KOMPL., RAHMEN	50100-MZ8-B50	ZA	ZA	ZA			FI,G,2G	2-G11
12	MARKE, BENZINHAHN	83607-KV3-300	ZD	ZD	ZD				N9

B 12

VT600C (VT600Cv) JH2PC21 * * VM720001~ ..... AR, E, ED, F, FI, G, SP, SW, 2G, 2IT, 2PO
VT600C (VT600Cv) JH2PC21U * VM400001~ ..... U

Nr.	MODELL / FARBE / CODE: Bezeichnung der Farbteile	Grund-Teile-Nr.	VT600CV: Schwarz NH-1 NH1K	Schwarz NH-1 NH1H	Gelb, perlenglanz Y-124P Y124B	Anwendbares Modell: Erstes anwendbares Modell	Letztes anwendbares Modell	Gebiets-Code	Anwendbares Adresse-Nr.
13	PLAKETTE, FARBE	87565-MZ8-G00	ZA	ZB	ZC				2-H14
14	PLATTE, V. MOTORAUFHAENGUNG OBEN	50176-MR1-000	ZC	ZC	ZC				2-G11
15	PLATTE, V. MOTORAUFHAENGUNG UNTEN	50177-MR1-000	ZC	ZC	ZC				2-G11
16	SCHWINGENSATZ, H.	52200-MZ8-305	ZA	ZA	ZA				2-E4
17	SEITENDECKEL, L.	83700-MR1-000	ZC	ZC	ZV				2C-4
18	SEITENDECKEL, L. V.	63600-MR1-000	ZC	ZC	ZC				2-G14
19	SEITENDECKEL, R.	83600-MR1-000	ZC	ZC	ZT				2-C3
20	SEITENDECKEL, R. V.	63500-MR1-000	ZC	ZC	ZC			AR,E,ED,F,SP,SW	2-G13
21	SEITENDECKEL, R. V.	63500-MR1-000	ZC	ZC	ZC			U,2IT,2PO	2-G14
22	SEITENDECKEL, R. V.	63500-MR1-610	ZE	ZE	ZE			FI,G,2G	2-G13
23	STREIFEN, L. H. HAUBEN-VERKLEIDUNG	80123-MZ8-B50	ZB	--	ZD				2-I3
24	STREIFEN, L. H. HAUBEN-VERKLEIDUNG	80123-MZ8-G00	--	ZA	--				2-I3
25	STREIFEN, R. H. HAUBEN-VERKLEIDUNG	80122-MZ8-B50	ZB	--	ZD				2-I2
26	STREIFEN, R. H. HAUBEN-VERKLEIDUNG	80122-MZ8-G00	--	ZA	--				2-I3
27	VERKLEIDUNG KOMPL., H. (WL)	80120-MZ8-G00	ZC	ZA	ZB				2-E12
28	WINDLAUF-ZIERSTREIFEN, H., MITTE	80124-MZ8-B50	ZB	--	ZD				2-I4
29	WINDLAUF-ZIERSTREIFEN, H., MITTE	80124-MZ8-G00	--	ZA	--				2-I4
30	ZETTEL, BENZIN	87586-MB6-870	ZF	ZF	ZF			U	2-H16
31	ZETTEL, BENZIN	87586-MR6-670	ZA	ZA	ZA			E,SI	2-H16

B 13

VT600C (VT600Cv) JH2PC212 * VM800001~ ..... CM
VT600C (VT600Cv) JH2PC219 * VM100001~ ..... SI

Nr.	MODELL / FARBE / CODE: Bezeichnung der Farbteile	Grund-Teile-Nr.	VT600CV: Schwarz NH-1 / NH1	Anwendbares Modell: Erstes anwendbares Modell	Anwendbares Modell: Letztes anwendbares Modell	Gebiets-Code	Anwendbares Adresse-Nr.
1	ABDECKUNG, V. MITTE	63700-MR1-000	ZD				2-G14
2	BENZINTANK SATZ (WL)	17520-MZ8-E80	ZA				N7
3	DOPPELSITZ KOMPL.	77200-MY0-870	ZA				N14
4	FENDER KOMPL., V.	61100-MR1-000	ZC				M5
5	GITTER KOMPL., KUEHLER	19031-MR1-671	ZE				2-H4
6	GITTER, KUEHLER	19032-MR1-010	ZB				2-H4
7	KAPPE, ZAPFEN	90302-MR1-000	ZC				2-G15
8	KOERPER KOMPL., RAHMEN	50100-MZ8-B00	ZA				2-G11
9	MARKE, BENZINHAHN	83607-KV3-300	ZD				N9
10	MARKE, L. BENZINTANK	17537-MZ8-E80	ZC				2-I6
11	MARKE, R. BENZINTANK	17536-MZ8-E80	ZC				2-I5
12	MARKE, R. SEITENDECKEL	83614-MZ8-E60	ZA				2-I6
13	PLAKETTE, FARBE	87565-MZ8-E80	ZA				2-H14
14	PLATTE, V. MOTORAUFHAENGUNG OBEN	50176-MR1-000	ZC				2-G11
15	PLATTE, V. MOTORAUFHAENGUNG UNTEN	50177-MR1-000	ZC				2-G11
16	SCHWINGENSATZ, H.	52200-MZ8-305	ZA				2-E4
17	SEITENDECKEL SATZ, L. (WL)	83720-MZ8-E60	ZA				2-C5
18	SEITENDECKEL SATZ, R. (WL)	83620-MZ8-E60	ZA				2-C4
19	SEITENDECKEL, L. V.	63600-MR1-000	ZC				2-G14
20	SEITENDECKEL, R. V.	63500-MR1-000	ZC				2-G13
21	VERKLEIDUNG KOMPL., H.	80120-MR1-670	ZC				2-E11
22	ZETTEL, BENZIN	87586-MR6-670	ZA			SI	2-H16

B 14

VT600C (VT600Cw) JH2PC21 * *WM730001~ ..... AR, E, ED, F, FI, G, SP, SW, 2G, 2IT, 2PO
VT600C (VT600Cw) JH2PC21U * WM500001~ ..... U

Nr.	MODELL / FARBE / CODE / Bezeichnung der Farbteile	Grund-Teile-Nr.	VT600CW Schwarz NH-1 NH1	Kandis-glanzrot-U R-101C-U R101	Pearl sierra gruen G-156P G156	Anwendbares Modell: Erstes anwendbares Modell	Anwendbares Modell: Letztes anwendbares Modell	Gebiets-Code	Anwend-bares Adresse-Nr.
1	BENZINTANK SATZ (WL)	17520-MZ8-G20	ZD	ZB	ZC				N10
2	FENDER KOMPL., V.	61100-MR1-000	ZC	ZE	ZV				M5
3	KOERPER KOMPL., RAHMEN	50100-MZ8-G20	ZA	ZA	ZA				2-G11
4	MARKE, BENZINHAHN	83607-KV3-300	ZD	ZD	ZD				N9
5	MARKE, L. BENZINTANK	17537-MZ8-E80	ZC	--	--				2-I6
6	MARKE, L. BENZINTANK	17537-MZ8-G20	--	ZB	ZC				2-I6
7	MARKE, R. BENZINTANK	17536-MZ8-E80	ZC	--	--				2-I5
8	MARKE, R. BENZINTANK	17536-MZ8-G20	--	ZB	ZC				2-I6
9	PLAKETTE, FARBE	87565-MZ8-G20	ZA	ZB	ZC				2-H15
10	PLATTE, V. MOTORAUFHAENGUNG OBEN	50176-MR1-000	ZC	ZC	ZC				2-G11
11	PLATTE, V. MOTORAUFHAENGUNG UNTEN	50177-MR1-000	ZC	ZC	ZC				2-G11
12	SCHWINGENSATZ, H.	52200-MZ8-305	ZA	ZA	ZA				2-E4
13	SEITENDECKEL, L.	83700-MR1-000	ZC	ZG	YA				2-C4
14	SEITENDECKEL, R.	83600-KW9-690	ZA	ZC	ZB				2-C3
15	VERKLEIDUNG KOMPL., H.	80120-MZ8-G20	ZB	ZC	ZA				2-E12
16	ZETTEL, BENZIN	87586-MB6-870	ZF	ZF	ZF			U	2-H16
17	ZETTEL, BENZIN	87586-MR6-670	ZA	ZA	ZA			E	2-H16

B 15

VT600C (VT600Cx) JH2PC212 * XM900001~ ..... CM

Nr.	MODELL		VT600CX			
	FARBE		Schwarz NH-1	Anwendbares Modell		Anwendbares Adresse-Nr.
	CODE		NH1	Erstes anwendbares Modell	Letztes anwendbares Modell	
	Bezeichnung der Farbteile	Grund-Teile-Nr.				
1	ABDECKUNG, V. MITTE	63700-MR1-000	ZD			2-G14
2	BENZINTANK SATZ (WL)	17520-MZ8-L80	ZA			N11
3	FENDER KOMPL., V.	61100-MR1-000	ZC			M5
4	KOERPER KOMPL., RAHMEN	50100-MZ8-L50	ZA			2-G11
5	MARKE, BENZINHAHN	83607-KV3-300	ZD			N9
6	MARKE, L. BENZINTANK	17537-MZ8-E80	ZC			2-I6
7	MARKE, R. BENZINTANK	17536-MZ8-E80	ZC			2-I5
8	MARKE, SEITENDECKEL	83614-MZ8-E60	ZA			2-I6
9	PLAKETTE, FARBE	87565-MZ8-L80	ZA			2-H16
10	PLATTE, V. MOTORAUFHAENGUNG OBEN	50176-MR1-000	ZC			2-G11
11	PLATTE, V. MOTORAUFHAENGUNG UNTEN	50177-MR1-000	ZC			2-G11
12	SCHWINGENSATZ, H.	52200-MZ8-305	ZA			2-E4
13	SEITENDECKEL SATZ, L. (WL)	83720-MZ8-L50	ZA			2-C6
14	SEITENDECKEL SATZ, R. (WL)	83620-MZ8-L50	ZA			2-C4
15	SEITENDECKEL, L. V.	63600-MR1-000	ZC			2-G14
16	SEITENDECKEL, R. V.	63500-MR1-000	ZC			2-G13
17	VERKLEIDUNG KOMPL., H.	80120-MZ8-L80	ZA			2-F1

B 16

VT600C (VT600Cx) JH2PC21 * * XM740001~ ..... AR, E, ED, F, FI, G, SP, 2W, 2G, 2IT, SPO
VT600C (VT600Cx) JH2PC21U * XM510001~ ..... U

Nr.	MODELL		VT600CX						
	FARBE		Schwarz NH-1	Kandis-glanzrot-U R-101C-U	Sahara blau-mtallic PB-273M	Anwendbares Modell		Gebiets-Code	Anwend-bares Adresse-Nr.
	CODE								
	Bezeichnung der Farbteile	Grund-Teile-Nr.	NH1	R101	PB273	Erstes anwendbares Modell	Letztes anwendbares Modell		
1	ABDECKUNG, V. MITTE	63700-MR1-000	ZD	ZD	ZD				2-G14
2	BENZINTANK SATZ (WL)	17520-MZ8-G20	ZD	ZB	--				N10
3	BENZINTANK SATZ (WL)	17520-MZ8-G40	--	--	ZA				N11
4	FENDER KOMPL., V.	61100-MR1-000	ZC	ZE	YA				M5
5	KOERPER KOMPL., RAHMEN	50100-MZ8-G20	ZA	ZA	ZA				2-G11
6	MARKE, BENZINHAHN	83607-KV3-300	ZD	ZD	ZD				N9
7	MARKE, L. BENZINTANK	17537-MZ8-E80	ZC	--	--				2-I6
8	MARKE, L. BENZINTANK	17537-MZ8-G20	--	ZB	--				2-I6
9	MARKE, L. BENZINTANK	17537-MZ8-G40	--	--	ZA				2-I6
10	MARKE, R. BENZINTANK	17536-MZ8-E80	ZC	--	--				2-I5
11	MARKE, R. BENZINTANK	17536-MZ8-G20	--	ZB	--				2-I6
12	MARKE, R. BENZINTANK	17536-MZ8-G40	--	--	ZA				2-I5
13	PLAKETTE, FARBE	87565-MZ8-G40	ZA	ZB	ZC				2-H15
14	PLATTE, V. MOTORAUFHAENGUNG OBEN	50176-MR1-000	ZC	ZC	ZC				2-G11
15	PLATTE, V. MOTORAUFHAENGUNG UNTEN	50177-MR1-000	ZC	ZC	ZC				2G-11
16	SCHWINGENSATZ, H.	52200-MZ8-305	ZA	ZA	ZA				2-E4
17	SEITENDECKEL, L.	83700-MR1-000	ZC	ZG	YE				2-C4
18	SEITENDECKEL, L. V.	63600-MR1-000	ZC	ZC	ZC				2-G14
19	SEITENDECKEL, R.	83600-KW9-690	ZA	ZC	ZF				2-C3
20	SEITENDECKEL, R. V.	63500-MR1-610	ZE	ZE	ZE				2-G14
21	VERKLEIDUNG KOMPL., H. (WL)	80120-MZ8-G20	ZB	ZC	ZD				2-E13
22	ZETTEL, BENZIN	87586-MB6-870	ZF	ZF	ZF			U	2-H16
23	ZETTEL, BENZIN	87586-MR6-670	ZA	ZA	ZA			E	2-H16

C 1

VT600CD (VT600CDv) JH2PC215 * VM400001~

Nr.	MODELL / FARBE / CODE: Bezeichnung der Farbteile	Grund-Teile-Nr.	VT600CDV: Schwarz NH-1	Magna-rot R-201	Anwendbares Modell		Anwendbares Adresse-Nr.
			NH1Q	R201U	Erstes anwendbares Modell	Letztes anwendbares Modell	
1	ABDECKUNG, V. MITTE	63700-MR1-000	ZD	ZD			2-G14
2	BENZINTANK SATZ (WL)	17520-MZ8-E60	ZC	ZD			N8
3	FENDER KOMPL., V.	61100-MR1-000	ZC	ZH			M5
4	GITTER KOMPL., KUEHLER	19031-MR1-671	ZE	ZE			2-H4
5	GITTER, KUEHLER	19032-MR1-010	ZB	ZB			2-H4
6	KAPPE, ZAPFEN	90302-MR1-000	ZC	ZC			2-G15
7	KOERPER KOMPL., RAHMEN	50100-MZ8-B00	ZA	ZA			2-G11
8	MARKE, BENZINHAHN	83607-KV3-300	ZD	ZD			N9
9	MARKE, R. SEITENDECKEL	83614-MZ8-E60	ZA	ZB			2-I6
10	PLAKETTE, FARBE	87565-MZ8-E60	ZA	ZB			2-H16
11	PLATTE, V. MOTORAUFHAENGUNG OBEN	50176-MR1-000	ZC	ZC			2-G11
12	PLATTE, V. MOTORAUFHAENGUNG UNTEN	50177-MR1-000	ZC	ZC			2-G11
13	SCHWINGENSATZ, H.	52200-MZ8-305	ZA	ZA			2-E4
14	SEITENDECKEL SATZ, L. (WL)	83720-MZ8-E60	ZA	ZB			2-C5
15	SEITENDECKEL SATZ, R. (WL)	83620-MZ8-E60	ZA	ZB			2-C4
16	SEITENDECKEL, L. V.	63600-MR1-000	ZC	ZC			2-G14
17	SEITENDECKEL, R. V.	63500-MR1-000	ZC	ZC			2-G13
18	STREIFEN, L. H. HAUBEN-VERKLEIDUNG	80123-MZ8-E60	ZA	ZB			2-I7
19	STREIFEN, R. H. HAUBEN-VERKLEIDUNG	80122-MZ8-E60	ZA	ZB			2-G15
20	VERKLEIDUNG KOMPL., H. (WL)	80120-MZ8-E60	ZA	ZB			2-E11
21	WINDLAUF-ZIERSTREIFEN, H., MITTE	80124-MZ8-E60	ZA	ZB			2-I7

C 2

VT600CD (VT600CDw) JH2PC215 * WM500001～

Nr.	MODELL		VT600CDW				
	FARBE		Schwarz NH-1	Ocean grau-metallic NH-253M	Anwendbares Modell		Anwendbares Adresse-Nr.
	CODE		NH1G	NH253B	Erstes anwendbares Modell	Letztes anwendbares Modell	
	Bezeichnung der Farbteile	Grund-Teile-Nr.					
1	BENZINTANK SATZ (WL)	17520-MZ8-K00	ZA	ZB			N8
2	FENDER KOMPL., V.	61100-MR1-000	ZC	ZU			M5
3	KAPPE, ZAPFEN	90302-MR1-000	ZC	ZC			2-G15
4	KOERPER KOMPL., RAHMEN	50100-MZ8-K00	ZA	ZA			2-G11
5	MARKE, BENZINHAHN	83607-KV3-300	ZD	ZD			N9
6	MARKE, SEITENDECKEL	83614-MZ8-E60	ZA	--			2-I6
7	MARKE, SEITENDECKEL	83614-MZ8-K00	--	ZB			2-I8
8	PLAKETTE, FARBE	87565-MZ8-K00	ZA	ZB			2-H16
9	PLATTE, V. MOTORAUFHAENGUNG OBEN	50176-MR1-000	ZC	ZC			2-G11
10	PLATTE, V. MOTORAUFHAENGUNG UNTEN	50177-MR1-000	ZC	ZC			2-G11
11	SCHWINGENSATZ, H.	52200-MZ8-305	ZA	ZA			2-E4
12	SEITENDECKEL SATZ, L. (WL)	83720-MZ8-K00	ZC	ZD			2-C5
13	SEITENDECKEL SATZ, R. (WL)	83620-MZ8-K00	ZC	ZD			2-C4
14	STREIFEN, L. H. HAUBEN-VERKLEIDUNG	80123-MZ8-K00	ZA	ZB			2-I7
15	STREIFEN, R. H. HAUBEN-VERKLEIDUNG	80122-MZ8-K00	ZA	ZB			2-I7
16	VERKLEIDUNG KOMPL., H. (WL)	80120-MZ8-K00	ZA	ZB			2-E11
17	WINDLAUF-ZIERSTREIFEN, H., MITTE	80124-MZ8-K00	ZA	ZB			2-I8

C 3

VT600CD (VT600CDx) JH2PC215 * XM900001~
VT600CD2 (VT600CD2x) JH2PC218 * XM900001~ ..... CM
VT600CD2 (VT600CD2x) JH2PC219 * XM110001~ ..... SI

Nr.	MODELL / FARBE / CODE: Bezeichnung der Farbteile	Grund-Teile-Nr.	VT600CDX Schwarz NH-1 NH1	VT600CD2X Magna-rot R-201 R201	Anwendbares Modell: Erstes anwendbares Modell	Anwendbares Modell: Letztes anwendbares Modell	Gebiets-Code	Anwendbares Adresse-Nr.
1	ABDECKUNG, V. MITTE	63700-MR1-000	ZD	ZD				2-G14
2	BENZINTANK SATZ (WL)	17520-MZ8-L80	ZA	--				N11
3	BENZINTANK SATZ (WL)	17520-MZ8-M20	--	ZA				N11
4	FENDER KOMPL., V.	61100-MR1-000	ZC	ZH				M5
5	KOERPER KOMPL., RAHMEN	50100-MZ8-L50	ZA	ZA				2-G11
6	MARKE, BENZINHAHN	83607-KV3-300	ZD	ZD				N9
7	MARKE, L. BENZINTANK	17537-MZ8-E80	ZC	--				2-I6
8	MARKE, R. BENZINTANK	17536-MZ8-E80	ZC	--				2-I5
9	MARKE, SEITENDECKEL	83614-MZ8-E60	ZA	ZB				2-I6
10	PLAKETTE, FARBE	87565-MZ8-L50	ZB	--				2-H16
11	PLAKETTE, FARBE	87565-MZ8-M20	--	ZA				2-H16
12	PLATTE, V. MOTORAUFHAENGUNG OBEN	50176-MR1-000	ZC	ZC				2-G11
13	PLATTE, V. MOTORAUFHAENGUNG UNTEN	50177-MR1-000	ZC	ZC				2-G11
14	SCHWINGENSATZ, H.	52200-MZ8-305	ZA	ZA				2-E4
15	SEITENDECKEL SATZ, L. (WL)	83720-MZ8-L50	ZA	ZB				2-C6
16	SEITENDECKEL SATZ, R. (WL)	83620-MZ8-L50	ZA	ZB				2-C4
17	SEITENDECKEL, L. V.	63600-MR1-000	ZC	ZC				2-G14
18	SEITENDECKEL, R. V.	63500-MR1-000	ZC	ZC				2-G13
19	STREIFEN, R. H. HAUBEN-VERKLEIDUNG	80122-MZ8-M20	--	ZA				2-I9
20	VERKLEIDUNG KOMPL., H.	80120-MZ8-M20	--	ZA				2-F1
21	VERKLEIDUNG KOMPL., H. (WL)	80120-MZ8-L80	ZA	--				2-F1

Kraftstoffschlauch, Schläuche für allgemeine Zwecke sowie Vinylschlauch

- Für Standard-Kraftstoffschläuche, Schläuche für allgemeine Verwendungszwecke sowie Vinylschläuche können die jeweiligen in Rollen gelieferten Schläuche verwendet werden.
- Beim Bestellen der Standard-Kraftstoffschläuche, Schläuche für allgemeine Verwendungszwecke sowie Vinylschläuche ist die im Teilekatalog in Klammern ( ) vermerkte Teilenummer zu benutzen, die sich unterhalb der Teilebezeichnung befindet; es kann ebenfalls die nachstehende Liste zur Bestellung verwendet werden.
  (Die Standardlänge dieser Schläuche beträgt 1 m; die im Katalog durch < > bezeichneten Teilenummern sind in Längen von 3 bzw. 8 m erhältlich.)
- Beim Auswechseln der Schläuche diese auf die in der Teilebezeichnung enthaltene, vorgeschriebene Länge zuschneiden.
  (Für nähere Hinweise zur Verwendung, zum Bestellen usw. sich auf das Werkstatthandbuch und die mit den Teilen mitgelieferten Anweisungen beziehen.)

- Die nachstehende Liste enthält die Standard-Teilenummern sowie die entsprechenden Nummern der Schlauchrollen. Diese Nummern können nur für die aufgeführten Ersatzteile verwendet werden.

Kraftstoffschläuche

Standard-Teilenummer	Schlauchrollen-Teilenummer	Schlauchrolle	
		Innendurchmesser (mm)	Länge (m)
95001-30XXX-2X	95001-30001-20M	3.0	1
95001-30XXX-3X	95001-30001-30M	3.0	1
95001-30XXX-4X	95001-30001-40M	3.0	1
95001-35XXX-2X 95001-35XXX-5X	95001-35001-50M < 95001-35003-50M >	3.5 3.5	1 3
95001-35XXX-3X 95001-35XXX-4X 95001-35XXX-6X	95001-35001-60M < 95001-35003-60M >	3.5 3.5	1 3
95001-45XXX-2X 95001-45XXX-5X	95001-45001-50M < 95001-45003-50M >	4.5 4.5	1 3
95001-45XXX-3X 95001-45XXX-4X 95001-45XXX-6X	95001-45001-60M < 95001-45003-60M > < 95001-45008-60M >	4.5 4.5 4.5	1 3 8
95001-55XXX-2X 95001-55XXX-5X	95001-55001-50M < 95001-55003-50M > < 95001-55008-50M >	5.5 5.5 5.5	1 3 8
95001-55XXX-3X 95001-55XXX-4X 95001-55XXX-6X	95001-55001-60M < 95001-55003-60M > < 95001-55008-60M >	5.5 5.5 5.5	1 3 8
95001-75XXX-2X 95001-75XXX-5X	95001-75001-50M < 95001-75003-50M >	7.5 7.5	1 3
95001-75XXX-3X 95001-75XXX-4X 95001-75XXX-6X	95001-75001-60M < 95001-75003-60M > < 95001-75008-60M >	7.5 7.5 7.5	1 3 8
95001-80XXX-2X 95001-80XXX-5X	95001-80001-50M	8.0	1
95001-80XXX-3X 95001-80XXX-4X 95001-80XXX-6X	95001-80001-60M	8.0	1

Schläuche für allgemeine Verwendungszwecke

Standard-Teilenummer	Schlauchrollen-Teilenummer	Schlauchrolle	
		Innendurchmesser (mm)	Länge (m)
95005-30XXX-3X	95005-30001-30M	3.0	1
95005-30XXX-5X	95005-30001-50M	3.0	1
95005-35XXX-1X 95005-35XXX-4X	95005-35001-10M < 95005-35003-10M > < 95005-35008-10M >	3.5 3.5 3.5	1 3 8
95005-35XXX-2X	95005-35001-20M	3.5	1
95005-35XXX-3X	95005-35001-30M	3.5	1
95005-35XXX-5X	95005-35001-50M	3.5	1
95005-45XXX-1X 95005-45XXX-4X	95005-45001-10M < 95005-45003-10M > < 95005-45008-10M >	4.5 4.5 4.5	1 3 8
95005-45XXX-2X	95005-45001-20M	4.5	1
95005-45XXX-3X	95005-45001-30M	4.5	1
95005-45XXX-5X	95005-45001-50M	4.5	1
95005-50XXX-3X	95005-50001-30M < 95005-50003-30M >	5.0 5.0	1 3
95005-50XXX-5X	95005-50001-50M	5.0	1
95005-55XXX-1X 95005-55XXX-4X	95005-55001-10M < 95005-55003-10M > < 95005-55008-10M >	5.3 5.3 5.3	1 3 8
95005-55XXX-2X	95005-55001-20M < 95005-55003-20M >	5.3 5.3	1 3
95005-65XXX-1X	95005-65001-10M < 95005-65003-10M >	6.5 6.5	1 3
95005-65XXX-2X	95005-65001-20M	6.5	1
95005-70XXX-3X	95005-70001-30M < 95005-70003-30M >	7.0 7.0	1 3
95005-70XXX-5X	95005-70001-50M	7.0	1

Schläuche für allgemeine Verwendungszwecke

Standard-Teilenummer	Schlauchrollen-Teilenummer	Schlauchrolle	
		Innendurchmesser (mm)	Länge (m)
95005-75XXX-1X	95005-75001-10M < 95005-75003-10M >	7.3 7.3	1 3
95005-75XXX-2X	95005-75001-20M	7.3	1
95005-80XXX-1X	95005-80001-10M < 95005-80003-10M >	8.0 8.0	1 3
95005-80XXX-2X	95005-80001-20M	8.0	1
95005-80XXX-3X	95005-80001-30M	8.0	1
95005-80XXX-5X	95005-80001-50M	8.0	1
95005-11XXX-3X	95005-11001-30M	11.0	1
95005-11XXX-5X	95005-11001-50M	11.0	1
95005-12XXX-1X	95005-12001-10M < 95005-12003-10M >	12.0 12.0	1 3
95005-12XXX-2X	95005-12001-20M	12.0	1
95005-12XXX-3X	95005-12001-30M	12.0	1
95005-12XXX-5X	95005-12001-50M	12.0	1
95005-91XXX-3X	95005-91001-30M	12.0	1
95005-91XXX-5X	95005-91001-50M	12.0	1
95005-92XXX-3X	95005-92001-30M	12.0	1
95005-92XXX-5X	95005-92001-50M	12.0	1
95005-14XXX-1X	95005-14001-10M	14.0	1
95005-14XXX-2X	95005-14001-20M < 95005-14003-20M >	14.0 14.0	1 3
95005-14XXX-3X	95005-14001-30M	14.0	1
95005-14XXX-5X	95005-14001-50M	14.0	1
95005-17XXX-1X	95005-17001-10M	17.0	1
95005-17XXX-2X	95005-17001-20M	17.0	1
95005-17XXX-3X	95005-17001-30M	17.0	1
95005-17XXX-5X	95005-17001-50M	17.0	1

C 5

Vinylschlauch				
Standard-Teilenummer	Schlauchrollen-Teilenummer	Schlauchrolle		
		Innendurchmesser (mm)	Außendurchmesser (mm)	Länge (m)
95003-01XXX-3X 95003-01XXX-60	95003-01001-60M < 95003-01003-60M >	2.9 2.9	6.8 6.8	1 3
95003-03XXX-3X 95003-03XXX-60	95003-03001-60M < 95003-03003-60M >	3.0 3.0	6.0 6.0	1 3
95003-05XXX-3X 95003-05XXX-60	95003-05001-60M < 95003-05003-60M > < 95003-05008-60M >	3.5 3.5 3.5	6.5 6.5 6.5	1 3 8
95003-07XXX-1X 95003-07XXX-20	95003-07001-10M < 95003-07003-10M >	4.0 4.0	7.0 7.0	1 3
95003-07XXX-3X 95003-07XXX-60	95003-07001-60M < 95003-07003-60M > < 95003-07008-60M >	4.0 4.0 4.0	7.0 7.0 7.0	1 3 8
95003-07XXX-7X	95003-07001-70M < 95003-07003-70M > < 95003-07008-70M >	4.0 4.0 4.0	7.0 7.0 7.0	1 3 8
95003-08XXX-1X	95003-08001-10M < 95003-08003-10M > < 95003-08008-10M >	4.5 4.5 4.5	6.5 6.5 6.5	1 3 8
95003-09XXX-3X 95003-09XXX-60	95003-09001-60M < 95003-09003-60M >	4.5 4.5	8.0 8.0	1 3
95003-12XXX-1X 95003-12XXX-20	95003-12001-10M < 95003-12003-10M > < 95003-12008-10M >	5.0 5.0 5.0	7.0 7.0 7.0	1 3 8
95003-10XXX-1X 95003-10XXX-20	95003-10001-10M < 95003-10003-10M >	5.0 5.0	8.0 8.0	1 3
95003-10XXX-3X 95003-10XXX-60	95003-10001-60M < 95003-10003-60M >	5.0 5.0	8.0 8.0	1 3
95003-11XXX-3X 95003-11XXX-60	95003-11001-60M < 95003-11003-60M > < 95003-11008-60M >	5.0 5.0 5.0	9.0 9.0 9.0	1 3 8
95003-14XXX-1X 95003-14XXX-20	95003-14001-10M < 95003-14003-10M >	6.0 6.0	9.0 9.0	1 3
95003-14XXX-3X	95003-14001-60M < 95003-14003-60M >	6.0 6.0	9.0 9.0	1 3
95003-17XXX-1X	95003-17001-10M < 95003-17003-10M >	7.0 7.0	9.0 9.0	1 3
95003-19XXX-1X 95003-19XXX-20	95003-19001-10M < 95003-19003-10M > < 95003-19008-10M >	7.0 7.0 7.0	11.0 11.0 11.0	1 3 8
95003-19XXX-3X 95003-19XXX-60	95003-19001-60M < 95003-19003-60M > < 95003-19008-60M >	7.0 7.0 7.0	11.0 11.0 11.0	1 3 8
95003-21XXX-1X 95003-21XXX-20	95003-21001-10M < 95003-21003-10M >	8.0 8.0	9.0 9.0	1 3
95003-23XXX-1X 95003-23XXX-20	95003-23001-10M < 95003-23003-10M >	8.0 8.0	12.0 12.0	1 3

Vinylschlauch				
Standard-Teilenummer	Schlauchrollen-Teilenummer	Schlauchrolle		
		Innendurchmesser (mm)	Außendurchmesser (mm)	Länge (m)
95003-23XXX-3X 95003-23XXX-60	95003-23001-60M < 95003-23003-60M > < 95003-23008-60M >	8.0 8.0 8.0	12.0 12.0 12.0	1 3 8
95003-25XXX-1X 95003-25XXX-20	95003-25001-10M < 95003-25003-10M >	9.0 9.0	11.0 11.0	1 3
95003-25XXX-3X	95003-25001-60M < 95003-25003-60M >	9.0 9.0	11.0 11.0	1 3
95003-25XXX-7X	95003-25001-70M < 95003-25003-70M >	9.0 9.0	11.0 11.0	1 3
95003-27XXX-1X 95003-27XXX-20	95003-27001-10M < 95003-27003-10M >	9.0 9.0	13.0 13.0	1 3
95003-27XXX-3X 95003-27XXX-60	95003-27001-60M < 95003-27003-60M >	9.0 9.0	13.0 13.0	1 3
95003-33XXX-1X 95003-33XXX-20	95003-33001-10M < 95003-33003-10M >	10.0 10.0	14.0 14.0	1 3
95003-36XXX-1X 95003-36XXX-20	95003-36001-10M < 95003-36003-10M > < 95003-36008-10M >	11.0 11.0 11.0	13.0 13.0 13.0	1 3 8
95003-37XXX-3X 95003-37XXX-60	95003-37001-60M < 95003-37003-60M >	11.0 11.0	15.0 15.0	1 3
95003-38XXX-1X 95003-38XXX-20	95003-38001-10M < 95003-38003-10M >	12.0 12.0	13.0 13.0	1 3
95003-39XXX-1X 95003-39XXX-20	95003-39001-10M < 95003-39003-10M >	12.0 12.0	14.0 14.0	1 3
95003-40XXX-20	95003-40001-10M < 95003-40003-10M >	12.0 12.0	16.0 16.0	1 3
95003-40XXX-3X 95003-40XXX-60	95003-40001-60M < 95003-40003-60M >	12.0 12.0	16.0 16.0	1 3
95003-43XXX-1X 95003-43XXX-20	95003-43001-10M < 95003-43003-10M > < 95003-43008-10M >	13.0 13.0 13.0	15.0 15.0 15.0	1 3 8
95003-45XXX-1X 95003-45XXX-20	95003-45001-10M < 95003-45003-10M > < 95003-45008-10M >	14.0 14.0 14.0	18.0 18.0 18.0	1 3 8
95003-50XXX-1X 95003-50XXX-20	95003-50001-10M < 95003-50003-10M >	16.0 16.0	19.0 19.0	1 3
95003-50XXX-3X	95003-50001-60M < 95003-50003-60M >	16.0 16.0	19.0 19.0	1 3
95003-55XXX-1X 95003-55XXX-20	95003-55001-10M < 95003-55003-10M >	17.5 17.5	20.5 20.5	1 3
95003-60XXX-1X 95003-60XXX-20	95003-60001-10M < 95003-60003-10M >	22.0 22.0	27.0 27.0	1 3
95003-60XXX-3X 95003-60XXX-60	95003-60001-60M < 95003-60003-60M >	22.0 22.0	27.0 27.0	1 3

ZUR BEACHTUNG: X steht anstelle der jeweiligen alphanumerischen Bezeichnungen.

◎ **VORSICHT: Es ist GEFÄHRLICH, wenn ein Kraftstoffschlauch mit einem Schlauch für allgemeine Verwendungszwecke oder einem Vinylschlauch verwechselt wird!** Deshalb niemals einen Kraftstoffschlauch mit einem Schlauch für allgemeine Verwendungszwecke oder einem Vinylschlauch verwechseln (gilt auch in umgekehrter Reihenfolge). Immer die gemäß der Liste aufgeführte Schlauchrolle verwenden (siehe Werkstatt-Handbuch bzw. die mit der Schlauchrolle mitgelieferte Anleitung).

C 6

- **Schlauchrollennummer für Kraftstoffschläuche, Schläuche für allgemeine Verwendungszwecke sowie Vinylschläuche.**

(Beispiel)

95001 - 75001 - 50M

- M: Schlauchrollen-Teilenummer : Bezieht sich auf das entsprechende Teil.
- 0: Kenncode (Schlauchtyp) : (Kraftstoffschläuche und Schläuche für allgemeine Verwendungszwecke)
  Änderungscode (für zusätzlichen Schlauch) : (Vinylschlauch)
  · Zeigt die Kennummer-Markierung oder Schlauchwechselfolge an. Der Code für die Schlauchrolle muß jedoch unbedingt 0 (Null) entsprechen.
- 5: Arten des Codes :
  - · Kraftstoffschläuche
    - 5 : Schwarzes Innengeflecht
    - 2 : Rotes Außengeflecht (nur mit 3 mm Innendurchmesser erhältlich)
    - 6 : Schwarz
    - 3 : Rot (nur mit 3 mm Innendurchmesser erhältlich)
    - 4 : Aschgrau mit rotem Streifen (nur mit 3 mm Innendurchmesser erhältlich)
  - · Schläuche für allgemeine Verwendungszwecke
    - 1 : Aschgrau
    - 2 : Aschgrau
    - 3 : Schwarz
    - 5 : Schwarz
  - · Vinylschlauch
    - 1 : Durchsichtig
    - 2 : Schwarz
    - 3 : Hellrot
    - 7 : Blasses Schwarz
    - 6 : Hellrot
- 001: Längen : 001 : 1 m (standardlänge)
  003 : 3 m
  008 : 8 m
- 75: ID.-Code : (Kraftstoffschläuche und Schläuche für allgemeine Verwendungszwecke)
  - 30 : 3.0 mm
  - 35 : 3.5 mm
  - 45 : 4.5 mm
  - 50 : 5.0 mm
  - 55 : 5.3 mm, 5.5 mm
  - 65 : 6.5 mm
  - 70 : 7.0 mm
  - 75 : 7.3 mm, 7.5 mm
  - 80 : 8.0 mm
  - 11 : 11 mm
  - 91 : 12 (Außendurchmesser 15) mm
  - 92 : 12 (Außendurchmesser 16) mm
  - 12 : 12 (Außendurchmesser 17) mm
  - 14 : 14 mm
  - 17 : 17 mm

  ID./AD.-Code : (Vinylschlauch)
  - 01 : ID. 2.9, AD. 6.8 mm
  - 03 : ID. 3.0, AD. 6.0 mm
  - 05 : ID. 3.5, AD. 6.5 mm
  - 07 : ID. 4.0, AD. 7.0 mm
  - 08 : ID. 4.5, AD. 6.5 mm
  - 09 : ID. 4.5, AD. 8.0 mm
  - 12 : ID. 5.0, AD. 7.0 mm
  - 10 : ID. 5.0, AD. 8.0 mm
  - 11 : ID. 5.0, AD. 9.0 mm
  - 14 : ID. 6.0, AD. 9.0 mm
  - 17 : ID. 7.0, AD. 9.0 mm
  - 19 : ID. 7.0, AD. 11.0 mm
  - 21 : ID. 8.0, AD. 9.0 mm
  - 23 : ID. 8.0, AD. 12.0 mm
  - 25 : ID. 9.0, AD. 11.0 mm
  - 27 : ID. 9.0, AD. 13.0 mm
  - 33 : ID. 10.0, AD. 14.0 mm
  - 36 : ID. 11.0, AD. 13.0 mm
  - 37 : ID. 11.0, AD. 15.0 mm
  - 38 : ID. 12.0, AD. 13.0 mm
  - 39 : ID. 12.0, AD. 14.0 mm
  - 40 : ID. 12.0, AD. 16.0 mm
  - 43 : ID. 13.0, AD. 15.0 mm
  - 45 : ID. 14.0, AD. 18.0 mm
  - 50 : ID. 16.0, AD. 19.0 mm
  - 55 : ID. 17.5, AD. 20.5 mm
  - 60 : ID. 22.0, AD. 27.0 mm
- 95: Schlauchtyp : 1 : Kraftstoffschläuche
  5 : Schläuche für allgemeine Verwendungszwecke
  3 : Vinylschlauch

C 7

1

Arbeitszeit-Pauschale (AP)

Die Arbeitszeit-Pauschale (AP) wird verwendet, um die zulässige Arbeitszeit für den Austausch eines unter die Garantie fallenden Teiles zu bestimmen. Die AP für Teile, die nicht in dieser Liste angegeben sind, sollte anhand ähnlicher oder zusammengehöriger Teile bestimmt werden.

1. Die AP beruht auf den folgenden Bedingungen

a. Auf die Netto-Arbeitszeit wurde ein freizügiger Zuschlag gewährleistet.

b. Die angegebenen Standardzeiten setzen voraus, daß die in der Wartungsanleitung (Motorrad) von HONDA angegebenen Wartungswerkzeuge zur Verfügung stehen und die Wartungsarbeiten von durchschnittlich befähigten Mechanikern durchgeführt werden.

c. Für Inspektionen und Funktionsprüfungen nach der Wartung erforderliche Zeitspannen sind in der AP bereits berücksichtigt.

2. Berechnungsverfahren

Die Arbeitszeiten sind in Dezimalteilen einer Stunde angegeben, um die Berechnung zu vereinfachen.

(Beispiel) 0,3 = 18 Minuten
5,6 = 5 Stunden und 36 Minuten

UMRECHNUNGSTABELLE			
Stunden	**Minuten**	**Stunden**	**Minuten**
0,1	6	0,6	36
0,2	12	0,7	42
0,3	18	0,8	48
0,4	24	0,9	54
0,5	30	1,0	60

3. Berechnung der AP

Wenn mehrere Arbeiten gleichzeitig durchgeführt werden, die Berechnung wie folgt durchführen.

a. Nicht überlappende Arbeiten

Die gesamte AP wird berechnet, indem die einzelnen AP der verschiedenen Arbeiten addiert werden.

(Beispiel) Austausch des Deckel, Zylinderkopf und der Kupplungsfeder.

Wartungspunkt	AP
Deckel, Zylinderkopf	1,2
Kupplungsfeder	0,9

Die gesamte AP für diese Arbeit beträgt: 1,2+0,9=2,1

b. Überlappende Arbeiten

Die AP des zuletzt auszutauschenden Teiles betimmen.

(Beispiel) Austausch des Kolbens und der Zylinderkopfdichtung.

Wartungspunkt	AP
Zylinderkopfdichtung	3,2
Kolben	3,7

Die gesamte AP für diese Arbeit beträgt: 3,7

c. Arbeiten die sich teilweise überlappen

Die AP der einzelnen auszuwechselnden Teile addieren und danach die AP für überlappende Arbeiten subtrahieren.

(Beispiel) Austausch der Schaltwalze und der Kurbelwelle eneinheit.

Wartungspunkt	AP
Schaltwalze	*7,9
Kurbelwelle eneinheit	*8,4
Zerlegen des Kurbelwellengehäuses	*7,7

Die gesamte AP für diese Arbeit beträgt: (7,9+8,4)−7,7=8,6

Das Zerlegen des Kurbelwellengehäuses ist die überlappende Arbeit.

- Die mit (*) gekennzeichneten AP schließen Ein-und Ausbau des Motors ein.
- Teile, welche die gleiche Anzahl von Arbeitsstunden aufweisen, werden durch ein "•" gekennzeichnet und unter dem Titel der bezeichneten Arbeit klassifiziert.

C 9

1

4. Andere Arbeiten (nicht Austausch von Teilen)

a. Aus-und Einbau

Nr.	Wartungspunkt	AP
1	Motor	3,6
2	Zylinderkopf	3,2
3	Vergaser	0,9
4	Kühlers	0,5

b. Einstellung Messungen und Reinigen Motors

Nr.	Wartungspunkt	AP
1	Einstellen und Reinigen der Zündketzen	0,4
2	Einstellen des Ventilspiels	1,2
3	Einstellen der Vergaser-Leerlaufdrehzahl	0,1
4	Prüfung des Motorölstandes (ausschließlich Ölwechsel)	0,1
5	Messung des Verdichtungsdruckes	0,2
6	Prüfung des Batterie-Säurestandes und des spezifischen Gewichtes	0,3
7	Messung des Vergaser-Schwimmerstandes	1,2
8	Reinigen des Oelsieb	*7,8
9	Einstellung des Dresselventils	0,1
10	Einstellung der Vergaser-Synchronisation	0,6
11	Reinigen der Außenseite Kühlernetze	0,3

Rahmen

Nr.	Wartungspunkt	AP
1	Entlüften der Vorderradbremsen	0,2
2	Einstellung der Hinterradbremsen	0,1
3	Funktionsprüfung der Bremsen	0,1
4	Einstellung des Scheinwerfers	0,2
5	Auswuchten Vorderrades	0,8
7	Auswuchten des Hinterrades	1,0

c. Überholung

Nr.	Wartungspunkt	AP
1	Vergaser	2,0

B 2

Instrucciones para emplear el catálogo de partes

- **Este catálogo partes ha sido preparado en base a la última información disponible el 20 de Junio, 1998.**
  - Consulte las novedades del catálogo de partes para cualquier revisión que se haya efectuado después del 20 de Junio, 1998.
- Los idiomas usados en este catálogo de piezas están arreglados en orden alfabético en inglés. (Inglés–Francés–Alemán–Español)
- **Especifique siempre el número de parte cuando realice un pedido de partes.**
  - Compruebe los números de modelo, de tipo, y de serie, el color, marca, y tamaño como sea necesario antes de realizar el pedido de una pieza
  - Tenga presente que las ilustraciones (planos de las partes) pueden diferir de las partes reales en su forma.
    Se incluyen sólo para que le sirvan de referencia para consultar las partes.
- **Cuando se efectúen modificaciones o adiciones en el catálogo de partes, se editará una edición revisada en el momento apropiado, con un número de revisión sucesivamente progresivo en la tapa. Le recomendamos que obtenga estas revisiones para mantener al día su catálogo de partes en todo momento. Para comprobar su se ha editado una revisión del catálogo de partes, póngase en contacto con su distribuidor HONDA.**

Fecha de edición de la versión inicial 20 de Julio, 1996
HONDA MOTOR CO., LTD.

ÍNDICE

	No. de dirección	
• Cómo consultar la información de partes	B 3	1
• Estructura del catálogo de partes	B 4	
• Cuando se han revisado las partes	B 5	
• Abreviaturas empleadas en el catálogo de partes	B 5	
• Cómo comprobar el bloque de partes y los número de serie	B 6	
• Modelos, códigos de área y Nos. de serie aplicables	B 6	
• Composición del número de identificación del vehículo (N.I.V.)	B 8	
• Etiqueta de color	B 10	
• Tabla de colores	B 11	
• Mangueras de combustible, mangueras de aplicaciones generales y mangueras de vinilo	C 4	
• Modo de usar la tarifa horaria llana (THLL)	C 7	
• Índice ilustrado	C 10	
• Grupo de motor	E 1	2
• Grupo de bastidor	K 1	3
• Índice del número de pieza	2-J 1	4
• Índice del nombre de la pieza	2-K 1	5

B 3

Cómo consultar la información de partes

Ⓐ Referencia con el "Índice ilustrado"

F 2 — GRUPO DE MOTOR

* El numero de referencia en la ilustracion de indices puede ser diferente del que aparece en el texto

E-1 G1	E-2 G5	E-3 G6
E-3-1 G9	E-4 G12	E-5 H7

Ⓑ Referencia con el "Índice del número de pieza"

3-F 1 — INDICE DEL NUMERO DE PIEZA

No. de pieza	No. de dirccion			
		11551-MT3-000	G1	13
		11554-MT3-003	G1	13
			K16	
		11561-MT3-000	H13	13
		11565-MY3-000	H13	
			L2	13
				13
		12000		
				13
06000		12010-MT3-010	G6	13
		12010-MT3-731	G6	
06111-MAJ-A00	K16	12020-MT3-010	G9	13
06111-MAJ-S00	K16	12020-MT3-731	G9	13
06112-MAJ-A00	L2	12204-MT4-305	G6	13
06431-MA3-405	2-D9		G9	
	2-D11	12209-MLO-722	G12	
	2-D15		K16	
	2-F5	12251-MT3-004	G6	14
	2-F6		G9	14

Ⓒ Referencia con el "Índice del nombre de la pieza"

3-G 1 — INDICE DEL NOMBRE DE LA PIEZA

Descripción	No.de dirccion	No.de ref.	D
[A]			AGARRA
			AISLAD
ABRAZADERA·····	M1	1	
	M8	13	ALFOMB
	M15	18	
ABRAZADERA A, MANGUERA			ALICAT
SECUNDARIAFRENO	2-F3	1	ALZAVA
ABRAZADERA A, MANGUERA DE			AMORTI
FRENOTRAS.	2-E9	1	ANILLO
	2-E15	1	
ABRAZADERA B, MANGUERA			
SECUNDARIAFRENO	2-F3	3	
ABRAZADERA B, MANGUERA DE			ANILLO
FRENODEL.	2-C15	1	
ABRAZADERA B, MANGUERA DE			
FRENOTRAS.	2-E15	2	ANILLO
ABRAZADERA B, TUBO 12.5MM·····	2-H13	28	
ABRAZADERA COMP., TUBO·····	I14	2	ANILLO
ABRAZADERA, MANGUERA DE			
RESDIRADERO	H7	2	ANILLO

G 1 — No. de dirección

E-1 — No. del bloque

Cubierta delantera/ Correa de Sincronizdción

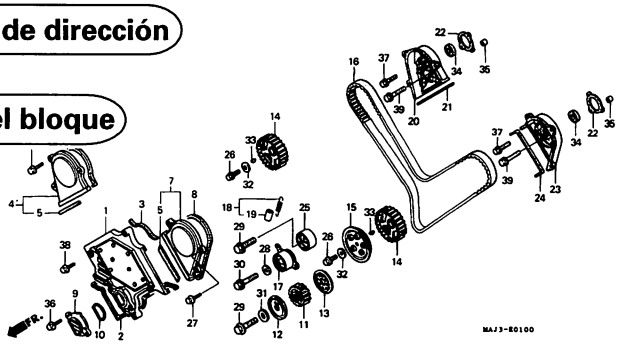

Articulo de servicio THLL		No.de ref.	No.de pieza	Descripción	Cant.reqd. S	T	V	AS	AT	AV	No.de serie	Código de área
COMP. DE CUBIERTA, PRINCIPAL...	2.5	1	11520-MT3-000	COMP. DE CUBIERTA, PRINCIPAL..	1	1	1	1	1	1		
CUBIERTA COMP., DER. DEL.....	0.4	2	11524-MT3-000	JUNTA TAPA PRINCIPAL FRONTAL..	1	1	1	1	1	1		
.CUBIERTA COMP., IZQ. DEL.		3	11525-MT3-000	JUNTA TAPA PRINCIPAL FRONTAL								
TAPA COMP., DISTRIBUCION.....	0.3			(B)	1	1	1	1	1	1		
POLEA, MANDO DE CORREA DE		4	11530-MT3-000	CUBIERTA COMP., DER. DEL.....	1	1	1	1	1	1		
SINCRONIZACION.	3.0	5	11533-MT3-300	GOMA, CUBIERTA DEL.....	2	2	2	2	2	2		
POLEA, MANDADA DE CORREA DE												
SINCRONIZACION.	2.9	6	11535-MT3-000	EMPAQUETADURA, CUBIERTA DEL.								
(AGREGUE 0,1 DE CADA.)				DER.	1	-	-	1	-	-		
.CORREA DE SINCRONIZACION		*	11535-MAJ-G20	EMPAQUETADURA, CUBIERTA DEL.								
POLEA GUIA IMPULSADA, CORREA				DER.	-	1	1	-	1	1		
DISTRIBUCION.	0.5	7	11540-MT3-000	CUBIERTA COMP., IZQ. DEL.....	1	1	1	1	1	1		
TENSOR COMP., CORREA		8	11545-MT3-000	EMPAQUETADURA, CUBIERTA DEL.								
DISTRIBUCION.	2.7			IZQ.	1	-	-	1	-	-		
.POLEA LOCA, CORREA		*	11545-MAJ-G20	EMPAQUETADURA, CUBIERTA DEL.								
DISTRIBUCION				IZQ.	-	1	1	-	1	1		
SOPORTE, ARBOL DE LEVAS.....	3.3	9	11551-MT3-000	TAPA COMP., DISTRIBUCION.....	1	1	1	1	1	1		
(AGREGUE 0,3 DE CADA.)		10	11554-MT3-003	JUNTA, TAPA DISTRIBUCION.....	1	1	1	1	1	1		

1996.10.20 G1

264

B 4

Estructura del catálogo de partes

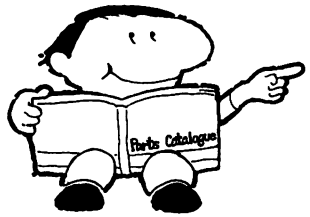

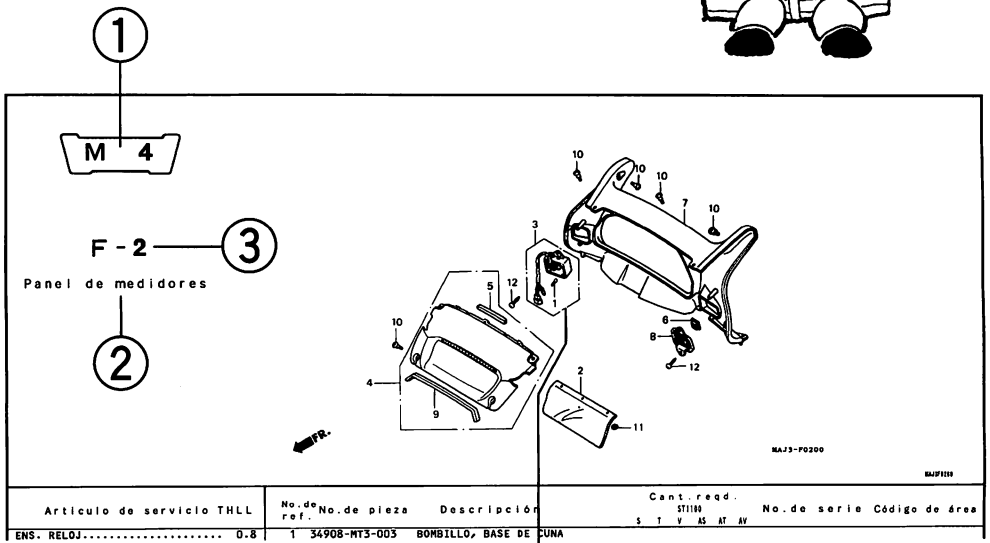

Articulo de servicio THLL	No.de ref.	No.de pieza	Descripción	S	T	V	AS	AT	AV	No.de serie	Código de área
ENS. RELOJ..... 0.8	1	34908-MT3-003	BOMBILLO, BASE DE CUNA (T-5 1.4W)	1	1	1	1	1	1		
COMP. DE REJILLA, INTERIOR.. 0.2	2	37104-MAJ-G00	PROTECTOR, MEDIDORES.....	1	1	1	1	1	1		
PANEL, MEDIDOR..... 0.7	3	37460-MT3-003	ENS. RELOJ.....	1	1	1	1	1	1		
	4	64111-MAJ-G00ZA	COMP. DE REJILLA, INTERIOR *NH285*.....GRIS GUSTO	1	-	-	1	-	-		
		64111-MAJ-G20ZA	*NH285*.....GRIS GUSTO	-	1	1	-	1	1		
	5	64121-MAJ-G00	ALFOMBRA, BIOMBO ADORNO.....	3	-	-	3	-	-		
		64121-MY3-300	ALFOMBRA, BIOMBO ADORNO..... (PRECAUCIONES DURANTE LA INSTALACION)	-	3	3	-	3	3		
	6	64236-MG9-770	ANILLO, AJUSTE DE FARO.....	1	-	-	1	-	-	-------- --------	G
	7	64240-MAJ-G00ZA	PANEL, MEDIDOR *NH285*.....GRIS GUSTO	1	1	1	1	1	1		
	8	64241-MT3-000	PANEL, FIJACION MANDO AJUSTE FARO	1	1	1	1	1	1		
	9	64601-MY3-300	GOMA, SELLO.....	1	-	-	1	-	-		
	10	90109-SB6-000	TORNILLOS, PIEZA REFUERZO 5X16	6	6	6	6	6	6		

① Número de dirección
- El No. de dirección se proporciona (en lugar del No. de página) para ayudarle a consultar la parte con el No. de parte o con el nombre de parte.

② Título del bloque

③ Número del bloque

④ Articulo de servicio/Tarifa Horaria Llana

⑤ Número de referencia
- El número del título marcado con el paréntesis indica que continúa desde l a página anterior.

⑥ Número de parte

⑦ Código de color HONDA

⑧ Descripción

⑨ Conjuntos
- Las secciones enmarcados con líneas discontinuas en los diagramas detallados están disponibles como conjuntos completos (también pueden obtenerse sus partes individuales.)

⑩ Descripción del color

⑪ Nota
- Las notas se indican con los paréntesis en la columna del nombre de parte.

⑫ Cantidad requerida
- La Cant. reqd. indica en el paréntesis indica la parte opcional.
- La Cant. reqd. marcada con "N" indica la parte opcional que debe seleccionarse según sea necesario.
- La Cant. reqd. indica el número de la parte utilizada en el bloque.

⑬ Número de serie

⑭ Código de área
- Cuando la columna del código de área está en blanco, indica que la parte es aplicable a todos los tipos.

B 5

Cuando se han revisado las partes

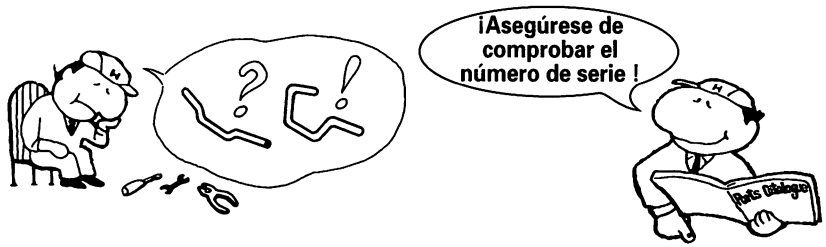

No. de ref.	No. de pieza	Descripción	Cant. reqd. ST1100 V	AS	AT	AV	No. de serie
1	06431-MA3-405	JUEGO DE SELLOS, PISTON.....	-	4	-	-	
2	16106-KW7-900	GRAPA B, TUBO.....	-	1	-	-	
3	17368-KV7-671	ABRAZADERA, TUBO.....	-	1	-	-	
4	38520-MAJ-780	SENSOR, VELOCIDAD DE LAS RUEDAS FR.	-	1	-	-	-------- 4500529
			-	1	-	-	-------- --------
			-	1	-	-	-------- 4500424
			-	1	-	-	-------- SM550041
	38520-MAJ-781	SENSOR, VELOCIDAD DE LAS RUEDAS FR.	-	1	-	-	4500530 --------
			-	1	-	-	4500425 --------
			-	1	-	-	-------- --------
			-	1	-	-	SM550042 --------
5	43352-568-003	TORNILLO, PURGADOR.....	-	2	-	-	
6	43353-461-771	TAPA, PURGADOR.....	-	2	-	-	

El número ha sido utilizado desde el modelo inicial sin revisiones.

Cuando se muestra en el lado izquierdo, es aplicable a los modelos No. SM550042 y números subsiguientes.

Cuando se muestra en el lado derecho, es aplicable a los modelos hasta el No. SM550041.

Abreviaturas empleadas en el catálogo de partes

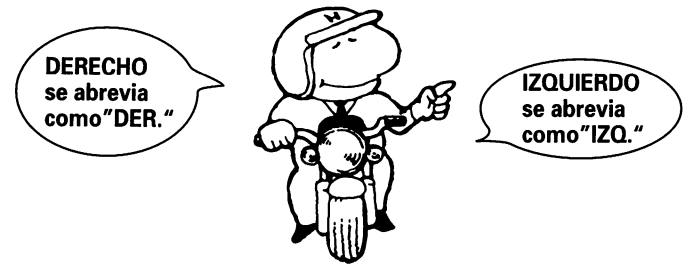

* "IZQ." o "DER." en la descripción de una parte significa el lado IZQUIERDO o el DERECHO. Determine el izquierdo o derecho como si usted estuviera en el asiento de la motocicleta.

●En este catálogo de partes se utilizan las abreviaturas siguientes.

ENS. ..... Ensamble (Conjunto)
COMP. ..... Completo
DER. ..... Derecho
IZQ. ..... Izquierdo
STD. ..... Stándard
MM ..... Milímetro
G ..... Gramo
T(22T) ..... Diente (22dientes)
A ..... Amperio
V ..... Voltio
W ..... Watio
WL ..... Con etiqueta
WOL ..... Sin etiqueta
L.E.D. ..... Diode emisor de luz
KPH. ..... Kilómetro por hora
MPH. ..... Milla por hora
L(100L) ..... Eslabón (100 Eslabónes)
C.A. ..... Corriente Alterna
C.D. ..... Corriente Directa
DEL. ..... Delantero
TRAS. ..... Trasero
HEX. ..... Hexagonal
A.M. ..... Marca adhesiva
T.M. ..... Marca de transcripcion
C.D.I. ..... Encendido por descarga capacitiva
ABS ..... Sistema de frenado de anticerradara
TCS ..... Sistema de control de tracción

B 6

Cómo comprobar el bloque de partes y los números de serie

Bloque de la parte	Partes del motor E−1~	Partes del carburador E−18~	Partes del bastidor F−1~
Números necesarios	Número de motor estampado	Número de identificación del carburador estampado	Número de bastidor estampado
Punto de comprobación	①	②	③

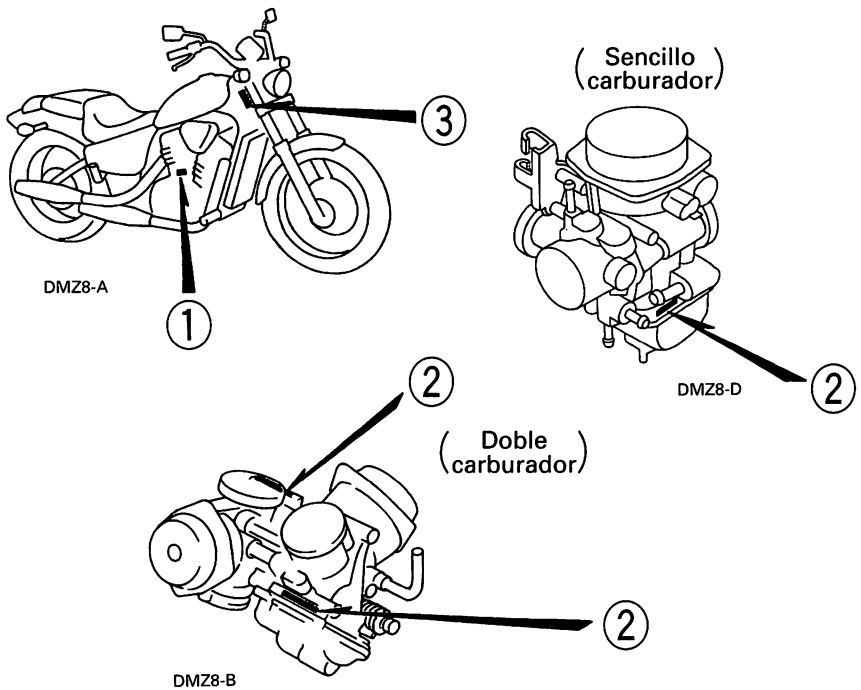

Modelos, códigos de área y Nos. de serie aplicables

Los modelos, códigos de area y Nos. de serie aplicables que se dan en este catálogo de piezas pueden identificarse como sigue.
Si no están en lista los códigos de área, las piezas son para uso común.

Modelo	Código de área	Tipo	No. de serie aplicable de motor	No. de serie aplicable de bastidor	No. de identificación aplicable de carburador
VT600Cv	AR	Austria	PC21E-2900001~	JH2PC21B∗ VM720001~	VDF1J [B]
	CM	Canadá		JH2PC212∗ VM800001~	VDFDA [C]
	E	R. U.		JH2PC21B∗ VM720001~	VDF1G [B]
	ED	Ventes derectas europeas			
	F	Francia			
	FI	Finlandia		JH2PC21C∗ VM720001~	
	G	Alemania (∗1)		JH2PC21B∗ VM720001~	
	SI	Singapur		JH2PC219∗ VM100001~	VDFDA [C]
	SP	España		JH2PC21B∗ VM720001~	VDF1G [B]
	SW	Suiza		JH2PC21E∗ VM720001~	VDFFE [A]
	U	Australie		JH2PC21U∗ VM400001~	VDF1G [B]
	2G	Alemania (∗2)	PC21E-6300001~	JH2PC21D∗ VM720001~	
	2IT	Italia (∗2)			VDF1G [P]
	2PO	Portugal (∗2)			VDF1G [B]

B 7

Modelo	Código de área	Tipo	No. de serie aplicable de motor	No. de serie aplicable de bastidor	No. de identificación aplicable de carburador
VT600Cw	AR	Austria	PC21E-5000001~	JH2PC21B∗ WM730001~	VE5AA A
	E	R.U.			
	ED	Ventes derectas europeas			
	F	Francia			
	FI	Finlandia		JH2PC21C∗ WM730001~	
	G	Alemania (∗1)		JH2PC21B∗ WM730001~	
	SP	España			
	SW	Suiza		JH2PC21E∗ WM730001~	VE5AD A
	U	Australie		JH2PC21U∗ WM500001~	VE5AA A
	2G	Alemania (∗2)	PC21E-6400001~	JH2PC21D∗ WM730001~	VE5AA P
	2IT	Italia (∗2)			
	2PO	Portugal (∗2)			
VT600Cx	AR	Austria	PC21E-5100001~	JH2PC21B∗ XM740001~	VE5AA A
	CM	Canadá	PC21E-4100001~	JH2PC212∗ XM900001~	VE5AC A
	E	R.U.	PC21E-5100001~	JH2PC21B∗ XM740001~	VE5AA A
	ED	Ventes derectas europeas			
	F	Francia			
	FI	Finlandia		JH2PC21C∗ XM740001~	
	G	Alemania (∗1)		JH2PC21B∗ XM740001~	

Modelo	Código de área	Tipo	No. de serie aplicable de motor	No. de serie aplicable de bastidor	No. de identificación aplicable de carburador
VT600Cx	SP	España	PC21E-5100001~	JH2PC21B∗ XM740001~	VE5AA A
	SW	Suiza		JH2PC21E∗ XM740001~	VE5AD A
	U	Australie		JH2PC21U∗ XM510001~	VE5AA A
	2G	Alemania (∗2)	PC21E-6500001~	JH2PC21D∗ XM740001~	VE5AA P
	2IT	Italia (∗2)			
	2PO	Portugal (∗2)			
VT600CDv	CM	Canadá	PC21E-2900001~	JH2PC215∗ VM400001~	VDFDA C
VT600CDw	CM	Canadá	PC21E-4000001~	JH2PC215∗ WM500001~	
VT600CDx	CM	Canadá	PC21E-4100001~	JH2PC215∗ XM900001~	VE5AC A
VT600CD2x	CM	Canadá		JH2PC218∗ XM900001~	
	SI	Singapur		JH2PC219∗ XM110001~	

(∗1) Tipo de plenas potencia
(∗2) Tipo de 34 caballos

∗ De los números de identificación de carburador, sólo las porciones subrayadas en el ejemplo siguiente se usan para registro.

VDF1G B KC ア

● Tabla de selección para llave ciega o abertura

Referirse a la siguiente tabla de selección para seleccionar las llaves de cierre o abertura.

Tipo	No. de llave
TYPE 1	A∗∗ , B∗∗
TYPE 2	C∗∗ , D∗∗

∗: 0, 1, 2, 3, 4, 5, 6, 7, 8 o 9

Composición del número de identificación del vehículo (N.I.V.) Canadá tipo

	I.F.M.	S.D.V.	S.I.V.
(Ejemplo)	J H 2	R C 0 4 0	* B M 2 0 0 0 0 1

I.F.M. ..... Identificador de fabricante del mundo
S.D.V. ..... Sección descriptora del vehículo
S.I.V. ..... Sección indicadora del vehículo

Número de serie de producción

Símbolo de la planta

A .... Fábrica OHIO en EE. UU.
B .... Fábrica ALOST de Bélgica
C .... Fábrica SAITAMA de Japón
D .... Fábrica GUADALAJARA de Mexique
E .... Fábrica MONTESA de España
F .... Fábrica ATESSA de Italia
K .... Fábrica KUMAMOTO de Japón
M ... Fábrica HAMAMATSU de Japón
R .... Fábrica MANAUS de Brasil
S .... Fábrica SUZUKA de Japón
T .... Fábrica TOCHIGI de Japón

Todos los cambios o modificaciones incurridas en las piezas afectarán directamente el S.D.V. y S.I.V.
Un número de S.I.V. aparecerá en la columna de "Número de serie" del catálogo de piezas, si la referida pieza sufriera algún cambio o modificación.

Modelo del año

(Ejemplo) B.....1981 L.....1982 D.....1983·····X.....1999 <Exepto I.O.Q.U>

Cifra de control

Este código sirve de detectar errores en el N.I.V. y se compone de cifras de un dígito solo (0 a 9) o de una letra "X". No tiene ninguna relación directa con el S.D.V. ni con S.I.V.

Código de descripción del vehículo

(Ejemplo) RC040 ..... CB750F NC030 ..... CB400T
Véase: Item No. 10.

Marca y Tipo del vehículo

JH2 .... HONDA, Motocicleta (Fabricada en Japón)
1HF .... HONDA, Motocicleta (Fabricada en Estados Unidos de Norteamérica)
YC1 .... HONDA, Motocicleta (Fabricada en Bélgica)
9C2 .... HONDA, Motocicleta (Fabricada en Brasil)
3H1 .... HONDA, Motocicleta (Fabricada en Mexique)
VTM ... HONDA, Motocicleta (Fabricada en España)
ZDC .... HONDA, Motocicleta (Fabricada en Italia)
JH3 .... HONDA, Vehículo todo terreno (Fabricada en Japón)
478 .... HONDA, Vehículo todo terreno (Fabricada en Estados Unidos de Norteamérica)

Composición del número de identificación del vehículo (N.I.V.). 1996 ~

	I.F.M.	S.D.V.					S.I.V.					
(Ejemplo)	J	H	2	P	E	0	4	A	*	K	M	2	0	0	0	0	0	1

Número de serie de producción

Símbolo de la planta

A .... Fábrica OHIO en EE. UU.
B .... Fábrica ALOST de Bélgica
C .... Fábrica SAITAMA de Japón
D .... Fábrica GUADALAJARA de Mexique
E .... Fábrica MONTESA de España
F .... Fábrica ATESSA de Italia
K .... Fábrica KUMAMOTO de Japón
M ... Fábrica HAMAMATSU de Japón
R .... Fábrica MANAUS de Brasil
S .... Fábrica SUZUKA de Japón
T .... Fábrica TOCHIGI de Japón

Modelo del año

(Ejemplo) K.....1989 L.....1990 M.....1991·····X.....1999 <Exepto I.O.Q.U>

Cifra de control

Este código sirve de detectar errores en el N.I.V. y se compone de cifras de un dígito solo (0 a 9) o de una letra "X". No tiene ninguna relación directa con el S.D.V. ni con S.I.V.

Variante • Versión

Especificacion

Código de descripción del vehículo

(Ejemplo) PE04 ..... XR600R RC30 ..... VFR750R
Véase: Item No. 10.

Marca y Tipo del vehículo

JH2 ....HONDA, Motocicleta (Fabricada en Japón)
1HF ....HONDA, Motocicleta (Fabricada en Estados Unidos de Norteamérica)
YC1 ....HONDA, Motocicleta (Fabricada en Bélgica)
9C2 ....HONDA, Motocicleta (Fabricada en Brasil)
3H1 ....HONDA, Motocicleta (Fabricada en Mexique)
VTM ...HONDA, Motocicleta (Fabricada en España)
ZDC....HONDA, Motocicleta (Fabricada en Italia)
JH3 ....HONDA, Vehículo todo terreno (Fabricada en Japón)
478 ....HONDA, Vehículo todo terreno (Fabricada en Estados Unidos de Norteamérica)

I.F.M. ..... Identificador de fabricante del mundo
S.D.V. ..... Sección descriptora del vehículo
S.I.V. ..... Sección indicadora del vehículo

Todos los cambios o modificaciones incurridas en las piezas afectarán directamente el S.D.V. y S.I.V.
Un número de S.I.V. aparecerá en la columna de "Número de serie" del catálogo de piezas, si la referida pieza sufriera algún cambio o modificación.

Etiqueta de color

- Al pedir piezas, compruebe el nombre del modelo, el color principal y el código observando la etiqueta de color "COLOR LABEL" del vehículo.
- Al pedir una pieza de color, utilizar la gráfica de colores de las instrucciones sobre catálogo de piezas.

VT600CV
COLOR NH-1
CODE NH1K

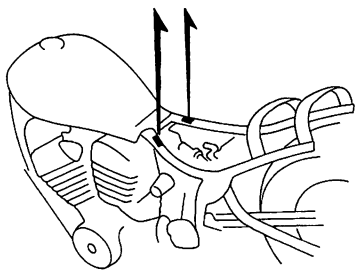

DMZ8-C

	Modelo (MODEL)		VT600CV				
	Color principal (COLOR)		Negro NH-1	Negro NH-1	Amarillo brillante perla Y-124P	Modelo aplicable	
	Codigo (CODE)		NH1K	NH1H	Y124B	Modelo aplicable inicial	Modelo aplicable final
No.	Nombre de las piezas coloresdas	No. de pieza básico					
1	COMP. DE CUBRETABLERO, TRAS. (WL)	80120-MZ8-G00	ZC	ZA	ZB		
2	COMP. DE CUERPO, BASTIDOR	50100-MZ8-B40	ZA	ZA	ZA		
3	COMP. DE CUERPO, BASTIDOR	50100-MZ8-B40	ZA	ZA	ZA		
4	COMP. DE CUERPO, BASTIDOR	50100-MZ8-B50	ZA	ZA	ZA		
5	COMP. DE PARAFANGO DEL.	61100-MR1-000	ZC	ZC	ZQ		
6	CUBIERTA LATERAL DER.	83600-MR1-000	ZC	ZC	ZT		
7	CUBIERTA, LATERAL DER. DEL.	63500-MR1-000	ZC	ZC			
[illegible]	CUBIERTA, LATERAL DER. [illegible]	[illegible]-000	ZC				

Tabla de colores

· Al pedir piezas coloreadas, consulte la tabla de abajo y utilice un número de pieza consistente en el número de pieza básico relevante al que se le ha añadido un código de color de pieza.
(Ejemplo: si se pidiese un COMP. DE PARAFANGO DEL. cuyo color principal es el amarillo brillante perla → 61100-MR1-000ZQ)
· Las bandas y etiquetas, a excerción de las etiquetas de precaución, se incluyenien las piezas cuyo nombre de pieza termina en WL.
· Las banbas y etiquetas no se incluyen en las piezas cuyo nombre de pieza termina en WOL.

VT600C (VT600Cv) JH2PC21 * *VM720001~ ..... AR, E, ED, F, FI, G, SP, SW, 2G, 2IT, 2PO
VT600C (VT600Cv) JH2PC21U * VM400001~ ..... U

No.	Modelo (MODEL)		VT600CV						
	Color principal (COLOR)		Negro NH-1	Negro NH-1	Amarillo brillante perla Y-124P	Modelo aplicable		Código de area	No. de direcion aplicable
	Codigo (CODE)		NH1K	NH1H	Y124B	Modelo aplicable inicial	Modelo aplicable final		
	Nombre de las piezas coloresdas	No. de pieza básico							
1	COMP. DE CUBRETABLERO, TRAS. (WL)	80120-MZ8-G00	ZC	ZA	ZB				2-E12
2	COMP. DE CUERPO, BASTIDOR	50100-MZ8-B40	ZA	ZA	ZA			AR,E,ED,F,SP,SW	2-G11
3	COMP. DE CUERPO, BASTIDOR	50100-MZ8-B40	ZA	ZA	ZA			U,2IT,2PO	2-G11
4	COMP. DE CUERPO, BASTIDOR	50100-MZ8-B50	ZA	ZA	ZA			FI,G,2G	2-G11
5	COMP. DE PARAFANGO DEL.	61100-MR1-000	ZC	ZC	ZQ				M5
6	CUBIERTA LATERAL DER.	83600-MR1-000	ZC	ZC	ZT				2-C3
7	CUBIERTA, LATERAL DER. DEL.	63500-MR1-000	ZC	ZC	ZC			AR,E,ED,F,SP,SW	2-G13
8	CUBIERTA, LATERAL DER. DEL.	63500-MR1-000	ZC	ZC	ZC			U,2IT,2PO	2-G14
9	CUBIERTA, LATERAL DER. DEL.	63500-MR1-610	ZE	ZE	ZE			FI,G,2G	2-G13
10	CUBIERTA, LATERAL IZQ.	83700-MR1-000	ZC	ZC	ZV				2C-4
11	CUBIERTA, LATERAL IZQ. DEL.	63600-MR1-000	ZC	ZC	ZC				2-G14
12	EMBLEMA, TANQUE DE COMBUSTIBLE DER.	17536-MZ8-B50	ZA	ZA	ZA				2-I2

B 12

VT600C (VT600Cv) JH2PC21 * *VM720001~ ..... AR, E, ED, F, FI, G, SP, SW, 2G, 2IT, 2PO
VT600C (VT600Cv) JH2PC21U * VM400001~ ..... U

No.	Modelo (MODEL) / Color principal (COLOR) / Codigo (CODE) / Nombre de las piezas coloresdas	No. de pieza básico	VT600CV						
			Negro NH-1	Negro NH-1	Amarillo brillante perla Y-124P	Modelo aplicable		Código de area	No. de direcion aplicable
			NH1K	NH1H	Y124B	Modelo aplicable inicial	Modelo aplicable final		
13	EMBLEMA, TANQUE DE COMBUSTIBLE IZQ.	17537-MZ8-B50	ZA	ZA	ZA				2-I2
14	ENS. DE ASIENTO, DOBLE	77200-MY0-870	ZA	ZA	ZA				N14
15	ETIQUETA, COLOR	87565-MZ8-G00	ZA	ZB	ZC				2-H14
16	ETIQUETA, COMBUSTIBLE	87586-MB6-870	ZF	ZF	ZF			U	2-H16
17	ETIQUETA, COMBUSTIBLE	87586-MR6-670	ZA	ZA	ZA			E,SI	2-H16
18	FRANJA, CARENAJE CANTRAL TRAS.	80124-MZ8-B50	ZB	--	ZD				2-I4
19	FRANJA, CARENAJE CANTRAL TRAS.	80124-MZ8-G00	--	ZA	--				2-I4
20	FRANJA, CUBRETABLERO DER. TRAS.	80122-MZ8-B50	ZB	--	ZD				2-I2
21	FRANJA, CUBRETABLERO DER. TRAS.	80122-MZ8-G00	--	ZA	--				2-I3
22	FRANJA, CUBRETABLERO IZQ. TRAS.	80123-MZ8-B50	ZB	--	ZD				2-I3
23	FRANJA, CUBRETABLERO IZQ. TRAS.	80123-MZ8-G00	--	ZA	--				2-I3
24	JUEGO DE BRAZO OSCILANTE, DEL.	52200-MZ8-305	ZA	ZA	ZA				2-E4
25	JUEGO DE TANQUE, COMBUSTIBLE (WL)	17520-MZ8-B50	ZG	ZH	ZJ				N7
26	MARCA, GRIFO DE COMBUSTIBLE	83607-KV3-300	ZD	ZD	ZD				N9
27	PLACA SUPERIOR, COLGADOR DEL. MOTOR TUERCA	50176-MR1-000	ZC	ZC	ZC				2-G11
28	PLACA, SOPORTE DEL MOTOR DEL. INFERIOR	50177-MR1-000	ZC	ZC	ZC				2-G11
29	REJILLA, RADIADOR	19032-MR1-010	ZB	ZB	ZB				2-H4
30	TAPA CENTRAL DEL.	63700-MR1-000	ZD	ZD	ZD				2-G14
31	TAPA DE PIVOTE	90302-MR1-000	ZC	ZC	ZC				2-G15

B 13

VT600C (VT600Cv) JH2PC212 * VM800001~ ..... CM
VT600C (VT600Cv) JH2PC219 * VM100001~ ..... SI

No.	Modelo (MODEL) / Color principal (COLOR) / Codigo (CODE) / Nombre de las piezas coloresdas	No. de pieza básico	VT600CV Negro NH-1 NH1	Modelo aplicable: Modelo aplicable inicial	Modelo aplicable: Modelo aplicable final	Código de area	No. de direcion aplicable
1	COMP. DE CUBRETABLERO, TRAS.	80120-MR1-670	ZC				2-E11
2	COMP. DE CUERPO, BASTIDOR	50100-MZ8-B00	ZA				2-G11
3	COMP. DE PARAFANGO DEL.	61100-MR1-000	ZC				M5
4	COMP. DE REJILLA, RADIADOR	19031-MR1-671	ZE				2-H4
5	CUBIERTA, LATERAL DER. DEL.	63500-MR1-000	ZC				2-G13
6	CUBIERTA, LATERAL IZQ. DEL.	63600-MR1-000	ZC				2-G14
7	ENS. DE ASIENTO, DOBLE	77200-MY0-870	ZA				N14
8	ETIQUETA, COLOR	87565-MZ8-E80	ZA				2-H14
9	ETIQUETA, COMBUSTIBLE	87586-MR6-670	ZA			SI	2-H16
10	JUEGO DE BRAZO OSCILANTE, DEL.	52200-MZ8-305	ZA				2-E4
11	JUEGO DE CUBIERTA, LATERAL DER. (WL)	83620-MZ8-E60	ZA				2-C4
12	JUEGO DE CUBIERTA, LATERAL IZQ. (WL)	83720-MZ8-E60	ZA				2-C5
13	JUEGO DE TANQUE, COMBUSTIBLE (WL)	17520-MZ8-E80	ZA				N7
14	MARCA, CUBIERTA LATERAL DER.	83614-MZ8-E60	ZA				2-I6
15	MARCA, GRIFO DE COMBUSTIBLE	83607-KV3-300	ZD				N9
16	MARCA, TANQUE DE COMBUSTIBLE DER.	17536-MZ8-E80	ZC				2-I5
17	MARCA, TANQUE DE COMBUSTIBLE IZQ.	17537-MZ8-E80	ZC				2-I6
18	PLACA SUPERIOR, COLGADOR DEL. MOTOR TUERCA	50176-MR1-000	ZC				2-G11
19	PLACA, SOPORTE DEL MOTOR DEL. INFERIOR	50177-MR1-000	ZC				2-G11
20	REJILLA, RADIADOR	19032-MR1-010	ZB				2-H4
21	TAPA CENTRAL DEL.	63700-MR1-000	ZD				2-G14
22	TAPA DE PIVOTE	90302-MR1-000	ZC				2-G15

B 14

VT600C (VT600Cw) JH2PC21 * *WM730001~ ..... AR, E, ED, F, FI, G, SP, SW, 2G, 2IT, 2PO
VT600C (VT600Cw) JH2PC21U * WM500001~ ..... U

No.	MODELL / FARBE / CODE: Nombre de las piezas coloresdas	No. de pieza básico	VT600CW: Negro NH-1	Rojo gloria cande-U R-101C-U	Verde perla sierra G-156P	Modelo aplicable		Código de area	No. de direcion aplicable
			NH1	R101	G156	Modelo aplicable inicial	Modelo aplicable final		
1	COMP. DE CUBRETABLERO, TRAS.	80120-MZ8-G20	ZB	ZC	ZA				2-E12
2	COMP. DE CUERPO, BASTIDOR	50100-MZ8-G20	ZA	ZA	ZA				2-G11
3	COMP. DE PARAFANGO DEL.	61100-MR1-000	ZC	ZE	ZV				M5
4	CUBIERTA LATERAL DER.	83600-KW9-690	ZA	ZC	ZB				2-C3
5	CUBIERTA, LATERAL IZQ.	83700-MR1-000	ZC	ZG	YA				2-C4
6	ETIQUETA, COLOR	87565-MZ8-G20	ZA	ZB	ZC				2-H15
7	ETIQUETA, COMBUSTIBLE	87586-MB6-870	ZF	ZF	ZF			U	2-H16
8	ETIQUETA, COMBUSTIBLE	87586-MR6-670	ZA	ZA	ZA			E	2-H16
9	JUEGO DE BRAZO OSCILANTE, DEL.	52200-MZ8-305	ZA	ZA	ZA				2-E4
10	JUEGO DE TANQUE, COMBUSTIBLE (WL)	17520-MZ8-G20	ZD	ZB	ZC				N10
11	MARCA, GRIFO DE COMBUSTIBLE	83607-KV3-300	ZD	ZD	ZD				N9
12	MARCA, TANQUE DE COMBUSTIBLE DER.	17536-MZ8-E80	ZC	--	--				2-I5
13	MARCA, TANQUE DE COMBUSTIBLE DER.	17536-MZ8-G20	--	ZB	ZC				2-I6
14	MARCA, TANQUE DE COMBUSTIBLE IZQ.	17537-MZ8-E80	ZC	--	--				2-I6
15	MARCA, TANQUE DE COMBUSTIBLE IZQ.	17537-MZ8-G20	--	ZB	ZC				2-I6
16	PLACA SUPERIOR, COLGADOR DEL. MOTOR TUERCA	50176-MR1-000	ZC	ZC	ZC				2-G11
17	PLACA, SOPORTE DEL MOTOR DEL. INFERIOR	50177-MR1-000	ZC	ZC	ZC				2-G11

B 15

VT600C (VT600Cx) JH2PC212*XM900001~ .....CM

No.	MODELL / FARBE / CODE: Nombre de las piezas coloresdas	No. de pieza básico	VT600CX: Negro NH-1 (NH1)	Modelo aplicable: Modelo aplicable inicial	Modelo aplicable: Modelo aplicable final	No. de direcion aplicable
1	COMP. DE CUBRETABLERO, TRAS.	80120-MZ8-L80	ZA			2-F1
2	COMP. DE CUERPO, BASTIDOR	50100-MZ8-L50	ZA			2-G11
3	COMP. DE PARAFANGO DEL.	61100-MR1-000	ZC			M5
4	CUBIERTA, LATERAL DER. DEL.	63500-MR1-000	ZC			2-G13
5	CUBIERTA, LATERAL IZQ. DEL.	63600-MR1-000	ZC			2-G14
6	ETIQUETA, COLOR	87565-MZ8-L80	ZA			2-H16
7	JUEGO DE BRAZO OSCILANTE, DEL.	52200-MZ8-305	ZA			2-E4
8	JUEGO DE CUBIERTA, LATERAL DER. (WL)	83620-MZ8-L50	ZA			2-C4
9	JUEGO DE CUBIERTA, LATERAL IZQ. (WL)	83720-MZ8-L50	ZA			2-C6
10	JUEGO DE TANQUE, COMBUSTIBLE (WL)	17520-MZ8-L80	ZA			N11
11	MARCA, CUBIERTA LATERAL	83614-MZ8-E60	ZA			2-I6
12	MARCA, GRIFO DE COMBUSTIBLE	83607-KV3-300	ZD			N9
13	MARCA, TANQUE DE COMBUSTIBLE DER.	17536-MZ8-E80	ZC			2-I5
14	MARCA, TANQUE DE COMBUSTIBLE IZQ.	17537-MZ8-E80	ZC			2-I6
15	PLACA SUPERIOR, COLGADOR DEL. MOTOR TUERCA	50176-MR1-000	ZC			2-G11
16	PLACA, SOPORTE DEL MOTOR DEL. INFERIOR	50177-MR1-000	ZC			2-G11
17	TAPA CENTRAL DEL.	63700-MR1-000	ZD			2-G14

B 16

VT600C (VT600Cx) JH2PC21 * * XM740001~..... AR, E, ED, F, FI, G, SP, SW, 2G, 2IT, 2PO
VT600C (VT600Cx) JH2PC21U * XM510001~ ..... U

No.	MODELL / Nombre de las piezas coloresdas	No. de pieza básico	VT600CX						
	FARBE		Negro NH-1	Rojo gloria cande-U R-101C-U	Azul metálico sahara PB-273M	Modelo aplicable		Código de area	No. de direcion aplicable
	CODE		NH1	R101	PB273	Modelo aplicable inicial	Modelo aplicable final		
1	COMP. DE CUBRETABLERO, TRAS. (WL)	80120-MZ8-G20	ZB	ZC	ZD				2-E13
2	COMP. DE CUERPO, BASTIDOR	50100-MZ8-G20	ZA	ZA	ZA				2-G11
3	COMP. DE PARAFANGO DEL.	61100-MR1-000	ZC	ZE	YA				M5
4	CUBIERTA LATERAL DER.	83600-KW9-690	ZA	ZC	ZF				2-C3
5	CUBIERTA, LATERAL DER. DEL.	63500-MR1-610	ZE	ZE	ZE				2-G14
6	CUBIERTA, LATERAL IZQ.	83700-MR1-000	ZC	ZG	YE				2-C4
7	CUBIERTA, LATERAL IZQ. DEL.	63600-MR1-000	ZC	ZC	ZC				2-G14
8	ETIQUETA, COLOR	87565-MZ8-G40	ZA	ZB	ZC				2-H15
9	ETIQUETA, COMBUSTIBLE	87586-MB6-870	ZF	ZF	ZF			U	2-H16
10	ETIQUETA, COMBUSTIBLE	87586-MR6-670	ZA	ZA	ZA			E	2-H16
11	JUEGO DE BRAZO OSCILANTE, DEL.	52200-MZ8-305	ZA	ZA	ZA				2-E4
12	JUEGO DE TANQUE, COMBUSTIBLE (WL)	17520-MZ8-G20	ZD	ZB	--				N10
13	JUEGO DE TANQUE, COMBUSTIBLE (WL)	17520-MZ8-G40	--	--	ZA				N11
14	MARCA, GRIFO DE COMBUSTIBLE	83607-KV3-300	ZD	ZD	ZD				N9
15	MARCA, TANQUE DE COMBUSTIBLE DER.	17536-MZ8-E80	ZC	--	--				2-I5
16	MARCA, TANQUE DE COMBUSTIBLE DER.	17536-MZ8-G20	--	ZB	--				2-I6
17	MARCA, TANQUE DE COMBUSTIBLE DER.	17536-MZ8-G40	--	--	ZA				2-I5
18	MARCA, TANQUE DE COMBUSTIBLE IZQ.	17537-MZ8-E80	ZC	--	--				2-I6
19	MARCA, TANQUE DE COMBUSTIBLE IZQ.	17537-MZ8-G20	--	ZB	--				2-I6
20	MARCA, TANQUE DE COMBUSTIBLE IZQ.	17537-MZ8-G40	--	--	ZA				2-I6
21	PLACA SUPERIOR, COLGADOR DEL. MOTOR TUERCA	50176-MR1-000	ZC	ZC	ZC				2-G11
22	PLACA, SOPORTE DEL MOTOR DEL. INFERIOR	50177-MR1-000	ZC	ZC	ZC				2G-11
23	TAPA CENTRAL DEL.	63700-MR1-000	ZD	ZD	ZD				2-G14

C 1

VT600CD (VT600CDv) JH2PC215 * VM400001~

No.	MODELL		VT600CDV				
	FARBE		Negro NH-1	Rojo magno R-201	Modelo aplicable		No. de direcion aplicable
	CODE		NH1Q	R201U	Modelo aplicable inicial	Modelo aplicable final	
	Nombre de las piezas coloresdas	No. de pieza básico					
1	COMP. DE CUBRETABLERO, TRAS. (WL)	80120-MZ8-E60	ZA	ZB			2-E11
2	COMP. DE CUERPO, BASTIDOR	50100-MZ8-B00	ZA	ZA			2-G11
3	COMP. DE PARAFANGO DEL.	61100-MR1-000	ZC	ZH			M5
4	COMP. DE REJILLA, RADIADOR	19031-MR1-671	ZE	ZE			2-H4
5	CUBIERTA, LATERAL DER. DEL.	63500-MR1-000	ZC	ZC			2-G13
6	CUBIERTA, LATERAL IZQ. DEL.	63600-MR1-000	ZC	ZC			2-G14
7	ETIQUETA, COLOR	87565-MZ8-E60	ZA	ZB			2-H16
8	FRANJA, CARENAJE CANTRAL TRAS.	80124-MZ8-E60	ZA	ZB			2-I7
9	FRANJA, CUBRETABLERO DER. TRAS.	80122-MZ8-E60	ZA	ZB			2-G15
10	FRANJA, CUBRETABLERO IZQ. TRAS.	80123-MZ8-E60	ZA	ZB			2-I7
11	JUEGO DE BRAZO OSCILANTE, DEL.	52200-MZ8-305	ZA	ZA			2-E4
12	JUEGO DE CUBIERTA, LATERAL DER. (WL)	83620-MZ8-E60	ZA	ZB			2-C4
13	JUEGO DE CUBIERTA, LATERAL IZQ. (WL)	83720-MZ8-E60	ZA	ZB			2-C5
14	JUEGO DE TANQUE, COMBUSTIBLE (WL)	17520-MZ8-E60	ZC	ZD			N8
15	MARCA, CUBIERTA LATERAL DER.	83614-MZ8-E60	ZA	ZB			2-I6
16	MARCA, GRIFO DE COMBUSTIBLE	83607-KV3-300	ZD	ZD			N9
17	PLACA SUPERIOR, COLGADOR DEL. MOTOR TUERCA	50176-MR1-000	ZC	ZC			2-G11
18	PLACA, SOPORTE DEL MOTOR DEL. INFERIOR	50177-MR1-000	ZC	ZC			2-G11
19	REJILLA, RADIADOR	19032-MR1-010	ZB	ZB			2-H4
20	TAPA CENTRAL DEL.	63700-MR1-000	ZD	ZD			2-G14
21	TAPA DE PIVOTE	90302-MR1-000	ZC	ZC			2-G15

C 2

VT600CD (VT600CDw) JH2PC215 * WM500001~

No.	MODELL		VT600CDW				
	FARBE		Negro NH-1	Gris metálico oceano NH-253M	Modelo aplicable		No. de direcion aplicable
	CODE						
No.	Nombre de las piezas coloresdas	No. de pieza básico	NH1G	NH253B	Modelo aplicable inicial	Modelo aplicable final	
1	COMP. DE CUBRETABLERO, TRAS. (WL)	80120-MZ8-K00	ZA	ZB			2-E11
2	COMP. DE CUERPO, BASTIDOR	50100-MZ8-K00	ZA	ZA			2-G11
3	COMP. DE PARAFANGO DEL.	61100-MR1-000	ZC	ZU			M5
4	ETIQUETA, COLOR	87565-MZ8-K00	ZA	ZB			2-H16
5	FRANJA, CARENAJE CANTRAL TRAS.	80124-MZ8-K00	ZA	ZB			2-I8
6	FRANJA, CUBRETABLERO DER. TRAS.	80122-MZ8-K00	ZA	ZB			2-I7
7	FRANJA, CUBRETABLERO IZQ. TRAS.	80123-MZ8-K00	ZA	ZB			2-I7
8	JUEGO DE BRAZO OSCILANTE, DEL.	52200-MZ8-305	ZA	ZA			2-E4
9	JUEGO DE CUBIERTA, LATERAL DER. (WL)	83620-MZ8-K00	ZC	ZD			2-C4
10	JUEGO DE CUBIERTA, LATERAL IZQ. (WL)	83720-MZ8-K00	ZC	ZD			2-C5
11	JUEGO DE TANQUE, COMBUSTIBLE (WL)	17520-MZ8-K00	ZA	ZB			N8
12	MARCA, CUBIERTA LATERAL	83614-MZ8-E60	ZA	--			2-I6
13	MARCA, CUBIERTA LATERAL	83614-MZ8-K00	--	ZB			2-I8
14	MARCA, GRIFO DE COMBUSTIBLE	83607-KV3-300	ZD	ZD			N9
15	PLACA SUPERIOR, COLGADOR DEL. MOTOR TUERCA	50176-MR1-000	ZC	ZC			2-G11
16	PLACA, SOPORTE DEL MOTOR DEL. INFERIOR	50177-MR1-000	ZC	ZC			2-G11
17	TAPA DE PIVOTE	90302-MR1-000	ZC	ZC			2-G15

C 3

VT600CD (VT600CDx) JH2PC215 * XM900001~
VT600CD2 (VT600CD2x) JH2PC218 * XM900001~ ..... CM
VT600CD2 (VT600CD2x) JH2PC219 * XM110001~ ..... SI

No.	MODELL / FARBE / CODE / Nombre de las piezas coloresdas	No. de pieza básico	VT600CDX Negro NH-1 NH1	VT600CD2X Rojo magno R-201 R201	Modelo aplicable: Modelo aplicable inicial	Modelo aplicable: Modelo aplicable final	Código de area	No. de direcion aplicable
1	COMP. DE CUBRETABLERO, TRAS.	80120-MZ8-M20	--	ZA				2-F1
2	COMP. DE CUBRETABLERO, TRAS. (WL)	80120-MZ8-L80	ZA	--				2-F1
3	COMP. DE CUERPO, BASTIDOR	50100-MZ8-L50	ZA	ZA				2-G11
4	COMP. DE PARAFANGO DEL.	61100-MR1-000	ZC	ZH				M5
5	CUBIERTA, LATERAL DER. DEL.	63500-MR1-000	ZC	ZC				2-G13
6	CUBIERTA, LATERAL IZQ. DEL.	63600-MR1-000	ZC	ZC				2-G14
7	ETIQUETA, COLOR	87565-MZ8-L50	ZB	--				2-H16
8	ETIQUETA, COLOR	87565-MZ8-M20	--	ZA				2-H16
9	FRANJA, CUBRETABLERO DER. TRAS.	80122-MZ8-M20	--	ZA				2-I9
10	JUEGO DE BRAZO OSCILANTE, DEL.	52200-MZ8-305	ZA	ZA				2-E4
11	JUEGO DE CUBIERTA, LATERAL DER. (WL)	83620-MZ8-L50	ZA	ZB				2-C4
12	JUEGO DE CUBIERTA, LATERAL IZQ. (WL)	83720-MZ8-L50	ZA	ZB				2-C6
13	JUEGO DE TANQUE, COMBUSTIBLE (WL)	17520-MZ8-L80	ZA	--				N11
14	JUEGO DE TANQUE, COMBUSTIBLE (WL)	17520-MZ8-M20	--	ZA				N11
15	MARCA, CUBIERTA LATERAL	83614-MZ8-E60	ZA	ZB				2-I6
16	MARCA, GRIFO DE COMBUSTIBLE	83607-KV3-300	ZD	ZD				N9
17	MARCA, TANQUE DE COMBUSTIBLE DER.	17536-MZ8-E80	ZC	--				2-I5
18	MARCA, TANQUE DE COMBUSTIBLE IZQ.	17537-MZ8-E80	ZC	--				2-I6
19	PLACA SUPERIOR, COLGADOR DEL. MOTOR TUERCA	50176-MR1-000	ZC	ZC				2-G11
20	PLACA, SOPORTE DEL MOTOR DEL. INFERIOR	50177-MR1-000	ZC	ZC				2-G11
21	TAPA CENTRAL DEL.	63700-MR1-000	ZD	ZD				2-G14

Mangueras de combustible, mangueras de aplicaciones generales y mangueras de vinilo

- La manguera de combustible de partes estándar, manguera de aplicaciones generales y la manguera de vinilo pueden sustituirse por la parte sin embalar bobinada.
- Cuando efectúe pedidos de la manguera de combustible de partes estándar, manguera de aplicaciones generales y manguera de vinilo, emplee el número de parte sin envasar escrito entre paréntesis ( ) en el catáligo de partes, debajo del nombre de la parte, o emplee el catálogo de abajo.
  (La longitud estándar de la parte sin envasar es de 1 m, aunque las mostradas en el catálogo < > están disponibles en longitudes de 3 m y 8 m.)
- Cuando cambie la manguera, corte y emplee la manguera a la longitud especificada como se menciona en el nombre de la parte.
  (En cuanto al método de corte de la parte sin envasar, y método de relleno de pedidos, etc., consulte el manual de servicio y las instrucciones que acompañan a la parte sin envasar.)

- La lista siguiente es un catálogo de los números de parte estándar y números de parte sin envasar. Tenga presente que estos números son aplicables sólo a las partes de reemplazo enumeradas en la lista.

Manguera de combustible

Número de parte estándar	Número de parte sin envasar	Parte sin envasar	
		Diámetro interior (mm)	Longitud (m)
95001-30XXX-2X	95001-30001-20M	3.0	1
95001-30XXX-3X	95001-30001-30M	3.0	1
95001-30XXX-4X	95001-30001-40M	3.0	1
95001-35XXX-2X 95001-35XXX-5X	95001-35001-50M < 95001-35003-50M >	3.5 3.5	1 3
95001-35XXX-3X 95001-35XXX-4X 95001-35XXX-6X	95001-35001-60M < 95001-35003-60M >	3.5 3.5	1 3
95001-45XXX-2X 95001-45XXX-5X	95001-45001-50M < 95001-45003-50M >	4.5 4.5	1 3
95001-45XXX-3X 95001-45XXX-4X 95001-45XXX-6X	95001-45001-60M < 95001-45003-60M > < 95001-45008-60M >	4.5 4.5 4.5	1 3 8
95001-55XXX-2X 95001-55XXX-5X	95001-55001-50M < 95001-55003-50M > < 95001-55008-50M >	5.5 5.5 5.5	1 3 8
95001-55XXX-3X 95001-55XXX-4X 95001-55XXX-6X	95001-55001-60M < 95001-55003-60M > < 95001-55008-60M >	5.5 5.5 5.5	1 3 8
95001-75XXX-2X 95001-75XXX-5X	95001-75001-50M < 95001-75003-50M >	7.5 7.5	1 3
95001-75XXX-3X 95001-75XXX-4X 95001-75XXX-6X	95001-75001-60M < 95001-75003-60M > < 95001-75008-60M >	7.5 7.5 7.5	1 3 8
95001-80XXX-2X 95001-80XXX-5X	95001-80001-50M	8.0	1
95001-80XXX-3X 95001-80XXX-4X 95001-80XXX-6X	95001-80001-60M	8.0	1

Manguera de aplicaciones generales

Número de parte estándar	Número de parte sin envasar	Parte sin envasar	
		Diámetro interior (mm)	Longitud (m)
95005-30XXX-3X	95005-30001-30M	3.0	1
95005-30XXX-5X	95005-30001-50M	3.0	1
95005-35XXX-1X 95005-35XXX-4X	95005-35001-10M < 95005-35003-10M > < 95005-35008-10M >	3.5 3.5 3.5	1 3 8
95005-35XXX-2X	95005-35001-20M	3.5	1
95005-35XXX-3X	95005-35001-30M	3.5	1
95005-35XXX-5X	95005-35001-50M	3.5	1
95005-45XXX-1X 95005-45XXX-4X	95005-45001-10M < 95005-45003-10M > < 95005-45008-10M >	4.5 4.5 4.5	1 3 8
95005-45XXX-2X	95005-45001-20M	4.5	1
95005-45XXX-3X	95005-45001-30M	4.5	1
95005-45XXX-5X	95005-45001-50M	4.5	1
95005-50XXX-3X	95005-50001-30M < 95005-50003-30M >	5.0 5.0	1 3
95005-50XXX-5X	95005-50001-50M	5.0	1
95005-55XXX-1X 95005-55XXX-4X	95005-55001-10M < 95005-55003-10M > < 95005-55008-10M >	5.3 5.3 5.3	1 3 8
95005-55XXX-2X	95005-55001-20M < 95005-55003-20M >	5.3 5.3	1 3
95005-65XXX-1X	95005-65001-10M < 95005-65003-10M >	6.5 6.5	1 3
95005-65XXX-2X	95005-65001-20M	6.5	1
95005-70XXX-3X	95005-70001-30M < 95005-70003-30M >	7.0 7.0	1 3
95005-70XXX-5X	95005-70001-50M	7.0	1

Manguera de aplicaciones generales

Número de parte estándar	Número de parte sin envasar	Parte sin envasar	
		Diámetro interior (mm)	Longitud (m)
95005-75XXX-1X	95005-75001-10M < 95005-75003-10M >	7.3 7.3	1 3
95005-75XXX-2X	95005-75001-20M	7.3	1
95005-80XXX-1X	95005-80001-10M < 95005-80003-10M >	8.0 8.0	1 3
95005-80XXX-2X	95005-80001-20M	8.0	1
95005-80XXX-3X	95005-80001-30M	8.0	1
95005-80XXX-5X	95005-80001-50M	8.0	1
95005-11XXX-3X	95005-11001-30M	11.0	1
95005-11XXX-5X	95005-11001-50M	11.0	1
95005-12XXX-1X	95005-12001-10M < 95005-12003-10M >	12.0 12.0	1 3
95005-12XXX-2X	95005-12001-20M	12.0	1
95005-12XXX-3X	95005-12001-30M	12.0	1
95005-12XXX-5X	95005-12001-50M	12.0	1
95005-91XXX-3X	95005-91001-30M	12.0	1
95005-91XXX-5X	95005-91001-50M	12.0	1
95005-92XXX-3X	95005-92001-30M	12.0	1
95005-92XXX-5X	95005-92001-50M	12.0	1
95005-14XXX-1X	95005-14001-10M	14.0	1
95005-14XXX-2X	95005-14001-20M < 95005-14003-20M >	14.0 14.0	1 3
95005-14XXX-3X	95005-14001-30M	14.0	1
95005-14XXX-5X	95005-14001-50M	14.0	1
95005-17XXX-1X	95005-17001-10M	17.0	1
95005-17XXX-2X	95005-17001-20M	17.0	1
95005-17XXX-3X	95005-17001-30M	17.0	1
95005-17XXX-5X	95005-17001-50M	17.0	1

C 5

Manguera de vinilo				
Número de parte estándar	Número de parte sin envasar	Parte sin envasar		
		Diámetro interior (mm)	Diámetro exterior (mm)	Longitud (m)
95003-01XXX-3X 95003-01XXX-60	95003-01001-60M < 95003-01003-60M >	2.9 2.9	6.8 6.8	1 3
95003-03XXX-3X 95003-03XXX-60	95003-03001-60M < 95003-03003-60M >	3.0 3.0	6.0 6.0	1 3
95003-05XXX-3X 95003-05XXX-60	95003-05001-60M < 95003-05003-60M > < 95003-05008-60M >	3.5 3.5 3.5	6.5 6.5 6.5	1 3 8
95003-07XXX-1X 95003-07XXX-20	95003-07001-10M < 95003-07003-10M >	4.0 4.0	7.0 7.0	1 3
95003-07XXX-3X 95003-07XXX-60	95003-07001-60M < 95003-07003-60M > < 95003-07008-60M >	4.0 4.0 4.0	7.0 7.0 7.0	1 3 8
95003-07XXX-7X	95003-07001-70M < 95003-07003-70M > < 95003-07008-70M >	4.0 4.0 4.0	7.0 7.0 7.0	1 3 8
95003-08XXX-1X	95003-08001-10M < 95003-08003-10M > < 95003-08008-10M >	4.5 4.5 4.5	6.5 6.5 6.5	1 3 8
95003-09XXX-3X 95003-09XXX-60	95003-09001-60M < 95003-09003-60M >	4.5 4.5	8.0 8.0	1 3
95003-12XXX-1X 95003-12XXX-20	95003-12001-10M < 95003-12003-10M > < 95003-12008-10M >	5.0 5.0 5.0	7.0 7.0 7.0	1 3 8
95003-10XXX-1X 95003-10XXX-20	95003-10001-10M < 95003-10003-10M >	5.0 5.0	8.0 8.0	1 3
95003-10XXX-3X 95003-10XXX-60	95003-10001-60M < 95003-10003-60M >	5.0 5.0	8.0 8.0	1 3
95003-11XXX-3X 95003-11XXX-60	95003-11001-60M < 95003-11003-60M > < 95003-11008-60M >	5.0 5.0 5.0	9.0 9.0 9.0	1 3 8
95003-14XXX-1X 95003-14XXX-20	95003-14001-10M < 95003-14003-10M >	6.0 6.0	9.0 9.0	1 3
95003-14XXX-3X	95003-14001-60M < 95003-14003-60M >	6.0 6.0	9.0 9.0	1 3
95003-17XXX-1X	95003-17001-10M < 95003-17003-10M >	7.0 7.0	9.0 9.0	1 3
95003-19XXX-1X 95003-19XXX-20	95003-19001-10M < 95003-19003-10M > < 95003-19008-10M >	7.0 7.0 7.0	11.0 11.0 11.0	1 3 8
95003-19XXX-3X 95003-19XXX-60	95003-19001-60M < 95003-19003-60M > < 95003-19008-60M >	7.0 7.0 7.0	11.0 11.0 11.0	1 3 8
95003-21XXX-1X 95003-21XXX-20	95003-21001-10M < 95003-21003-10M >	8.0 8.0	9.0 9.0	1 3
95003-23XXX-1X 95003-23XXX-20	95003-23001-10M < 95003-23003-10M >	8.0 8.0	12.0 12.0	1 3

Manguera de vinilo				
Número de parte estándar	Número de parte sin envasar	Parte sin envasar		
		Diámetro interior (mm)	Diámetro exterior (mm)	Longitud (m)
95003-23XXX-3X 95003-23XXX-60	95003-23001-60M < 95003-23003-60M > < 95003-23008-60M >	8.0 8.0 8.0	12.0 12.0 12.0	1 3 8
95003-25XXX-1X 95003-25XXX-20	95003-25001-10M < 95003-25003-10M >	9.0 9.0	11.0 11.0	1 3
95003-25XXX-3X	95003-25001-60M < 95003-25003-60M >	9.0 9.0	11.0 11.0	1 3
95003-25XXX-7X	95003-25001-70M < 95003-25003-70M >	9.0 9.0	11.0 11.0	1 3
95003-27XXX-1X 95003-27XXX-20	95003-27001-10M < 95003-27003-10M >	9.0 9.0	13.0 13.0	1 3
95003-27XXX-3X 95003-27XXX-60	95003-27001-60M < 95003-27003-60M >	9.0 9.0	13.0 13.0	1 3
95003-33XXX-1X 95003-33XXX-20	95003-33001-10M < 95003-33003-10M >	10.0 10.0	14.0 14.0	1 3
95003-36XXX-1X 95003-36XXX-20	95003-36001-10M < 95003-36003-10M > < 95003-36008-10M >	11.0 11.0 11.0	13.0 13.0 13.0	1 3 8
95003-37XXX-3X 95003-37XXX-60	95003-37001-60M < 95003-37003-60M >	11.0 11.0	15.0 15.0	1 3
95003-38XXX-1X 95003-38XXX-20	95003-38001-10M < 95003-38003-10M >	12.0 12.0	13.0 13.0	1 3
95003-39XXX-1X 95003-39XXX-20	95003-39001-10M < 95003-39003-10M >	12.0 12.0	14.0 14.0	1 3
95003-40XXX-20	95003-40001-10M < 95003-40003-10M >	12.0 12.0	16.0 16.0	1 3
95003-40XXX-3X 95003-40XXX-60	95003-40001-60M < 95003-40003-60M >	12.0 12.0	16.0 16.0	1 3
95003-43XXX-1X 95003-43XXX-20	95003-43001-10M < 95003-43003-10M > < 95003-43008-10M >	13.0 13.0 13.0	15.0 15.0 15.0	1 3 8
95003-45XXX-1X 95003-45XXX-20	95003-45001-10M < 95003-45003-10M > < 95003-45008-10M >	14.0 14.0 14.0	18.0 18.0 18.0	1 3 8
95003-50XXX-1X 95003-50XXX-20	95003-50001-10M < 95003-50003-10M >	16.0 16.0	19.0 19.0	1 3
95003-50XXX-3X	95003-50001-60M < 95003-50003-60M >	16.0 16.0	19.0 19.0	1 3
95003-55XXX-1X 95003-55XXX-20	95003-55001-10M < 95003-55003-10M >	17.5 17.5	20.5 20.5	1 3
95003-60XXX-1X 95003-60XXX-20	95003-60001-10M < 95003-60003-10M >	22.0 22.0	27.0 27.0	1 3
95003-60XXX-3X 95003-60XXX-60	95003-60001-60M < 95003-60003-60M >	22.0 22.0	27.0 27.0	1 3

NOTA: Se muestra X para representar los números y las letras del alfabeto romano omitidos.

◎ **PRECAUCIÓN: Es PELIGROSO confundir la manguera de combustible con la manguera de aplicaciones generales o manguera de vinilo.**
No emplee nunca una manguera de aplicaciones generales ni manguera de vinilo en lugar de una manguera de combustible ni viceversa. Emplee siempre la parte sin envasar correcta de la lista de partes, de acuerdo con el manual de servicio o las instrucciones que acompañan a la parte sin envasar.

• Número de parte sin envasar de la manguera de combustible, manguera de aplicaciones generales y manguera de vinilo

(Ejemplo)

95001 - 75001 - 50M

- M — Número de parte sin envasar : Se refiere a la parte sin envasar.
- 0 — Código de marca (tipo de manguera) : (manguera de combustible y manguera de aplicaciones generales)
  Código de cambio (para manguera añadida) : (manguera de vinilo)
  · Indica la marca de númrro o secuencia de cambio, aunque el código para la parte sin envasar debe ser estrictamente 0 (cero).
- 50 — Tipos de código :
  - · Manguera de combustible
    - 5 : Trenzado interior negro
    - 2 : Trenzado exterior rojo (sólo 3 mm de diámetro interior)
    - 6 : Negro
    - 3 : Rojo (sólo 3 mm de diámetro interior)
    - 4 : Gris ceniza con franja roja (sólo 3 mm de diámetro interior)
  - · Manguera de aplicaciones generales
    - 1 : Gris ceniza
    - 2 : Gris ceniza
    - 3 : Negro
    - 5 : Negro
  - · Manguera de vinilo
    - 1 : Transparente
    - 2 : Negro
    - 3 : Rojo claro
    - 7 : Negro pálido
    - 6 : Rojo claro
- 001 — Longitudes : 001 : 1 m (estándar)
  003 : 3 m
  008 : 8 m
- 75 — Código de diámetro int. : (manguera de combustible y manguera de aplicaciones generales)
  - 30 : 3.0 mm
  - 35 : 3.5 mm
  - 45 : 4.5 mm
  - 50 : 5.0 mm
  - 55 : 5.3 mm, 5.5 mm
  - 65 : 6.5 mm
  - 70 : 7.0 mm
  - 75 : 7.3 mm, 7.5 mm
  - 80 : 8.0 mm
  - 11 : 11 mm
  - 91 : 12 (Diámetro exterior de 15) mm
  - 92 : 12 (Diámetro exterior de 16) mm
  - 12 : 12 (Diámetro exterior de 17) mm
  - 14 : 14 mm
  - 17 : 17 mm
- 95 — Tipo de manguera : 1 : Manguera de combustible
  5 : Manguera de aplicaciones generales
  3 : Manguera de vinilo

Código de diámetro int./ext. : (manguera de vinilo)

01 : DI. 2.9, DE. 6.8 mm	14 : DI. 6.0, DE. 9.0 mm	37 : DI. 11.0, DE. 15.0 mm
03 : DI. 3.0, DE. 6.0 mm	17 : DI. 7.0, DE. 9.0 mm	38 : DI. 12.0, DE. 13.0 mm
05 : DI. 3.5, DE. 6.5 mm	19 : DI. 7.0, DE. 11.0 mm	39 : DI. 12.0, DE. 14.0 mm
07 : DI. 4.0, DE. 7.0 mm	21 : DI. 8.0, DE. 9.0 mm	40 : DI. 12.0, DE. 16.0 mm
08 : DI. 4.5, DE. 6.5 mm	23 : DI. 8.0, DE. 12.0 mm	43 : DI. 13.0, DE. 15.0 mm
09 : DI. 4.5, DE. 8.0 mm	25 : DI. 9.0, DE. 11.0 mm	45 : DI. 14.0, DE. 18.0 mm
12 : DI. 5.0, DE. 7.0 mm	27 : DI. 9.0, DE. 13.0 mm	50 : DI. 16.0, DE. 19.0 mm
10 : DI. 5.0, DE. 8.0 mm	33 : DI. 10.0, DE. 14.0 mm	55 : DI. 17.5, DE. 20.5 mm
11 : DI. 5.0, DE. 9.0 mm	36 : DI. 11.0, DE. 13.0 mm	60 : DI. 22.0, DE. 27.0 mm

Modo de usar la tarifa horaria llana (THLL)

La THLL (Tarifa Horaria Llana) se emplea para determinar el tiempo de trabajo de promedio permitido para el cambio de las partes protegidas por la garantía durante su período de validez. La THLL para las partes que no estén en lista han de ser determinadas por el funcionamiento estrechamente relacionado con el cambio de dichas partes.

1. La THLL se base en las siguientes condiciones de servicio

a. Al tiempo neto de servicio se anade una amplia tolerancia.

b. Los tiempos de promedio especificados se basan en la condición de que las herramientas necesarias de servicio que aparecen en la lista del manual de servicio (motocicleta) que describe la política de servicio de HONDA están disponibles a mano, y de que el trabajo se ejecuta por un mecánico de habilidad normal.

c. El tiempo requerido para la inspección y para la prueba de funcionamiento que sigue al servicio se incluye en la THLL.

2. Método de computación

Los tiempoo de trabajo se dan en décimas de hora para facilitar el cómputo.

(Ejemplo) 0,3 = 18 minutos
5,6 = 5 horas y 36 minutos

CUADRO DE CONVERSION			
Horas	**Minutos**	**Horas**	**Minutos**
0,1	6	0,6	36
0,2	12	0,7	42
0,3	18	0,8	48
0,4	24	0,9	54
0,5	30	1,0	60

3. Computación de la THLL

Cuando se hacen muchos trabajos a un mismo tiempo, el cómputo ha de efectuarse de la siguiente manera.

a. Trabajos de natureleza no duplicada

La THLL para el trabajo se obtiene sacando el total (de ella) para cada parte reemplazada.

(Ejemplo) Cambio del cubierta, culata y del resorte de embrague.

Artículo de servicio	THLL
Cubierta, culata	1,2
Resorte de embrague	0,9

La THLL para el trabajo será: 1,2+0,9=2,1

b. Trabajos de naturaleza duplicada

Sáquese la THLL para la última parte que ha de reemplazarse.

(Ejemplo) Cambio de pistón y de junta de cabeza de cilindro.

Artículo de servicio	THLL
Junta de cabeza de cilindro	3,2
Pistón	3,7

La THLL para el trabajo será: 3,7

c. Trabajos de naturaleza parcilmente relacionada

Totalice la THLL para todas las partes reemplazadas y substraiga luego la THLL para la operación duplicada.

(Ejemplo) Reemplazo de tambor de cambio de engranaje y ensamble de la cadena de levas.

Artículo de servicio	THLL
Tambor de cambio de engranaje	*7,9
Cadena de levas	*8,4
Desarme de cárter de cigüeñal	*7,7

La THLL para todo el trabajo será: (7,9+8,4)−7,7=8,6

El desarme del cárter del cigüeñal constituye la operación duplicada.

- La THLL marcada con (*) incluye la instalación y el retiro del motor.
- Las partes que tienen el mismo número de hombre-hora, se identifican con una marca "•" y se clasifican bajo el título de su trabajo representativo.

C 9

1

4. Operaciones distintas al cambio de partes

a. Retiro e Instalación

No.	Artículo de servicio	THLL
1	Motor	3,6
2	Cilindro	3,2
3	Carburador	0,9
4	Radiador	0,5

b. Ajuste, medición y limpieza

Motor

No.	Artículo de servicio	THLL
1	Ajuste y limpieza de la bujía de encendido	0,4
2	Ajuste del alzaválvulas	1,2
3	Ajuste del carburador en ralentí	0,1
4	Inspección del aceite del motor (excluyendo el cambio de aceite)	0,1
5	Compresión-Medición de presión	0,2
6	Batería-Examen de la graveded y del nivel electroliticos	0,3
7	Carburador-Medición del nivel flotante	1,2
8	Limpieza del filtro de aceite	*7,8
9	Funcionamiento de válvula de estrangulación-Ajuste	0,1
10	Sincronización de los carburadores-Ajuste	0,6
11	Limpieza del exterior de núcleo de radiador	0,3

Bastidor

No.	Artículo de servicio	THLL
1	Freno delantero-Expulsión de aire	0,2
2	Freno trasero-Ajuste	0,1
3	Freno-Prueba de funcionamiento	0,1
4	Enfoques de faro	0,2
5	Balance de la rueda delantero	0,8
6	Balance de la rueda trasera	1,0

c. Revisión general

No.	Artículo de servicio	THLL
1	Carburador	2,0

C 10

ENGINE GROUP
GROUPE MOTEUR
MOTOR GRUPPE
GRUPO DE MOTOR

- Ref. No. on the index illustration may be different from that in the text.
- Le n° de réf. indiqué dans l'illustration d'index peut être différent de celui utilisé dans le texte.
- Die in den Illustrierungen zum Inhaltverzeichnis angegebenen Bezugs-Nr. können von den im Textteil verwandten Bezugs-Nr. abweichen.
- El número de referencia en la ilustración de índices puede ser diferente del que aparece en el texto.

E—1 E1

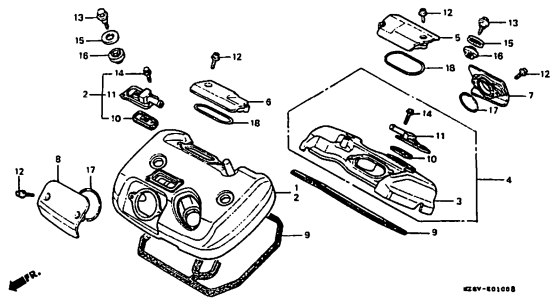

E—2 E5

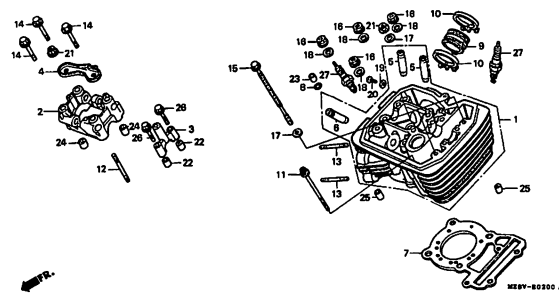

E—2—1 E10

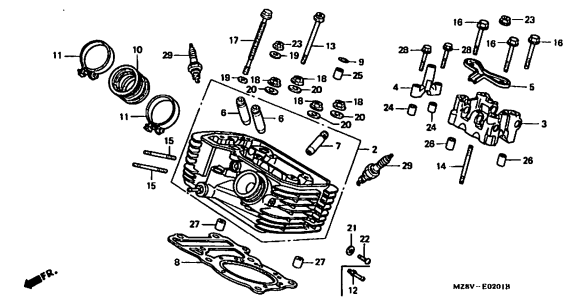

E—2—2 E14

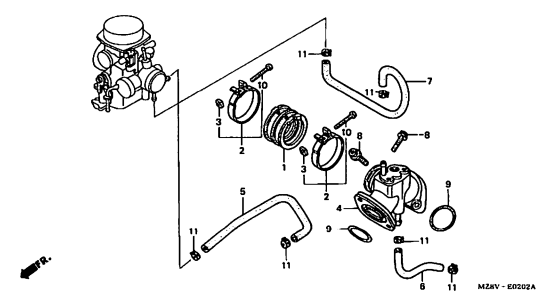

E—3 E16

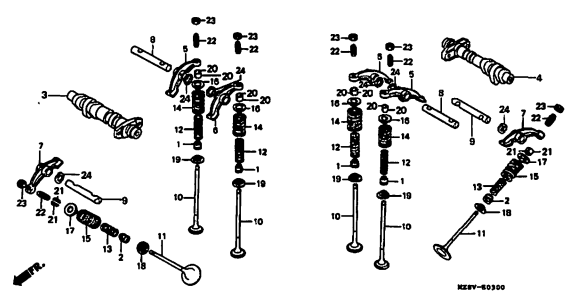

E—4 F3

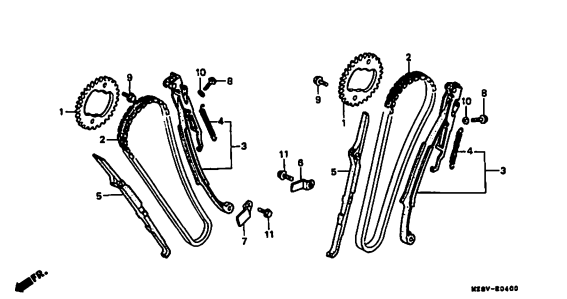

E—5 F5

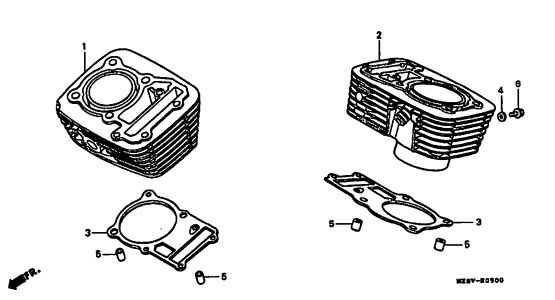

E—6 F6

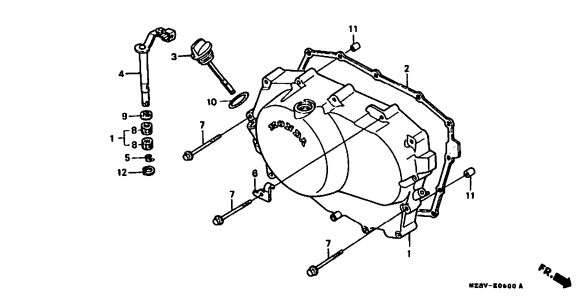

E—7 F10

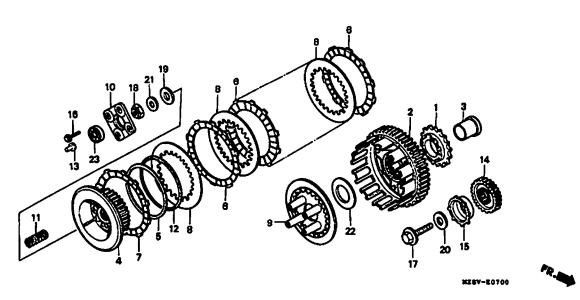

2

C 11

ENGINE GROUP
GROUPE MOTEUR
MOTOR GRUPPE
GRUPO DE MOTOR

- Ref. No. on the index illustration may be different from that in the text.
- Le n° de réf. indiqué dans l'illustration d'index peut être différent de celui utilisé dans le texte.
- Die in den Illustrierungen zum Inhaltverzeichnis angegebenen Bezugs-Nr. können von den im Textteil verwandten Bezugs-Nr. abweichen.
- El número de referencia en la ilustración de índices puede ser diferente del que aparece en el texto.

E—8 F13

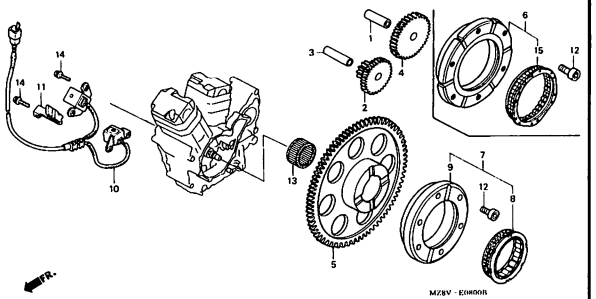

E—9 F15

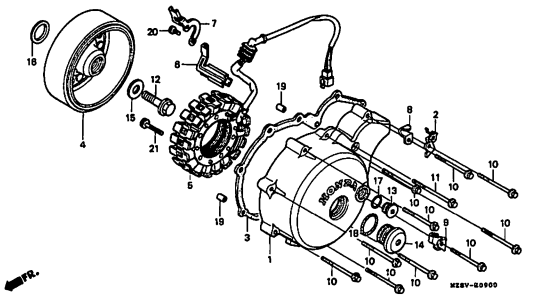

E—10 G4

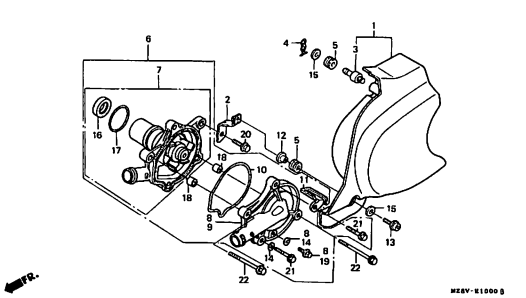

E—11 G7

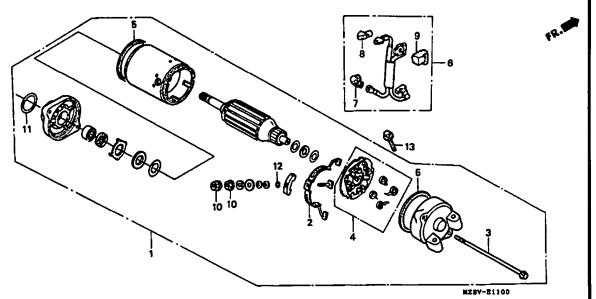

E—12 G9

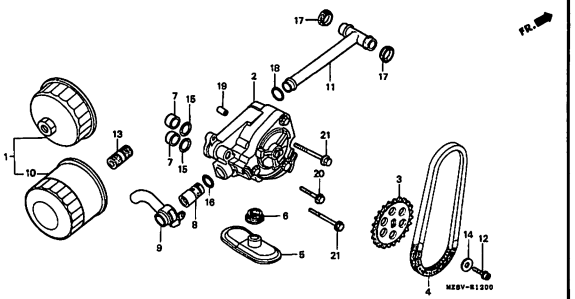

E—13 G11

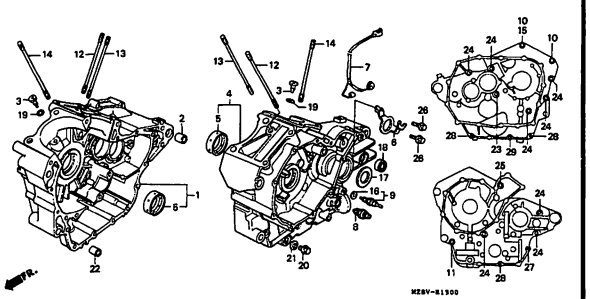

E—14 G14

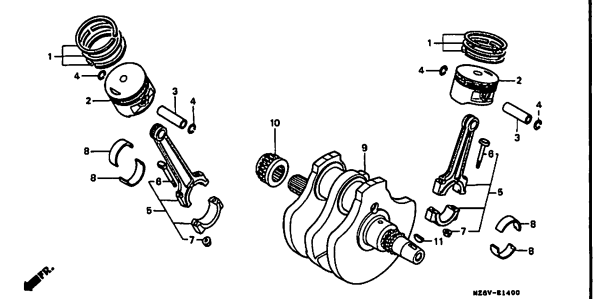

E—15 G16

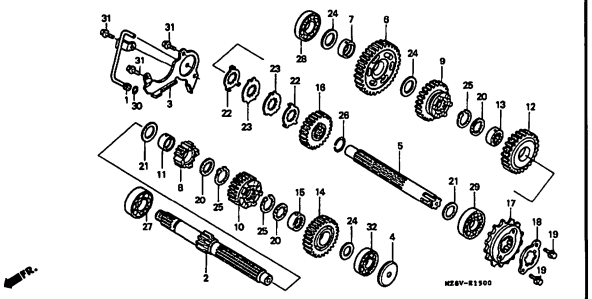

E—15—1 H5

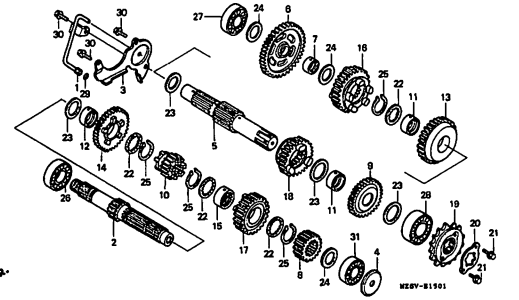

C 12

ENGINE GROUP
GROUPE MOTEUR
MOTOR GRUPPE
GRUPO DE MOTOR

- Ref. No. on the index illustration may be different from that in the text.
- Le n° de réf. indiqué dans l'illustration d'index peut être différent de celui utilisé dans le texte.
- Die in den Illustrierungen zum Inhaltverzeichnis angegebenen Bezugs-Nr. können von den im Textteil verwandten Bezugs-Nr. abweichen.
- El número de referencia en la ilustración de índices puede ser diferente del que aparece en el texto.

E—16 H15

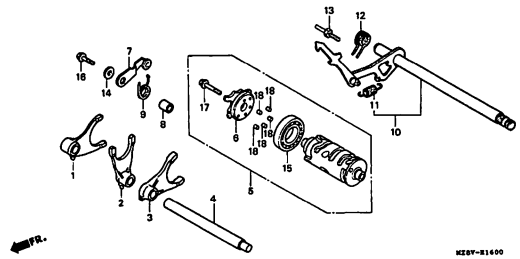

E—17 I3

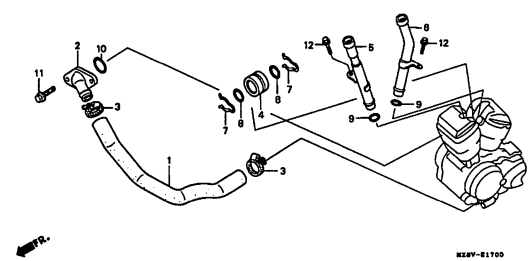

E—18 I4

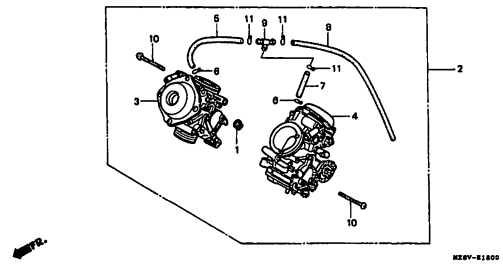

E—18—1 I6

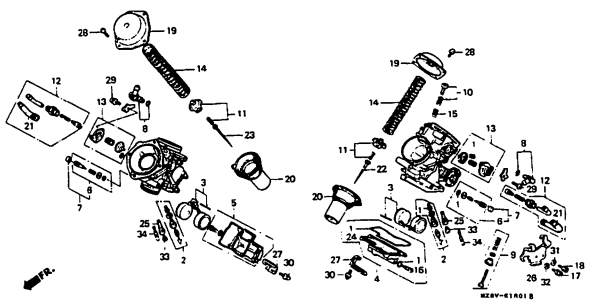

E—18—2 I12

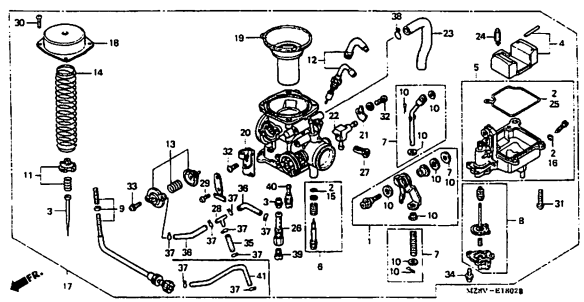

E—19 J2

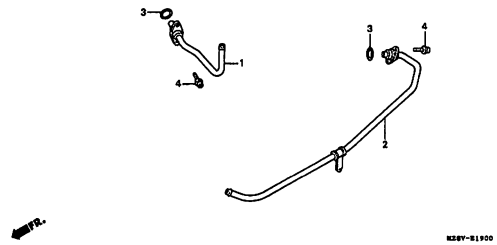

EOP—1 J3

EOP—2 J5

C 13

FRAME GROUP
GROUPE CADRE
RAHMEN GRUPPE
GRUPO DE BASTIDOR

- Ref. No. on the index illustration may be different from that in the text.
- Le n° de réf. indiqué dans l'illustration d'index peut être différent de celui utilisé dans le texte.
- Die in den Illustrierungen zum Inhaltverzeichnis angegebenen Bezugs-Nr. können von den im Textteil verwandten Bezugs-Nr. abweichen.
- El número de referencia en la ilustración de índices puede ser diferente del que aparece en el texto.

F—1 K1

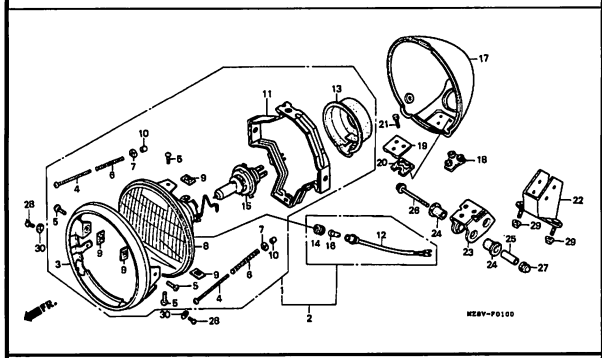

F—2 K5

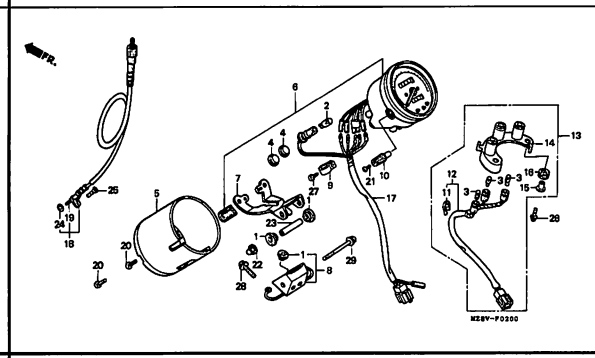

F—3 K9

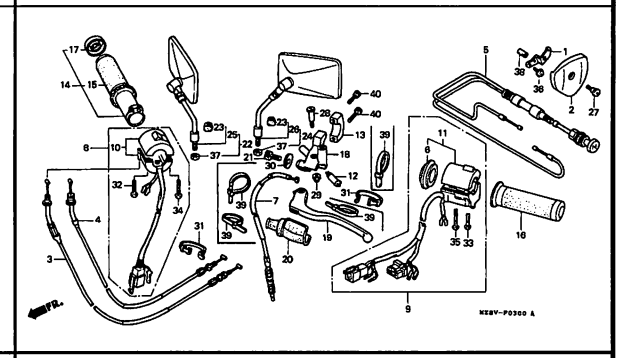

F—3—1 K14

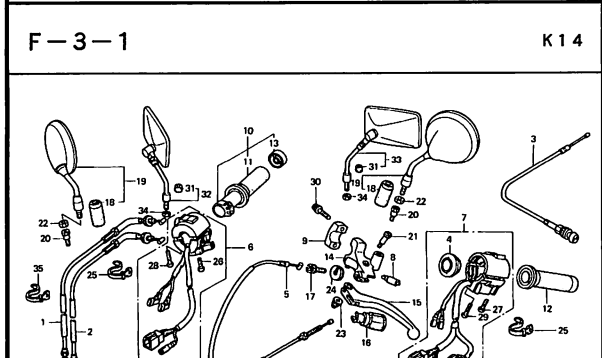

F—4 L4

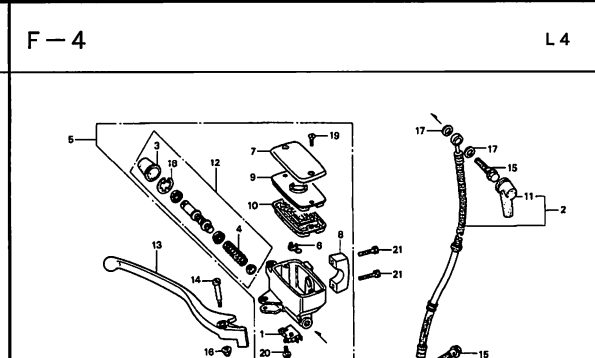

F—5 L9

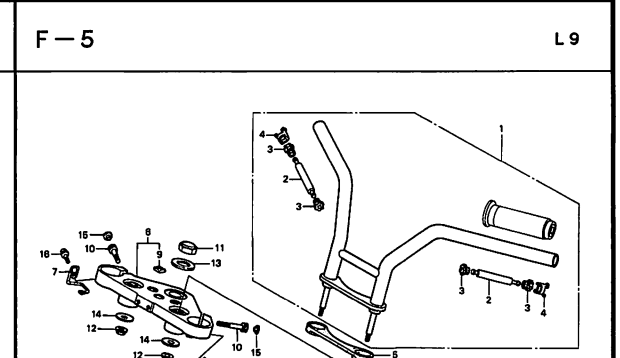

F—5—1 L13

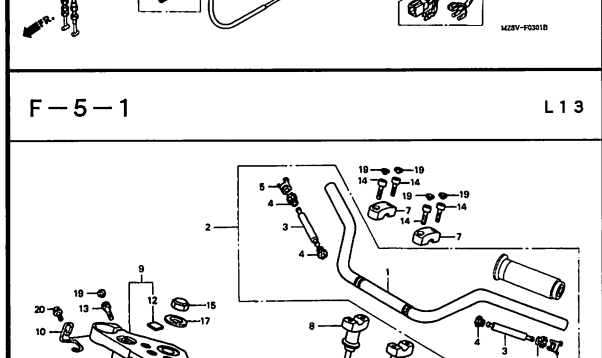

F—6 M2

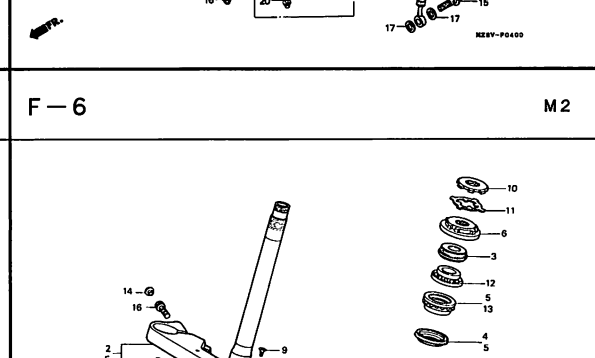

F—7 M5

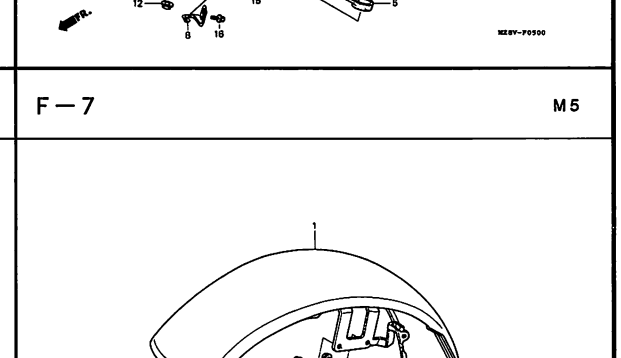

C 14

FRAME GROUP
GROUPE CADRE
RAHMEN GRUPPE
GRUPO DE BASTIDOR

- Ref. No. on the index illustration may be different from that in the text.
- Le n° de réf. indiqué dans l'illustration d'index peut être différent de celui utilisé dans le texte.
- Die in den Illustrierungen zum Inhaltverzeichnis angegebenen Bezugs-Nr. können von den im Textteil verwandten Bezugs-Nr. abweichen.
- El número de referencia en la ilustración de índices puede ser diferente del que aparece en el texto.

F—8 M6

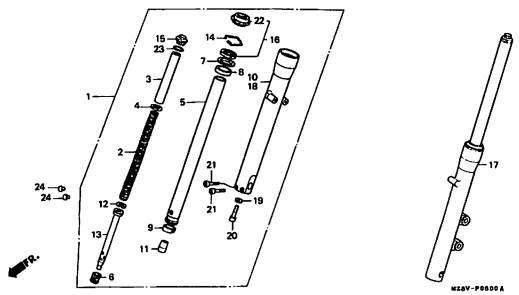

F—9 M9

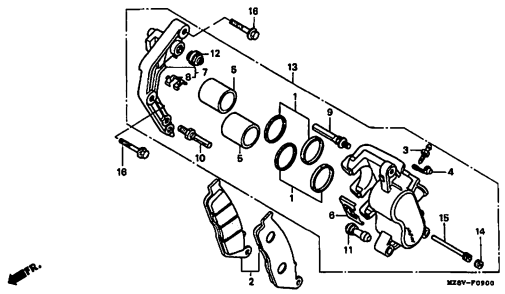

F—10 M11

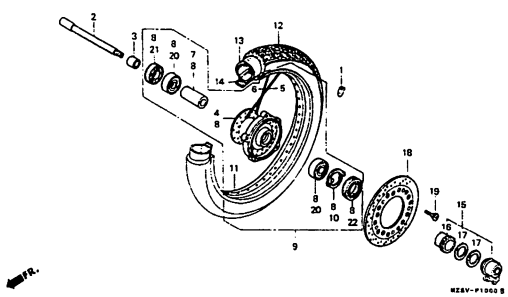

F—11 M15

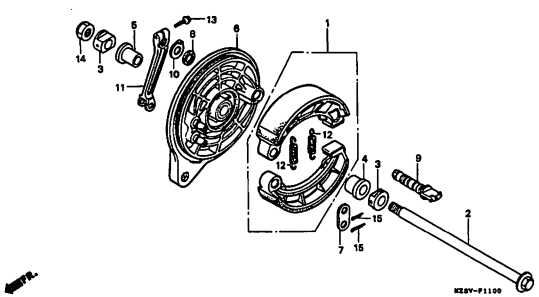

F—12 N1

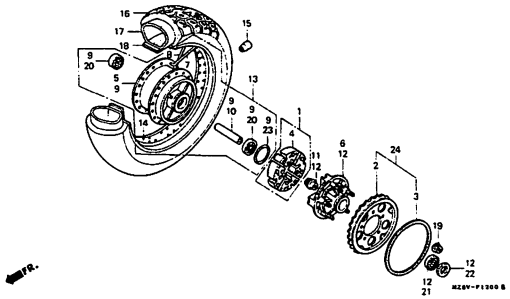

F—13 N6

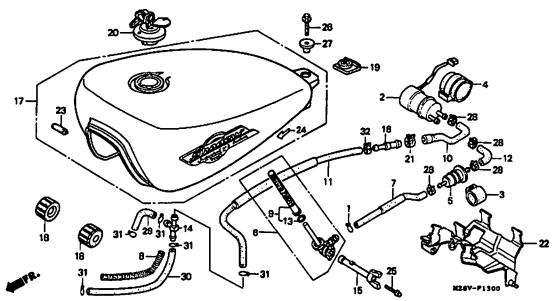

F—13—1 N10

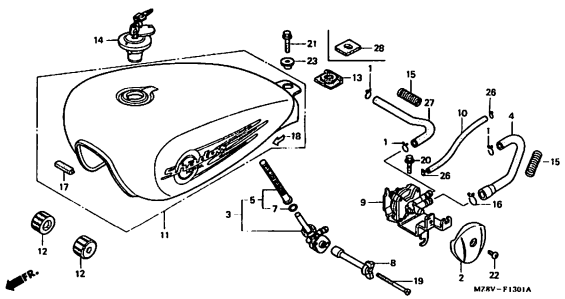

F—14 N14

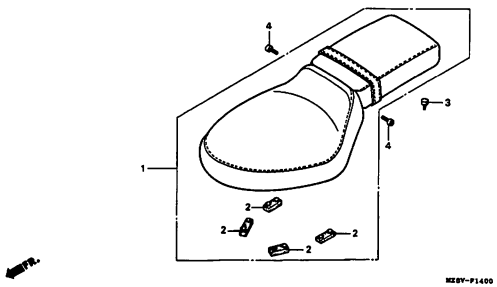

F—14—1 N16

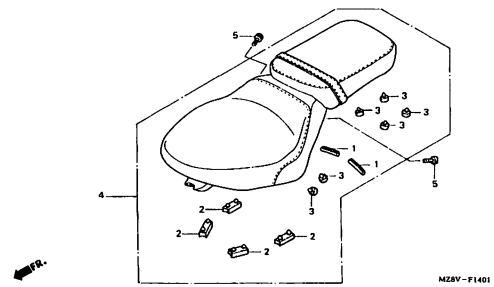

3

C 15

FRAME GROUP
GROUPE CADRE
RAHMEN GRUPPE
GRUPO DE BASTIDOR

- Ref. No. on the index illustration may be different from that in the text.
- Le n° de réf. indiqué dans l'illustration d'index peut être différent de celui utilisé dans le texte.
- Die in den Illustrierungen zum Inhaltverzeichnis angegebenen Bezugs-Nr. können von den im Textteil verwandten Bezugs-Nr. abweichen.
- El número de referencia en la ilustración de índices puede ser diferente del que aparece en el texto.

F—15 2—C1

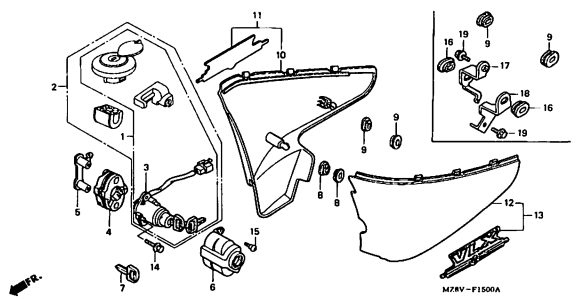

F—16 2—C7

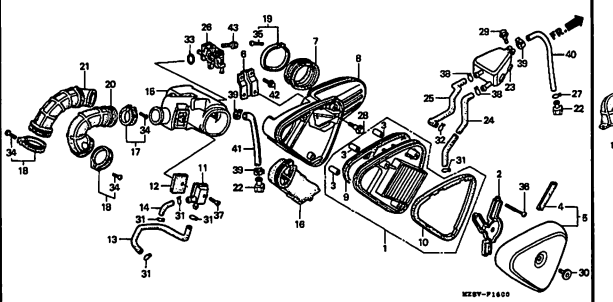

F—16—1 2—C12

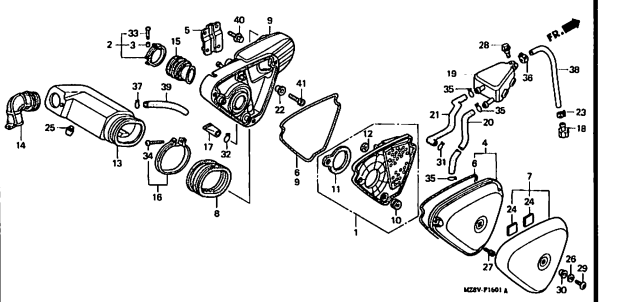

F—16—2 2—C16

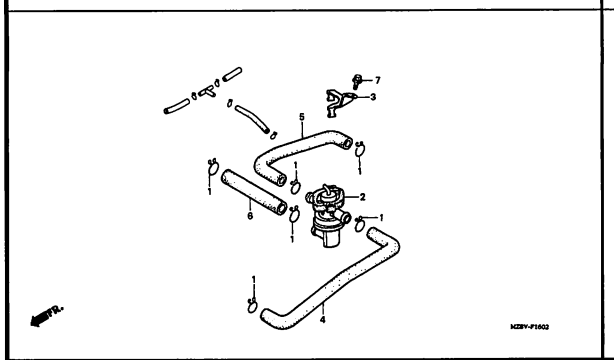

F—17 2—D2

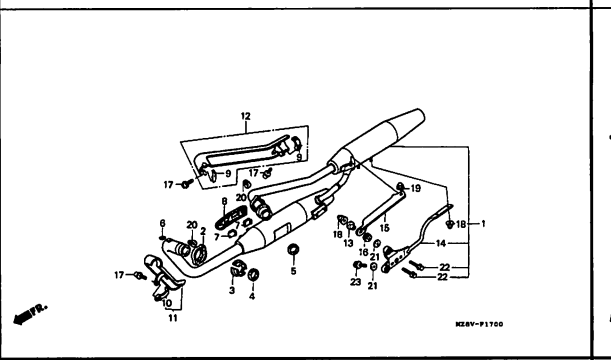

F—18 2—D5

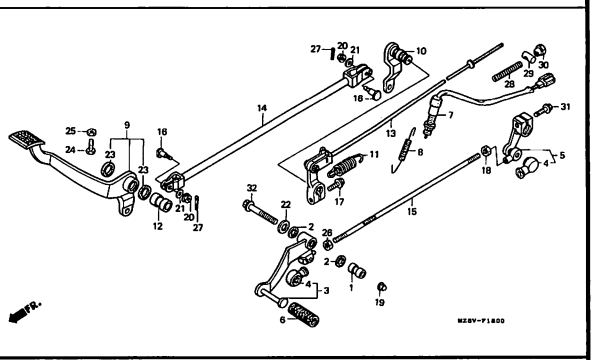

F—19 2—D9

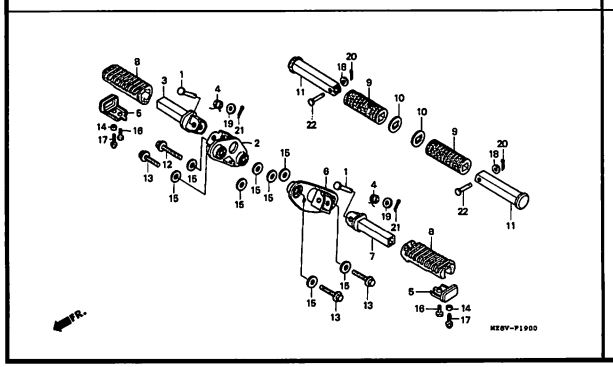

F—19—1 2—D11

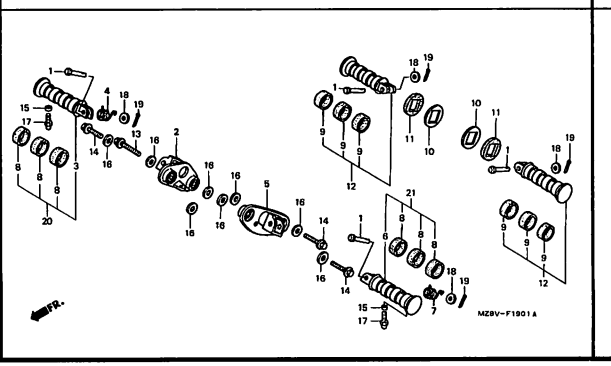

F—20 2—D15

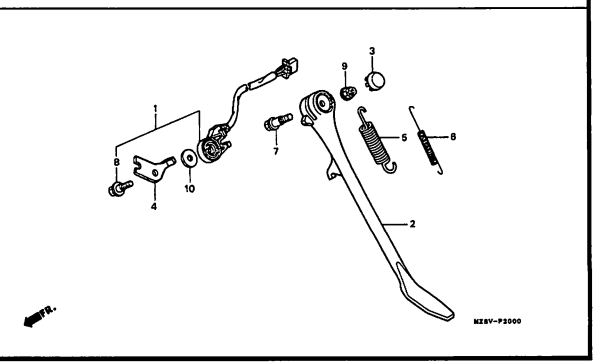

C 16

FRAME GROUP
GROUPE CADRE
RAHMEN GRUPPE
GRUPO DE BASTIDOR

- Ref. No. on the index illustration may be different from that in the text.
- Le n° de réf. indiqué dans l'illustration d'index peut être différent de celui utilisé dans le texte.
- Die in den Illustrierungen zum Inhaltverzeichnis angegebenen Bezugs-Nr. können von den im Textteil verwandten Bezugs-Nr. abweichen.
- El número de referencia en la ilustración de índices puede ser diferente del que aparece en el texto.

F—20—1 2—E2

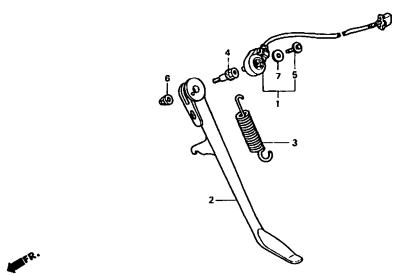

F—21 2—E3

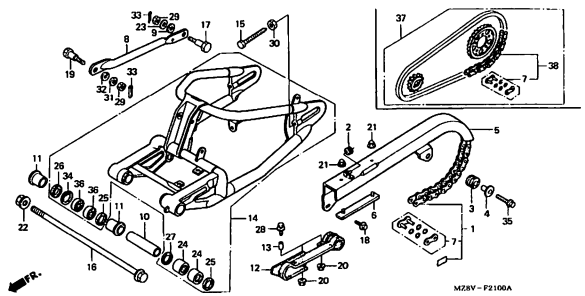

F—22 2—E8

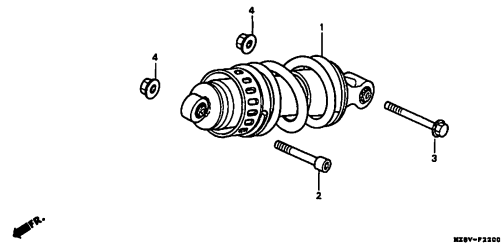

F—23 2—E9

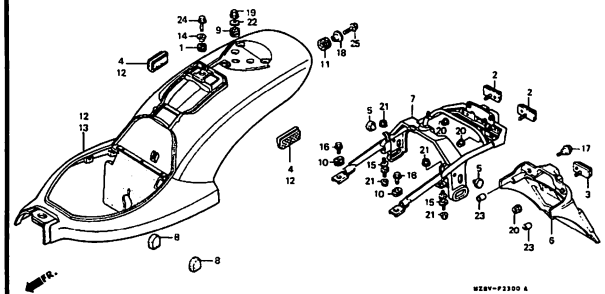

F—23—1 2—F1

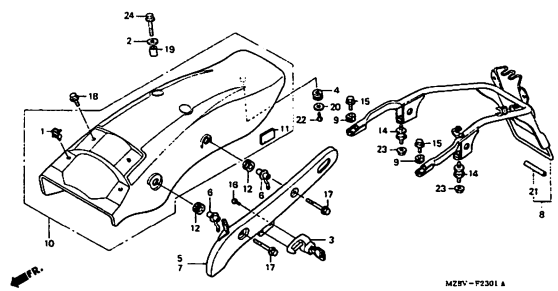

F—24 2—F3

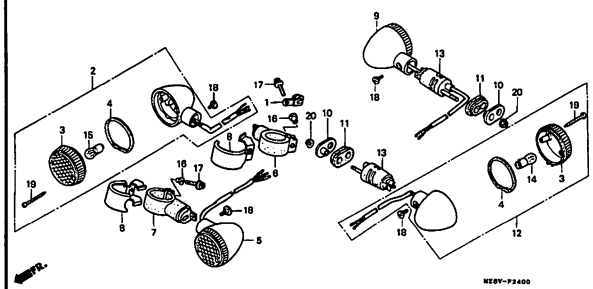

F—24—1 2—F7

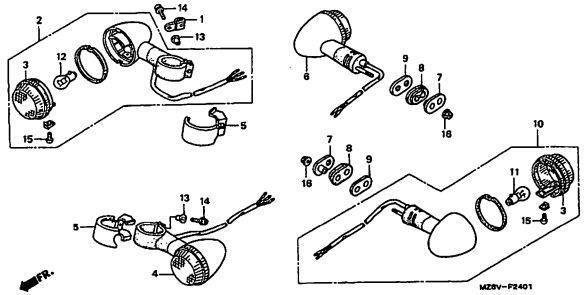

F—25 2—F10

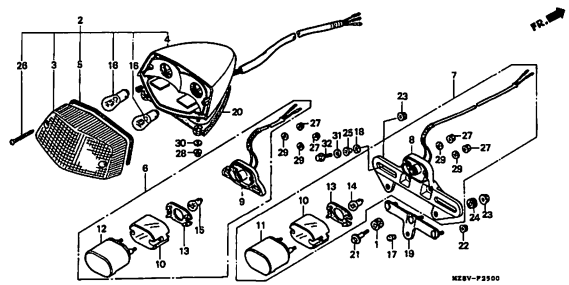

F—25—1 2—F16

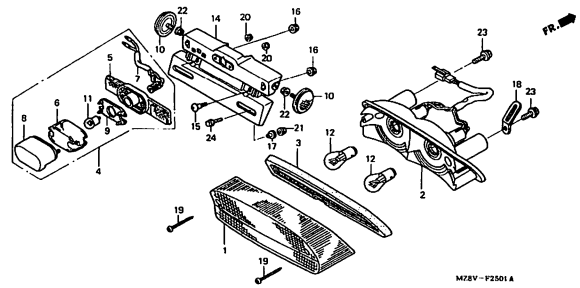

3

D 1

FRAME GROUP
GROUPE CADRE
RAHMEN GRUPPE
GRUPO DE BASTIDOR

- Ref. No. on the index illustration may be different from that in the text.
- Le n° de réf. indiqué dans l'illustration d'index peut être différent de celui utilisé dans le texte.
- Die in den Illustrierungen zum Inhaltverzeichnis angegebenen Bezugs-Nr. können von den im Textteil verwandten Bezugs-Nr. abweichen.
- El número de referencia en la ilustración de índices puede ser diferente del que aparece en el texto.

F—26 2—G2

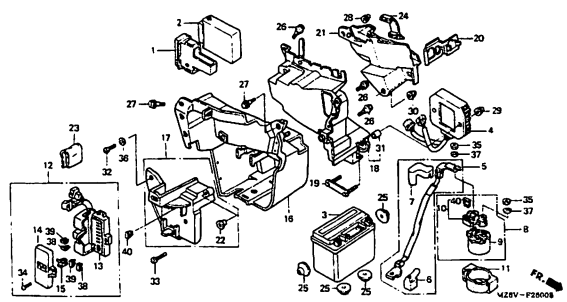

F—27 2—G7

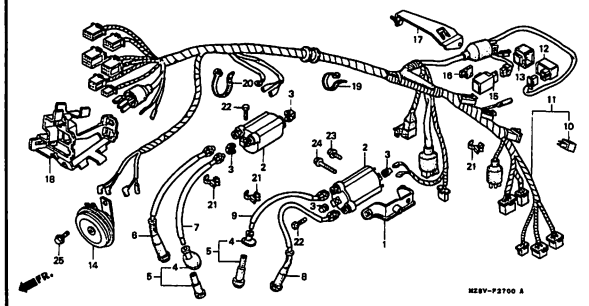

F—28 2—G11

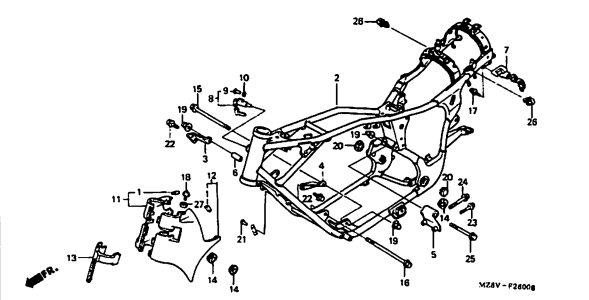

F—29 2—H1

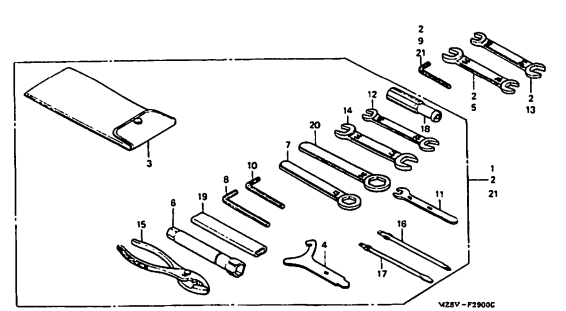

F—30 2—H4

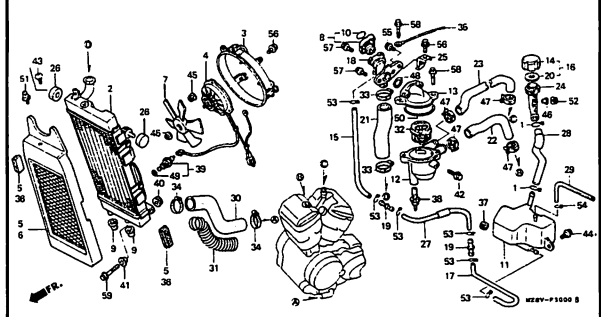

F—31 2—H11

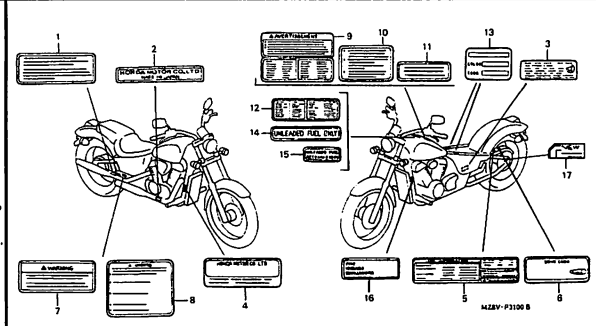

F—32 2—I2

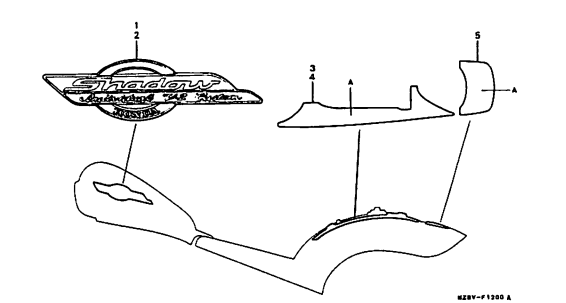

F—32—1 2—I5

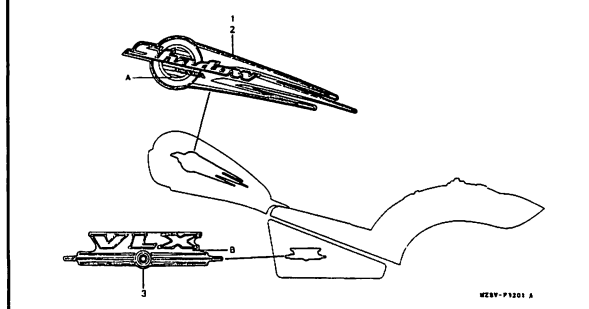

F—32—2 2—I7

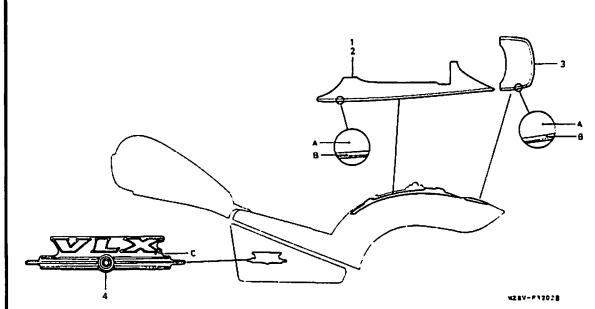

D 2

FRAME GROUP
GROUPE CADRE
RAHMEN GRUPPE
GRUPO DE BASTIDOR

- Ref. No. on the index illustration may be different from that in the text.
- Le n° de réf. indiqué dans l'illustration d'index peut être différent de celui utilisé dans le texte.
- Die in den Illustrierungen zum Inhaltverzeichnis angegebenen Bezugs-Nr. können von den im Textteil verwandten Bezugs-Nr. abweichen.
- El número de referencia en la ilustración de índices puede ser diferente del que aparece en el texto.

F—32—3 2—19	F—33 2—110	
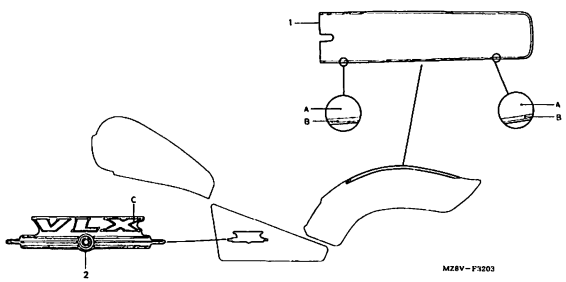	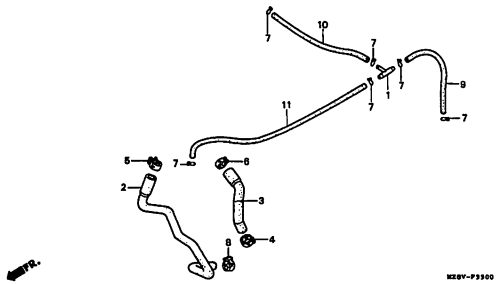	

3

E 1

E-1

Cylinder head cover

Couvercle de culasse

Zylinderkopfdeckel

Cubierta de culata

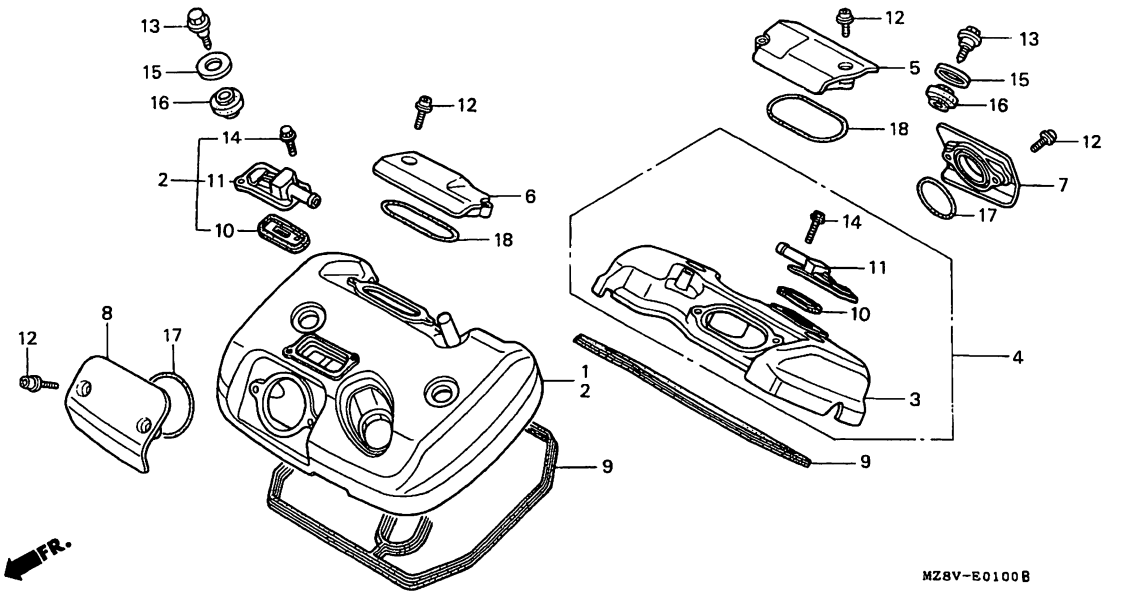

MZ8VE0100B

Service item	F.R.T.	Ref. No.	Part No.	Description	Reqd.QTY VT600C V	W	X	DV	DW	DX	D2X	Serial No.	Area code
COVER, FR. CYLINDER HEAD.....	1.2	1	12310-MR1-000	COVER, FR. CYLINDER HEAD.....	1	-	-	-	-	-	-		
(VT600CW TYPE 0.8)			12310-MZ8-L80	COVER, FR. CYLINDER HEAD.....	-	-	1	-	-	-	-	-------- --------	CM
.COVER ASSY., FR. CYLINDER HEAD			12310-MZ8-650	COVER, FR. CYLINDER HEAD.....	-	-	-	1	1	-	-		
(VT600CW TYPE 0.8)			12310-MZ8-L50	COVER COMP., FR. CYLINDER HEAD	-	-	-	-	-	1	1		
COVER, RR. CYLINDER HEAD.....	1.5	2	12310-MZ8-H00	COVER ASSY., FR. CYLINDER HEAD	-	1	1	-	-	-	-	-------- --------	AR,E,ED,F,FI G,SP,SW,U,2G 2IT,2PO
(VT600CW TYPE 1.3)													
.COVER ASSY., RR. CYLINDER HEAD													
(VT600CW TYPE 1.3)		3	12320-MR1-000	COVER, RR. CYLINDER HEAD.....	1	-	-	-	-	-	-		
GASKET, HEAD COVER.....	1.1		12320-MZ8-L80	COVER, RR. CYLINDER HEAD.....	-	-	1	-	-	-	-	-------- --------	CM
(RR.CYLINDER SIDE 1.4)			12320-MZ8-650	COVER, RR. CYLINDER HEAD.....	-	-	-	1	1	-	-		
(VT600CW TYPE 0.7)			12320-MZ8-L50	COVER COMP., RR. CYLINDER HEAD	-	-	-	-	-	1	1		
(RR.CYLINDER SIDE 1.2)		4	12320-MZ8-H00	COVER ASSY., RR. CYLINDER HEAD	-	1	1	-	-	-	-	-------- --------	AR,E,ED,F,FI G,SP,SW,U,2G 2IT,2PO
VALVE COMP., REED.....	0.5												
(INC. RELATIVE PART)													
(RR.CYLINDER SIDE 0.4)													

Item d'entretien	T.D.R.	N°de réf.	N°de pièce	Description	Q'té néc. VT600C V	W	X	DV	DW	DX	D2X	N°de série	Code de zone
COUVERCLE DE CULASSE AV.....	1.2	1	12310-MR1-000	COUVERCLE DE CULASSE AV.....	1	-	-	-	-	-	-		
(TYPE VT600CW 0,8)			12310-MZ8-L80	COUVERCLE DE CULASSE AV.....	-	-	1	-	-	-	-	-------- --------	CM
.ENS. DE CACHE, CULASSE AV.			12310-MZ8-650	COUVERCLE DE CULASSE AV.....	-	-	-	1	1	-	-		
(TYPE VT600CW 0,8)			12310-MZ8-L50	COUVERCLE COMP. CULASSE AV....	-	-	-	-	-	1	1		
COUVERCLE DE CULASSE AR.....	1.5	2	12310-MZ8-H00	ENS. DE CACHE, CULASSE AV.....	-	1	1	-	-	-	-	-------- --------	AR,E,ED,F,FI
(TYPE VT600CW 1,3)													G,SP,SW,U,2G
.ENS. COUVERCLE DE CULASSE AR.													2IT,2PO
(TYPE VT600CW 1,3)		3	12320-MR1-000	COUVERCLE DE CULASSE AR.....	1	-	-	-	-	-	-		
JOINT DE COUVERCLE DE CULASSE..	1.1		12320-MZ8-L80	COUVERCLE DE CULASSE AR.....	-	-	1	-	-	-	-	-------- --------	CM
(COTE AR.CYLINDERE 1,4)			12320-MZ8-650	COUVERCLE DE CULASSE AR.....	-	-	-	1	1	-	-		
(TYPE VT600CW 0,7)			12320-MZ8-L50	COUVERCLE COMP. CULASSE AR....	-	-	-	-	-	1	1		
(COTE AR.CYLINDERE 1,2)		4	12320-MZ8-H00	ENS. COUVERCLE DE CULASSE AR..	-	1	1	-	-	-	-	-------- --------	AR,E,ED,F,FI
SOUPAPE COMP. ANCHE.....	0.5												G,SP,SW,U,2G
(PIECES RELATIVES Y COMPRISES)													2IT,2PO
(COTE AR.CYLINDERE 0,4)													

Wartungspunkt	AP	Ref. Nr.	Teile-Nr.	Beschreibung	Erford.Menge VT600C V	W	X	DV	DW	DX	D2X	Serien-Nr.	Gebiets-Code
DECKEL, V. ZYLINDERKOPF.....	1.2	1	12310-MR1-000	DECKEL, V. ZYLINDERKOPF.....	1	-	-	-	-	-	-		
(VT600CW-TYP 0,8)			12310-MZ8-L80	DECKEL, V. ZYLINDERKOPF.....	-	-	1	-	-	-	-	-------- --------	CM
.ABDECKEINHEIT, ZYLINDERKOPF, V.			12310-MZ8-650	DECKEL, V. ZYLINDERKOPF.....	-	-	-	1	1	-	-		
(VT600CW-TYP 0,8)			12310-MZ8-L50	ABDECKUNG, KOMPL., V. ZYLINDERKOPF	-	-	-	-	-	1	1		
DECKEL, H. ZYLINDERKOPF.....	1.5	2	12310-MZ8-H00	ABDECKEINHEIT, ZYLINDERKOPF, V.	-	1	1	-	-	-	-	-------- --------	AR,E,ED,F,FI
(VT600CW-TYP 1,3)													G,SP,SW,U,2G
.ABDECKUNG, H. ZYLINDERKOPF													2IT,2PO
(VT600CW-TYP 1,3)													
DICHTUNG, KOPFDECKEL.....	1.1	3	12320-MR1-000	DECKEL, H. ZYLINDERKOPF.....	1	-	-	-	-	-	-		
(H.ZYLINDER SEITE 1,4)			12320-MZ8-L80	DECKEL, H. ZYLINDERKOPF.....	-	-	1	-	-	-	-	-------- --------	CM
(VT600CW-TYP 0,7)			12320-MZ8-650	DECKEL, H. ZYLINDERKOPF.....	-	-	-	1	1	-	-		
(H.ZYLINDER SEITE 1,2)			12320-MZ8-L50	ABDECKUNG, KOMPL., H. ZYLINDERKOPF	-	-	-	-	-	1	1		
PLAETTCHENVENTIL KOMPL.....	0.5	4	12320-MZ8-H00	ABDECKUNG, H. ZYLINDERKOPF....	-	1	1	-	-	-	-	-------- --------	AR,E,ED,F,FI
(EINSCHL. DAZUGEHOERIGER TEIL)													G,SP,SW,U,2G
(H.ZYLINDER SEITE 0,4)													2IT,2PO

Articulo de servicio	THLL	No.de ref.	No.de pieza	Descripción	Cant.reqd. VT600C V	W	X	DV	DW	DX	D2X	No.de serie	Código de area
CUBIERTA, CULATA DEL.....	1.2	1	12310-MR1-000	CUBIERTA, CULATA DEL.....	1	-	-	-	-	-	-		
(TYPO VT600CW 0,8)			12310-MZ8-L80	CUBIERTA, CULATA DEL.....	-	-	1	-	-	-	-	-------- --------	CM
.ENS. DE CUBIERTA DE CULATA DE CILINDRO DEL.			12310-MZ8-650	CUBIERTA, CULATA DEL.....	-	-	-	1	1	-	-		
(TYPO VT600CW 0,8)			12310-MZ8-L50	COMP. DE CUBIERTA, CULATA DEL.	-	-	-	-	-	1	1		
CUBIERTA, CULATA TRAS.....	1.5	2	12310-MZ8-H00	ENS. DE CUBIERTA DE CULATA DE CILINDRO DEL.	-	1	1	-	-	-	-	-------- --------	AR,E,ED,F,FI
(TYPO VT600CW 1,3)													G,SP,SW,U,2G
.ENS. DE CUBIERTA, CULATA TRAS.													2IT,2PO
(TYPO VT600CW 1,3)		3	12320-MR1-000	CUBIERTA, CULATA TRAS.....	1	-	-	-	-	-	-		
EMPACADURA, CUBIERTA DE CULATA.	1.1		12320-MZ8-L80	CUBIERTA, CULATA TRAS.....	-	-	1	-	-	-	-	-------- --------	CM
(LADO TRAS.CILINDRO 1,4)			12320-MZ8-650	CUBIERTA, CULATA TRAS.....	-	-	-	1	1	-	-		
(TYPO VT600CW 0,7)			12320-MZ8-L50	COMP. DE CUBIERTA, CULATA TRAS.	-	-	-	-	-	1	1		
(LADO TRAS.CILINDRO 1,2)													
COMP. DE VALVULA, LENGUETA.....	0.5	4	12320-MZ8-H00	ENS. DE CUBIERTA, CULATA TRAS.	-	1	1	-	-	-	-	-------- --------	AR,E,ED,F,FI
(INCLUSIVE PIEZAS RELACIONDAS)													G,SP,SW,U,2G
(LADO TRAS.CILINDRO 0,4)													2IT,2PO

E 2

E-1

Cylinder head cover

Couvercle de culasse

Zylinderkopfdeckel

Cubierta de culata

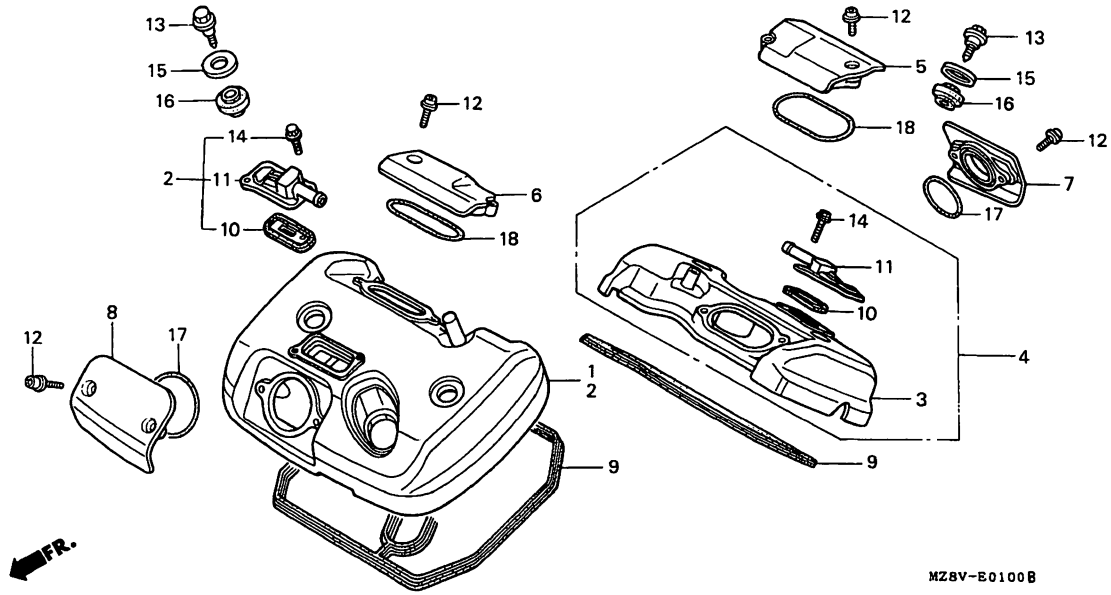

MZ8VE0100B

Service item	F.R.T.	Ref. No.	Part No.	Description	Reqd.QTY VT600C V	W	X	DV	DW	DX	D2X	Serial No.	Area code
		5	12351-MAV-000	COVER, IN. TAPPET ADJUSTER....	1	1	1	-	-	-	-		
			12351-MZ8-650	COVER, IN. TAPPET ADJUSTER....	-	-	-	1	1	1	1		
		6	12351-MAV-000	COVER, IN. TAPPET ADJUSTER....	1	1	1	-	-	-	-		
			12351-MZ8-B00	COVER, IN. TAPPET ADJUSTER....	-	-	-	1	1	1	1		
		7	12361-MAV-000	COVER, EX. TAPPET ADJUSTER....	1	1	1	-	-	-	-		
			12361-MZ8-650	COVER, EX. TAPPET ADJUSTER....	-	-	-	1	1	1	1		
		8	12361-MAV-000	COVER, EX. TAPPET ADJUSTER....	1	1	1	-	-	-	-		
			12361-MZ8-B00	COVER, EX. TAPPET ADJUSTER....	-	-	-	1	1	1	1		

Item d'entretien	T.D.R.	N°de. réf.	N°de pièce	Description	Q'té néc. VT600C V	W	X	DV	DW	DX	D2X	N°de série	Code de zone
		5	12351-MAV-000	COUVERCLE DE REGULATEUR DE POUSSOIR D'ADMISSION	1	1	1	-	-	-	-		
			12351-MZ8-650	COUVERCLE DE REGULATEUR DE POUSSOIR D'ADMISSION	-	-	-	1	1	1	1		
		6	12351-MAV-000	COUVERCLE DE REGULATEUR DE POUSSOIR D'ADMISSION	1	1	1	-	-	-	-		
			12351-MZ8-B00	COUVERCLE DE REGULATEUR DE POUSSOIR D'ADMISSION	-	-	-	1	1	1	1		
		7	12361-MAV-000	COUVERCLE DE REGULATEUR DE POUSSOIR D'ECHAPPEMENT	1	1	1	-	-	-	-		
			12361-MZ8-650	COUVERCLE DE REGULATEUR DE POUSSOIR D'ECHAPPEMENT	-	-	-	1	1	1	1		
		8	12361-MAV-000	COUVERCLE DE REGULATEUR DE POUSSOIR D'ECHAPPEMENT	1	1	1	-	-	-	-		
			12361-MZ8-B00	COUVERCLE DE REGULATEUR DE POUSSOIR D'ECHAPPEMENT	-	-	-	1	1	1	1		

Wartungspunkt	AP	Ref. Nr.	Teile-Nr.	Beschreibung	Erford.Menge VT600C V	W	X	DV	DW	DX	D2X	Serien-Nr.	Gebiets-Code
		5	12351-MAV-000	DECKEL, EINLASSVENTIL EINSTELLER	1	1	1	-	-	-	-		
			12351-MZ8-650	DECKEL, EINLASSVENTIL EINSTELLER	-	-	-	1	1	1	1		
		6	12351-MAV-000	DECKEL, EINLASSVENTIL EINSTELLER	1	1	1	-	-	-	-		
			12351-MZ8-B00	DECKEL, EINLASSVENTIL EINSTELLER	-	-	-	1	1	1	1		
		7	12361-MAV-000	DECKEL, AUSLASSVENTIL EINSTELLER	1	1	1	-	-	-	-		
			12361-MZ8-650	DECKEL, AUSLASSVENTIL EINSTELLER	-	-	-	1	1	1	1		
		8	12361-MAV-000	DECKEL, AUSLASSVENTIL EINSTELLER	1	1	1	-	-	-	-		
			12361-MZ8-B00	DECKEL, AUSLASSVENTIL EINSTELLER	-	-	-	1	1	1	1		

Articulo de servicio	THLL	No.de ref.	No.de pieza	Descripción	Cant.reqd. VT600C V	W	X	DV	DW	DX	D2X	No.de serie	Código de area
		5	12351-MAV-000	TAPA, REGULADOR ALZAVALVULAS ADM.	1	1	1	-	-	-	-		
			12351-MZ8-650	TAPA, REGULADOR ALZAVALVULAS ADM.	-	-	-	1	1	1	1		
		6	12351-MAV-000	TAPA, REGULADOR ALZAVALVULAS ADM.	1	1	1	-	-	-	-		
			12351-MZ8-B00	TAPA, REGULADOR ALZAVALVULAS ADM.	-	-	-	1	1	1	1		
		7	12361-MAV-000	TAPA, REGULADOR ALZAVALVULAS ESC.	1	1	1	-	-	-	-		
			12361-MZ8-650	TAPA, REGULADOR ALZAVALVULAS ESC.	-	-	-	1	1	1	1		
		8	12361-MAV-000	TAPA, REGULADOR ALZAVALVULAS ESC.	1	1	1	-	-	-	-		
			12361-MZ8-B00	TAPA, REGULADOR ALZAVALVULAS ESC.	-	-	-	1	1	1	1		

E 3

E-1

Cylinder head cover

Couvercle de culasse

Zylinderkopfdeckel

Cubierta de culata

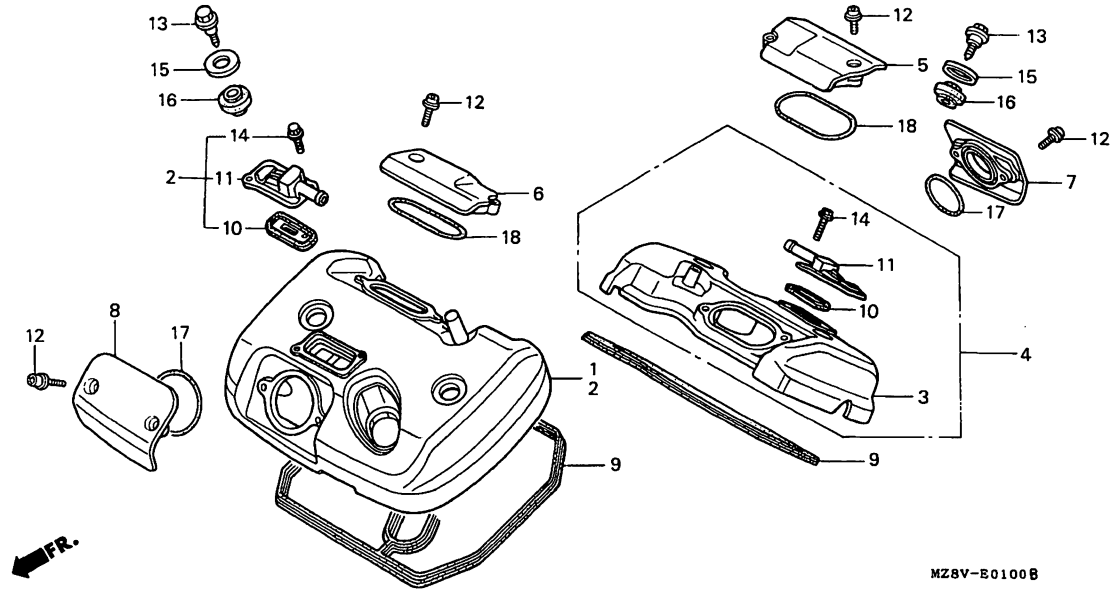

MZ8VE0100B

Service item	F.R.T.	Ref. No.	Part No.	Description	Reqd.QTY VT600C V	W	X	DV	DW	DX	D2X	Serial No.	Area code
		9	12391-MF5-750	GASKET, HEAD COVER.....	2	-	2	-	-	-	-	-------- --------	AR,E,ED,F,FI G,SI,SP,SW,U 2G,2IT,2PO
					2	-	-	-	-	-	-	-------- --------	CM
			12391-MZ8-650	GASKET, HEAD COVER.....	-	2	2	2	2	2	2		
		10	18601-MBA-601	VALVE COMP., REED.....	-	2	2	-	-	-	-	-------- --------	AR,E,ED,F,FI G,SP,SW,U,2G 2IT,2PO
		11	18612-MBA-600	COVER, REED VALVE.....	-	2	2	-	-	-	-	-------- --------	AR,E,ED,F,FI G,SP,SW,U,2G 2IT,2PO
		12	90001-MR1-000	BOLT, FLANGE SOCKET, 6X20.....	8	8	8	8	8	8	8		
		13	90011-MA6-000	BOLT, FLANGE, 6X30.....	4	4	4	4	4	4	4		
		14	90012-896-750	BOLT, FLANGE, 5X14.....	-	4	4	-	-	-	-	-------- --------	AR,E,ED,F,FI G,SP,SW,U,2G 2IT,2PO

Item d'entretien T.D.R.	N°de. réf.	N°de pièce	Description	Q'té néc. VT600C V	W	X	DV	DW	DX	D2X	N°de série	Code de zone
	9	12391-MF5-750	JOINT DE COUVERCLE DE CULASSE.	2	-	2	-	-	-	-	-------- --------	AR,E,ED,F,FI G,SI,SP,SW,U 2G,2IT,2PO
				2	-	-	-	-	-	-	-------- --------	CM
		12391-MZ8-650	JOINT DE COUVERCLE DE CULASSE.	-	2	2	2	2	2	2		
	10	18601-MBA-601	SOUPAPE COMP. ANCHE.....	-	2	2	-	-	-	-	-------- --------	AR,E,ED,F,FI G,SP,SW,U,2G 2IT,2PO
	11	18612-MBA-600	COUVERCLE DE SOUPAPE D'ANCHE..	-	2	2	-	-	-	-	-------- --------	AR,E,ED,F,FI G,SP,SW,U,2G 2IT,2PO
	12	90001-MR1-000	BOULON DE DOUILLE DE BRIDE, 6X20	8	8	8	8	8	8	8		
	13	90011-MA6-000	BOULON DE BRIDE, 6X30.....	4	4	4	4	4	4	4		
	14	90012-896-750	BOULON DE BRIDE, 5X14.....	-	4	4	-	-	-	-	-------- --------	AR,E,ED,F,FI G,SP,SW,U,2G 2IT,2PO

Wartungspunkt AP	Ref. Nr.	Teile-Nr.	Beschreibung	Erford.Menge VT600C V	W	X	DV	DW	DX	D2X	Serien-Nr.	Gebiets-Code
	9	12391-MF5-750	DICHTUNG, KOPFDECKEL.....	2	-	2	-	-	-	-	-------- --------	AR,E,ED,F,FI G,SI,SP,SW,U 2G,2IT,2PO
				2	-	-	-	-	-	-	-------- --------	CM
		12391-MZ8-650	DICHTUNG, KOPFDECKEL.....	-	2	2	2	2	2	2		
	10	18601-MBA-601	PLAETTCHENVENTIL KOMPL.....	-	2	2	-	-	-	-	-------- --------	AR,E,ED,F,FI G,SP,SW,U,2G 2IT,2PO
	11	18612-MBA-600	DECKEL, PLAETTCHENVENTIL.....	-	2	2	-	-	-	-	-------- --------	AR,E,ED,F,FI G,SP,SW,U,2G 2IT,2PO
	12	90001-MR1-000	FLANSCHINNENSECHSKANTSCHRAUBE, 6X20	8	8	8	8	8	8	8		
	13	90011-MA6-000	FLANSCHENSCHRAUBE, 6X30.....	4	4	4	4	4	4	4		
	14	90012-896-750	FLANSCHENSCHRAUBE, 5X14.....	-	4	4	-	-	-	-	-------- --------	AR,E,ED,F,FI G,SP,SW,U,2G 2IT,2PO

Articulo de servicio THLL	No.de ref.	No.de pieza	Descripción	Cant.reqd. VT600C V	W	X	DV	DW	DX	D2X	No.de serie	Código de area
	9	12391-MF5-750	EMPACADURA, CUBIERTA DE CULATA	2	-	2	-	-	-	-	-------- --------	AR,E,ED,F,FI G,SI,SP,SW,U 2G,2IT,2PO
				2	-	-	-	-	-	-	-------- --------	CM
		12391-MZ8-650	EMPACADURA, CUBIERTA DE CULATA	-	2	2	2	2	2	2		
	10	18601-MBA-601	COMP. DE VALVULA, LENGUETA....	-	2	2	-	-	-	-	-------- --------	AR,E,ED,F,FI G,SP,SW,U,2G 2IT,2PO
	11	18612-MBA-600	CUBIERTA, VALVULA DE LENGUETA.	-	2	2	-	-	-	-	-------- --------	AR,E,ED,F,FI G,SP,SW,U,2G 2IT,2PO
	12	90001-MR1-000	PERNO, CASQUILLO DE REBORDE, 6X20	8	8	8	8	8	8	8		
	13	90011-MA6-000	PERNO DE REBORDE, 6X30.....	4	4	4	4	4	4	4		
	14	90012-896-750	PERNO DE REBORDE, 5X14.....	-	4	4	-	-	-	-	-------- --------	AR,E,ED,F,FI G,SP,SW,U,2G 2IT,2PO

E 4

E-1

Cylinder head cover

Couvercle de culasse

Zylinderkopfdeckel

Cubierta de culata

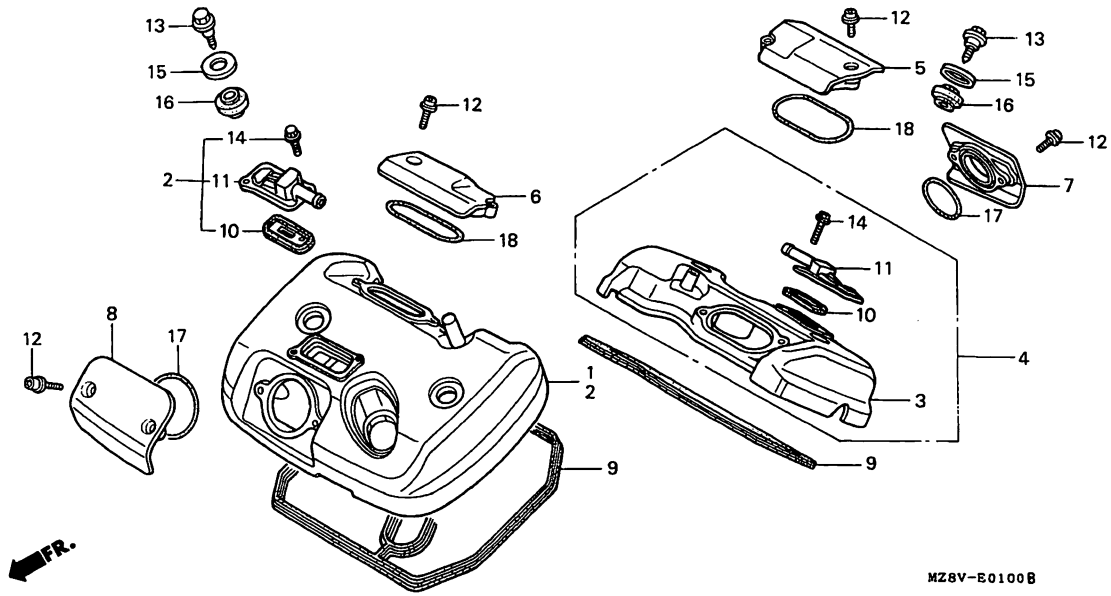

MZ8VE0100B

Service item	F.R.T.	Ref. No.	Part No.	Description	Reqd.QTY VT600C V	W	X	DV	DW	DX	D2X	Serial No.	Area code
		15	90541-MB0-000	WASHER, MOUNTING RUBBER.....	4	4	4	-	-	-	-		
			90541-MZ8-650	WASHER, MOUNTING RUBBER.....	-	-	-	4	4	4	4		
		16	90542-MB0-000	RUBBER, MOUNTING.....	4	4	4	-	-	-	-		
			90542-MZ8-650	RUBBER, MOUNTING.....	-	-	-	4	4	4	4		
		17	91303-MF5-003	O-RING, 44X3 (ARAI).....	2	2	2	2	2	2	2		
		18	91304-MF5-003	O-RING, 62.4X2.5 (ARAI).....	2	2	2	2	2	2	2		

Item d'entretien	T.D.R.	N°de réf.	N°de pièce	Description	Q'té néc. VT600C V	W	X	DV	DW	DX	D2X	N°de série	Code de zone
		15	90541-MB0-000	RONDELLE DE CAOUTCHOUC DE MONTAGE	4	4	4	-	-	-	-		
			90541-MZ8-650	RONDELLE DE CAOUTCHOUC DE MONTAGE	-	-	-	4	4	4	4		
		16	90542-MB0-000	CAOUTCHOUC DE MONTAGE.....	4	4	4	-	-	-	-		
			90542-MZ8-650	CAOUTCHOUC DE MONTAGE.....	-	-	-	4	4	4	4		
		17	91303-MF5-003	JOINT TORIQUE, 44X3(ARAI).....	2	2	2	2	2	2	2		
		18	91304-MF5-003	JOINT TORIQUE, 62.4X2.5(ARAI).	2	2	2	2	2	2	2		

Wartungspunkt	AP	Ref. Nr.	Teile-Nr.	Beschreibung	Erford.Menge VT600C V	W	X	DV	DW	DX	D2X	Serien-Nr.	Gebiets-Code
		15	90541-MB0-000	SCHEIBE, LAGERGUMMI.....	4	4	4	-	-	-	-		
			90541-MZ8-650	SCHEIBE, LAGERGUMMI.....	-	-	-	4	4	4	4		
		16	90542-MB0-000	BEFESTIGUNGSGUMMI.....	4	4	4	-	-	-	-		
			90542-MZ8-650	BEFESTIGUNGSGUMMI.....	-	-	-	4	4	4	4		
		17	91303-MF5-003	O-RING, 44X3(ARAI).....	2	2	2	2	2	2	2		
		18	91304-MF5-003	O-RING, 62.4X2.5(ARAI).....	2	2	2	2	2	2	2		

Articulo de servicio	THLL	No.de ref.	No.de pieza	Descripción	Cant.reqd. VT600C V	W	X	DV	DW	DX	D2X	No.de serie	Código de area
		15	90541-MB0-000	ARANELA, GOMA DE MONTURA.....	4	4	4	-	-	-	-		
			90541-MZ8-650	ARANELA, GOMA DE MONTURA.....	-	-	-	4	4	4	4		
		16	90542-MB0-000	GOMA, MONTURA.....	4	4	4	-	-	-	-		
			90542-MZ8-650	GOMA, MONTURA.....	-	-	-	4	4	4	4		
		17	91303-MF5-003	ANILLO O, 44X3(ARAI).....	2	2	2	2	2	2	2		
		18	91304-MF5-003	ANILLO O, 62.4X2.5(ARAI).....	2	2	2	2	2	2	2		

E 5

E - 2

Cylinder head
(Front)

Culasse
(Avant)

Zylinderkopf
(Vorderer)

Culata
(Delantero)

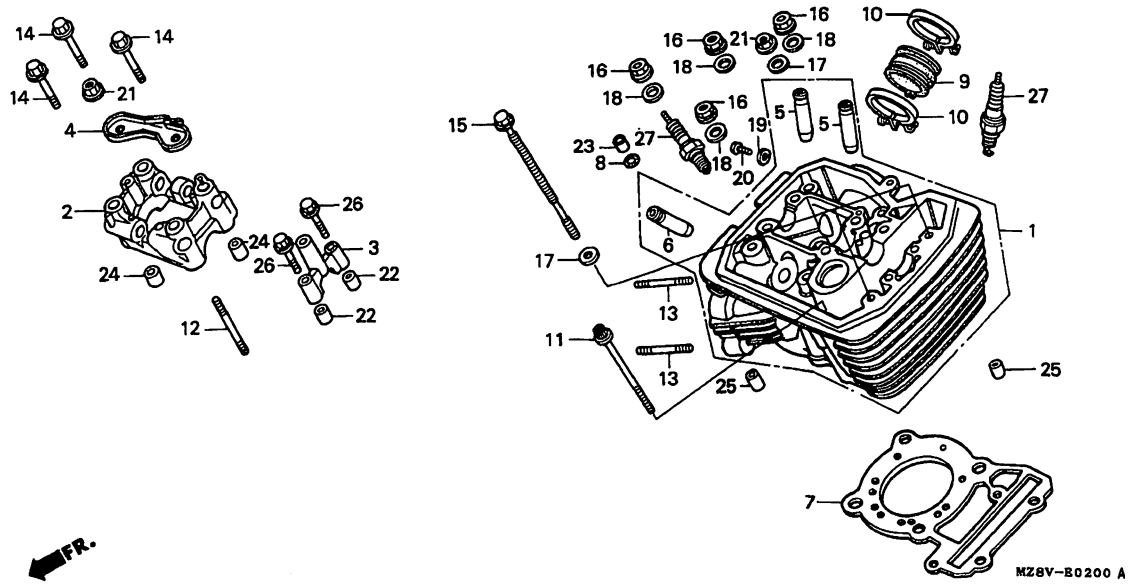

MZ8VE0200A

Service item	F.R.T.
HEAD COMP., FR. CYLINDER.....	4.1
HOLDER, CAMSHAFT.....	1.6
(VT600CW TYPE 1.2)	
HOLDER, SIDE CAMSHAFT.....	1.2
(VT600CW TYPE 0.8)	
GUIDE, VALVE.....	3.7
(INC. REAMING)	
(ADD 0.3 FOR EACH.)	
(EXC. VALVE REFACING)	
(ADD MORE 0.2 IF PERFOMED.)	
GASKET, CYLINDER HEAD.....	3.2
INSULATOR, CARBURETOR.....	1.0
PLUG, SPARK.....	0.1

Ref. No.	Part No.	Description	Reqd.QTY VT600C V	W	X	DV	DW	DX	D2X	Serial No.	Area code
1	12210-MR1-831	HEAD COMP., FR. CYLINDER.....	1	-	-	1	1	-	-	-------- --------	AR,CM,E,ED,F FI,G,SI,SP,U 2G,2IT,2PO
	12210-MY0-641	HEAD COMP., FR. CYLINDER.....	1	-	-	-	-	-	-	-------- --------	SW
	12210-MZ8-H00	HEAD COMP., FR. CYLINDER.....	-	1	1	-	-	-	-	-------- --------	AR,E,ED,F,FI G,SP,SW,U,2G 2IT,2PO
	12210-MZ8-L50	HEAD COMP., FR. CYLINDER.....	-	-	1	-	-	1	1	-------- --------	CM,SI
2	12223-MV1-000	HOLDER, CAMSHAFT.....	1	1	1	1	1	1	1		
3	12225-MF5-000	HOLDER, SIDE CAMSHAFT.....	1	1	1	1	1	1	1		
4	12226-MF5-000	PLATE, VALVE OIL GUIDE.....	1	1	1	1	1	1	1		
5	12231-MF5-305	GUIDE, IN. VALVE (O.S).....	2	2	2	2	2	2	2		
6	12241-MF5-315	GUIDE, EX. VALVE (O.S).....	1	1	1	1	1	1	1		

Item d'entretien	T.D.R.	N°de réf.	N°de pièce	Description	Q'té néc. VT600C V	W	X	DV	DW	DX	D2X	N°de série	Code de zone
CULASSE COMP. AV.....	4.1	1	12210-MR1-831	CULASSE COMP. AV.....	1	-	-	1	1	-	-	-------- --------	AR,CM,E,ED,F FI,G,SI,SP,U 2G,2IT,2PO
SUPPORT D'ARBRE A CAMES..... (TYPE VT600CW 1,2)	1.6												
PORTE-ARBRE A CAMES LATERAL.... (TYPE VT600CW 0,8)	1.2		12210-MY0-641	CULASSE COMP. AV.....	1	-	-	-	-	-	-	-------- --------	SW
			12210-MZ8-H00	CULASSE COMP. AV.....	-	1	1	-	-	-	-	-------- --------	AR,E,ED,F,FI G,SP,SW,U,2G 2IT,2PO
GUIDE DE SOUPAPE..... (ALESAGE COMPRIS) (AJOUTER 0,3 POUR CHAQUE.)	3.7		12210-MZ8-L50	CULASSE COMP. AV.....	-	-	1	-	-	1	1	-------- --------	CM,SI
(RODAGE DE SOUPAPE NON COMPRIS.) (AJOUTER 0,2 SI EFFECTUE.)		2	12223-MV1-000	SUPPORT D'ARBRE A CAMES.....	1	1	1	1	1	1	1		
		3	12225-MF5-000	PORTE-ARBRE A CAMES LATERAL...	1	1	1	1	1	1	1		
		4	12226-MF5-000	PLAQUE DE GUIDE D'HUILE DE SOUPAPE	1	1	1	1	1	1	1		
JOINT DE CULASSE.....	3.2												
ISOLANT DE CARBURATEUR.....	1.0	5	12231-MF5-305	GUIDE DE SOUPAPE D'ADMISSION (O.S)	2	2	2	2	2	2	2		
BOUGIE D'ALLUMAGE.....	0.1	6	12241-MF5-315	GUIDE DE SOUPAPE D'ECHAPPEMENT (O.S)	1	1	1	1	1	1	1		

Wartungspunkt	AP	Ref. Nr.	Teile-Nr.	Beschreibung	Erford.Menge VT600C V	W	X	DV	DW	DX	D2X	Serien-Nr.	Gebiets-Code
ZYLINDERKOPF KOMPL., V.....	4.1	1	12210-MR1-831	ZYLINDERKOPF KOMPL., V.....	1	-	-	1	1	-	-	-------- --------	AR,CM,E,ED,F FI,G,SI,SP,U 2G,2IT,2PO
NOCKENWELLENHALTER..... (VT600CW-TYP 1,2)	1.6												
HALTER, SEITENNOCKENWELLE..... (VT600CW-TYP 0,8)	1.2		12210-MY0-641	ZYLINDERKOPF KOMPL., V.....	1	-	-	-	-	-	-	-------- --------	SW
			12210-MZ8-H00	ZYLINDERKOPF KOMPL., V.....	-	1	1	-	-	-	-	-------- --------	AR,E,ED,F,FI G,SP,SW,U,2G 2IT,2PO
VENTILFUEHRUNG..... (EINSCHL. NACHSCHNEIDEN (JEWEILS 0,3 DAZUZAEHLEN.)	3.7		12210-MZ8-L50	ZYLINDERKOPF KOMPL., V.....	-	-	1	-	-	1	1	-------- --------	CM,SI
(AUSSER VENTIL- NACHBEAREITEN.) (BEI AUSFUEHRUNG 0,2 DAZU- ZAEHLEN.)		2	12223-MV1-000	NOCKENWELLENHALTER.....	1	1	1	1	1	1	1		
		3	12225-MF5-000	HALTER, SEITENNOCKENWELLE.....	1	1	1	1	1	1	1		
		4	12226-MF5-000	PLATTE, VENTILOELFUEHRUNG.....	1	1	1	1	1	1	1		
		5	12231-MF5-305	FUEHRUNG, EIN. VENTIL (O.S)...	2	2	2	2	2	2	2		
DICHTUNG, ZYLINDERKOPF.....	3.2												
ISOLATOR, VERGASER.....	1.0	6	12241-MF5-315	FUEHRUNG, AUS. VENTIL (O.S)...	1	1	1	1	1	1	1		
ZUENDKERZE.....	0.1												

Articulo de servicio	THLL	No.de ref.	No.de pieza	Descripción	Cant.reqd. VT600C V	W	X	DV	DW	DX	D2X	No.de serie	Código de area
COMP. DE CULATA, DEL.....	4.1	1	12210-MR1-831	COMP. DE CULATA, DEL.....	1	-	-	1	1	-	-	-------- --------	AR,CM,E,ED,F FI,G,SI,SP,U 2G,2IT,2PO
SOPORTE, ARBOL DE LEVAS..... (TYPO VT600CW 1,2)	1.6												
SOPORTE, ARBOL DE LEVAS LATERAL. (TYPO VT600CW 0,8)	1.2		12210-MY0-641	COMP. DE CULATA, DEL.....	1	-	-	-	-	-	-	-------- --------	SW
			12210-MZ8-H00	COMP. DE CULATA, DEL.....	-	1	1	-	-	-	-	-------- --------	AR,E,ED,F,FI G,SP,SW,U,2G 2IT,2PO
GUIA, VALVULA..... (ESCARIFICACION INCLUDA.)	3.7		12210-MZ8-L50	COMP. DE CULATA, DEL.....	-	-	1	-	-	1	1	-------- --------	CM,SI
(AGREGUE 0,3 DE CADA.) (NO SE INCLUYE REFAZ DE VALVULA.)		2	12223-MV1-000	SOPORTE, ARBOL DE LEVAS.....	1	1	1	1	1	1	1		
		3	12225-MF5-000	SOPORTE, ARBOL DE LEVAS LATERAL	1	1	1	1	1	1	1		
(AGREGUE 0,2 SI EFECTUADO.)		4	12226-MF5-000	PLACA, GUIA ACEITE VALVULAS...	1	1	1	1	1	1	1		
EMPACADURA, CULATA DE CILINDRO.	3.2	5	12231-MF5-305	GUIA, VALVULA DE ADMISION (O.S)	2	2	2	2	2	2	2		
AISLADOR, CARBURADOR.....	1.0												
BUJIA.....	0.1	6	12241-MF5-315	GUIA, VALVULA DE ESCAPE (O.S).	1	1	1	1	1	1	1		

2

E 6

E - 2

Cylinder head (Front)

Culasse (Avant)

Zylinderkopf (Vorderer)

Culata (Delantero)

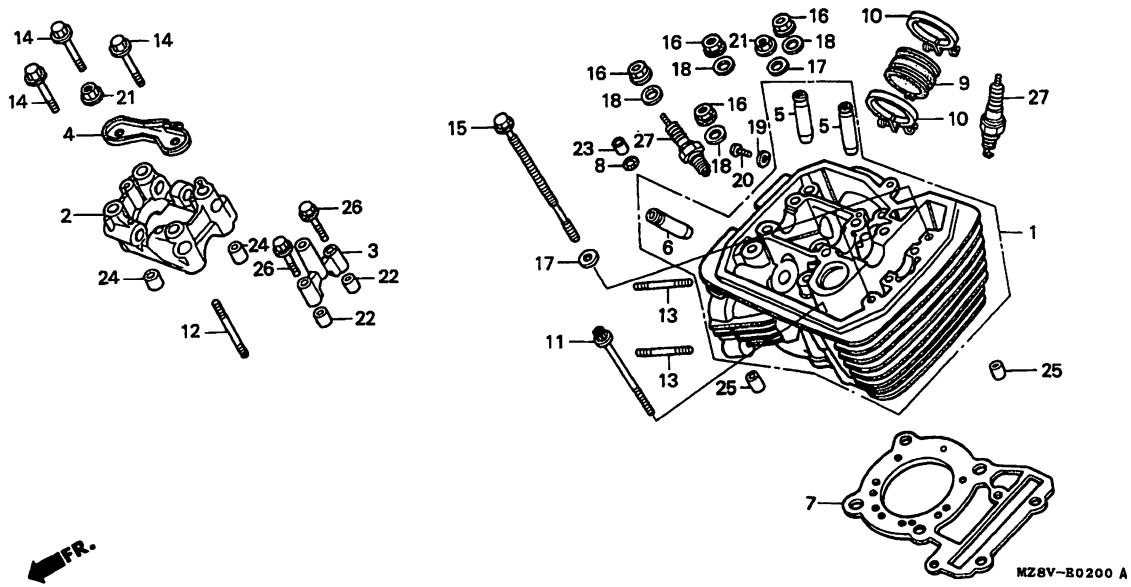

MZ8VE0200A

Service item	F.R.T.	Ref. No.	Part No.	Description	Reqd.QTY VT600C V	W	X	DV	DW	DX	D2X	Serial No.	Area code
		7	12251-MR1-831	GASKET, CYLINDER HEAD (NIPPON LEAKLESS)	1	1	1	1	1	1	1		
		8	12395-MAT-750	GASKET B, CYLINDER HEAD COVER.	-	1	1	-	-	-	-	-------- --------	AR,E,ED,F,FI G,SP,SW,U,2G 2IT,2PO
		9	16210-MZ8-B50	INSULATOR COMP., CARBURETOR...	1	-	-	-	-	-	-	-------- --------	2IT
			16210-MZ8-910	INSULATOR COMP., CARBURETOR...	1	-	-	-	-	-	-	-------- --------	2G,2PO
			16211-MAW-600	INSULATOR, CARBURETOR.....	1	-	-	1	1	-	-	-------- --------	AR,CM,E,ED,F FI,G,SI,SP,U
			16211-MR1-690	INSULATOR, CARBURETOR.....	1	-	-	-	-	-	-	-------- --------	SW
		10	16218-MN8-750	BAND A, INSULATOR.....	2	-	-	2	2	-	-		
		11	90004-GHB-770	BOLT, FLANGE, 6X70 (NSHF).....	1	1	1	1	1	1	1		
		12	90013-MF5-000	BOLT, STUD, 8X50.....	1	1	1	1	1	1	1		
		13	90015-MR1-000	BOLT, STUD, 8X35.....	2	2	2	2	2	2	2		
		14	90066-MC7-000	BOLT, FLANGE, 8X68.....	3	3	3	3	3	3	3		
		15	90081-MM9-003	BOLT, CYLINDER, 8X187.....	2	-	-	2	2	-	-		

Item d'entretien T.D.R.	N°de réf.	N°de pièce	Description	Q'té néc. VT600C V	W	X	DV	DW	DX	D2X	N°de série	Code de zone
	7	12251-MR1-831	JOINT DE CULASSE (NIPPON LEAKLESS)	1	1	1	1	1	1	1		
	8	12395-MAT-750	JOINT B DE COUVERCLE DE CULASSE	-	1	1	-	-	-	-	-------- --------	AR,E,ED,F,FI G,SP,SW,U,2G 2IT,2PO
	9	16210-MZ8-B50	ISOLANT COMP. CARBURATEUR.....	1	-	-	-	-	-	-	-------- --------	2IT
		16210-MZ8-910	ISOLANT COMP. CARBURATEUR.....	1	-	-	-	-	-	-	-------- --------	2G,2PO
		16211-MAW-600	ISOLANT DE CARBURATEUR.....	1	-	-	1	1	-	-	-------- --------	AR,CM,E,ED,F FI,G,SI,SP,U
		16211-MR1-690	ISOLANT DE CARBURATEUR.....	1	-	-	-	-	-	-	-------- --------	SW
	10	16218-MN8-750	BANDE A, ISOLATEUR.....	2	-	-	2	2	-	-		
	11	90004-GHB-770	BOULON DE BRIDE, 6X70(NSHF)...	1	1	1	1	1	1	1		
	12	90013-MF5-000	GOUJON, 8X50.....	1	1	1	1	1	1	1		
	13	90015-MR1-000	GOUJON, 8X35.....	2	2	2	2	2	2	2		
	14	90066-MC7-000	BOULON DE BRIDE, 8X68.....	3	3	3	3	3	3	3		
	15	90081-MM9-003	BOULON DE CYLINDRE, 8X187.....	2	-	-	2	2	-	-		

Wartungspunkt AP	Ref. Nr.	Teile-Nr.	Beschreibung	Erford.Menge VT600C V	W	X	DV	DW	DX	D2X	Serien-Nr.	Gebiets-Code
	7	12251-MR1-831	DICHTUNG, ZYLINDERKOPF (NIPPON LEAKLESS)	1	1	1	1	1	1	1		
	8	12395-MAT-750	DICHTUNG B, ZYLINDERKOPFDECKEL	-	1	1	-	-	-	-	-------- --------	AR,E,ED,F,FI G,SP,SW,U,2G 2IT,2PO
	9	16210-MZ8-B50	ISOLATOR KOMPL., VERGASER.....	1	-	-	-	-	-	-	-------- --------	2IT
		16210-MZ8-910	ISOLATOR KOMPL., VERGASER.....	1	-	-	-	-	-	-	-------- --------	2G,2PO
		16211-MAW-600	ISOLATOR, VERGASER.....	1	-	-	1	1	-	-	-------- --------	AR,CM,E,ED,F FI,G,SI,SP,U
		16211-MR1-690	ISOLATOR, VERGASER.....	1	-	-	-	-	-	-	-------- --------	SW
	10	16218-MN8-750	BAND A, ISOLATOR.....	2	-	-	2	2	-	-		
	11	90004-GHB-770	FLANSCHENSCHRAUBE, 6X70(NSHF).	1	1	1	1	1	1	1		
	12	90013-MF5-000	STEHBOLZEN, 8X50.....	1	1	1	1	1	1	1		
	13	90015-MR1-000	STEHBOLZEN, 8X35.....	2	2	2	2	2	2	2		
	14	90066-MC7-000	FLANSCHENSCHRAUBE, 8X68.....	3	3	3	3	3	3	3		
	15	90081-MM9-003	BOLZEN, ZYLINDER, 8X187.....	2	-	-	2	2	-	-		

Articulo de servicio THLL	No.de ref.	No.de pieza	Descripción	Cant.reqd. VT600C V	W	X	DV	DW	DX	D2X	No.de serie	Código de area
	7	12251-MR1-831	EMPACADURA, CULATA DE CILINDRO (NIPPON LEAKLESS)	1	1	1	1	1	1	1		
	8	12395-MAT-750	EMPACADURA B, CUBIERTA LATERAL CULATA DE CILINDRO	-	1	1	-	-	-	-	-------- --------	AR,E,ED,F,FI G,SP,SW,U,2G 2IT,2PO
	9	16210-MZ8-B50	COMP. DE AISLADOR, CARBURADOR.	1	-	-	-	-	-	-	-------- --------	2IT
		16210-MZ8-910	COMP. DE AISLADOR, CARBURADOR.	1	-	-	-	-	-	-	-------- --------	2G,2PO
		16211-MAW-600	AISLADOR, CARBURADOR.....	1	-	-	1	1	-	-	-------- --------	AR,CM,E,ED,F FI,G,SI,SP,U
		16211-MR1-690	AISLADOR, CARBURADOR.....	1	-	-	-	-	-	-	-------- --------	SW
	10	16218-MN8-750	BANDA A, AISLADOR.....	2	-	-	2	2	-	-		
	11	90004-GHB-770	PERNO DE REBORDE, 6X70(NSHF)..	1	1	1	1	1	1	1		
	12	90013-MF5-000	PERNO PRISIONERO, 8X50.....	1	1	1	1	1	1	1		
	13	90015-MR1-000	PERNO PRISIONERO, 8X35.....	2	2	2	2	2	2	2		
	14	90066-MC7-000	PERNO DE REBORDE, 8X68.....	3	3	3	3	3	3	3		
	15	90081-MM9-003	PERNO, CILINDRO, 8X187.....	2	-	-	2	2	-	-		

E 7

E - 2

Cylinder head (Front)

Culasse (Avant)

Zylinderkopf (Vorderer)

Culata (Delantero)

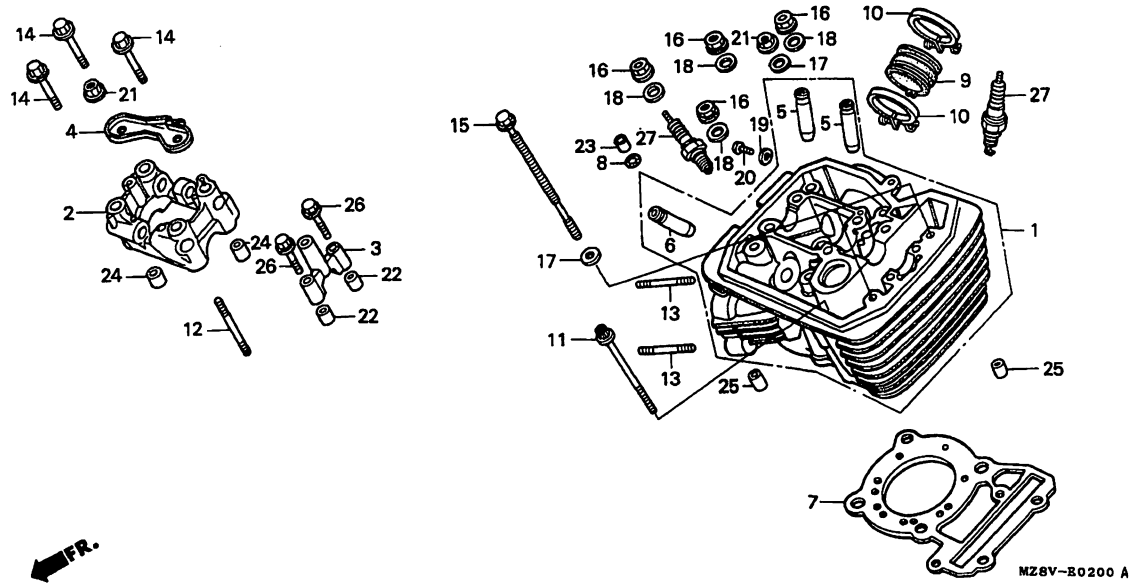

MZ8VE0200A

Service item	F.R.T.	Ref. No.	Part No.	Description	Reqd.QTY VT600C V	W	X	DV	DW	DX	D2X	Serial No.	Area code
		15)	90081-MZ8-H01	BOLT, CYLINDER, 8X187.....	-	2	2	-	-	-	-	-------- --------	AR,E,ED,F,FI G,SP,SW,U,2G 2IT,2PO
					-	-	2	-	-	2	2		
		16	90204-634-000	NUT, FLANGE, 10MM.....	4	4	4	4	4	4	4		
		17	90401-MR1-000	WASHER, 8MM.....	3	-	-	3	3	-	-		
			90401-MZ8-H00	WASHER, 8MM.....	-	3	3	-	-	-	-	-------- --------	AR,E,ED,F,FI G,SP,SW,U,2G 2IT,2PO
					-	-	3	-	-	3	3		
		18	90410-HC4-000	WASHER, 10MM.....	4	4	4	4	4	4	4		
		19	90452-323-000	WASHER, 5MM.....	1	-	-	1	1	-	-		
		20	93500-05008-0A	SCREW, PAN, 5X8.....	1	-	-	1	1	-	-		
		21	94050-08080	NUT, FLANGE, 8MM.....	2	2	2	2	2	2	2		
		22	94301-08140	PIN, DOWEL, 8X14.....	2	2	2	2	2	2	2		

Item d'entretien	T.D.R.	N°de réf.	N°de pièce	Description	Q'té néc. VT600C V	W	X	DV	DW	DX	D2X	N°de série	Code de zone
		15)	90081-MZ8-H01	BOULON DE CYLINDRE, 8X187.....	-	2	2	-	-	-	-	-------- --------	AR,E,ED,F,FI G,SP,SW,U,2G 2IT,2PO
					-	-	2	-	-	2	2		
		16	90204-634-000	ECROU DE BRIDE, 10MM.....	4	4	4	4	4	4	4		
		17	90401-MR1-000	RONDELLE, 8MM.....	3	-	-	3	3	-	-		
			90401-MZ8-H00	RONDELLE, 8MM.....	-	3	3	-	-	-	-	-------- --------	AR,E,ED,F,FI G,SP,SW,U,2G 2IT,2PO
					-	-	3	-	-	3	3		
		18	90410-HC4-000	RONDELLE, 10MM.....	4	4	4	4	4	4	4		
		19	90452-323-000	RONDELLE, 5MM.....	1	-	-	1	1	-	-		
		20	93500-05008-0A	VIS A TETE CYLINDRIQUE, 5X8...	1	-	-	1	1	-	-		
		21	94050-08080	ECROU DE BRIDE, 8MM.....	2	2	2	2	2	2	2		
		22	94301-08140	GOUJON D'ASSEMBLAGE, 8X14.....	2	2	2	2	2	2	2		

Wartungspunkt	AP	Ref. Nr.	Teile-Nr.	Beschreibung	Erford.Menge VT600C V	W	X	DV	DW	DX	D2X	Serien-Nr.	Gebiets-Code
		15)	90081-MZ8-H01	BOLZEN, ZYLINDER, 8X187.....	-	2	2	-	-	-	-	-------- --------	AR,E,ED,F,FI G,SP,SW,U,2G 2IT,2PO
					-	-	2	-	-	2	2		
		16	90204-634-000	FLANSCHENMUTTER, 10MM.....	4	4	4	4	4	4	4		
		17	90401-MR1-000	SCHEIBE, 8MM.....	3	-	-	3	3	-	-		
			90401-MZ8-H00	SCHEIBE, 8MM.....	-	3	3	-	-	-	-	-------- --------	AR,E,ED,F,FI G,SP,SW,U,2G 2IT,2PO
					-	-	3	-	-	3	3		
		18	90410-HC4-000	SCHEIBE, 10MM.....	4	4	4	4	4	4	4		
		19	90452-323-000	SCHEIBE, 5MM.....	1	-	-	1	1	-	-		
		20	93500-05008-0A	KEGELKOPFSCHRAUBE, 5X8.....	1	-	-	1	1	-	-		
		21	94050-08080	FLANSCHENMUTTER, 8MM.....	2	2	2	2	2	2	2		
		22	94301-08140	PASSTIFT, 8X14.....	2	2	2	2	2	2	2		

Articulo de servicio	THLL	No.de ref.	No.de pieza	Descripción	Cant.reqd. VT600C V	W	X	DV	DW	DX	D2X	No.de serie	Código de area
		15)	90081-MZ8-H01	PERNO, CILINDRO, 8X187.....	-	2	2	-	-	-	-	-------- --------	AR,E,ED,F,FI G,SP,SW,U,2G 2IT,2PO
					-	-	2	-	-	2	2		
		16	90204-634-000	TUERCA DE REBORDE, 10MM.....	4	4	4	4	4	4	4		
		17	90401-MR1-000	ARANDELA, 8MM.....	3	-	-	3	3	-	-		
			90401-MZ8-H00	ARANDELA, 8MM.....	-	3	3	-	-	-	-	-------- --------	AR,E,ED,F,FI G,SP,SW,U,2G 2IT,2PO
					-	-	3	-	-	3	3		
		18	90410-HC4-000	ARANDELA, 10MM.....	4	4	4	4	4	4	4		
		19	90452-323-000	ARANDELA, 5MM.....	1	-	-	1	1	-	-		
		20	93500-05008-0A	TORNILLO ALOMADO, 5X8.....	1	-	-	1	1	-	-		
		21	94050-08080	TUERCA DE REBORDE, 8MM.....	2	2	2	2	2	2	2		
		22	94301-08140	ESPIGA, DOWEL, 8X14.....	2	2	2	2	2	2	2		

E 8

E - 2

Cylinder head
(Front)

Culasse
(Avant)

Zylinderkopf
(Vorderer)

Culata
(Delantero)

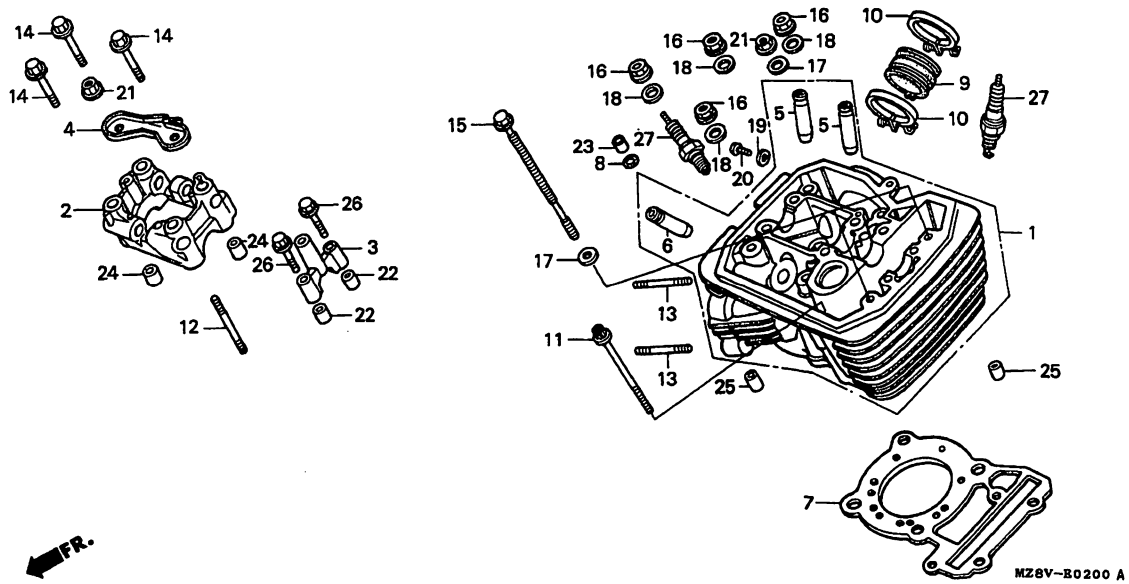

MZ8VE0200A

Service item	F.R.T.	Ref. No.	Part No.	Description	Reqd.QTY VT600C V	W	X	DV	DW	DX	D2X	Serial No.	Area code
		23	94301-10120	PIN, DOWEL, 10X12.....	-	1	1	-	-	-	-	-------- --------	AR,E,ED,F,FI G,SP,SW,U,2G 2IT,2PO
		24	94301-10160	PIN, DOWEL, 10X16.....	2	2	2	2	2	2	2		
		25	94301-14200	PIN, DOWEL, 14X20.....	2	2	2	2	2	2	2		
		26	96001-06040-00	BOLT, FLANGE, 6X40.....	2	2	2	2	2	2	2		
		27	98069-57916	PLUG, SPARK (DPR7EA-9)(NGK)...	(2)	(2)	(2)	(2)	(2)	(2)	(2)		
			98069-57926	PLUG, SPARK (X22EPR-U9)(DENSO)	(2)	(2)	(2)	(2)	(2)	(2)	(2)		
			98069-58916	PLUG, SPARK (DPR8EA-9)(NGK)...	2	2	2	2	2	2	2		
			98069-58926	PLUG, SPARK (X24EPR-U9)(DENSO)	2	2	2	2	2	2	2		
			98069-59916	PLUG, SPARK (DPR9EA-9 NGK)....	(2)	(2)	(2)	(2)	(2)	(2)	(2)		

Item d'entretien	T.D.R.	N°de. réf.	N°de pièce	Description	Q'té néc. VT600C V	W	X	DV	DW	DX	D2X	N°de série	Code de zone
		23	94301-10120	GOUJON D'ASSEMBLAGE, 10X12....	-	1	1	-	-	-	-	-------- --------	AR,E,ED,F,FI G,SP,SW,U,2G 2IT,2PO
		24	94301-10160	GOUJON D'ASSEMBLAGE, 10X16....	2	2	2	2	2	2	2		
		25	94301-14200	GOUJON D'ASSEMBLAGE, 14X20....	2	2	2	2	2	2	2		
		26	96001-06040-00	BOULON DE BRIDE, 6X40.....	2	2	2	2	2	2	2		
		27	98069-57916	BOUGIE D'ALLUMAGE (DPR7EA-9) (NGK)	(2)	(2)	(2)	(2)	(2)	(2)	(2)		
			98069-57926	BOUGIE D'ALLUMAGE (X22EPR-U9) (DENSO)	(2)	(2)	(2)	(2)	(2)	(2)	(2)		
			98069-58916	BOUGIE D'ALLUMAGE (DPR8EA-9) (NGK)	2	2	2	2	2	2	2		
			98069-58926	BOUGIE D'ALLUMAGE (X24EPR-U9) (DENSO)	2	2	2	2	2	2	2		
			98069-59916	BOUGIE D'ALLUMAGE (DPR9EA-9 NGK)	(2)	(2)	(2)	(2)	(2)	(2)	(2)		

Wartungspunkt	AP	Ref. Nr.	Teile-Nr.	Beschreibung	Erford.Menge VT600C V	W	X	DV	DW	DX	D2X	Serien-Nr.	Geblets-Code
		23	94301-10120	PASSTIFT, 10X12.....	-	1	1	-	-	-	-	-------- --------	AR,E,ED,F,FI G,SP,SW,U,2G 2IT,2PO
		24	94301-10160	PASSTIFT, 10X16.....	2	2	2	2	2	2	2		
		25	94301-14200	PASSTIFT, 14X20.....	2	2	2	2	2	2	2		
		26	96001-06040-00	FLANSCHENSCHRAUBE, 6X40.....	2	2	2	2	2	2	2		
		27	98069-57916	ZUENDKERZE (DPR7EA-9)(NGK)....	(2)	(2)	(2)	(2)	(2)	(2)	(2)		
			98069-57926	ZUENDKERZE (X22EPR-U9)(DENSO).	(2)	(2)	(2)	(2)	(2)	(2)	(2)		
			98069-58916	ZUENDKERZE (DPR8EA-9)(NGK)....	2	2	2	2	2	2	2		
			98069-58926	ZUENDKERZE (X24EPR-U9)(DENSO).	2	2	2	2	2	2	2		
			98069-59916	ZUENDKERZE (DPR9EA-9 NGK).....	(2)	(2)	(2)	(2)	(2)	(2)	(2)		

Articulo de servicio	THLL	No.de ref.	No.de pieza	Descripción	Cant.reqd. VT600C V	W	X	DV	DW	DX	D2X	No.de serie	Código de area
		23	94301-10120	ESPIGA, DOWEL, 10X12.....	-	1	1	-	-	-	-	-------- --------	AR,E,ED,F,FI G,SP,SW,U,2G 2IT,2PO
		24	94301-10160	ESPIGA, DOWEL, 10X16.....	2	2	2	2	2	2	2		
		25	94301-14200	ESPIGA, DOWEL, 14X20.....	2	2	2	2	2	2	2		
		26	96001-06040-00	PERNO DE REBORDE, 6X40.....	2	2	2	2	2	2	2		
		27	98069-57916	BUJIA (DPR7EA-9)(NGK).....	(2)	(2)	(2)	(2)	(2)	(2)	(2)		
			98069-57926	BUJIA (X22EPR-U9)(DENSO).....	(2)	(2)	(2)	(2)	(2)	(2)	(2)		
			98069-58916	BUJIA (DPR8EA-9)(NGK).....	2	2	2	2	2	2	2		
			98069-58926	BUJIA (X24EPR-U9)(DENSO).....	2	2	2	2	2	2	2		
			98069-59916	BUJIA (DPR9EA-9 NGK).....	(2)	(2)	(2)	(2)	(2)	(2)	(2)		

E 9

E - 2

Cylinder head
(Front)

Culasse
(Avant)

Zylinderkopf
(Vorderer)

Culata
(Delantero)

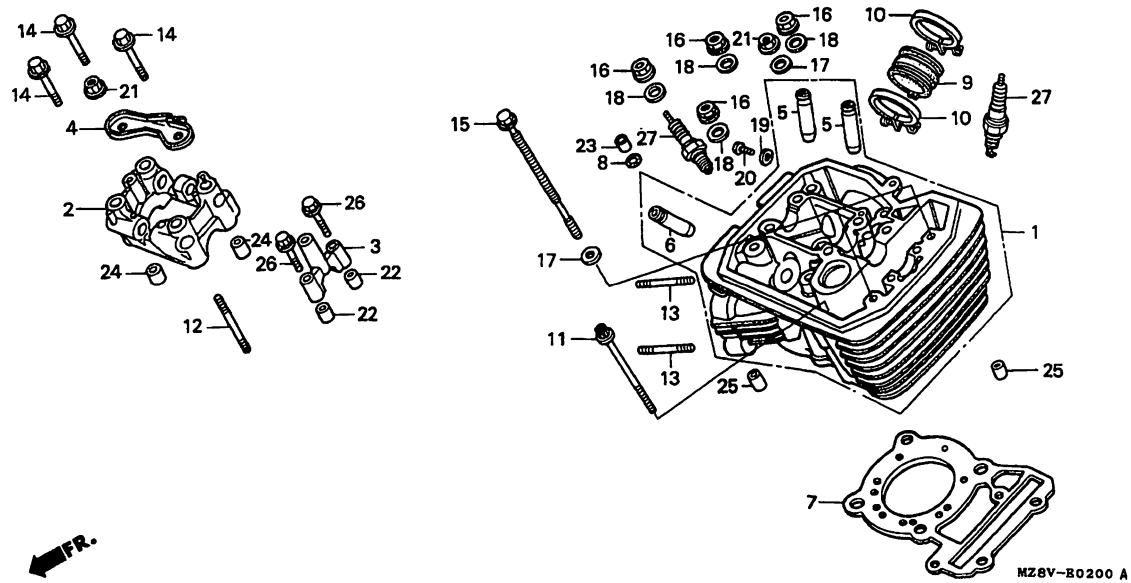

MZ8VE0200A

Service item	F.R.T.	Ref. No.	Part No.	Description	Reqd.QTY VT600C V	W	X	DV	DW	DX	D2X	Serial No.	Area code
		27)	98069-59926	PLUG, SPARK (X27EPR-U9 DENSO).	(2)	(2)	(2)	(2)	(2)	(2)	(2)		

Item d'entretien T.D.R.	N°de. réf.	N°de pièce	Description	Q'té néc. VT600C V	W	X	DV	DW	DX	D2X	N°de série	Code de zone
	27)	98069-59926	BOUGIE D'ALLUMAGE (X27EPR-U9 DENSO)	(2)	(2)	(2)	(2)	(2)	(2)	(2)		

Wartungspunkt AP	Ref. Nr.	Teile-Nr.	Beschreibung	Erford.Menge VT600C V	W	X	DV	DW	DX	D2X	Serien-Nr.	Geblets-Code
	27)	98069-59926	ZUENDKERZE (X27EPR-U9 DENSO)..	(2)	(2)	(2)	(2)	(2)	(2)	(2)		

Articulo de servicio THLL	No.de ref.	No.de pieza	Descripción	Cant.reqd. VT600C V	W	X	DV	DW	DX	D2X	No.de serie	Código de area
	27)	98069-59926	BUJIA (X27EPR-U9 DENSO).....	(2)	(2)	(2)	(2)	(2)	(2)	(2)		

2

E 10

E-2-1

Cylinder head (Rear)

Culasse (Arrière)

Zylinderkopf (Hinterer)

Culata (Trasero)

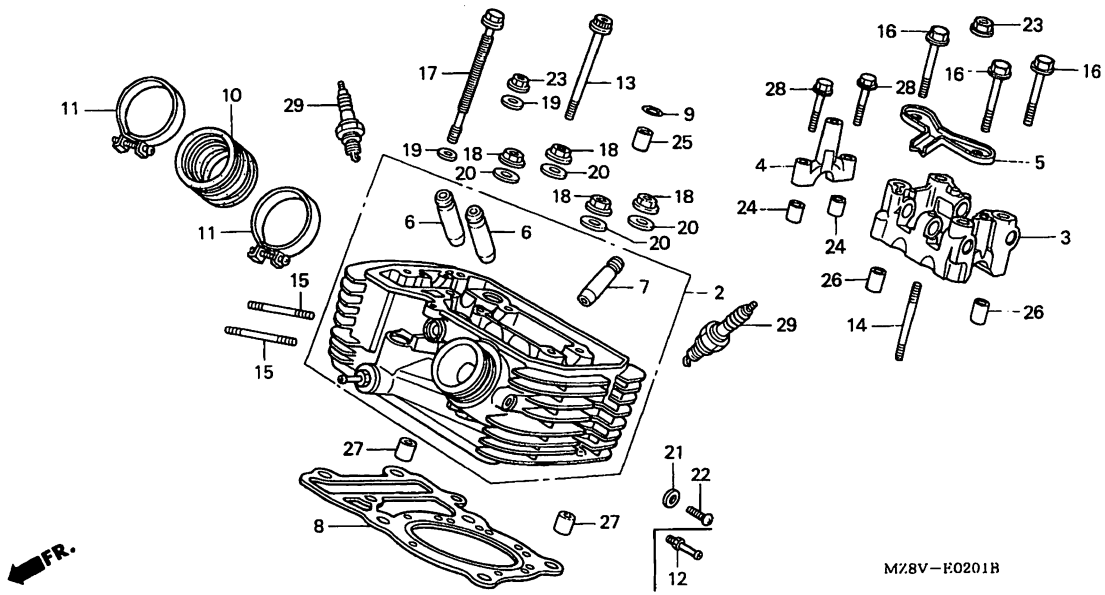

MZ8VE0201B

Service item	F.R.T.	Ref. No.	Part No.	Description	Reqd.QTY VT600C V	W	X	DV	DW	DX	D2X	Serial No.	Area code
HEAD COMP., RR. CYLINDER.....	*5.5	2	12220-MR1-831	HEAD COMP., RR. CYLINDER.....	1	-	-	1	1	-	-	-------- --------	AR,CM,E,ED,F FI,G,SI,SP,U 2G,2PO
(ADD 1.9 FOR EACH.)													
HOLDER, SIDE CAMSHAFT.....	1.5												
(VT600CW TYPE 1.3)			12220-MY0-641	HEAD COMP., RR. CYLINDER.....	1	-	-	-	-	-	-	-------- --------	SW
HOLDER, CAMSHAFT.....	1.8		12220-MZ8-B50	HEAD COMP., RR. CYLINDER.....	1	-	-	-	-	-	-	-------- --------	2IT
(VT600CW TYPE 1.6)			12220-MZ8-H00	HEAD COMP., RR. CYLINDER.....	-	1	1	-	-	-	-	-------- --------	AR,E,ED,F,FI G,SP,SW,U,2G 2IT,2PO
GUIDE, VALVE.....	*5.3												
(INC. REAMING)													
(ADD 0.3 FOR EACH.)			12220-MZ8-L50	HEAD COMP., RR. CYLINDER.....	-	-	1	-	-	1	1	-------- --------	CM,SI
(EXC. VALVE REFACING)		3	12223-MV1-000	HOLDER, CAMSHAFT.....	1	1	1	1	1	1	1		
(ADD MORE 0.2 IF PERFOMED.)		4	12225-MF5-000	HOLDER, SIDE CAMSHAFT.....	1	1	1	1	1	1	1		
GASKET, CYLINDER HEAD.....	*4.7	5	12226-MF5-000	PLATE, VALVE OIL GUIDE.....	1	1	1	1	1	1	1		
(ADD 1.1 FOR EACH.)		6	12231-MF5-305	GUIDE, IN. VALVE (O.S).....	2	2	2	2	2	2	2		
INSULATOR, CARBURETOR.....	1.0												
PLUG, SPARK.....	0.1	7	12241-MF5-315	GUIDE, EX. VALVE (O.S).....	1	1	1	1	1	1	1		

Item d'entretien	T.D.R.	N°de réf.	N°de pièce	Description	Q'té néc. VT600C V	W	X	DV	DW	DX	D2X	N°de série	Code de zone
CULASSE COMP. AR.....	*5.5	2	12220-MR1-831	CULASSE COMP. AR.....	1	-	-	1	1	-	-	-------- --------	AR,CM,E,ED,F FI,G,SI,SP,U 2G,2PO
(AJOUTER 1,9 POUR CHAQUE.)													
PORTE-ARBRE A CAMES LATERAL....	1.5												
(TYPE VT600CW 1,3)			12220-MY0-641	CULASSE COMP. AR.....	1	-	-	-	-	-	-	-------- --------	SW
SUPPORT D'ARBRE A CAMES.....	1.8		12220-MZ8-B50	CULASSE COMP. AR.....	1	-	-	-	-	-	-	-------- --------	2IT
(TYPE VT600CW 1,6)			12220-MZ8-H00	CULASSE COMP. AR.....	-	1	1	-	-	-	-	-------- --------	AR,E,ED,F,FI G,SP,SW,U,2G 2IT,2PO
GUIDE DE SOUPAPE.....	*5.3												
(ALESAGE COMPRIS)													
(AJOUTER 0,3 POUR CHAQUE.)			12220-MZ8-L50	CULASSE COMP. AR.....	-	-	1	-	-	1	1	-------- --------	CM,SI
(RODAGE DE SOUPAPE NON COMPRIS.)		3	12223-MV1-000	SUPPORT D'ARBRE A CAMES.....	1	1	1	1	1	1	1		
		4	12225-MF5-000	PORTE-ARBRE A CAMES LATERAL...	1	1	1	1	1	1	1		
(AJOUTER 0,2 SI EFFECTUE.)		5	12226-MF5-000	PLAQUE DE GUIDE D'HUILE DE SOUPAPE	1	1	1	1	1	1	1		
JOINT DE CULASSE.....	*4.7												
(AJOUTER 1,1 POUR CHAQUE.)		6	12231-MF5-305	GUIDE DE SOUPAPE D'ADMISSION (O.S)	2	2	2	2	2	2	2		
ISOLANT DE CARBURATEUR.....	1.0												
BOUGIE D'ALLUMAGE.....	0.1	7	12241-MF5-315	GUIDE DE SOUPAPE D'ECHAPPEMENT (O.S)	1	1	1	1	1	1	1		

Wartungspunkt	AP	Ref. Nr.	Teile-Nr.	Beschreibung	Erford.Menge VT600C V	W	X	DV	DW	DX	D2X	Serien-Nr.	Geblets-Code
ZYLYNDERKOPF KOMPL., H.....	*5.5	2	12220-MR1-831	ZYLYNDERKOPF KOMPL., H.....	1	-	-	1	1	-	-	-------- --------	AR,CM,E,ED,F FI,G,SI,SP,U 2G,2PO
(JEWEILS 1,9 DAZUZAEHLEN.)													
HALTER, SEITENNOCKENWELLE.....	1.5												
(VT600CW-TYP 1,3)			12220-MY0-641	ZYLYNDERKOPF KOMPL., H.....	1	-	-	-	-	-	-	-------- --------	SW
NOCKENWELLENHALTER.....	1.8		12220-MZ8-B50	ZYLYNDERKOPF KOMPL., H.....	1	-	-	-	-	-	-	-------- --------	2IT
(VT600CW-TYP 1,6)			12220-MZ8-H00	ZYLYNDERKOPF KOMPL., H.....	-	1	1	-	-	-	-	-------- --------	AR,E,ED,F,FI G,SP,SW,U,2G 2IT,2PO
VENTILFUEHRUNG.....	*5.3												
(EINSCHL. NACHSCHNEIDEN													
(JEWEILS 0,3 DAZUZAEHLEN.)			12220-MZ8-L50	ZYLYNDERKOPF KOMPL., H.....	-	-	1	-	-	1	1	-------- --------	CM,SI
(AUSSER VENTIL-NACHBEAREITEN.)		3	12223-MV1-000	NOCKENWELLENHALTER.....	1	1	1	1	1	1	1		
		4	12225-MF5-000	HALTER, SEITENNOCKENWELLE.....	1	1	1	1	1	1	1		
(BEI AUSFUEHRUNG 0,2 DAZU-ZAEHLEN.)		5	12226-MF5-000	PLATTE, VENTILOELFUEHRUNG.....	1	1	1	1	1	1	1		
		6	12231-MF5-305	FUEHRUNG, EIN. VENTIL (O.S)...	2	2	2	2	2	2	2		
DICHTUNG, ZYLINDERKOPF.....	*4.7												
(JEWEILS 1,1 DAZUZAEHLEN.)		7	12241-MF5-315	FUEHRUNG, AUS. VENTIL (O.S)...	1	1	1	1	1	1	1		
ISOLATOR, VERGASER.....	1.0												
ZUENDKERZE.....	0.1												

Articulo de servicio THLL		No.de ref.	No.de pieza	Descripción	Cant.reqd. VT600C V	W	X	DV	DW	DX	D2X	No.de serie	Código de area
COMP. DE CULATA, TLAS.....	*5.5	2	12220-MR1-831	COMP. DE CULATA, TLAS.....	1	-	-	1	1	-	-	-------- --------	AR,CM,E,ED,F FI,G,SI,SP,U 2G,2PO
(AGREGUE 1,9 DE CADA.)													
SOPORTE, ARBOL DE LEVAS LATERAL.	1.5												
(TYPO VT600CW 1,3)			12220-MY0-641	COMP. DE CULATA, TLAS.....	1	-	-	-	-	-	-	-------- --------	SW
SOPORTE, ARBOL DE LEVAS.....	1.8		12220-MZ8-B50	COMP. DE CULATA, TLAS.....	1	-	-	-	-	-	-	-------- --------	2IT
(TYPO VT600CW 1,6)			12220-MZ8-H00	COMP. DE CULATA, TLAS.....	-	1	1	-	-	-	-	-------- --------	AR,E,ED,F,FI G,SP,SW,U,2G 2IT,2PO
GUIA, VALVULA.....	*5.3												
(ESCARIFICACION INCLUDA.)			12220-MZ8-L50	COMP. DE CULATA, TLAS.....	-	-	1	-	-	1	1	-------- --------	CM,SI
(AGREGUE 0,3 DE CADA.)		3	12223-MV1-000	SOPORTE, ARBOL DE LEVAS.....	1	1	1	1	1	1	1		
(NO SE INCLUYE REFAZ DE VALVULA.)		4	12225-MF5-000	SOPORTE, ARBOL DE LEVAS LATERAL	1	1	1	1	1	1	1		
(AGREGUE 0,2 SI EFECTUADO.)		5	12226-MF5-000	PLACA, GUIA ACEITE VALVULAS...	1	1	1	1	1	1	1		
EMPACADURA, CULATA DE CILINDRO.	*4.7	6	12231-MF5-305	GUIA, VALVULA DE ADMISION (O.S)	2	2	2	2	2	2	2		
(AGREGUE 1,1 DE CADA.)													
AISLADOR, CARBURADOR.....	1.0												
BUJIA.....	0.1	7	12241-MF5-315	GUIA, VALVULA DE ESCAPE (O.S).	1	1	1	1	1	1	1		

E 11

E-2-1

Cylinder head (Rear)

Culasse (Arrière)

Zylinderkopf (Hinterer)

Culata (Trasero)

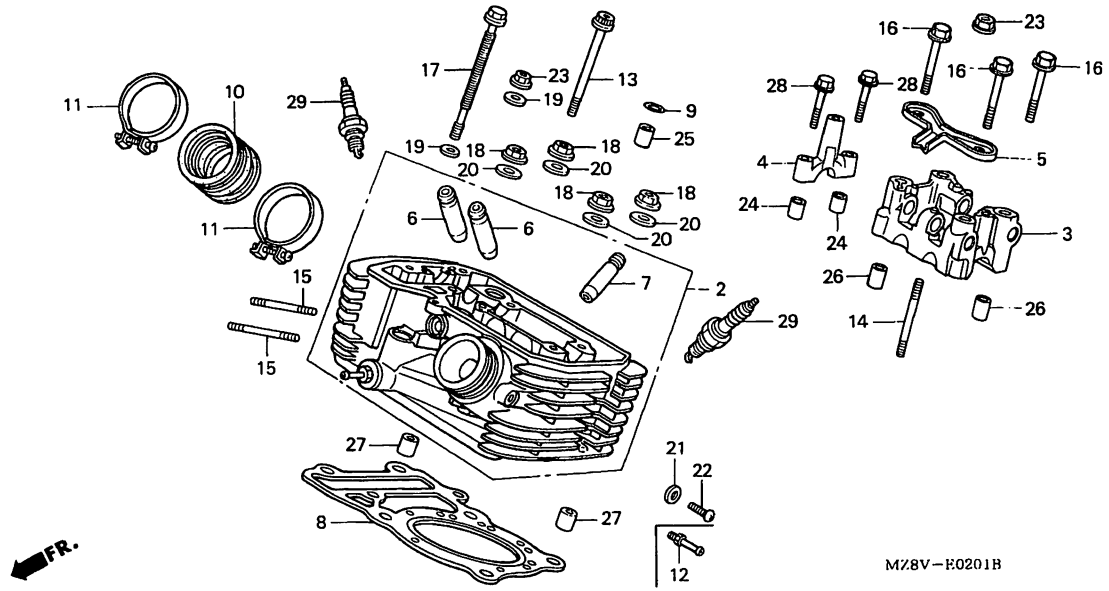

MZ8VE0201B

Service item	F.R.T.	Ref. No.	Part No.	Description	Reqd.QTY VT600C V	W	X	DV	DW	DX	D2X	Serial No.	Area code
		8	12251-MR1-831	GASKET, CYLINDER HEAD (NIPPON LEAKLESS)	1	1	1	1	1	1	1		
		9	12395-MAT-750	GASKET B, CYLINDER HEAD COVER.	-	1	1	-	-	-	-	-------- --------	AR,E,ED,F,FI G,SP,SW,U,2G 2IT,2PO
		10	16210-MZ8-B50	INSULATOR COMP., CARBURETOR...	1	-	-	-	-	-	-	-------- --------	2IT
			16210-MZ8-910	INSULATOR COMP., CARBURETOR...	1	-	-	-	-	-	-	-------- --------	2G,2PO
			16211-MAW-600	INSULATOR, CARBURETOR.....	1	-	-	1	1	-	-	-------- --------	AR,CM,E,ED,F FI,G,SI,SP,U
			16211-MR1-690	INSULATOR, CARBURETOR.....	1	-	-	-	-	-	-	-------- --------	SW
		11	16218-MN8-750	BAND A, INSULATOR.....	2	-	-	2	2	-	-		
		12	17113-KEA-000	JOINT, BOOST.....	-	1	1	-	-	1	1		
		13	90004-GHB-770	BOLT, FLANGE, 6X70 (NSHF).....	1	1	1	1	1	1	1		
		14	90013-MF5-000	BOLT, STUD, 8X50.....	1	1	1	1	1	1	1		
		15	90015-MR1-000	BOLT, STUD, 8X35.....	2	2	2	2	2	2	2		
		16	90066-MC7-000	BOLT, FLANGE, 8X68.....	3	3	3	3	3	3	3		

Item d'entretien	T.D.R.	N°de réf.	N°de pièce	Description	Q'té néc. VT600C V	W	X	DV	DW	DX	D2X	N°de série		Code de zone
		8	12251-MR1-831	JOINT DE CULASSE (NIPPON LEAKLESS)	1	1	1	1	1	1	1			
		9	12395-MAT-750	JOINT B DE COUVERCLE DE CULASSE	-	1	1	-	-	-	-	--------	--------	AR,E,ED,F,FI G,SP,SW,U,2G 2IT,2PO
		10	16210-MZ8-B50	ISOLANT COMP. CARBURATEUR.....	1	-	-	-	-	-	-	--------	--------	2IT
			16210-MZ8-910	ISOLANT COMP. CARBURATEUR.....	1	-	-	-	-	-	-	--------	--------	2G,2PO
			16211-MAW-600	ISOLANT DE CARBURATEUR.....	1	-	-	1	1	-	-	--------	--------	AR,CM,E,ED,F FI,G,SI,SP,U
			16211-MR1-690	ISOLANT DE CARBURATEUR.....	1	-	-	-	-	-	-	--------	--------	SW
		11	16218-MN8-750	BANDE A, ISOLATEUR.....	2	-	-	2	2	-	-			
		12	17113-KEA-000	RACCORD DE POUSSEE.....	-	1	1	-	-	1	1			
		13	90004-GHB-770	BOULON DE BRIDE, 6X70(NSHF)...	1	1	1	1	1	1	1			
		14	90013-MF5-000	GOUJON, 8X50.....	1	1	1	1	1	1	1			
		15	90015-MR1-000	GOUJON, 8X35.....	2	2	2	2	2	2	2			
		16	90066-MC7-000	BOULON DE BRIDE, 8X68.....	3	3	3	3	3	3	3			

Wartungspunkt	AP	Ref. Nr.	Teile-Nr.	Beschreibung	Erford.Menge VT600C V	W	X	DV	DW	DX	D2X	Serien-Nr.		Gebiets-Code
		8	12251-MR1-831	DICHTUNG, ZYLINDERKOPF (NIPPON LEAKLESS)	1	1	1	1	1	1	1			
		9	12395-MAT-750	DICHTUNG B, ZYLINDERKOPFDECKEL	-	1	1	-	-	-	-	--------	--------	AR,E,ED,F,FI G,SP,SW,U,2G 2IT,2PO
		10	16210-MZ8-B50	ISOLATOR KOMPL., VERGASER.....	1	-	-	-	-	-	-	--------	--------	2IT
			16210-MZ8-910	ISOLATOR KOMPL., VERGASER.....	1	-	-	-	-	-	-	--------	--------	2G,2PO
			16211-MAW-600	ISOLATOR, VERGASER.....	1	-	-	1	1	-	-	--------	--------	AR,CM,E,ED,F FI,G,SI,SP,U
			16211-MR1-690	ISOLATOR, VERGASER.....	1	-	-	-	-	-	-	--------	--------	SW
		11	16218-MN8-750	BAND A, ISOLATOR.....	2	-	-	2	2	-	-			
		12	17113-KEA-000	VERBINDUNG, AUFLADER.....	-	1	1	-	-	1	1			
		13	90004-GHB-770	FLANSCHENSCHRAUBE, 6X70(NSHF).	1	1	1	1	1	1	1			
		14	90013-MF5-000	STEHBOLZEN, 8X50.....	1	1	1	1	1	1	1			
		15	90015-MR1-000	STEHBOLZEN, 8X35.....	2	2	2	2	2	2	2			
		16	90066-MC7-000	FLANSCHENSCHRAUBE, 8X68.....	3	3	3	3	3	3	3			

Articulo de servicio THLL	No.de ref.	No.de pieza	Descripción	Cant.reqd. VT600C V	W	X	DV	DW	DX	D2X	No.de serie		Código de area
	8	12251-MR1-831	EMPACADURA, CULATA DE CILINDRO (NIPPON LEAKLESS)	1	1	1	1	1	1	1			
	9	12395-MAT-750	EMPACADURA B, CUBIERTA LATERAL CULATA DE CILINDRO	-	1	1	-	-	-	-	--------	--------	AR,E,ED,F,FI G,SP,SW,U,2G 2IT,2PO
	10	16210-MZ8-B50	COMP. DE AISLADOR, CARBURADOR.	1	-	-	-	-	-	-	--------	--------	2IT
		16210-MZ8-910	COMP. DE AISLADOR, CARBURADOR.	1	-	-	-	-	-	-	--------	--------	2G,2PO
		16211-MAW-600	AISLADOR, CARBURADOR.....	1	-	-	1	1	-	-	--------	--------	AR,CM,E,ED,F FI,G,SI,SP,U
		16211-MR1-690	AISLADOR, CARBURADOR.....	1	-	-	-	-	-	-	--------	--------	SW
	11	16218-MN8-750	BANDA A, AISLADOR.....	2	-	-	2	2	-	-			
	12	17113-KEA-000	UNION, EMPUJE.....	-	1	1	-	-	1	1			
	13	90004-GHB-770	PERNO DE REBORDE, 6X70(NSHF)..	1	1	1	1	1	1	1			
	14	90013-MF5-000	PERNO PRISIONERO, 8X50.....	1	1	1	1	1	1	1			
	15	90015-MR1-000	PERNO PRISIONERO, 8X35.....	2	2	2	2	2	2	2			
	16	90066-MC7-000	PERNO DE REBORDE, 8X68.....	3	3	3	3	3	3	3			

E 12

E-2-1

Cylinder head (Rear)

Culasse (Arrière)

Zylinderkopf (Hinterer)

Culata (Trasero)

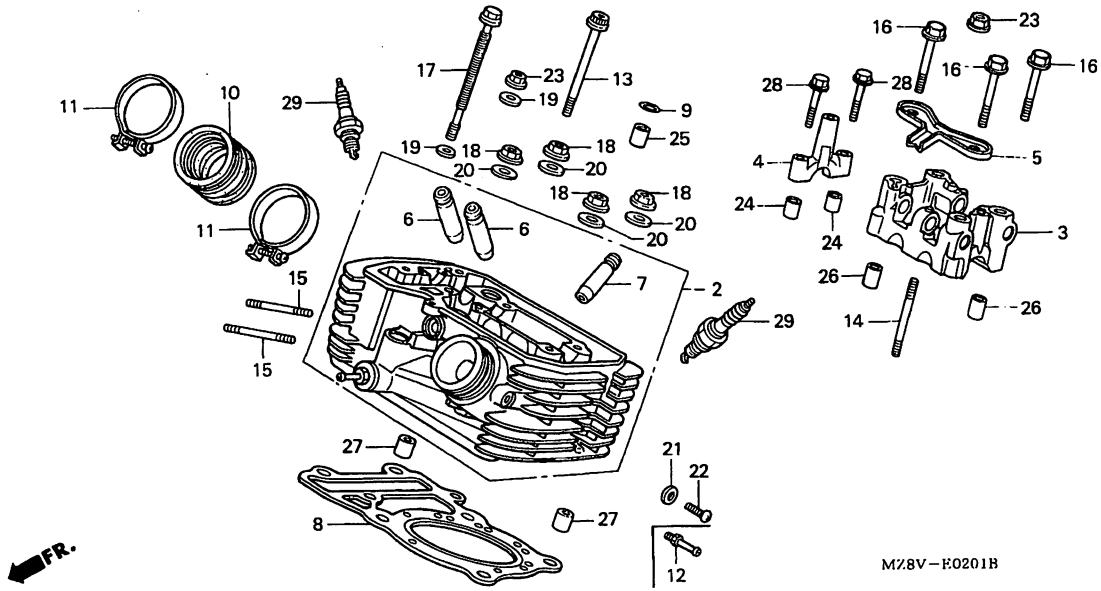

MZ8VE0201B

Service item	F.R.T.	Ref. No.	Part No.	Description	Reqd.QTY VT600C V	W	X	DV	DW	DX	D2X	Serial No.	Area code
		17	90081-MM9-003	BOLT, CYLINDER, 8X187.....	2	-	-	2	2	-	-		
			90081-MZ8-H01	BOLT, CYLINDER, 8X187.....	-	2	2	-	-	2	2		
		18	90204-634-000	NUT, FLANGE, 10MM.....	4	4	4	4	4	4	4		
		19	90401-MR1-000	WASHER, 8MM.....	3	-	-	3	3	-	-		
			90401-MZ8-H00	WASHER, 8MM.....	-	3	3	-	-	3	3		
		20	90410-HC4-000	WASHER, 10MM.....	4	4	4	4	4	4	4		
		21	90452-323-000	WASHER, 5MM.....	1	-	-	1	1	-	-		
		22	93500-05008-0A	SCREW, PAN, 5X8.....	1	-	-	1	1	-	-		
		23	94050-08080	NUT, FLANGE, 8MM.....	2	2	2	2	2	2	2		
		24	94301-08140	PIN, DOWEL, 8X14.....	2	2	2	2	2	2	2		
		25	94301-10120	PIN, DOWEL, 10X12.....	-	1	1	-	-	-	-	-------- --------	AR,E,ED,F,FI G,SP,SW,U,2G 2IT,2PO
		26	94301-10160	PIN, DOWEL, 10X16.....	2	2	2	2	2	2	2		
		27	94301-14200	PIN, DOWEL, 14X20.....	2	2	2	2	2	2	2		
		28	96001-06040-00	BOLT, FLANGE, 6X40.....	2	2	2	2	2	2	2		

1998.06.20 E E12

Item d'entretien	T.D.R.	N°de réf.	N°de pièce	Description	Q'té néc. VT600C V	W	X	DV	DW	DX	D2X	N°de série	Code de zone
		17	90081-MM9-003	BOULON DE CYLINDRE, 8X187.....	2	-	-	2	2	-	-		
			90081-MZ8-H01	BOULON DE CYLINDRE, 8X187.....	-	2	2	-	-	2	2		
		18	90204-634-000	ECROU DE BRIDE, 10MM.....	4	4	4	4	4	4	4		
		19	90401-MR1-000	RONDELLE, 8MM.....	3	-	-	3	3	-	-		
			90401-MZ8-H00	RONDELLE, 8MM.....	-	3	3	-	-	3	3		
		20	90410-HC4-000	RONDELLE, 10MM.....	4	4	4	4	4	4	4		
		21	90452-323-000	RONDELLE, 5MM.....	1	-	-	1	1	-	-		
		22	93500-05008-0A	VIS A TETE CYLINDRIQUE, 5X8...	1	-	-	1	1	-	-		
		23	94050-08080	ECROU DE BRIDE, 8MM.....	2	2	2	2	2	2	2		
		24	94301-08140	GOUJON D'ASSEMBLAGE, 8X14.....	2	2	2	2	2	2	2		
		25	94301-10120	GOUJON D'ASSEMBLAGE, 10X12....	-	1	1	-	-	-	-	-------- --------	AR,E,ED,F,FI G,SP,SW,U,2G 2IT,2PO
		26	94301-10160	GOUJON D'ASSEMBLAGE, 10X16....	2	2	2	2	2	2	2		
		27	94301-14200	GOUJON D'ASSEMBLAGE, 14X20....	2	2	2	2	2	2	2		
		28	96001-06040-00	BOULON DE BRIDE, 6X40.....	2	2	2	2	2	2	2		

Wartungspunkt	AP	Ref. Nr.	Teile-Nr.	Beschreibung	Erford.Menge VT600C V	W	X	DV	DW	DX	D2X	Serien-Nr.	Gebiets-Code
		17	90081-MM9-003	BOLZEN, ZYLINDER, 8X187.....	2	-	-	2	2	-	-		
			90081-MZ8-H01	BOLZEN, ZYLINDER, 8X187.....	-	2	2	-	-	2	2		
		18	90204-634-000	FLANSCHENMUTTER, 10MM.....	4	4	4	4	4	4	4		
		19	90401-MR1-000	SCHEIBE, 8MM.....	3	-	-	3	3	-	-		
			90401-MZ8-H00	SCHEIBE, 8MM.....	-	3	3	-	-	3	3		
		20	90410-HC4-000	SCHEIBE, 10MM.....	4	4	4	4	4	4	4		
		21	90452-323-000	SCHEIBE, 5MM.....	1	-	-	1	1	-	-		
		22	93500-05008-0A	KEGELKOPFSCHRAUBE, 5X8.....	1	-	-	1	1	-	-		
		23	94050-08080	FLANSCHENMUTTER, 8MM.....	2	2	2	2	2	2	2		
		24	94301-08140	PASSTIFT, 8X14.....	2	2	2	2	2	2	2		
		25	94301-10120	PASSTIFT, 10X12.....	-	1	1	-	-	-	-	-------- --------	AR,E,ED,F,FI G,SP,SW,U,2G 2IT,2PO
		26	94301-10160	PASSTIFT, 10X16.....	2	2	2	2	2	2	2		
		27	94301-14200	PASSTIFT, 14X20.....	2	2	2	2	2	2	2		
		28	96001-06040-00	FLANSCHENSCHRAUBE, 6X40.....	2	2	2	2	2	2	2		

Articulo de servicio THLL	No.de ref.	No.de pieza	Descripción	Cant.reqd. VT600C V	W	X	DV	DW	DX	D2X	No.de serie	Código de area
	17	90081-MM9-003	PERNO, CILINDRO, 8X187.....	2	-	-	2	2	-	-		
		90081-MZ8-H01	PERNO, CILINDRO, 8X187.....	-	2	2	-	-	2	2		
	18	90204-634-000	TUERCA DE REBORDE, 10MM.....	4	4	4	4	4	4	4		
	19	90401-MR1-000	ARANDELA, 8MM.....	3	-	-	3	3	-	-		
		90401-MZ8-H00	ARANDELA, 8MM.....	-	3	3	-	-	3	3		
	20	90410-HC4-000	ARANDELA, 10MM.....	4	4	4	4	4	4	4		
	21	90452-323-000	ARANDELA, 5MM.....	1	-	-	1	1	-	-		
	22	93500-05008-0A	TORNILLO ALOMADO, 5X8.....	1	-	-	1	1	-	-		
	23	94050-08080	TUERCA DE REBORDE, 8MM.....	2	2	2	2	2	2	2		
	24	94301-08140	ESPIGA, DOWEL, 8X14.....	2	2	2	2	2	2	2		
	25	94301-10120	ESPIGA, DOWEL, 10X12.....	-	1	1	-	-	-	-	-------- --------	AR,E,ED,F,FI G,SP,SW,U,2G 2IT,2PO
	26	94301-10160	ESPIGA, DOWEL, 10X16.....	2	2	2	2	2	2	2		
	27	94301-14200	ESPIGA, DOWEL, 14X20.....	2	2	2	2	2	2	2		
	28	96001-06040-00	PERNO DE REBORDE, 6X40.....	2	2	2	2	2	2	2		

E 13

E-2-1

Cylinder head (Rear)

Culasse (Arrière)

Zylinderkopf (Hinterer)

Culata (Trasero)

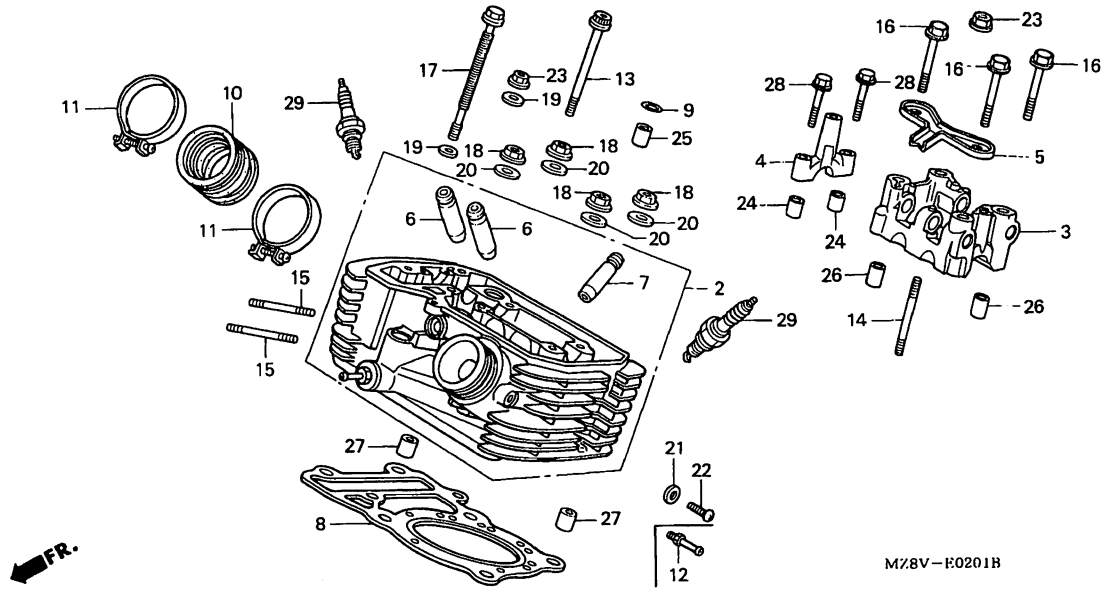

MZ8VE0201B

Service item	F.R.T.	Ref. No.	Part No.	Description	Reqd.QTY VT600C V	W	X	DV	DW	DX	D2X	Serial No.	Area code
		29	98069-57916	PLUG, SPARK (DPR7EA-9)(NGK)...	(2)	(2)	(2)	(2)	(2)	(2)	(2)		
			98069-57926	PLUG, SPARK (X22EPR-U9)(DENSO)	(2)	(2)	(2)	(2)	(2)	(2)	(2)		
			98069-58916	PLUG, SPARK (DPR8EA-9)(NGK)...	2	2	2	2	2	2	2		
			98069-58926	PLUG, SPARK (X24EPR-U9)(DENSO)	2	2	2	2	2	2	2		
			98069-59916	PLUG, SPARK (DPR9EA-9 NGK)....	(2)	(2)	(2)	(2)	(2)	(2)	(2)		
			98069-59926	PLUG, SPARK (X27EPR-U9 DENSO).	(2)	(2)	(2)	(2)	(2)	(2)	(2)		

Item d'entretien	T.D.R.	N°de réf.	N°de pièce	Description	Q'té néc. VT600C V	W	X	DV	DW	DX	D2X	N°de série	Code de zone
		29	98069-57916	BOUGIE D'ALLUMAGE (DPR7EA-9) (NGK)	(2)	(2)	(2)	(2)	(2)	(2)	(2)		
			98069-57926	BOUGIE D'ALLUMAGE (X22EPR-U9) (DENSO)	(2)	(2)	(2)	(2)	(2)	(2)	(2)		
			98069-58916	BOUGIE D'ALLUMAGE (DPR8EA-9) (NGK)	2	2	2	2	2	2	2		
			98069-58926	BOUGIE D'ALLUMAGE (X24EPR-U9) (DENSO)	2	2	2	2	2	2	2		
			98069-59916	BOUGIE D'ALLUMAGE (DPR9EA-9 NGK)	(2)	(2)	(2)	(2)	(2)	(2)	(2)		
			98069-59926	BOUGIE D'ALLUMAGE (X27EPR-U9 DENSO)	(2)	(2)	(2)	(2)	(2)	(2)	(2)		

Wartungspunkt	AP	Ref. Nr.	Teile-Nr.	Beschreibung	Erford.Menge VT600C V	W	X	DV	DW	DX	D2X	Serien-Nr.	Gebiets-Code
		29	98069-57916	ZUENDKERZE (DPR7EA-9)(NGK)....	(2)	(2)	(2)	(2)	(2)	(2)	(2)		
			98069-57926	ZUENDKERZE (X22EPR-U9)(DENSO).	(2)	(2)	(2)	(2)	(2)	(2)	(2)		
			98069-58916	ZUENDKERZE (DPR8EA-9)(NGK)....	2	2	2	2	2	2	2		
			98069-58926	ZUENDKERZE (X24EPR-U9)(DENSO).	2	2	2	2	2	2	2		
			98069-59916	ZUENDKERZE (DPR9EA-9 NGK).....	(2)	(2)	(2)	(2)	(2)	(2)	(2)		
			98069-59926	ZUENDKERZE (X27EPR-U9 DENSO)..	(2)	(2)	(2)	(2)	(2)	(2)	(2)		

Articulo de servicio	THLL	No.de ref.	No.de pieza	Descripción	Cant.reqd. VT600C V	W	X	DV	DW	DX	D2X	No.de serie	Código de area
		29	98069-57916	BUJIA (DPR7EA-9)(NGK).....	(2)	(2)	(2)	(2)	(2)	(2)	(2)		
			98069-57926	BUJIA (X22EPR-U9)(DENSO).....	(2)	(2)	(2)	(2)	(2)	(2)	(2)		
			98069-58916	BUJIA (DPR8EA-9)(NGK).....	2	2	2	2	2	2	2		
			98069-58926	BUJIA (X24EPR-U9)(DENSO).....	2	2	2	2	2	2	2		
			98069-59916	BUJIA (DPR9EA-9 NGK).....	(2)	(2)	(2)	(2)	(2)	(2)	(2)		
			98069-59926	BUJIA (X27EPR-U9 DENSO).....	(2)	(2)	(2)	(2)	(2)	(2)	(2)		

E 14

E-2-2

Intake manifold

Collecteur d´admission

Einlaßkrümmer

Multiple de admision

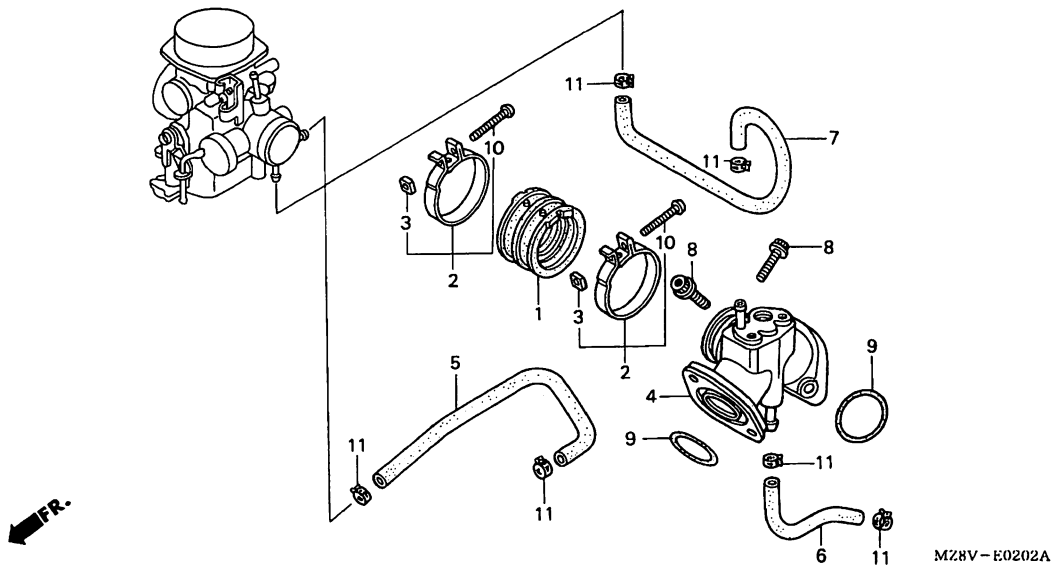

MZ8VE0202A

Service item	F.R.T.
INSULATOR COMP., CARBURETOR....	0.6
MANIFOLD COMP., INTAKE.....	1.0

Ref. No.	Part No.	Description	Reqd.QTY VT600C V	W	X	DV	DW	DX	D2X	Serial No.	Area code
1	16210-MZ8-S00	INSULATOR COMP., CARBURETOR...	-	-	1	-	-	-	-	-------- --------	SW
	16211-MZ8-H00	INSULATOR, CARBURETOR.....	-	1	1	-	-	1	1	-------- --------	AR,CM,E,ED,F FI,G,SI,SP,U
			-	-	1	-	-	-	-	-------- --------	2G,2IT,2PO
	16210-MZ8-S00	INSULATOR COMP., CARBURETOR...	-	1	-	-	-	-	-	-------- --------	SW
	16211-MZ8-H00	INSULATOR, CARBURETOR.....	-	1	-	-	-	-	-	-------- --------	2G,2IT,2PO
2	16217-MW0-000	BAND A, INSULATOR.....	-	2	2	-	-	2	2		
3	16222-MV4-300	NUT, SQUARE, 5MM.....	-	2	2	-	-	2	2		
4	17110-MZ8-H00	MANIFOLD COMP., INTAKE.....	-	1	1	-	-	1	1		
5	19510-MZ8-G20	HOSE, INTAKE MANIFOLD.....	-	1	1	-	-	1	1		
6	19521-MZ8-H00	HOSE A, INTAKE MANIFOLD.....	-	1	1	-	-	1	1		
7	19522-MZ8-H00	HOSE B, INTAKE MANIFOLD.....	-	1	1	-	-	1	1		
8	90091-MM5-640	BOLT, SOCKET, 6X22.....	-	4	4	-	-	4	4		
9	91352-MG2-792	O-RING, 39.5X2.6 (ARAI).....	-	2	2	-	-	2	2		

Item d'entretien	T.D.R.	N°de réf.	N°de pièce	Description	Q'té néc. VT600C V	W	X	DV	DW	DX	D2X	N°de série	Code de zone
ISOLANT COMP. CARBURATEUR.....	0.6	1	16210-MZ8-S00	ISOLANT COMP. CARBURATEUR.....	-	-	1	-	-	-	-	-------- --------	SW
COLLECTEUR D'ADMISSION COMP....	1.0		16211-MZ8-H00	ISOLANT DE CARBURATEUR.....	-	1	1	-	-	1	1	-------- --------	AR,CM,E,ED,F FI,G,SI,SP,U
					-	-	1	-	-	-	-	-------- --------	2G,2IT,2PO
			16210-MZ8-S00	ISOLANT COMP. CARBURATEUR.....	-	1	-	-	-	-	-	-------- --------	SW
			16211-MZ8-H00	ISOLANT DE CARBURATEUR.....	-	1	-	-	-	-	-	-------- --------	2G,2IT,2PO
		2	16217-MW0-000	BANDE A, ISOLATEUR.....	-	2	2	-	-	2	2		
		3	16222-MV4-300	ECROU CARRE, 5MM.....	-	2	2	-	-	2	2		
		4	17110-MZ8-H00	COLLECTEUR D'ADMISSION COMP...	-	1	1	-	-	1	1		
		5	19510-MZ8-G20	DURITE, COLLECTEUR D'ADMISSION	-	1	1	-	-	1	1		
		6	19521-MZ8-H00	DURITE A, COLLECTEUR D'ADMISSION	-	1	1	-	-	1	1		
		7	19522-MZ8-H00	DURITE B, COLLECTEUR D'ADMISSION	-	1	1	-	-	1	1		
		8	90091-MM5-640	BOULON DE DOUILLE, 6X22.....	-	4	4	-	-	4	4		
		9	91352-MG2-792	JOINT TORIQUE, 39.5X2.6(ARAI).	-	2	2	-	-	2	2		

Wartungspunkt	AP	Ref. Nr.	Teile-Nr.	Beschreibung	Erford.Menge VT600C V	W	X	DV	DW	DX	D2X	Serien-Nr.	Gebiets-Code
ISOLATOR KOMPL., VERGASER.....	0.6	1	16210-MZ8-S00	ISOLATOR KOMPL., VERGASER.....	-	-	1	-	-	-	-	-------- --------	SW
KRUEMMER KOMPL., EIN.....	1.0		16211-MZ8-H00	ISOLATOR, VERGASER.....	-	1	1	-	-	1	1	-------- --------	AR,CM,E,ED,F FI,G,SI,SP,U
					-	-	1	-	-	-	-	-------- --------	2G,2IT,2PO
			16210-MZ8-S00	ISOLATOR KOMPL., VERGASER.....	-	1	-	-	-	-	-	-------- --------	SW
			16211-MZ8-H00	ISOLATOR, VERGASER.....	-	1	-	-	-	-	-	-------- --------	2G,2IT,2PO
		2	16217-MW0-000	BAND A, ISOLATOR.....	-	2	2	-	-	2	2		
		3	16222-MV4-300	MUTTER, VIERKANT, 5MM.....	-	2	2	-	-	2	2		
		4	17110-MZ8-H00	KRUEMMER KOMPL., EIN.....	-	1	1	-	-	1	1		
		5	19510-MZ8-G20	SCHLAUCH, ANSAUGKRUEMMER.....	-	1	1	-	-	1	1		
		6	19521-MZ8-H00	SCHLAUCH A, ANSAUGKRUEMMER....	-	1	1	-	-	1	1		
		7	19522-MZ8-H00	SCHLAUCH B, ANSAUGKRUEMMER....	-	1	1	-	-	1	1		
		8	90091-MM5-640	INNENSECHSKANTSCHRAUBE, 6X22..	-	4	4	-	-	4	4		
		9	91352-MG2-792	O-RING, 39.5X2.6(ARAI).....	-	2	2	-	-	2	2		

Articulo de servicio THLL		No.de ref.	No.de pieza	Descripción	Cant.reqd. VT600C V	W	X	DV	DW	DX	D2X	No.de serie	Código de area
COMP. DE AISLADOR, CARBURADOR..	0.6	1	16210-MZ8-S00	COMP. DE AISLADOR, CARBURADOR.	-	-	1	-	-	-	-	-------- --------	SW
COLECTOR ADMISION.....	1.0		16211-MZ8-H00	AISLADOR, CARBURADOR.....	-	1	1	-	-	1	1	-------- --------	AR,CM,E,ED,F FI,G,SI,SP,U
					-	-	1	-	-	-	-	-------- --------	2G,2IT,2PO
			16210-MZ8-S00	COMP. DE AISLADOR, CARBURADOR.	-	1	-	-	-	-	-	-------- --------	SW
			16211-MZ8-H00	AISLADOR, CARBURADOR.....	-	1	-	-	-	-	-	-------- --------	2G,2IT,2PO
		2	16217-MW0-000	BANDA A, AISLADOR.....	-	2	2	-	-	2	2		
		3	16222-MV4-300	TUERCA, CUADRO, 5MM.....	-	2	2	-	-	2	2		
		4	17110-MZ8-H00	COLECTOR ADMISION.....	-	1	1	-	-	1	1		
		5	19510-MZ8-G20	MANGUERA DE MULTIPLE DE ADMISION	-	1	1	-	-	1	1		
		6	19521-MZ8-H00	MANGUERA A DE MULTIPLE DE ADMISION	-	1	1	-	-	1	1		
		7	19522-MZ8-H00	MANGUERA B DE MULTIPLE DE ADMISION	-	1	1	-	-	1	1		
		8	90091-MM5-640	PERNO, CASQUILLO, 6X22.....	-	4	4	-	-	4	4		
		9	91352-MG2-792	ANILLO O, 39.5X2.6(ARAI).....	-	2	2	-	-	2	2		

E 15

E-2-2

Intake manifold

Collecteur d´admission

Einlaßkrümmer

Multiple de admision

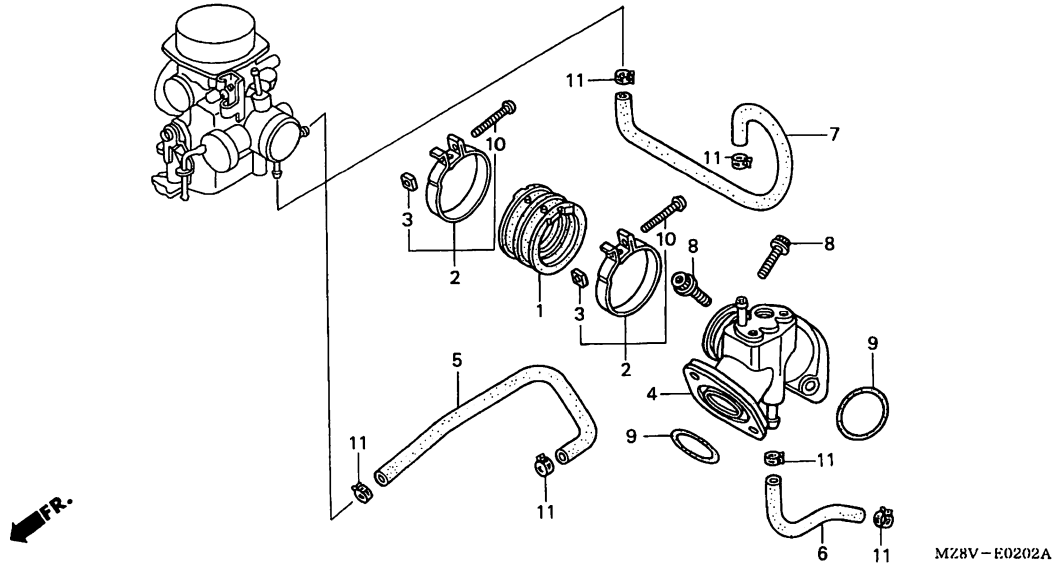

MZ8VE0202A

Service item	F.R.T.	Ref. No.	Part No.	Description	Reqd.QTY VT600C V	W	X	DV	DW	DX	D2X	Serial No.	Area code
		10	93500-05032-0G	SCREW, PAN, 5X32.....	-	2	2	-	-	2	2		
		11	95002-41050-08	CLAMP, TUBE (D10.5).....	-	6	6	-	-	6	6		

1998.06.20 E E15

Item d'entretien	T.D.R.	N°de. réf.	N°de pièce	Description	Q'té néc. VT600C V	W	X	DV	DW	DX	D2X	N°de série	Code de zone
		10	93500-05032-0G	VIS A TETE CYLINDRIQUE, 5X32..	-	2	2	-	-	2	2		
		11	95002-41050-08	AGRAFE DE TUYAU (D10.5).....	-	6	6	-	-	6	6		

Wartungspunkt	AP	Ref. Nr.	Teile-Nr.	Beschreibung	Erford.Menge VT600C V	W	X	DV	DW	DX	D2X	Serien-Nr.	Geblets-Code
		10	93500-05032-0G	KEGELKOPFSCHRAUBE, 5X32.....	-	2	2	-	-	2	2		
		11	95002-41050-08	SCHLAUCHKLAMMER (D10.5).....	-	6	6	-	-	6	6		

Articulo de servicio	THLL	No.de ref.	No.de pieza	Descripción	Cant.reqd. VT600C V	W	X	DV	DW	DX	D2X	No.de serie	Código de area
		10	93500-05032-0G	TORNILLO ALOMADO, 5X32.....	-	2	2	-	-	2	2		
		11	95002-41050-08	ABRAZADERA, TUBO (D10.5).....	-	6	6	-	-	6	6		

E 16

E - 3

Camshaft/Valve

Arbre à cames/Soupape

Nockenwelle/Ventil

Arbol de levas/Válvula

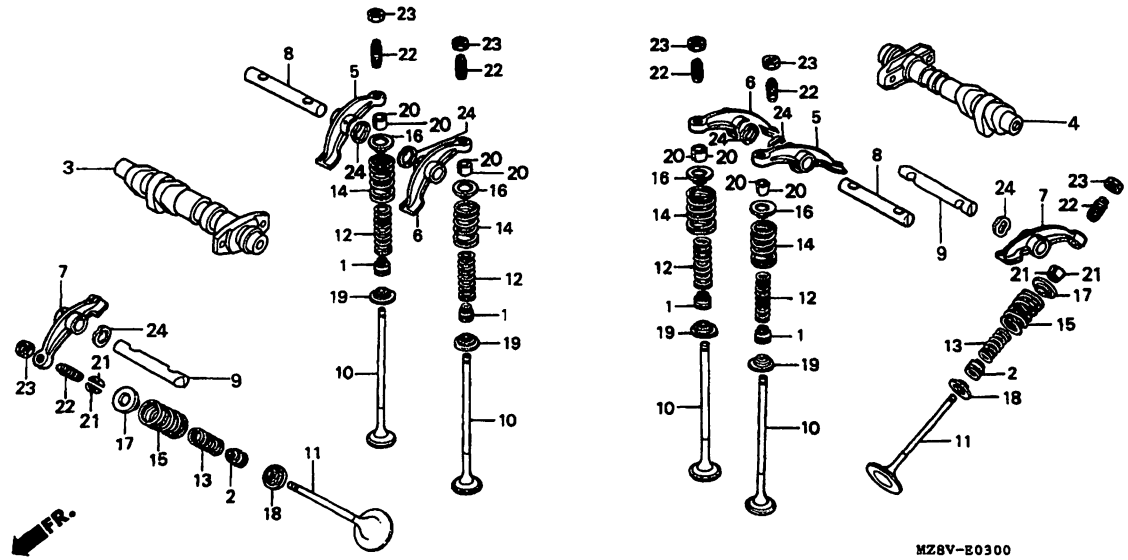

MZ8VE0300

Service item	F.R.T.	Ref. No.	Part No.	Description	Reqd.QTY VT600C V	W	X	DV	DW	DX	D2X	Serial No.	Area code
CAMSHAFT COMP., FR.....	1.9	1	12208-413-003	SEAL, VALVE STEM (ARAI).....	4	4	4	4	4	4	4		
(VT600CW TYPE 1.5)		2	12209-413-003	SEAL, VALVE STEM (ARAI).....	2	2	2	2	2	2	2		
CAMSHAFT COMP., RR.....	2.1	3	14110-MR1-000	CAMSHAFT COMP., FR.....	1	-	-	1	1	-	-		
(VT600CW TYPE 1.9)			14110-KW0-000	CAMSHAFT COMP., FR.....	-	1	1	-	-	1	1		
ARM, VALVE ROCKER.....	1.5	4	14120-MR1-000	CAMSHAFT COMP., RR.....	1	-	-	1	1	-	-		
(RR.CYLINDER SIDE 1.7)			14120-KW0-000	CAMSHAFT COMP., RR.....	-	1	1	-	-	1	1		
(VT600CW TYPE 1.1)		5	14421-MR1-000	ARM A, IN. ROCKER.....	2	2	2	2	2	2	2		
(RR.CYLINDER SIDE 1.5)													
VALVE.....	3.5	6	14422-MR1-000	ARM B, IN. ROCKER.....	2	2	2	2	2	2	2		
(RR.CYLINDER SIDE *5.1)		7	14431-MR1-000	ARM, EX. VALVE ROCKER.....	2	2	2	2	2	2	2		
(ADD 0.2 FOR EACH.)		8	14441-MF5-000	SHAFT, IN. ROCKER ARM.....	2	2	2	2	2	2	2		
(INC. REFACING)		9	14451-MF5-000	SHAFT, EX. ROCKER ARM.....	2	2	2	2	2	2	2		
(EXC. VALVE GUIDE REPLACEMENT)		10	14711-MV1-000	VALVE, IN.....	4	4	4	4	4	4	4		
SPRING, VALVE.....	3.4												
(RR.CYLINDER SIDE *5.0)		11	14721-MR1-000	VALVE, EX.....	2	2	2	2	2	2	2		
(ADD 0.1 FOR EACH.)													

Item d'entretien	T.D.R.	N°de. réf.	N°de pièce	Description	Q'té néc. VT600C V	W	X	DV	DW	DX	D2X	N°de série	Code de zone
ARBRE A CAMES COMP. AV.....	1.9	1	12208-413-003	JOINT D'ETANCHEITE DE TIGE DE SOUPAPE (ARAI)	4	4	4	4	4	4	4		
(TYPE VT600CW 1,5)													
ARBRE A CAMES COMP. AR.....	2.1	2	12209-413-003	JOINT D'ETANCHEITE DE TIGE DE SOUPAPE (ARAI)	2	2	2	2	2	2	2		
(TYPE VT600CW 1,9)													
CULBUTEUR.....	1.5	3	14110-MR1-000	ARBRE A CAMES COMP. AV.....	1	-	-	1	1	-	-		
(COTE AR.CYLINDERE 1,7)			14110-KW0-000	ARBRE A CAMES COMP. AV.....	-	1	1	-	-	1	1		
(TYPE VT600CW 1,1)		4	14120-MR1-000	ARBRE A CAMES COMP. AR.....	1	-	-	1	1	-	-		
(COTE AR.CYLINDERE 1,5)			14120-KW0-000	ARBRE A CAMES COMP. AR.....	-	1	1	-	-	1	1		
SOUPAPE.....	3.5	5	14421-MR1-000	CULBUTEUR A D'ADMISSION.....	2	2	2	2	2	2	2		
(COTE AR.CYLINDERE *5,1)													
(AJOUTER 0,2 POUR CHAQUE.)		6	14422-MR1-000	CULBUTEUR B D'ADMISSION.....	2	2	2	2	2	2	2		
(LE RODAGE DE SIEGE DE SOUPAPE EST COMPRIS.)		7	14431-MR1-000	CULBUTEUR DE SOUPAPE D'ECHAPPEMENT	2	2	2	2	2	2	2		
(REMPLACEMENT DU GUIDE DE SOUPAPE NON COMPRIS.)		8	14441-MF5-000	ARBRE DE CULBUTEUR D'ADMISSION	2	2	2	2	2	2	2		
		9	14451-MF5-000	AXE DE CULBUTEUR D'ECHAPPEMENT	2	2	2	2	2	2	2		
RESSORT DE SOUPAPE.....	3.4	10	14711-MV1-000	SOUPAPE D'ADMISSION.....	4	4	4	4	4	4	4		
(COTE AR.CYLINDERE *5,0)													
(AJOUTER 0,1 POUR CHAQUE.)		11	14721-MR1-000	SOUPAPE ECHAPPEMENT.....	2	2	2	2	2	2	2		

Wartungspunkt	AP	Ref. Nr.	Teile-Nr.	Beschreibung	Erford.Menge VT600C V	W	X	DV	DW	DX	D2X	Serien-Nr.	Gebiets-Code
NOCKENWELLE KOMPL., V.....	1.9	1	12208-413-003	DICHTUNG, VENTILSCHAFT (ARAI).	4	4	4	4	4	4	4		
(VT600CW-TYP 1,5)		2	12209-413-003	DICHTUNG, VENTILSCHAFT (ARAI).	2	2	2	2	2	2	2		
NOCKENWELLE KOMPL., H.....	2.1	3	14110-MR1-000	NOCKENWELLE KOMPL., V.....	1	-	-	1	1	-	-		
(VT600CW-TYP 1,9)			14110-KW0-000	NOCKENWELLE KOMPL., V.....	-	1	1	-	-	1	1		
KIPPHEBEL, VENTIL.....	1.5	4	14120-MR1-000	NOCKENWELLE KOMPL., H.....	1	-	-	1	1	-	-		
(H.ZYLINDER SEITE 1,7)			14120-KW0-000	NOCKENWELLE KOMPL., H.....	-	1	1	-	-	1	1		
(VT600CW-TYP 1,1)		5	14421-MR1-000	KIPPHEBEL A, EINLASS.....	2	2	2	2	2	2	2		
(H.ZYLINDER SEITE 1,5)													
VENTIL.....	3.5	6	14422-MR1-000	KIPPHEBEL B, EINLASS.....	2	2	2	2	2	2	2		
(H.ZYLINDER SEITE *5,1)		7	14431-MR1-000	KIPPHEBEL, AUSPUFFVENTIL.....	2	2	2	2	2	2	2		
(JEWEILS 0,2 DAZUZAEHLEN.)		8	14441-MF5-000	WELLE, EIN. KIPPHEBEL.....	2	2	2	2	2	2	2		
(NACHBEARBEITEN EINGE-SCHLOSSEN.)		9	14451-MF5-000	WELLE, AUSPUFFKIPPHEBEL.....	2	2	2	2	2	2	2		
		10	14711-MV1-000	VENTIL, EINLASS.....	4	4	4	4	4	4	4		
(AUSWECHSELN DER VENTILFUEHR-UNG NICHT EINGESCHLOSSEN.)		11	14721-MR1-000	AUSPUFFVENTIL.....	2	2	2	2	2	2	2		
VENTILFEDER.....	3.4												
(H.ZYLINDER SEITE *5,0)													
(JEWEILS 0,1 DAZUZAEHLEN.)													

Articulo de servicio	THLL	No.de ref.	No.de pieza	Descripción	Cant.reqd. VT600C V	W	X	DV	DW	DX	D2X	No.de serie	Código de area
ARBOL DE LEVAS COMP., DEL.....	1.9	1	12208-413-003	SELLO, VASTAGO DE VALVULA (ARAI)	4	4	4	4	4	4	4		
(TYPO VT600CW 1,5)													
ARBOL DE LEVAS COMP., TRAS.....	2.1	2	12209-413-003	SELLO, VASTAGO DE VALVULA (ARAI)	2	2	2	2	2	2	2		
(TYPO VT600CW 1,9)													
BALANCIN DE VALVULA.....	1.5	3	14110-MR1-000	ARBOL DE LEVAS COMP., DEL.....	1	-	-	1	1	-	-		
(LADO TRAS.CILINDRO 1,7)			14110-KW0-000	ARBOL DE LEVAS COMP., DEL.....	-	1	1	-	-	1	1		
(TYPO VT600CW 1,1)		4	14120-MR1-000	ARBOL DE LEVAS COMP., TRAS....	1	-	-	1	1	-	-		
(LADO TRAS.CILINDRO 1,5)			14120-KW0-000	ARBOL DE LEVAS COMP., TRAS....	-	1	1	-	-	1	1		
VALVULA.....	3.5	5	14421-MR1-000	BRAZO A, BALANCIN ADMISION....	2	2	2	2	2	2	2		
(LADO TRAS.CILINDRO *5,1)													
(AGREGUE 0,2 DE CADA.)		6	14422-MR1-000	BRAZO B, BALANCIN ADMISION....	2	2	2	2	2	2	2		
(SE INCLUYE REFAZ DE ASIENTO DE VALVULA.)		7	14431-MR1-000	BALANCIN, VALVULA DE ESCAPE...	2	2	2	2	2	2	2		
		8	14441-MF5-000	EJE, BALANCIN DE ADMISION.....	2	2	2	2	2	2	2		
(NO SE INCLUYE EL CAMBIO DE GUIA DE VALVULA.)		9	14451-MF5-000	EJE, BALANCIN DE ESCAPE.....	2	2	2	2	2	2	2		
		10	14711-MV1-000	VALVULA, ADMISION.....	4	4	4	4	4	4	4		
RESORTE, VALVULA.....	3.4												
(LADO TRAS.CILINDRO *5,0)		11	14721-MR1-000	VALVULA DE ESCAPE.....	2	2	2	2	2	2	2		
(AGREGUE 0,1 DE CADA.)													

2

F 1

E-3

Camshaft/Valve

Arbre à cames/Soupape

Nockenwelle/Ventil

Arbol de levas/Válvula

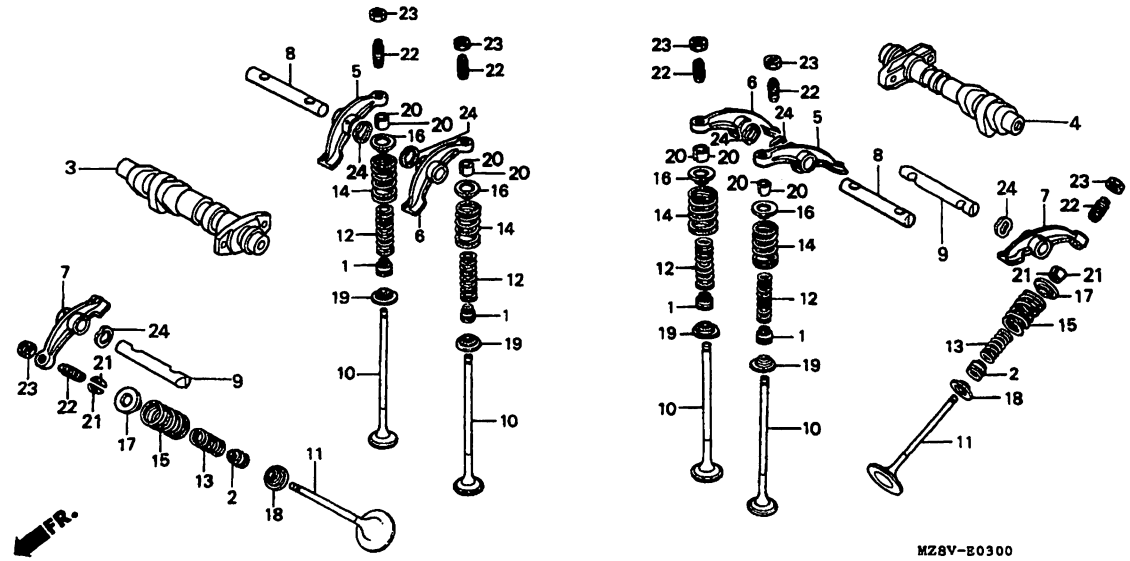

MZ8VE0300

Service item	F.R.T.	Ref. No.	Part No.	Description	Reqd.QTY VT600C V	W	X	DV	DW	DX	D2X	Serial No.	Area code
		12	14751-MR1-003	SPRING, IN. VALVE INNER (CHUO HATSUJO)	4	4	4	4	4	4	4		
		13	14752-MR1-003	SPRING, EX. VALVE INNER (CHUO HATSUJO)	2	2	2	2	2	2	2		
		14	14761-MR1-003	SPRING, IN. VALVE OUTER (CHUO HATSUJO)	4	4	4	4	4	4	4		
		15	14762-MR1-003	SPRING, EX. VALVE OUTER (CHUO HATSUJO)	2	2	2	2	2	2	2		
		16	14771-MF5-000	RETAINER, IN. VALVE SPRING....	4	4	4	4	4	4	4		
		17	14771-MR1-000	RETAINER, EX. VALVE SPRING....	2	2	2	2	2	2	2		
		18	14775-ME9-000	SEAT, VALVE SPRING.....	2	2	2	2	2	2	2		
		19	14775-MF5-000	SEAT, VALVE SPRING.....	4	4	4	4	4	4	4		
		20	14781-MB4-000	COTTER, VALVE.....	8	8	8	8	8	8	8		
		21	14781-MB9-000	COTTER, VALVE.....	4	4	4	4	4	4	4		

Item d'entretien T.D.R.	N°de réf.	N°de pièce	Description	Q'té néc. VT600C V	W	X	DV	DW	DX	D2X	N°de série	Code de zone
	12	14751-MR1-003	RESSORT, SOUPAPE D'ADMISSION INTERNE (CHUO HATSUJO)	4	4	4	4	4	4	4		
	13	14752-MR1-003	RESSORT INTERIEUR DE SOUPAPE D'ECHAPPEMENT (CHUO HATSUJO)	2	2	2	2	2	2	2		
	14	14761-MR1-003	RESSORT, SOUPAPE D'ADMISSION EXTERNE (CHUO HATSUJO)	4	4	4	4	4	4	4		
	15	14762-MR1-003	RESSORT EXTERIEUR DE SOUPAPE D'ECHAPPEMENT (CHUO HATSUJO)	2	2	2	2	2	2	2		
	16	14771-MF5-000	FIXATION DE RESSORT DE SQUPAPE D'ADMISSION	4	4	4	4	4	4	4		
	17	14771-MR1-000	FIXATION, RESSORT DE SOUPAPE D'ECHAPPEMENT	2	2	2	2	2	2	2		
	18	14775-ME9-000	SIEGE DE RESSORT DE SOUPAPE...	2	2	2	2	2	2	2		
	19	14775-MF5-000	SIEGE DE RESSORT DE SOUPAPE...	4	4	4	4	4	4	4		
	20	14781-MB4-000	CLAVETTE DE SOUPAPE.....	8	8	8	8	8	8	8		
	21	14781-MB9-000	CLAVETTE DE SOUPAPE.....	4	4	4	4	4	4	4		

Wartungspunkt AP	Ref. Nr.	Teile-Nr.	Beschreibung	Erford.Menge VT600C V	W	X	DV	DW	DX	D2X	Serien-Nr.	Gebiets-Code
	12	14751-MR1-003	FEDER, INNERES EIN.-VENTIL (CHUO HATSUJO)	4	4	4	4	4	4	4		
	13	14752-MR1-003	FEDER, AUSPUFFVENTIL INNEN (CHUO HATSUJO)	2	2	2	2	2	2	2		
	14	14761-MR1-003	FEDER, AEUSSERES EIN.-VENTIL (CHUO HATSUJO)	4	4	4	4	4	4	4		
	15	14762-MR1-003	FEDER, AUSPUFFVENTIL AUSSEN (CHUO HATSUJO)	2	2	2	2	2	2	2		
	16	14771-MF5-000	TELLER, EINLASSVENTILFEDER....	4	4	4	4	4	4	4		
	17	14771-MR1-000	HALTER, AUSPUFFVENTILFEDER....	2	2	2	2	2	2	2		
	18	14775-ME9-000	VENTILFEDERSITZ.....	2	2	2	2	2	2	2		
	19	14775-MF5-000	VENTILFEDERSITZ.....	4	4	4	4	4	4	4		
	20	14781-MB4-000	VEBTILKEIL.....	8	8	8	8	8	8	8		
	21	14781-MB9-000	VEBTILKEIL.....	4	4	4	4	4	4	4		

Articulo de servicio THLL	No.de ref.	No.de pieza	Descripción	Cant.reqd. VT600C V	W	X	DV	DW	DX	D2X	No.de serie	Código de area
	12	14751-MR1-003	RESORTE DE PARTE INTERIOR DE VALVULA DE EN. (CHUO HATSUJO)	4	4	4	4	4	4	4		
	13	14752-MR1-003	RESORTE, INTERIOR DE VALVULA ESCAPE (CHUO HATSUJO)	2	2	2	2	2	2	2		
	14	14761-MR1-003	RESORTE DE PARTE EXTERIOR DE VALVULA DE EN. (CHUO HATSUJO)	4	4	4	4	4	4	4		
	15	14762-MR1-003	RESORTE, EXTERIOR DE VALVULA ESCAPE (CHUO HATSUJO)	2	2	2	2	2	2	2		
	16	14771-MF5-000	RETEN FIJO, RESORTE DE VALVULA DE ADMISION	4	4	4	4	4	4	4		
	17	14771-MR1-000	RETEN FIJO, RESORTE DE VALVULA DE ESCAPE	2	2	2	2	2	2	2		
	18	14775-ME9-000	ASIENTO, RESORTE DE VALVULA...	2	2	2	2	2	2	2		
	19	14775-MF5-000	ASIENTO, RESORTE DE VALVULA...	4	4	4	4	4	4	4		
	20	14781-MB4-000	PASADOR DE VALVULA.....	8	8	8	8	8	8	8		
	21	14781-MB9-000	PASADOR DE VALVULA.....	4	4	4	4	4	4	4		

F 2

E-3

Camshaft/Valve

Arbre à cames/Soupape

Nockenwelle/Ventil

Arbol de levas/Válvula

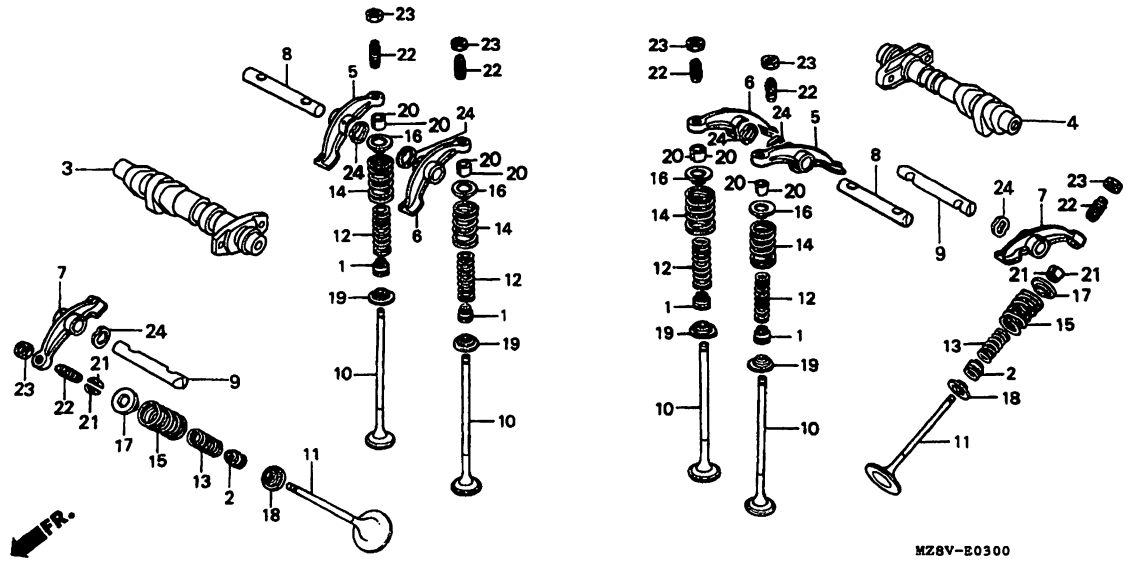

MZ8VE0300

Service item	F.R.T.	Ref. No.	Part No.	Description	Reqd.QTY VT600C V	W	X	DV	DW	DX	D2X	Serial No.	Area code
		22	90014-MF5-000	SCREW, TAPPET ADJUSTING.....	6	6	6	6	6	6	6		
		23	90206-590-000	NUT, TAPPET ADJUSTING.....	6	6	6	6	6	6	6		
		24	90402-428-000	WASHER, WAVE, 12MM.....	6	6	6	6	6	6	6		

Item d'entretien	T.D.R.	N°de. réf.	N°de pièce	Description	Q'té néc. VT600C V	W	X	DV	DW	DX	D2X	N°de série	Code de zone
		22	90014-MF5-000	VIS DE REGLAGE DE SOUPAPE.....	6	6	6	6	6	6	6		
		23	90206-590-000	ECROU DE REGLAGE DE SOUPAPE...	6	6	6	6	6	6	6		
		24	90402-428-000	RONDELLE DE ONDE, 12MM.....	6	6	6	6	6	6	6		

Wartungspunkt	AP	Ref. Nr.	Teile-Nr.	Beschreibung	Erford.Menge VT600C V	W	X	DV	DW	DX	D2X	Serien-Nr.	Gebiets-Code
		22	90014-MF5-000	EINSTELLSCHRAUBE, VENTILSPIEL.	6	6	6	6	6	6	6		
		23	90206-590-000	EINSTELLMUTTER, VENTILSPIEL...	6	6	6	6	6	6	6		
		24	90402-428-000	WELLENSCHEIBE, 12MM.....	6	6	6	6	6	6	6		

Articulo de servicio	THLL	No.de ref.	No.de pieza	Descripción	Cant.reqd. VT600C V	W	X	DV	DW	DX	D2X	No.de serie	Código de area
		22	90014-MF5-000	TORNILLO, AJUSTE DE VALVULA...	6	6	6	6	6	6	6		
		23	90206-590-000	TUERCA, AJUSTE DE VALVULA.....	6	6	6	6	6	6	6		
		24	90402-428-000	ARANDELA, ONDA, 12MM.....	6	6	6	6	6	6	6		

F 3

E-4

Cam chain/Tensioner

Chaîne de cames/ Tendeur

Steuerkette/Spanner

Cadena de levas/ Tensionador

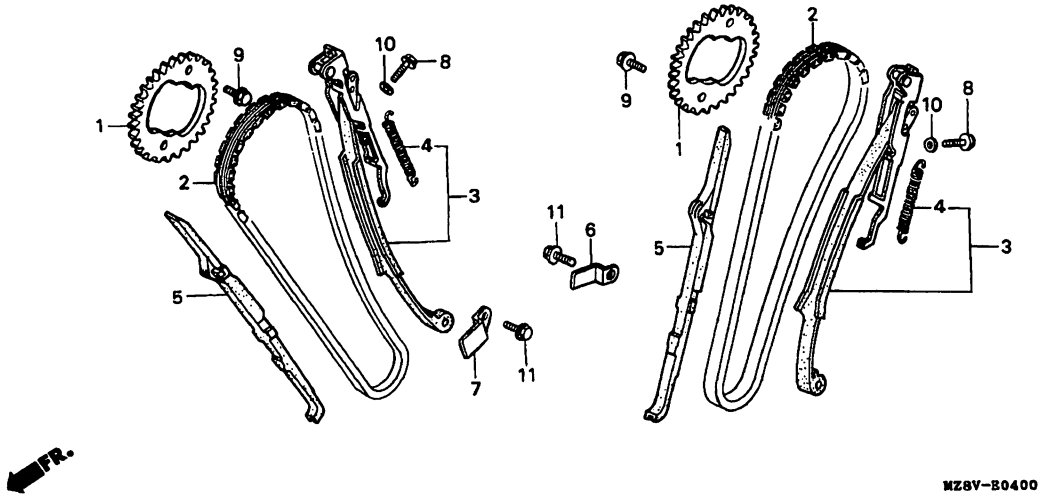

MZ8VE0400

Service item	F.R.T.	Ref. No.	Part No.	Description	Reqd.QTY VT600C V	W	X	DV	DW	DX	D2X	Serial No.	Area code
SPROCKET, CAM.....	1.5	1	14322-MZ8-B40	SPROCKET, CAM (40T).....	2	2	2	2	2	2	2		
(RR.CYLINDER SIDE 1.7)		2	14401-MN1-671	CHAIN, CAM (BORG WARNER) (118L)	2	2	2	2	2	2	2		
(VT600CW TYPE 1.1)													
(RR.CYLINDER SIDE 1.5)		3	14510-MR1-000	TENSIONER COMP., CAM CHAIN....	2	2	2	2	2	2	2		
CHAIN, CAM.....	2.5	4	14516-MG8-003	SPRING, CAM CHAIN TENSIONER (NIPPON HATSUJO)	2	2	2	2	2	2	2		
(RR.CYLINDER SIDE 3.3)													
(VT600CW TYPE 2.1)		5	14522-MV1-000	GUIDE, CAM CHAIN.....	2	2	2	2	2	2	2		
(RR.CYLINDER SIDE 3.1)													
TENSIONER COMP., CAM CHAIN.....	1.7	6	14623-MV1-000	PLATE, TENSIONER SETTING.....	1	-	-	1	1	-	-		
(RR.CYLINDER SIDE 3.2)			14623-MBA-000	PLATE, TENSIONER SETTING.....	-	1	1	-	-	1	1		
(VT600CW TYPE 1.3)		7	14624-MN8-910	PLATE B, TENSIONER SETTING....	1	1	1	1	1	1	1		
(RR.CYLINDER SIDE 3.0)		8	90021-MR1-770	BOLT, SPECIAL, 6MM.....	4	4	4	4	4	4	4		
GUIDE, CAM CHAIN.....	3.2	9	90086-MF5-000	BOLT, FLANGE KNOCK, 7X13.....	4	-	-	4	4	-	-		
(RR.CYLINDER SIDE *4.5)			90086-MZ8-H00	BOLT, FLANGE SPECIAL, 7X13....	-	4	4	-	-	4	4		
(ADD 1.1 FOR EACH.)		10	90441-MR1-770	WASHER, SEALING.....	4	4	4	4	4	4	4		

Item d'entretien	T.D.R.	N°de réf.	N°de pièce	Description	Q'té néc. VT600C V	W	X	DV	DW	DX	D2X	N°de série	Code de zone
PIGNON DE CAMES.....	1.5	1	14322-MZ8-B40	PIGNON DE CAMES (40T).....	2	2	2	2	2	2	2		
(COTE AR.CYLINDERE 1,7)		2	14401-MN1-671	CHAINE DE CAMES (BORG WARNER)									
(TYPE VT600CW 1,1)				(118L)	2	2	2	2	2	2	2		
(COTE AR.CYLINDERE 1,5)		3	14510-MR1-000	TENDEUR COMP. CHAINE DE CAMES.	2	2	2	2	2	2	2		
CHAINE DE CAMES.....	2.5	4	14516-MG8-003	RESSORT DE TENDEUR DE CHAINE									
(COTE AR.CYLINDERE 3,3)				CAMES (NIPPON HATSUJO)	2	2	2	2	2	2	2		
(TYPE VT600CW 2,1)		5	14522-MV1-000	GUIDE DE CHAINE DE CAMES.....	2	2	2	2	2	2	2		
(COTE AR.CYLINDERE 3,1)													
TENDEUR COMP. CHAINE DE CAMES..	1.7	6	14623-MV1-000	PLAQUE DE FIXATION DE TENDEUR.	1	-	-	1	1	-	-		
(COTE AR.CYLINDERE 3,2)			14623-MBA-000	PLAQUE DE FIXATION DE TENDEUR.	-	1	1	-	-	1	1		
(TYPE VT600CW 1,3)		7	14624-MN8-910	PLAQUE B DE FIXATION DE									
(COTE AR.CYLINDERE 3,0)				TENDEUR	1	1	1	1	1	1	1		
GUIDE DE CHAINE DE CAMES.....	3.2	8	90021-MR1-770	BOULON SPECIAL, 6MM.....	4	4	4	4	4	4	4		
(COTE AR.CYLINDERE *4,5)		9	90086-MF5-000	BOULON DE BRIDE D'ASSEMBLAGE,									
(AJOUTER 1,1 POUR CHAQUE.)				7X13	4	-	-	4	4	-	-		
			90086-MZ8-H00	BOULON DE BRIDE SPECIAL, 7X13.	-	4	4	-	-	4	4		
		10	90441-MR1-770	RONDELLE D'ETANCHEITE.....	4	4	4	4	4	4	4		

Wartungspunkt	AP	Ref. Nr.	Teile-Nr.	Beschreibung	Erford.Menge VT600C V	W	X	DV	DW	DX	D2X	Serien-Nr.	Gebiets-Code
KETTENRAD, NOCKEN.....	1.5	1	14322-MZ8-B40	KETTENRAD, NOCKEN (40T).....	2	2	2	2	2	2	2		
(H.ZYLINDER SEITE 1,7)		2	14401-MN1-671	STEUERKETTE (BORG WARNER)									
(VT600CW-TYP 1,1)				(118L)	2	2	2	2	2	2	2		
(H.ZYLINDER SEITE 1,5)		3	14510-MR1-000	STEUERKETTENSPANNER KOMPL.....	2	2	2	2	2	2	2		
STEUERKETTE.....	2.5	4	14516-MG8-003	FEDER, STEUERKETTENSPANNER									
(H.ZYLINDER SEITE 3,3)				(NIPPON HATSUJO)	2	2	2	2	2	2	2		
(VT600CW-TYP 2,1)		5	14522-MV1-000	FUEHRUNG, STEUERKETTE.....	2	2	2	2	2	2	2		
(H.ZYLINDER SEITE 3,1)													
STEUERKETTENSPANNER KOMPL.....	1.7	6	14623-MV1-000	FESTSTELLPLATTE, SPANNER.....	1	-	-	1	1	-	-		
(H.ZYLINDER SEITE 3,2)			14623-MBA-000	FESTSTELLPLATTE, SPANNER.....	-	1	1	-	-	1	1		
(VT600CW-TYP 1,3)		7	14624-MN8-910	FESTSTELLPLATTE B, SPANNER....	1	1	1	1	1	1	1		
(H.ZYLINDER SEITE 3,0)		8	90021-MR1-770	SPEZIALSCHRAUBE, 6MM.....	4	4	4	4	4	4	4		
FUEHRUNG, STEUERKETTE.....	3.2	9	90086-MF5-000	AUSWERFERBOLZEN, FLANSCH, 7X13	4	-	-	4	4	-	-		
(H.ZYLINDER SEITE *4,5)			90086-MZ8-H00	SPEZIALFLANSCHRAUBE, 7X13.....	-	4	4	-	-	4	4		
(JEWEILS 1,1 DAZUZAEHLEN.)		10	90441-MR1-770	DICHTSCHEIBE.....	4	4	4	4	4	4	4		

Articulo de servicio THLL		No.de ref.	No.de pieza	Descripción	Cant.reqd. VT600C V	W	X	DV	DW	DX	D2X	No.de serie	Código de area
PINON DENTADO, LEVA.....	1.5	1	14322-MZ8-B40	PINON DENTADO, LEVA (40T).....	2	2	2	2	2	2	2		
(LADO TRAS.CILINDRO 1,7)		2	14401-MN1-671	CADENA DE LEVAS (BORG WARNER)									
(TYPO VT600CW 1,1)				(118L)	2	2	2	2	2	2	2		
(LADO TRAS.CILINDRO 1,5)		3	14510-MR1-000	COMP. DE TENSIONADOR, CADENA									
CADENA DE LEVAS.....	2.5			DE LEVA	2	2	2	2	2	2	2		
(LADO TRAS.CILINDRO 3,3)		4	14516-MG8-003	RESORTE, TENSIONADOR CADENA DE									
(TYPO VT600CW 2,1)				LEVA (NIPPON HATSUJO)	2	2	2	2	2	2	2		
(LADO TRAS.CILINDRO 3,1)		5	14522-MV1-000	GUIA, CADENA DE LEVA.....	2	2	2	2	2	2	2		
COMP. DE TENSIONADOR, CADENA													
DE LEVA.	1.7	6	14623-MV1-000	PLACA, FIJACION DE TENSIONADOR	1	-	-	1	1	-	-		
(LADO TRAS.CILINDRO 3,2)			14623-MBA-000	PLACA, FIJACION DE TENSIONADOR	-	1	1	-	-	1	1		
(TYPO VT600CW 1,3)		7	14624-MN8-910	PLACA B, AJUSTE TENSOR.....	1	1	1	1	1	1	1		
(LADO TRAS.CILINDRO 3,0)		8	90021-MR1-770	PERNO ESPECIAL, 6MM.....	4	4	4	4	4	4	4		
GUIA, CADENA DE LEVA.....	3.2	9	90086-MF5-000	PERNO, GOLPEO DE REBORDE, 7X13	4	-	-	4	4	-	-		
(LADO TRAS.CILINDRO *4,5)			90086-MZ8-H00	RERNO, REBORDE ESPECIAL, 7X13.	-	4	4	-	-	4	4		
(AGREGUE 1,1 DE CADA.)		10	90441-MR1-770	ARANDELA, DE SELLADO.....	4	4	4	4	4	4	4		

F 4

E-4

Cam chain/Tensioner

Chaîne de cames/Tendeur

Steuerkette/Spanner

Cadena de levas/Tensionador

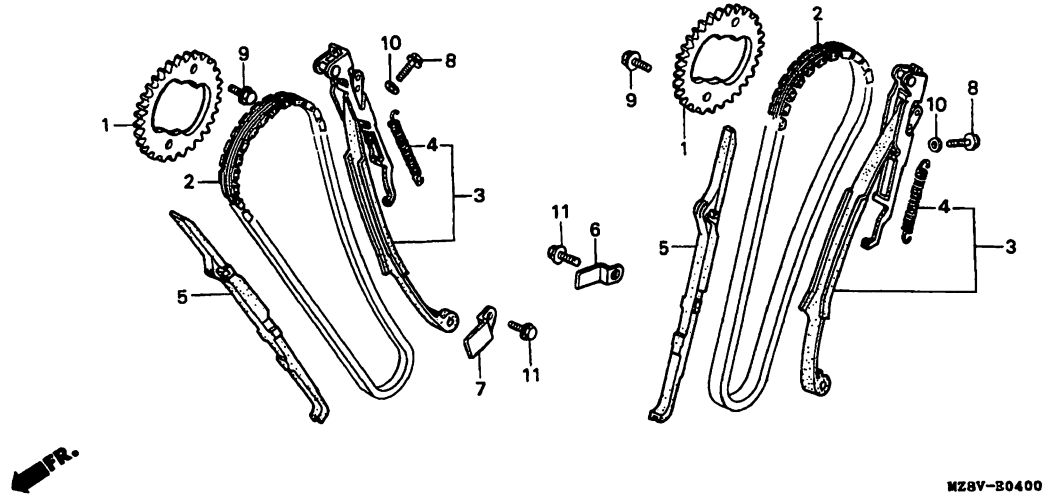

MZ8VE0400

Service item	F.R.T.	Ref. No.	Part No.	Description	Reqd.QTY VT600C V	W	X	DV	DW	DX	D2X	Serial No.	Area code
		11	95701-06016-00	BOLT, FLANGE, 6X16.....	2	2	2	2	2	2	2		

Item d'entretien	T.D.R.	N°de. réf.	N°de pièce	Description	Q'té néc. VT600C V	W	X	DV	DW	DX	D2X	N°de série	Code de zone
		11	95701-06016-00	BOULON DE BRIDE, 6X16.....	2	2	2	2	2	2	2		

Wartungspunkt	AP	Ref. Nr.	Teile-Nr.	Beschreibung	Erford.Menge VT600C V	W	X	DV	DW	DX	D2X	Serien-Nr.	Geblets-Code
		11	95701-06016-00	FLANSCHENSCHRAUBE, 6X16.....	2	2	2	2	2	2	2		

Articulo de servicio	THLL	No.de ref.	No.de pieza	Descripción	Cant.reqd. VT600C V	W	X	DV	DW	DX	D2X	No.de serie	Código de area
		11	95701-06016-00	PERNO DE REBORDE, 6X16.....	2	2	2	2	2	2	2		

2

F 5

E-5

Cylinder

Cylindre

Zylinder

Cilindro

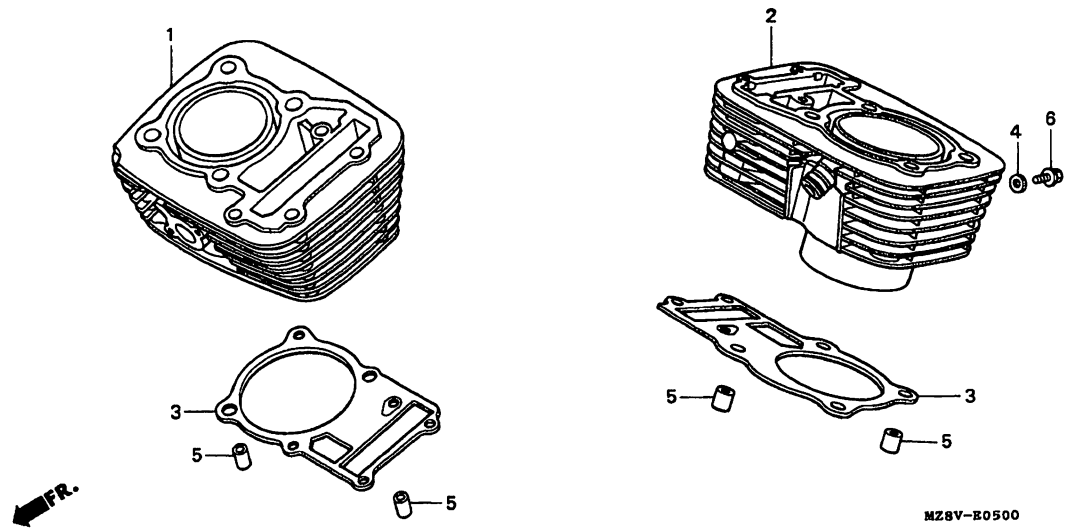

MZ8VE0500

Service item	F.R.T.
CYLINDER COMP., FR.....	3.7
CYLINDER COMP., RR.....	*5.1
GASKET, CYLINDER.....	3.5
(RR.CYLINDER SIDE 4.9)	

Ref. No.	Part No.	Description	Reqd.QTY VT600C V	W	X	DV	DW	DX	D2X	Serial No.	Area code
1	12100-MR1-830	CYLINDER COMP., FR.....	1	1	1	1	1	1	1	-------- --------	AR,CM,E,ED,F FI,G,SI,SP,SW U,2G,2PO
			-	1	1	-	-	-	-	-------- --------	2IT
	12100-MZ8-B50	CYLINDER COMP., FR.....	1	-	-	-	-	-	-	-------- --------	2IT
2	12110-MR1-830	CYLINDER COMP., RR.....	1	1	1	1	1	1	1		
3	12191-MV1-004	GASKET, CYLINDER.....	2	-	2	-	-	-	-	-------- --------	AR,E,ED,F,FI G,SI,SP,SW,U 2G,2IT,2PO
			2	-	-	2	2	-	-	-------- --------	CM
	12191-MBA-003	GASKET, CYLINDER (TEIKOKU)....	-	2	2	-	-	2	2		
4	90441-MR1-770	WASHER, SEALING.....	1	1	1	1	1	1	1		
5	94301-14200	PIN, DOWEL, 14X20.....	4	4	4	4	4	4	4		
6	95701-06010-00	BOLT, FLANGE, 6X10.....	1	1	1	1	1	1	1		

Item d'entretien	T.D.R.	N°de réf.	N°de pièce	Description	Q'té néc. VT600C V	W	X	DV	DW	DX	D2X	N°de série	Code de zone
CLINDRE COMP. AV.....	3.7	1	12100-MR1-830	CLINDRE COMP. AV.....	1	1	1	1	1	1	1	-------- --------	AR,CM,E,ED,F FI,G,SI,SP,SW U,2G,2PO
CYLINDRE COMP. AR.....	*5.1				-	1	1	-	-	-	-	-------- --------	2IT
JOINT DE CYLINDRE.....	3.5		12100-MZ8-B50	CLINDRE COMP. AV.....	1	-	-	-	-	-	-	-------- --------	2IT
(COTE AR.CYLINDERE 4,9)		2	12110-MR1-830	CYLINDRE COMP. AR.....	1	1	1	1	1	1	1		
		3	12191-MV1-004	JOINT DE CYLINDRE.....	2	-	2	-	-	-	-	-------- --------	AR,E,ED,F,FI G,SI,SP,SW,U 2G,2IT,2PO
					2	-	-	2	2	-	-	-------- --------	CM
			12191-MBA-003	JOINT DE CYLINDRE (TEIKOKU)...	-	2	2	-	-	2	2		
		4	90441-MR1-770	RONDELLE D'ETANCHEITE.....	1	1	1	1	1	1	1		
		5	94301-14200	GOUJON D'ASSEMBLAGE, 14X20....	4	4	4	4	4	4	4		
		6	95701-06010-00	BOULON DE BRIDE, 6X10.....	1	1	1	1	1	1	1		

Wartungspunkt	AP	Ref. Nr.	Teile-Nr.	Beschreibung	Erford.Menge VT600C V	W	X	DV	DW	DX	D2X	Serien-Nr.	Gebiets-Code
ZYLINDER KOMPL., V.....	3.7	1	12100-MR1-830	ZYLINDER KOMPL., V.....	1	1	1	1	1	1	1	-------- --------	AR,CM,E,ED,F FI,G,SI,SP,SW U,2G,2PO
ZYLINDER KOMPL., H.....	*5.1				-	1	1	-	-	-	-	-------- --------	2IT
DICHTUNG, ZYLINDER.....	3.5		12100-MZ8-B50	ZYLINDER KOMPL., V.....	1	-	-	-	-	-	-	-------- --------	2IT
(H.ZYLINDER SEITE 4,9)		2	12110-MR1-830	ZYLINDER KOMPL., H.....	1	1	1	1	1	1	1		
		3	12191-MV1-004	DICHTUNG, ZYLINDER.....	2	-	2	-	-	-	-	-------- --------	AR,E,ED,F,FI G,SI,SP,SW,U 2G,2IT,2PO
					2	-	-	2	2	-	-	-------- --------	CM
			12191-MBA-003	DICHTUNG, ZYLINDER (TEIKOKU)..	-	2	2	-	-	2	2		
		4	90441-MR1-770	DICHTSCHEIBE.....	1	1	1	1	1	1	1		
		5	94301-14200	PASSTIFT, 14X20.....	4	4	4	4	4	4	4		
		6	95701-06010-00	FLANSCHENSCHRAUBE, 6X10.....	1	1	1	1	1	1	1		

Articulo de servicio THLL		No.de ref.	No.de pieza	Descripción	Cant.reqd. VT600C V	W	X	DV	DW	DX	D2X	No.de serie	Código de area
CILINDRO COMP., DEL.....	3.7	1	12100-MR1-830	CILINDRO COMP., DEL.....	1	1	1	1	1	1	1	-------- --------	AR,CM,E,ED,F FI,G,SI,SP,SW U,2G,2PO
CILINDRO COMP., TRAS.....	*5.1				-	1	1	-	-	-	-	-------- --------	2IT
EMPACADURA, CILINDRO.....	3.5		12100-MZ8-B50	CILINDRO COMP., DEL.....	1	-	-	-	-	-	-	-------- --------	2IT
(LADO TRAS.CILINDRO 4,9)		2	12110-MR1-830	CILINDRO COMP., TRAS.....	1	1	1	1	1	1	1		
		3	12191-MV1-004	EMPACADURA, CILINDRO.....	2	-	2	-	-	-	-	-------- --------	AR,E,ED,F,FI G,SI,SP,SW,U 2G,2IT,2PO
					2	-	-	2	2	-	-	-------- --------	CM
			12191-MBA-003	EMPACADURA, CILINDRO (TEIKOKU)	-	2	2	-	-	2	2		
		4	90441-MR1-770	ARANDELA, DE SELLADO.....	1	1	1	1	1	1	1		
		5	94301-14200	ESPIGA, DOWEL, 14X20.....	4	4	4	4	4	4	4		
		6	95701-06010-00	PERNO DE REBORDE, 6X10.....	1	1	1	1	1	1	1		

F 6

E-6

Right crankcase cover

Couvercle de carter moteur droit

Rechter Kurbelgehäusedeckel

Cubierta de cárter de motor derecha

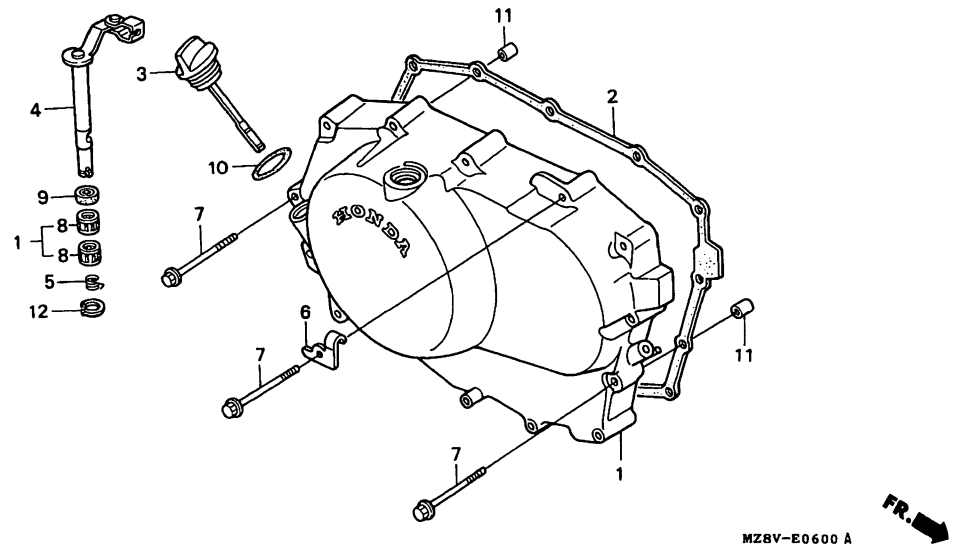

MZ8VE0600A

Service item	F.R.T.
COVER COMP., R. CRANKCASE.....	1.0
GASKET, R. COVER.....	0.8
LEVER COMP., CLUTCH.....	0.9
(INC. RELATIVE PART)	

Ref. No.	Part No.	Description	Reqd.QTY VT600C V	W	X	DV	DW	DX	D2X	Serial No.		Area code
1	11330-MR1-840	COVER COMP., R. CRANKCASE.....	1	-	-	-	-	-	-	--------	2909450	AR
			1	-	-	-	-	-	-	--------	2909500	CM,SI
			1	-	-	-	-	-	-	--------	2908848	E,ED,F,FI,G SP,U
			1	-	-	-	-	-	-	--------	--------	SW,2IT
			1	-	-	-	-	-	-	--------	6300360	2G,2PO
	11330-MR1-830	COVER COMP., R. CRANKCASE.....	-	-	-	1	-	-	-	--------	2908883	
	11330-MR1-841	COVER COMP., R. CRANKCASE.....	1	-	-	-	-	-	-	2909451	--------	AR
			1	-	-	-	-	-	-	2909501	--------	CM,SI
			1	-	-	-	-	-	-	2908849	--------	E,ED,F,FI,G SP,U
			1	-	-	-	-	-	-	6300361	--------	2G,2PO
			-	1	1	-	-	-	-			

Item d'entretien	T.D.R.	N°de réf.	N°de pièce	Description	Q'té néc. VT600C V	W	X	DV	DW	DX	D2X	N°de série	Code de zone
COUVERCLE COMP. CARTER MOTEUR		1	11330-MR1-840	COUVERCLE COMP. CARTER MOTEUR D.	1	-	-	-	-	-	-	-------- 2909450	AR
JOINT DE COUVERCLE D.....	0.8				1	-	-	-	-	-	-	-------- 2909500	CM,SI
LEVIER COMP. D'EMBRAYAGE.....	0.9				1	-	-	-	-	-	-	-------- 2908848	E,ED,F,FI,G SP,U
(PIECES RELATIVES Y COMPRISES)					1	-	-	-	-	-	-	-------- --------	SW,2IT
					1	-	-	-	-	-	-	-------- 6300360	2G,2PO
			11330-MR1-830	COUVERCLE COMP. CARTER MOTEUR D.	-	-	-	1	-	-	-	-------- 2908883	
			11330-MR1-841	COUVERCLE COMP. CARTER MOTEUR D.	1	-	-	-	-	-	-	2909451 --------	AR
					1	-	-	-	-	-	-	2909501 --------	CM,SI
					1	-	-	-	-	-	-	2908849 --------	E,ED,F,FI,G SP,U
					1	-	-	-	-	-	-	6300361 --------	2G,2PO
					-	1	1	-	-	-	-		

Wartungspunkt	AP	Ref. Nr.	Teile-Nr.	Beschreibung	Erford.Menge VT600C V	W	X	DV	DW	DX	D2X	Serien-Nr.	Gebiets-Code
KURBELGEHAEUSEDECKEL KOMPL.,		1	11330-MR1-840	KURBELGEHAEUSEDECKEL KOMPL., R.	1	-	-	-	-	-	-	-------- 2909450	AR
DICHTUNG, R. DECKEL.....	0.8				1	-	-	-	-	-	-	-------- 2909500	CM,SI
KUPPLUNGSHEBEL KOMPL.....	0.9				1	-	-	-	-	-	-	-------- 2908848	E,ED,F,FI,G SP,U
(EINSCHL. DAZUGEHOERIGER TEIL)					1	-	-	-	-	-	-	-------- --------	SW,2IT
					1	-	-	-	-	-	-	-------- 6300360	2G,2PO
			11330-MR1-830	KURBELGEHAEUSEDECKEL KOMPL., R.	-	-	-	1	-	-	-	-------- 2908883	
			11330-MR1-841	KURBELGEHAEUSEDECKEL KOMPL., R.	1	-	-	-	-	-	-	2909451 --------	AR
					1	-	-	-	-	-	-	2909501 --------	CM,SI
					1	-	-	-	-	-	-	2908849 --------	E,ED,F,FI,G SP,U
					1	-	-	-	-	-	-	6300361 --------	2G,2PO
					-	1	1	-	-	-	-		

Articulo de servicio THLL		No.de ref.	No.de pieza	Descripción	Cant.reqd. VT600C V	W	X	DV	DW	DX	D2X	No.de serie	Código de area
COMP. DE CUBIERTA, CARTER DER..	1.0	1	11330-MR1-840	COMP. DE CUBIERTA, CARTER DER.	1	-	-	-	-	-	-	-------- 2909450	AR
EMPACADURA, CUBIERTA DER.....	0.8				1	-	-	-	-	-	-	-------- 2909500	CM,SI
COMP. DE PALANCA, EMBRAGUE.....	0.9				1	-	-	-	-	-	-	-------- 2908848	E,ED,F,FI,G SP,U
(INCLUSIVE PIEZAS RELACIONDAS)					1	-	-	-	-	-	-	-------- --------	SW,2IT
					1	-	-	-	-	-	-	-------- 6300360	2G,2PO
			11330-MR1-830	COMP. DE CUBIERTA, CARTER DER.	-	-	-	1	-	-	-	-------- 2908883	
			11330-MR1-841	COMP. DE CUBIERTA, CARTER DER.	1	-	-	-	-	-	-	2909451 --------	AR
					1	-	-	-	-	-	-	2909501 --------	CM,SI
					1	-	-	-	-	-	-	2908849 --------	E,ED,F,FI,G SP,U
					1	-	-	-	-	-	-	6300361 --------	2G,2PO
					-	1	1	-	-	-	-		

F 7

E-6

Right crankcase cover

Couvercle de carter moteur droit

Rechter Kurbelgehäusedeckel

Cubierta de cárter de motor derecha

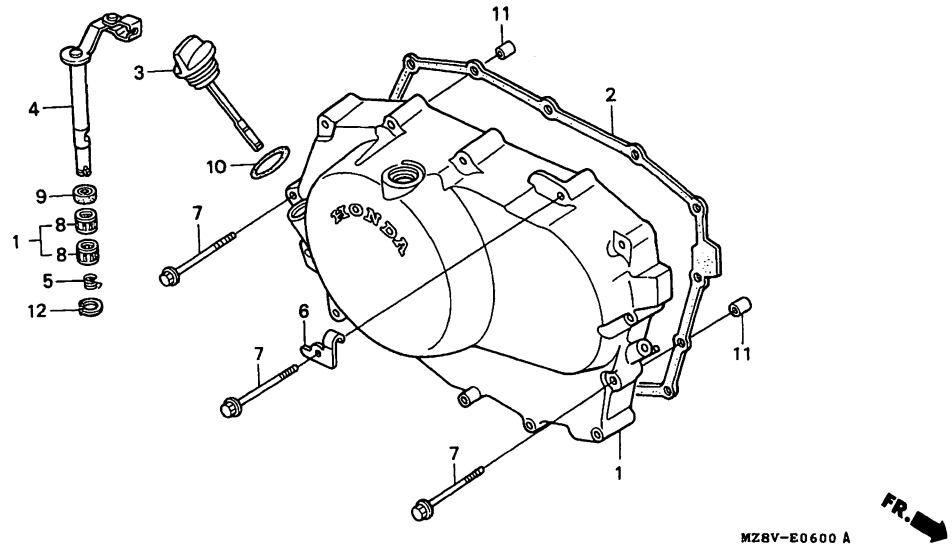

MZ8VE0600A

Service item	F.R.T.	Ref. No.	Part No.	Description	Reqd.QTY VT600C V	W	X	DV	DW	DX	D2X	Serial No.	Area code
		(1)	11330-MR1-831	COVER COMP., R. CRANKCASE.....	-	-	-	1	-	-	-	2908884	
					-	-	-	-	1	-	-		
			11330-MBS-000	COVER ASSY., R. CRANKCASE.....	-	-	-	-	-	1	1		
		2	11394-MV1-850	GASKET, R. COVER.....	1	-	-	1	1	-	-		
		3	15650-MR1-000	GAUGE COMP., OIL LEVEL.....	1	1	1	1	1	1	1		
		4	22810-MR1-770	LEVER COMP., CLUTCH.....	1	-	-	-	-	-	-		
			22810-MR1-760	LEVER COMP., CLUTCH.....	-	1	1	1	1	1	1		
		5	22815-413-000	SPRING, CLUTCH LEVER.....	1	1	1	1	1	1	1		
		6	22825-MZ8-B40	RECEIVER, CLUTCH WIRE.....	1	1	1	1	1	1	1		

Item d'entretien	T.D.R.	N°de réf.	N°de pièce	Description	Q'té néc. VT600C V	W	X	DV	DW	DX	D2X	N°de série	Code de zone
		(1)	11330-MR1-831	COUVERCLE COMP. CARTER MOTEUR D.	-	-	-	1	-	-	-	2908884	
					-	-	-	-	1	-	-		
			11330-MBS-000	ENS. COUVERCLE DE CARTER MOTEUR D.	-	-	-	-	-	1	1		
		2	11394-MV1-850	JOINT DE COUVERCLE D.....	1	-	-	1	1	-	-		
		3	15650-MR1-000	JAUGE COMP. NIVEAU D'HUILE....	1	1	1	1	1	1	1		
		4	22810-MR1-770	LEVIER COMP. D'EMBRAYAGE.....	1	-	-	-	-	-	-		
			22810-MR1-760	LEVIER COMP. D'EMBRAYAGE.....	-	1	1	1	1	1	1		
		5	22815-413-000	RESSORT DE LEVIER D'EMBRAYAGE.	1	1	1	1	1	1	1		
		6	22825-MZ8-B40	RECEPTEUR DE FIL D'EMBRAYAGE..	1	1	1	1	1	1	1		

Wartungspunkt	AP	Ref. Nr.	Teile-Nr.	Beschreibung	Erford.Menge VT600C V	W	X	DV	DW	DX	D2X	Serien-Nr.	Geblets-Code
		(1)	11330-MR1-831	KURBELGEHAEUSEDECKEL KOMPL., R.	-	-	-	1	-	-	-	2908884	
					-	-	-	-	1	-	-		
			11330-MBS-000	DECKEL KOMPL., R. KUBBEL-GEHAEUSE	-	-	-	-	-	1	1		
		2	11394-MV1-850	DICHTUNG, R. DECKEL.....	1	-	-	1	1	-	-		
		3	15650-MR1-000	OELMESSTAB KOMPL.....	1	1	1	1	1	1	1		
		4	22810-MR1-770	KUPPLUNGSHEBEL KOMPL.....	1	-	-	-	-	-	-		
			22810-MR1-760	KUPPLUNGSHEBEL KOMPL.....	-	1	1	1	1	1	1		
		5	22815-413-000	FEDER, KUPPLUNGSHEBEL.....	1	1	1	1	1	1	1		
		6	22825-MZ8-B40	EMPFAENGER, KUPPLUNGSKABEL....	1	1	1	1	1	1	1		

Articulo de servicio	THLL	No.de ref.	No.de pieza	Descripción	Cant.reqd. VT600C V	W	X	DV	DW	DX	D2X	No.de serie	Código de area
		(1)	11330-MR1-831	COMP. DE CUBIERTA, CARTER DER.	-	-	-	1	-	-	-	2908884	
					-	-	-	-	1	-	-		
			11330-MBS-000	ENS. DE CUBIERTA, CARTER DE MOTOR DER.	-	-	-	-	-	1	1		
		2	11394-MV1-850	EMPACADURA, CUBIERTA DER.....	1	-	-	1	1	-	-		
		3	15650-MR1-000	COMP. DE INDICADOR, NIVEL DE ACEITE	1	1	1	1	1	1	1		
		4	22810-MR1-770	COMP. DE PALANCA, EMBRAGUE....	1	-	-	-	-	-	-		
			22810-MR1-760	COMP. DE PALANCA, EMBRAGUE....	-	1	1	1	1	1	1		
		5	22815-413-000	RESORTE, PALANCA DE EMBRAGUE..	1	1	1	1	1	1	1		
		6	22825-MZ8-B40	RECEPTOR, CABLE EMBRAGUE.....	1	1	1	1	1	1	1		

F 8

E-6

Right crankcase cover

Couvercle de carter moteur droit

Rechter Kurbelgehäusedeckel

Cubierta de cárter de motor derecha

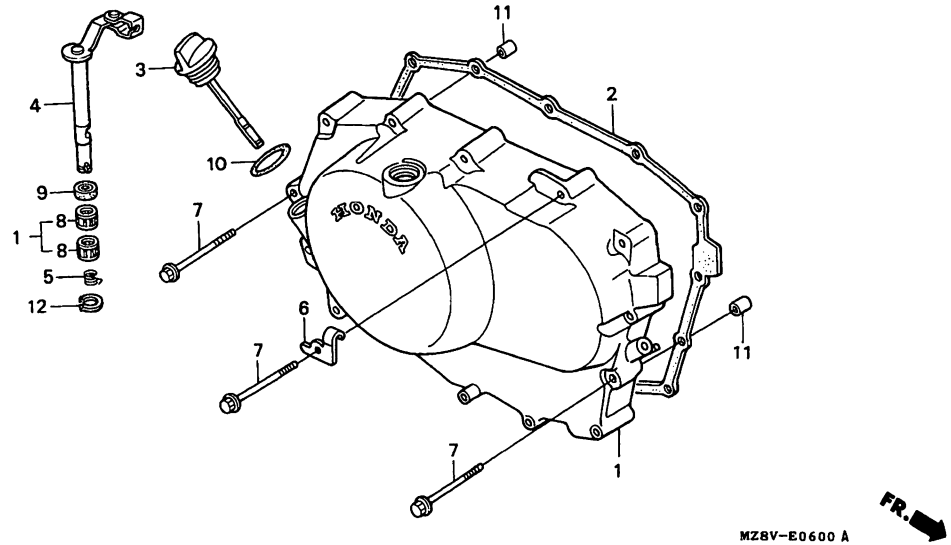

MZ8VE0600A

Service item	F.R.T.	Ref. No.	Part No.	Description	Reqd.QTY VT600C V	W	X	DV	DW	DX	D2X	Serial No.		Area code
		7	90003-MR1-000	BOLT, FLANGE, 6X35.....	14	-	-	-	-	-	-	--------	2910261	AR
					14	-	-	-	-	-	-	--------	2910341	CM,SI
					14	-	-	-	-	-	-	--------	2909534	E,ED,F,FI,G SP,U
					14	-	-	-	-	-	-	--------	--------	SW,2IT
					14	-	-	-	-	-	-	--------	6300425	2G,2PO
					-	-	-	14	-	-	-			
			90004-GHB-700	BOLT, FLANGE, 6X35 (NSHF).....	14	-	-	-	-	-	-	2910262	--------	AR
					14	-	-	-	-	-	-	2910342	--------	CM,SI
					14	-	-	-	-	-	-	2909535	--------	E,ED,F,FI,G SP,U
					14	-	-	-	-	-	-	6300426	--------	2G,2PO
					-	14	14	-	14	14	14			
		8	91053-719-005	BEARING, NEEDLE, 12X16X10 (NTN)	2	2	2	2	2	2	2			
		9	91204-KK0-003	OIL SEAL, 12X18X5 (ARAI).....	1	1	1	1	1	1	1			
		10	91301-250-000	O-RING, 21.5MM.....	1	1	1	1	1	1	1			

Item d'entretien	T.D.R.	N°de réf.	N°de pièce	Description	Q'té néc. VT600C V	W	X	DV	DW	DX	D2X	N°de série		Code de zone
		7	90003-MR1-000	BOULON DE BRIDE, 6X35.....	14	-	-	-	-	-	-	--------	2910261	AR
					14	-	-	-	-	-	-	--------	2910341	CM,SI
					14	-	-	-	-	-	-	--------	2909534	E,ED,F,FI,G SP,U
					14	-	-	-	-	-	-	--------	--------	SW,2IT
					14	-	-	-	-	-	-	--------	6300425	2G,2P0
					-	-	-	14	-	-	-			
			90004-GHB-700	BOULON DE BRIDE, 6X35(NSHF)...	14	-	-	-	-	-	-	2910262	--------	AR
					14	-	-	-	-	-	-	2910342	--------	CM,SI
					14	-	-	-	-	-	-	2909535	--------	E,ED,F,FI,G SP,U
					14	-	-	-	-	-	-	6300426	--------	2G,2P0
					-	14	14	-	14	14	14			
		8	91053-719-005	ROULEMENT A AIGUILLES, 12X16X10(NTN)	2	2	2	2	2	2	2			
		9	91204-KK0-003	JOINT D'ETANCHEITE D'HUILE, 12X18X5(ARAI)	1	1	1	1	1	1	1			
		10	91301-250-000	JOINT TORIQUE, 21.5MM.....	1	1	1	1	1	1	1			

Wartungspunkt	AP	Ref. Nr.	Teile-Nr.	Beschreibung	Erford.Menge VT600C V	W	X	DV	DW	DX	D2X	Serien-Nr.		Gebiets-Code
		7	90003-MR1-000	FLANSCHENSCHRAUBE, 6X35.....	14	-	-	-	-	-	-	--------	2910261	AR
					14	-	-	-	-	-	-	--------	2910341	CM,SI
					14	-	-	-	-	-	-	--------	2909534	E,ED,F,FI,G SP,U
					14	-	-	-	-	-	-	--------	--------	SW,2IT
					14	-	-	-	-	-	-	--------	6300425	2G,2P0
					-	-	-	14	-	-	-			
			90004-GHB-700	FLANSCHENSCHRAUBE, 6X35(NSHF).	14	-	-	-	-	-	-	2910262	--------	AR
					14	-	-	-	-	-	-	2910342	--------	CM,SI
					14	-	-	-	-	-	-	2909535	--------	E,ED,F,FI,G SP,U
					14	-	-	-	-	-	-	6300426	--------	2G,2P0
					-	14	14	-	14	14	14			
		8	91053-719-005	NADELLAGER, 12X16X10(NTN).....	2	2	2	2	2	2	2			
		9	91204-KK0-003	SIMMERRING, 12X18X5(ARAI).....	1	1	1	1	1	1	1			
		10	91301-250-000	O-RING, 21.5MM.....	1	1	1	1	1	1	1			

Articulo de servicio THLL	No.de ref.	No.de pieza	Descripción	Cant.reqd. VT600C V	W	X	DV	DW	DX	D2X	No.de serie		Código de area
	7	90003-MR1-000	PERNO DE REBORDE, 6X35.....	14	-	-	-	-	-	-	--------	2910261	AR
				14	-	-	-	-	-	-	--------	2910341	CM,SI
				14	-	-	-	-	-	-	--------	2909534	E,ED,F,FI,G SP,U
				14	-	-	-	-	-	-	--------	--------	SW,2IT
				14	-	-	-	-	-	-	--------	6300425	2G,2P0
				-	-	-	14	-	-	-			
		90004-GHB-700	PERNO DE REBORDE, 6X35(NSHF)..	14	-	-	-	-	-	-	2910262	--------	AR
				14	-	-	-	-	-	-	2910342	--------	CM,SI
				14	-	-	-	-	-	-	2909535	--------	E,ED,F,FI,G SP,U
				14	-	-	-	-	-	-	6300426	--------	2G,2P0
				-	14	14	-	14	14	14			
	8	91053-719-005	COJINETE DE AGUJAS, 12X16X10 (NTN)	2	2	2	2	2	2	2			
	9	91204-KK0-003	SELLO DE ACEITE, 12X18X5(ARAI)	1	1	1	1	1	1	1			
	10	91301-250-000	ANILLO O, 21.5MM.....	1	1	1	1	1	1	1			

2

F 9

E-6

Right crankcase cover

Couvercle de carter moteur droit

Rechter Kurbelgehäusedeckel

Cubierta de cárter de motor derecha

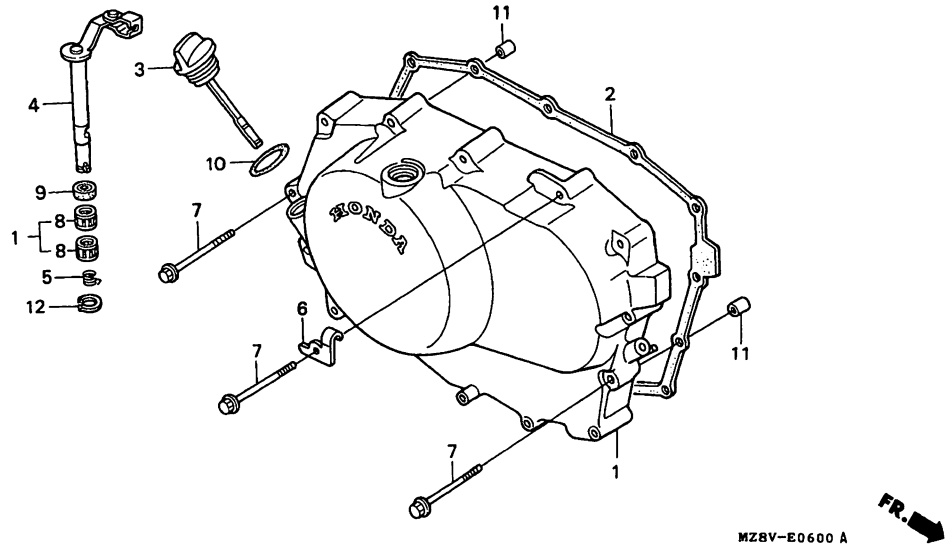

MZ8VE0600A

Service item	F.R.T.	Ref. No.	Part No.	Description	Reqd.QTY VT600C V	W	X	DV	DW	DX	D2X	Serial No.	Area code
		11	94301-08140	PIN, DOWEL, 8X14.....	2	2	2	2	2	2	2		
		12	94510-10000	CIRCLIP, EXTERNAL, 10MM.....	1	1	1	1	1	1	1		

Item d'entretien T.D.R.	N°de. réf.	N°de pièce	Description	Q'té néc. VT600C V	W	X	DV	DW	DX	D2X	N°de série	Code de zone
	11	94301-08140	GOUJON D'ASSEMBLAGE, 8X14.....	2	2	2	2	2	2	2		
	12	94510-10000	CIRCLIP EXTERIEUR, 10MM.....	1	1	1	1	1	1	1		

Wartungspunkt AP	Ref. Nr.	Teile-Nr.	Beschreibung	Erford.Menge VT600C V	W	X	DV	DW	DX	D2X	Serien-Nr.	Gebiets-Code
	11	94301-08140	PASSTIFT, 8X14.....	2	2	2	2	2	2	2		
	12	94510-10000	AUSSENSPRENGRING, 10MM.....	1	1	1	1	1	1	1		

Articulo de servicio THLL	No.de ref.	No.de pieza	Descripción	Cant.reqd. VT600C V	W	X	DV	DW	DX	D2X	No.de serie	Código de area
	11	94301-08140	ESPIGA, DOWEL, 8X14.....	2	2	2	2	2	2	2		
	12	94510-10000	GRAPA CIRCULAR EXTERNA, 10MM..	1	1	1	1	1	1	1		

F 10

E - 7

Clutch

Embrayage

Kupplung

Embrague

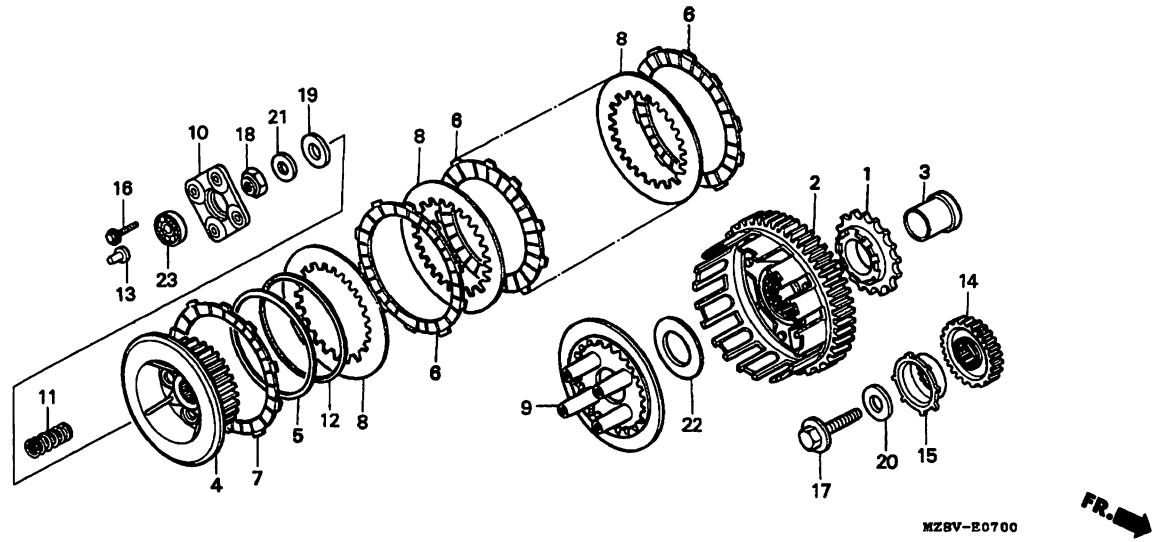

MZ8VE0700

Service item	F.R.T.	Ref. No.	Part No.	Description	Reqd.QTY VT600C V	W	X	DV	DW	DX	D2X	Serial No.	Area code
SPROCKET, OIL PUMP DRIVE.....	1.1	1	15131-MR1-000	SPROCKET, OIL PUMP DRIVE (31T)	1	-	-	1	-	-	-		
.OUTER COMP., CLUTCH													
.CENTER, CLUTCH			15131-MR1-003	SPROCKET, OIL PUMP DRIVE (31T)	-	1	1	-	1	1	1		
.DISK, CLUTCH FRICTION													
(INC. RELATIVE PART)		2	22100-MS6-920	OUTER COMP., CLUTCH.....	1	-	-	1	1	-	-		
(SAME TIME FOR TWO			22100-MZ8-H00	OUTER COMP., CLUTCH.....	-	1	1	-	-	1	1		
UNITS OR MORE)		3	22116-MF5-000	COLLAR, PRIMARY DRIVEN.....	1	1	1	1	1	1	1		
.PLATE, CLUTCH PRESSURE		4	22120-MZ8-B40	CENTER, CLUTCH.....	1	1	1	1	1	1	1		
PLATE, CLUTCH LIFTER.....	0.9	5	22125-435-000	SEAT, JUDDER SPRING.....	1	1	1	1	1	1	1		
.SPRING, CLUTCH													
(SAME TIME FOR TWO		6	22201-MS6-620	DISK, CLUTCH FRICTION.....	6	-	-	6	6	-	-		
UNITS OR MORE)			22201-MAL-600	DISK, CLUTCH FRICTION.....	-	6	6	-	-	6	6		
.PLATE, PULSER		7	22201-302-010	DISK, CLUTCH FRICTION.....	1	-	-	1	1	-	-		
.BEARING, RADIAL BALL, 6001			22202-MAE-000	DISK B, CLUTCH FRICTION.....	-	1	1	-	-	1	1		
ROD, CLUTCH LIFTER.....	0.8	8	22321-MM9-000	PLATE, CLUTCH.....	6	6	6	6	6	6	6		
GEAR, PRIMARY DRIVE.....	1.2	9	22350-MS6-921	PLATE, CLUTCH PRESSURE.....	1	1	1	1	1	1	1		

Item d'entretien	T.D.R.	N°de réf.	N°de pièce	Description	Q'té néc. VT600C V	W	X	DV	DW	DX	D2X	N°de série	Code de zone
PIGNON DE COMMANDE DE POMPE A HUILE.	1.1	1	15131-MR1-000	PIGNON DE COMMANDE DE POMPE A HUILE (31T)	1	-	-	1	-	-	-		
.VOLANT COMP. EMBRAYAGE			15131-MR1-003	PIGNON DE COMMANDE DE POMPE A HUILE (31T)	-	1	1	-	1	1	1		
.CENTRAGE D'EMBRAYAGE													
.DISQUE DE FRICTION D'EMBRAYAGE		2	22100-MS6-920	VOLANT COMP. EMBRAYAGE.....	1	-	-	1	1	-	-		
(PIECES RELATIVES Y COMPRISES)			22100-MZ8-H00	VOLANT COMP. EMBRAYAGE.....	-	1	1	-	-	1	1		
(MEME TEMPS POUR DEUX		3	22116-MF5-000	COLLIER MENE PRIMAIRE.....	1	1	1	1	1	1	1		
UNITES OU PLUS)		4	22120-MZ8-B40	CENTRAGE D'EMBRAYAGE.....	1	1	1	1	1	1	1		
.DISQUE DE PRESSION D'EMBRAYAGE		5	22125-435-000	SIEGE DE RESSORT DE JUDDER....	1	1	1	1	1	1	1		
PLATEAU DE COMMANDE D'EMBRAYAGE.	0.9	6	22201-MS6-620	DISQUE DE FRICTION D'EMBRAYAGE	6	-	-	6	6	-	-		
.RESSORT D'EMBRAYAGE			22201-MAL-600	DISQUE DE FRICTION D'EMBRAYAGE	-	6	6	-	-	6	6		
(MEME TEMPS POUR DEUX		7	22201-302-010	DISQUE DE FRICTION D'EMBRAYAGE	1	-	-	1	1	-	-		
UNITES OU PLUS)			22202-MAE-000	DISQUE B DE FRICTION D'EMBRAYAGE	-	1	1	-	-	1	1		
.PLAQUE DE GENERATEUR													
.ROULEMENT A BILLES RADIAL, 6001		8	22321-MM9-000	PLAQUE D'EMBRAYAGE.....	6	6	6	6	6	6	6		
		9	22350-MS6-921	DISQUE DE PRESSION D'EMBRAYAGE	1	1	1	1	1	1	1		
TIGE DE COMMANDE D'EMBRAYAGE...	0.8												

Wartungspunkt	AP	Ref. Nr.	Teile-Nr.	Beschreibung	Erford.Menge VT600C V	W	X	DV	DW	DX	D2X	Serien-Nr.	Gebiets-Code
ANTRIEBSKETTENRAD, OELPUMPE....	1.1	1	15131-MR1-000	ANTRIEBSKETTENRAD, OELPUMPE (31T)	1	-	-	1	-	-	-		
.KUPPLUNGSKORB KOMPL.													
.KUPPLUNGSNABE			15131-MR1-003	ANTRIEBSKETTENRAD, OELPUMPE (31T)	-	1	1	-	1	1	1		
.RIEBSCHEIBE, KUPPLUNG													
(EINSCHL. DAZUGEHOERIGER TEIL)		2	22100-MS6-920	KUPPLUNGSKORB KOMPL.....	1	-	-	1	1	-	-		
(GLEICHE ZEIT FUR BEIDE			22100-MZ8-H00	KUPPLUNGSKORB KOMPL.....	-	1	1	-	-	1	1		
ODER MEHR EINHEITEN)		3	22116-MF5-000	ABTRIEBSHUELSE, PRIMAER.....	1	1	1	1	1	1	1		
.DRUECKPLATTE, KUPPLUNG		4	22120-MZ8-B40	KUPPLUNGSNABE.....	1	1	1	1	1	1	1		
PLATTE, KUPPLUNGSHEBER.....	0.9	5	22125-435-000	FEDERSITZ, VIBRIEREN.....	1	1	1	1	1	1	1		
.KUPPLUNGSFEDER													
(GLEICHE ZEIT FUR BEIDE		6	22201-MS6-620	RIEBSCHEIBE, KUPPLUNG.....	6	-	-	6	6	-	-		
ODER MEHR EINHEITEN)			22201-MAL-600	RIEBSCHEIBE, KUPPLUNG.....	-	6	6	-	-	6	6		
.PLATTE, IMPULSGEBER		7	22201-302-010	RIEBSCHEIBE, KUPPLUNG.....	1	-	-	1	1	-	-		
.RADIALKUGELLAGER, 6001			22202-MAE-000	REIBSCHEIBE B, KUPPLUNG.....	-	1	1	-	-	1	1		
STANGE, KUPPLUNGSHEBER.....	0.8	8	22321-MM9-000	KUPPLUNGSPLATTE.....	6	6	6	6	6	6	6		
PRIMAERANTRIEBSZAHNRAD.....	1.2	9	22350-MS6-921	DRUECKPLATTE, KUPPLUNG.....	1	1	1	1	1	1	1		

Articulo de servicio THLL		No.de ref.	No.de pieza	Descripción	Cant.reqd. VT600C V	W	X	DV	DW	DX	D2X	No.de serie	Código de area
PINON DENTADO, BOMBA DE ACEITE.	1.1	1	15131-MR1-000	PINON DENTADO, BOMBA DE ACEITE (31T)	1	-	-	1	-	-	-		
.COMP. DE EXTERIOR DE EMBRAGUE													
.CENTRO, EMBRAGUE			15131-MR1-003	PINON DENTADO, BOMBA DE ACEITE (31T)	-	1	1	-	1	1	1		
.DISCO DE FRICCION, EMBRAGUE													
(INCLUSIVE PIEZAS RELACIONDAS)		2	22100-MS6-920	COMP. DE EXTERIOR DE EMBRAGUE.	1	-	-	1	1	-	-		
(EL MISMO TIEMPO PARA			22100-MZ8-H00	COMP. DE EXTERIOR DE EMBRAGUE.	-	1	1	-	-	1	1		
DOS UNIDADES O MAS)		3	22116-MF5-000	COLLAR, ENGRANAJE IMPULSADO PRIMARIO	1	1	1	1	1	1	1		
.PLACA DE PRESION, EMBRAGUE													
PLACA, LEVANTA-EMBRAGUE.....	0.9	4	22120-MZ8-B40	CENTRO, EMBRAGUE.....	1	1	1	1	1	1	1		
.RESORTE DE EMBRAGUE		5	22125-435-000	ASIENTO, RESORTE DE JUDDER....	1	1	1	1	1	1	1		
(EL MISMO TIEMPO PARA													
DOS UNIDADES O MAS)		6	22201-MS6-620	DISCO DE FRICCION, EMBRAGUE...	6	-	-	6	6	-	-		
.PLACA, IMPULSOR			22201-MAL-600	DISCO DE FRICCION, EMBRAGUE...	-	6	6	-	-	6	6		
.COJINETE DE BOLAS RADIAL, 6001		7	22201-302-010	DISCO DE FRICCION, EMBRAGUE...	1	-	-	1	1	-	-		
VARILLA, LEVANTA-EMBRAGUE.....	0.8		22202-MAE-000	DISCO DE FRICCION B, EMBRAGUE.	-	1	1	-	-	1	1		
ENGRANAJE, MANDO PRIMARIO.....	1.2	8	22321-MM9-000	PLACA, EMBRAGUE.....	6	6	6	6	6	6	6		
		9	22350-MS6-921	PLACA DE PRESION, EMBRAGUE....	1	1	1	1	1	1	1		

F 11

E - 7

Clutch

Embrayage

Kupplung

Embrague

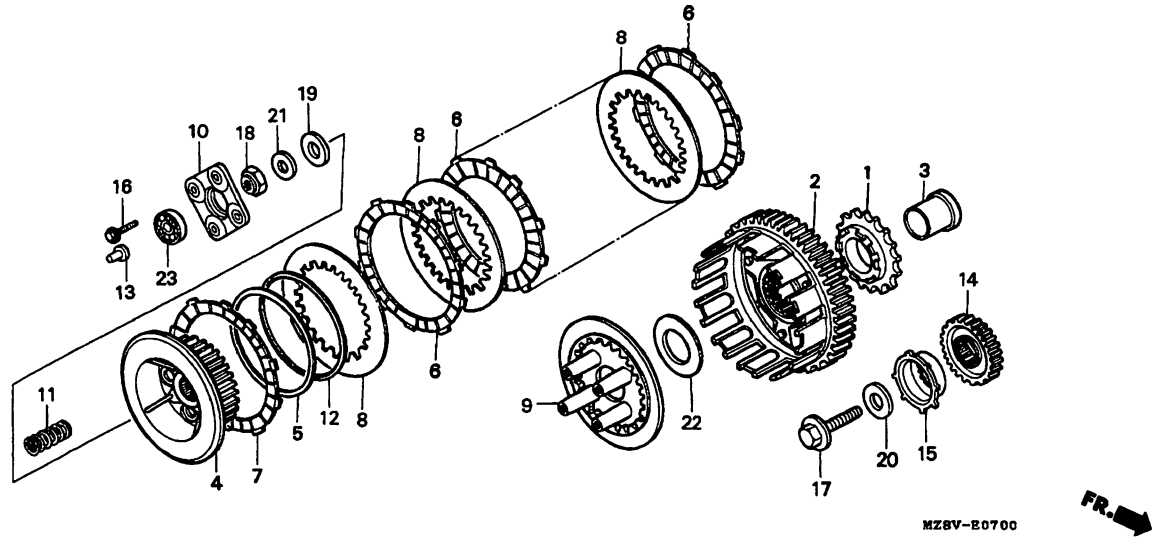

MZ8VE0700

Service item	F.R.T.	Ref. No.	Part No.	Description	Reqd.QTY VT600C V	W	X	DV	DW	DX	D2X	Serial No.	Area code
		10	22361-MR1-000	PLATE, CLUTCH LIFTER.....	1	1	1	1	1	1	1		
		11	22401-MM9-000	SPRING, CLUTCH.....	4	4	4	4	4	4	4		
		12	22402-435-000	SPRING, JUDDER.....	1	1	1	1	1	1	1		
		13	22847-415-000	ROD, CLUTCH LIFTER.....	1	-	-	1	1	-	-		
			22847-MZ8-H00	ROD, CLUTCH LIFTER.....	-	1	1	-	-	1	1		
		14	23103-MR1-010	GEAR, PRIMARY DRIVE (36T).....	1	1	1	1	1	1	1		
		15	30211-MR1-000	PLATE, PULSER.....	1	-	-	1	1	-	-		
			30211-MZ8-H00	ROTOR, PULSE.....	-	1	1	-	-	1	1		
		16	90007-MR1-000	BOLT, FLANGE SPECIAL, 6X30....	4	4	4	4	4	4	4		
		17	90013-415-000	BOLT, UBS, 12X28.....	1	1	1	1	1	1	1		
		18	90236-HA0-000	NUT, LOCK, 18MM.....	1	1	1	1	1	1	1		
		19	90401-MZ8-B40	WASHER, 18MM.....	1	1	1	1	1	1	1		
		20	90402-PC6-000	WASHER, 12.5X34X5.....	1	1	1	1	1	1	1		

Item d'entretien T.D.R.	N°de réf.	N°de pièce	Description	Q'té néc. VT600C V	W	X	DV	DW	DX	D2X	N°de série	Code de zone
	10	22361-MR1-000	PLATEAU DE COMMANDE D'EMBRAYAGE	1	1	1	1	1	1	1		
	11	22401-MM9-000	RESSORT D'EMBRAYAGE.....	4	4	4	4	4	4	4		
	12	22402-435-000	RESSORT DE JUDDER.....	1	1	1	1	1	1	1		
	13	22847-415-000	TIGE DE COMMANDE D'EMBRAYAGE..	1	-	-	1	1	-	-		
		22847-MZ8-H00	TIGE DE COMMANDE D'EMBRAYAGE..	-	1	1	-	-	1	1		
	14	23103-MR1-010	PIGNON DE COMMANDE PRIMAIRE (36T)	1	1	1	1	1	1	1		
	15	30211-MR1-000	PLAQUE DE GENERATEUR.....	1	-	-	1	1	-	-		
		30211-MZ8-H00	ROTOR D'IMPULSION.....	-	1	1	-	-	1	1		
	16	90007-MR1-000	BOULON DE BRIDE SPECIAL, 6X30.	4	4	4	4	4	4	4		
	17	90013-415-000	BOULON UBS, 12X28.....	1	1	1	1	1	1	1		
	18	90236-HA0-000	ECROU BLOCAGE, 18MM.....	1	1	1	1	1	1	1		
	19	90401-MZ8-B40	RONDELLE, 18MM.....	1	1	1	1	1	1	1		
	20	90402-PC6-000	RONDELLE, 12.5X34X5.....	1	1	1	1	1	1	1		

Wartungspunkt AP	Ref. Nr.	Teile-Nr.	Beschreibung	Erford.Menge VT600C V	W	X	DV	DW	DX	D2X	Serien-Nr.	Geblets-Code
	10	22361-MR1-000	PLATTE, KUPPLUNGSHEBER.....	1	1	1	1	1	1	1		
	11	22401-MM9-000	KUPPLUNGSFEDER.....	4	4	4	4	4	4	4		
	12	22402-435-000	VIBRIERENFEDER.....	1	1	1	1	1	1	1		
	13	22847-415-000	STANGE, KUPPLUNGSHEBER.....	1	-	-	1	1	-	-		
		22847-MZ8-H00	STANGE, KUPPLUNGSHEBER.....	-	1	1	-	-	1	1		
	14	23103-MR1-010	PRIMAERANTRIEBSZAHNRAD (36T)..	1	1	1	1	1	1	1		
	15	30211-MR1-000	PLATTE, IMPULSGEBER.....	1	-	-	1	1	-	-		
		30211-MZ8-H00	ROTOR, IMPULSGEBER.....	-	1	1	-	-	1	1		
	16	90007-MR1-000	SPEZIALFLANSCHRAUBE, 6X30.....	4	4	4	4	4	4	4		
	17	90013-415-000	BUNDSCHRAUBE, 12X28.....	1	1	1	1	1	1	1		
	18	90236-HA0-000	GEGENMUTTER, 18MM.....	1	1	1	1	1	1	1		
	19	90401-MZ8-B40	SCHEIBE, 18MM.....	1	1	1	1	1	1	1		
	20	90402-PC6-000	SCHEIBE, 12.5X34X5.....	1	1	1	1	1	1	1		

Articulo de servicio THLL	No.de ref.	No.de pieza	Descripción	Cant.reqd. VT600C V	W	X	DV	DW	DX	D2X	No.de serie	Código de area
	10	22361-MR1-000	PLACA, LEVANTA-EMBRAGUE.....	1	1	1	1	1	1	1		
	11	22401-MM9-000	RESORTE DE EMBRAGUE.....	4	4	4	4	4	4	4		
	12	22402-435-000	RESORTE, JUDDER.....	1	1	1	1	1	1	1		
	13	22847-415-000	VARILLA, LEVANTA-EMBRAGUE.....	1	-	-	1	1	-	-		
		22847-MZ8-H00	VARILLA, LEVANTA-EMBRAGUE.....	-	1	1	-	-	1	1		
	14	23103-MR1-010	ENGRANAJE, MANDO PRIMARIO (36T)	1	1	1	1	1	1	1		
	15	30211-MR1-000	PLACA, IMPULSOR.....	1	-	-	1	1	-	-		
		30211-MZ8-H00	ROTOR DE IMPULSION.....	-	1	1	-	-	1	1		
	16	90007-MR1-000	RERNO, REBORDE ESPECIAL, 6X30.	4	4	4	4	4	4	4		
	17	90013-415-000	PERNO, U.B.S., 12X28.....	1	1	1	1	1	1	1		
	18	90236-HA0-000	TUERCA DE CIERRE, 18MM.....	1	1	1	1	1	1	1		
	19	90401-MZ8-B40	ARANDELA, 18MM.....	1	1	1	1	1	1	1		
	20	90402-PC6-000	ARANDELA, 12.5X34X5.....	1	1	1	1	1	1	1		

F 12

E-7

Clutch

Embrayage

Kupplung

Embrague

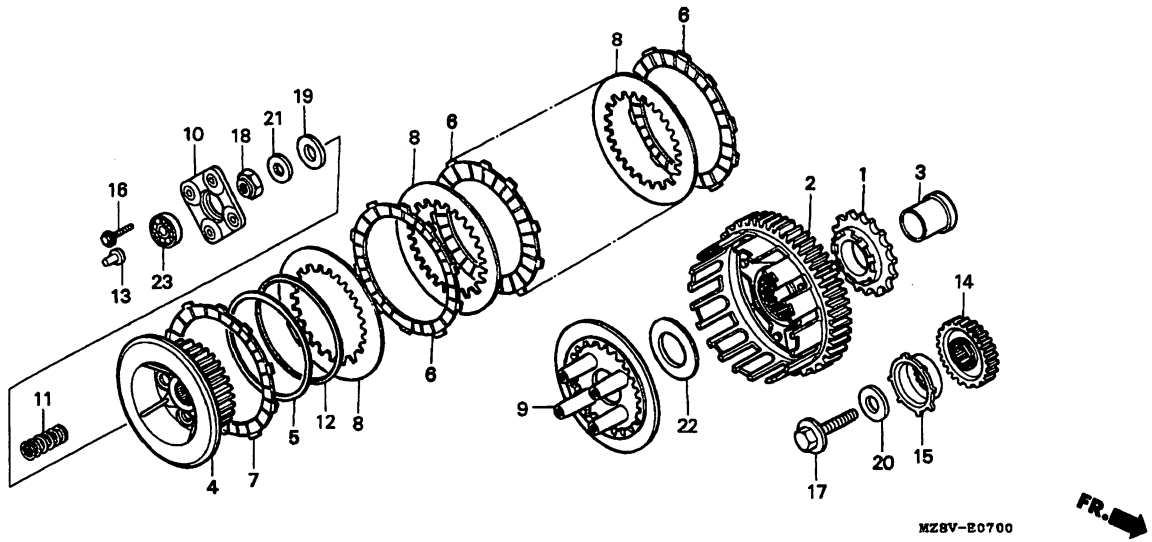

MZ8VE0700

Service item	F.R.T.	Ref. No.	Part No.	Description	Reqd.QTY VT600C V	W	X	DV	DW	DX	D2X	Serial No.	Area code
		21	90432-428-000	WASHER, LOCK.....	1	1	1	1	1	1	1		
		22	90452-471-000	WASHER, THRUST, 22MM.....	1	1	1	1	1	1	1		
		23	96100-60010-00	BEARING, RADIAL BALL, 6001....	1	1	1	1	1	1	1		

Item d'entretien	T.D.R.	N°de. réf.	N°de pièce	Description	Q'té néc. VT600C V	W	X	DV	DW	DX	D2X	N°de série	Code de zone
		21	90432-428-000	RONDELLE BLOCAGE.....	1	1	1	1	1	1	1		
		22	90452-471-000	RONDELLE DE BUTEE, 22MM.....	1	1	1	1	1	1	1		
		23	96100-60010-00	ROULEMENT A BILLES RADIAL, 6001	1	1	1	1	1	1	1		

Wartungspunkt	AP	Ref. Nr.	Teile-Nr.	Beschreibung	Erford.Menge VT600C V	W	X	DV	DW	DX	D2X	Serien-Nr.	Gebiets-Code
		21	90432-428-000	SICHERUNGSSCHEIBE.....	1	1	1	1	1	1	1		
		22	90452-471-000	DRUCKSCHEIBE, 22MM.....	1	1	1	1	1	1	1		
		23	96100-60010-00	RADIALKUGELLAGER, 6001.....	1	1	1	1	1	1	1		

Articulo de servicio	THLL	No.de ref.	No.de pieza	Descripción	Cant.reqd. VT600C V	W	X	DV	DW	DX	D2X	No.de serie	Código de area
		21	90432-428-000	ARANDELA DE CIERRE.....	1	1	1	1	1	1	1		
		22	90452-471-000	ARANDELA DE EMPUJE, 22MM.....	1	1	1	1	1	1	1		
		23	96100-60010-00	COJINETE DE BOLAS RADIAL, 6001	1	1	1	1	1	1	1		

F 13

E-8

Pulse generator/
Starting clutch

Générateur
d'impulsions/
Embrayage de démarrage
Impulsgeber/
Anlasserkupplung

Generador deimpulso/
Embrague de arranque

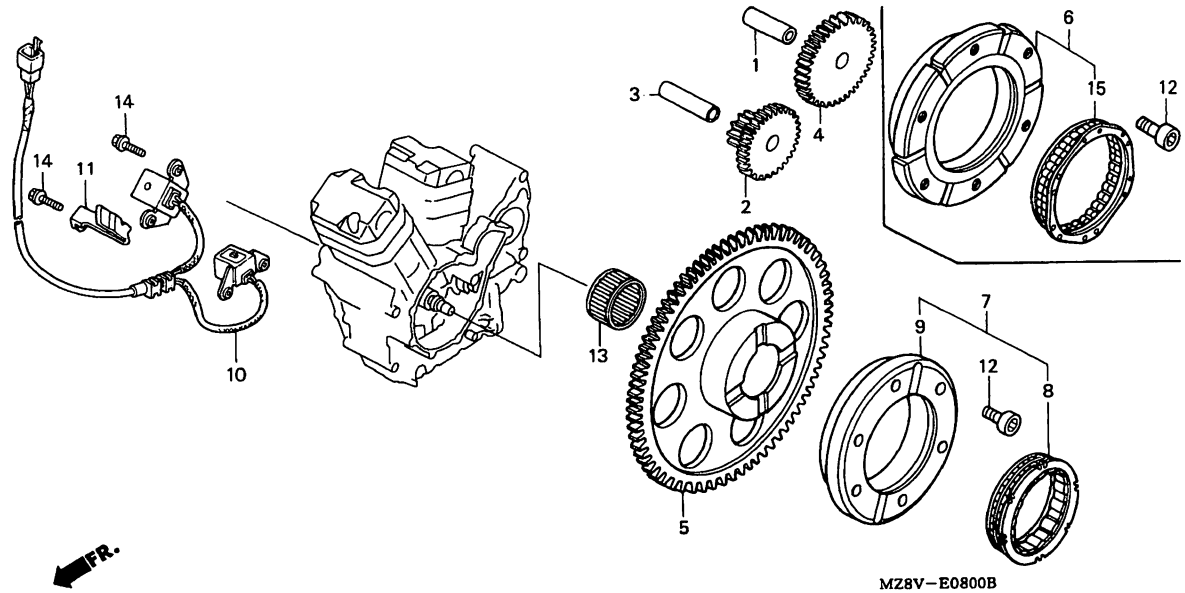

Service item	F.R.T.
GEAR, STARTER REDUCTION.....	0.7
.GEAR, STARTER	
GEAR COMP., STARTER DRIVEN.....	0.9
OUTER COMP., STARTING CLUTCH...	1.0
.CLUTCH, ONE WAY	
.OUTER, STARTING CLUTCH	
IGNITION PULSE GENERATOR ASSY..	1.3

Ref. No.	Part No.	Description	Reqd.QTY VT600C V	W	X	DV	DW	DX	D2X	Serial No.	Area code
1	13111-122-000	PIN, PISTON, 10X33.....	1	1	1	1	1	1	1		
2	28101-MS8-000	GEAR, STARTER REDUCTION (38/12T)	1	1	1	1	1	1	1		
3	28102-ME9-000	PIN, 10X44.....	1	1	1	1	1	1	1		
4	28106-ME9-010	GEAR, STARTER (51T).....	1	1	1	1	1	1	1		
5	28110-MM9-000	GEAR COMP., STARTER DRIVEN (75T)	1	1	1	1	1	1	1		
6	28125-MBA-003	OUTER ASSY., STARTING CLUTCH (FUJI)	-	1	1	-	-	1	1		
7	28125-MM9-014	OUTER COMP., STARTING CLUTCH..	1	-	-	1	1	-	-		
8	28126-MK5-004	CLUTCH, ONE WAY.....	1	-	-	1	1	-	-		
9	28128-MM9-014	OUTER, STARTING CLUTCH.....	1	-	-	1	1	-	-		
10	30300-MR1-003	IGNITION PULSE GENERATOR ASSY. (TOYO)	1	1	1	1	1	1	1		

Item d'entretien	T.D.R.	N°de réf.	N°de pièce	Description	Q'té néc. VT600C V	W	X	DV	DW	DX	D2X	N°de série	Code de zone
PIGNON DE REDUCTION DE DEMARREUR.	0.7	1	13111-122-000	AXE DE PISTON, 10X33.....	1	1	1	1	1	1	1		
.PIGNON DE DEMARREUR		2	28101-MS8-000	PIGNON DE REDUCTION DE DEMARREUR (38/12T)	1	1	1	1	1	1	1		
PIGNON COMP. MENNE DE DEMARREUR.	0.9	3	28102-ME9-000	GOUPILLE, 10X44.....	1	1	1	1	1	1	1		
VOLANT COMP. EMBRAYAGE DEMARRAGE.	1.0	4	28106-ME9-010	PIGNON DE DEMARREUR (51T).....	1	1	1	1	1	1	1		
.EMBRAYAGE D'UNE DIRECTION		5	28110-MM9-000	PIGNON COMP. MENNE DE DEMARREUR (75T)	1	1	1	1	1	1	1		
.VOLANT D'EMBRAYAGE DE DEMARRAGE		6	28125-MBA-003	ENS. VOLANT EMBRAYAGE DEMARRAGE (FUJI)	-	1	1	-	-	1	1		
ENS. DE GENERATEUR D'IMPULSION D'ALLUMAGE (TOYO).	1.3	7	28125-MM9-014	VOLANT COMP. EMBRAYAGE DEMARRAGE	1	-	-	1	1	-	-		
		8	28126-MK5-004	EMBRAYAGE D'UNE DIRECTION.....	1	-	-	1	1	-	-		
		9	28128-MM9-014	VOLANT D'EMBRAYAGE DE DEMARRAGE	1	-	-	1	1	-	-		
		10	30300-MR1-003	ENS. DE GENERATEUR D'IMPULSION D'ALLUMAGE (TOYO)(TOYO)	1	1	1	1	1	1	1		

Wartungspunkt	AP	Ref. Nr.	Teile-Nr.	Beschreibung	Erford.Menge VT600C V	W	X	DV	DW	DX	D2X	Serien-Nr.	Gebiets-Code
REDUKTIONSZAHNRAD, ANLASSER....	0.7	1	13111-122-000	KOLBENBOLZEN, 10X33.....	1	1	1	1	1	1	1		
.ZAHNRAD, ANLASSER		2	28101-MS8-000	REDUKTIONSZAHNRAD, ANLASSER (38/12T)	1	1	1	1	1	1	1		
ABTRIEBSZAHNRAD KOMPL., ANLASSER.	0.9	3	28102-ME9-000	STIFT, 10X44.....	1	1	1	1	1	1	1		
AUSSENTEIL KOMPL., ANLASSERKUPPLUNG.	1.0	4	28106-ME9-010	ZAHNRAD, ANLASSER (51T).....	1	1	1	1	1	1	1		
.EINWEGKUPPLUNG		5	28110-MM9-000	ABTRIEBSZAHNRAD KOMPL., ANLASSER (75T)	1	1	1	1	1	1	1		
.AUSSENTEIL, ANLASSERKUPPLUNG													
ZUENDIMPULSGEBER.....	1.3	6	28125-MBA-003	AUSSENTEIL KOMPL., ANLASSERKUPPLUNG (FUJI)	-	1	1	-	-	1	1		
		7	28125-MM9-014	AUSSENTEIL KOMPL., ANLASSERKUPPLUNG	1	-	-	1	1	-	-		
		8	28126-MK5-004	EINWEGKUPPLUNG.....	1	-	-	1	1	-	-		
		9	28128-MM9-014	AUSSENTEIL, ANLASSERKUPPLUNG..	1	-	-	1	1	-	-		
		10	30300-MR1-003	ZUENDIMPULSGEBER (TOYO).....	1	1	1	1	1	1	1		

Articulo de servicio THLL		No.de ref.	No.de pieza	Descripción	Cant.reqd. VT600C V	W	X	DV	DW	DX	D2X	No.de serie	Código de area
ENGRANAJE, DESMULTIPLICADOR DE ARRANCADOR.	0.7	1	13111-122-000	EJE, PISTON, 10X33.....	1	1	1	1	1	1	1		
.ENGRANAJE, ARRANCADOR		2	28101-MS8-000	ENGRANAJE, DESMULTIPLICADOR DE ARRANCADOR (38/12T)	1	1	1	1	1	1	1		
ENGRANAJE COMP., IMPULSOR ARRANCADOR.	0.9	3	28102-ME9-000	ESPIGA, 10X44.....	1	1	1	1	1	1	1		
COMP. DE EXTERIOR, EMBRAGUE DE ARRANQUE.	1.0	4	28106-ME9-010	ENGRANAJE, ARRANCADOR (51T)...	1	1	1	1	1	1	1		
.EMBRAGUE, UNA VIA		5	28110-MM9-000	ENGRANAJE COMP., IMPULSOR ARRANCADOR (75T)	1	1	1	1	1	1	1		
.EXTERIOR, EMBRAGUE DE ARRANQUE		6	28125-MBA-003	ENS. DE EXTERIOR, EMBRAGUE DE ARRANQUE (FUJI)	-	1	1	-	-	1	1		
ENS. GENERADOR PULSOS ENCENDIDO.	1.3	7	28125-MM9-014	COMP. DE EXTERIOR, EMBRAGUE DE ARRANQUE	1	-	-	1	1	-	-		
		8	28126-MK5-004	EMBRAGUE, UNA VIA.....	1	-	-	1	1	-	-		
		9	28128-MM9-014	EXTERIOR, EMBRAGUE DE ARRANQUE	1	-	-	1	1	-	-		
		10	30300-MR1-003	ENS. GENERADOR PULSOS ENCENDIDO (TOYO)	1	1	1	1	1	1	1		

2

F 14

E-8

Pulse generator/
Starting clutch

Générateur
d'impulsions/
Embrayage de démarrage
Impulsgeber/
Anlasserkupplung

Generador deimpulso/
Embrague de arranque

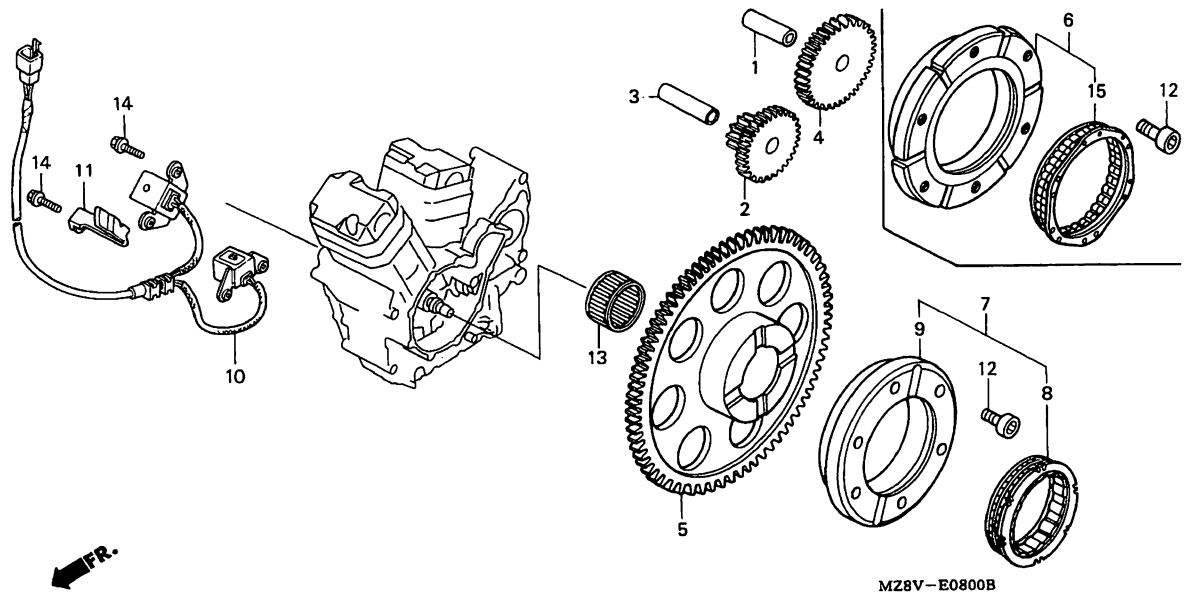

Service item	F.R.T.	Ref. No.	Part No.	Description	Reqd.QTY VT600C V	W	X	DV	DW	DX	D2X	Serial No.	Area code
		11	32963-MM9-000	CLAMPER, PULSE.....	1	1	1	1	1	1	1		
		12	90010-MAY-000	BOLT, SOCKET, 8MM.....	6	6	6	6	6	6	6		
		13	91021-MF5-841	BEARING, NEEDLE, 30X37X20 (NTN)	1	1	1	1	1	1	1		
		14	95701-06020-00	BOLT, FLANGE, 6X20.....	4	4	4	4	4	4	4		
		15	28126-MAA-A01	CLUTCH, ONE WAY.....	-	-	1	-	-	1	1		

Item d'entretien	T.D.R.	N°de réf.	N°de pièce	Description	Q'té néc. VT600C V	W	X	DV	DW	DX	D2X	N°de série	Code de zone
		11	32963-MM9-000	AGRAFE D'IMPULSION.....	1	1	1	1	1	1	1		
		12	90010-MAY-000	BOULON DE DOUILLE, 8MM.....	6	6	6	6	6	6	6		
		13	91021-MF5-841	ROULEMENT A AIGUILLES, 30X37X20(NTN)	1	1	1	1	1	1	1		
		14	95701-06020-00	BOULON DE BRIDE, 6X20.....	4	4	4	4	4	4	4		
		15	28126-MAA-A01	EMBRAYAGE D'UNE DIRECTION.....	-	-	1	-	-	1	1		

Wartungspunkt	AP	Ref. Nr.	Teile-Nr.	Beschreibung	Erford.Menge VT600C V	W	X	DV	DW	DX	D2X	Serien-Nr.	Gebiets-Code
		11	32963-MM9-000	KLAMMER, IMPULSGEBEL.....	1	1	1	1	1	1	1		
		12	90010-MAY-000	INNENSECHSKANTSCHRAUBE, 8MM...	6	6	6	6	6	6	6		
		13	91021-MF5-841	NADELLAGER, 30X37X20(NTN).....	1	1	1	1	1	1	1		
		14	95701-06020-00	FLANSCHENSCHRAUBE, 6X20.....	4	4	4	4	4	4	4		
		15	28126-MAA-A01	EINWEGKUPPLUNG.....	-	-	1	-	-	1	1		

Articulo de servicio	THLL	No.de ref.	No.de pieza	Descripción	Cant.reqd. VT600C V	W	X	DV	DW	DX	D2X	No.de serie	Código de area
		11	32963-MM9-000	ABRAZADERA, PLUSADOR.....	1	1	1	1	1	1	1		
		12	90010-MAY-000	PERNO, CASQUILLO, 8MM.....	6	6	6	6	6	6	6		
		13	91021-MF5-841	COJINETE DE AGUJAS, 30X37X20 (NTN)	1	1	1	1	1	1	1		
		14	95701-06020-00	PERNO DE REBORDE, 6X20.....	4	4	4	4	4	4	4		
		15	28126-MAA-A01	EMBRAGUE, UNA VIA.....	-	-	1	-	-	1	1		

F 15

E-9

Left crankcase cover/ Generator

Couvercle de carter moteur gauche/ Générateur

Linker Kurbelgehäusedeckel/ Lichtmaschine

Cubierta de cárter de motor izquierdo/ Generador

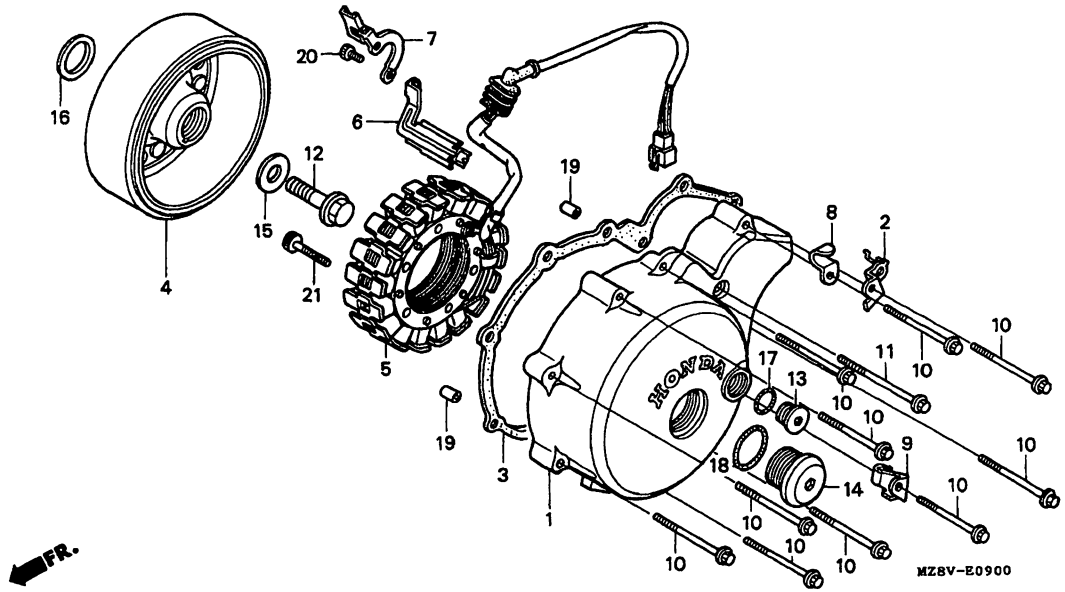

MZ8VE0900

Service item	F.R.T.
COVER, L. CRANKCASE.....	0.8
GASKET, L. COVER.....	0.7
FLYWHEEL COMP.....	1.0
.STATOR COMP.	

Ref. No.	Part No.	Description	Reqd.QTY VT600C V	W	X	DV	DW	DX	D2X	Serial No.		Area code
1	11341-MR1-000	COVER, L. CRANKCASE.....	1	-	-	-	-	-	-	--------	2909450	AR
			1	-	-	-	-	-	-	--------	2905998	CM,SI
			1	-	-	-	-	-	-	--------	2905537	E,ED,F,FI,G SP,U
			1	-	-	-	-	-	-	--------	2905592	SW
			1	-	-	-	-	-	-	--------	6300200	2G,2PO
			1	-	-	-	-	-	-	--------	--------	2IT
	11341-MR1-010	COVER, L. CRANKCASE.....	1	-	-	-	-	-	-	2909451	--------	AR
			1	-	-	-	-	-	-	2905999	--------	CM,SI
			1	-	-	-	-	-	-	2905538	--------	E,ED,F,FI,G SP,U
			1	-	-	-	-	-	-	2905593	--------	SW
			1	-	-	-	-	-	-	6300201	--------	2G,2PO
	11341-MZ8-H00	COVER, L. CRANKCASE.....	-	1	1	-	-	-	-			
	11341-MR1-701	COVER, L. CRANKCASE.....	-	-	-	1	1	-	-			
	11341-MBS-000	COVER, L. CRANKCASE.....	-	-	-	-	-	1	1			
2	11352-MR1-000	STAY A, L. RR. COVER.....	1	1	1	1	1	1	1			
3	11395-MV1-850	GASKET, L. COVER.....	1	-	-	1	1	-	-			

Item d'entretien	T.D.R.	N°de réf.	N°de pièce	Description	Q'té néc. VT600C V	W	X	DV	DW	DX	D2X	N°de série	Code de zone
COUVERCLE DE CARTER MOTEUR G...	0.8	1	11341-MR1-000	COUVERCLE DE CARTER MOTEUR G..	1	-	-	-	-	-	-	-------- 2909450	AR
JOINT DE COUVERCLE G.....	0.7				1	-	-	-	-	-	-	-------- 2905998	CM,SI
VOLANT COMP.....	1.0				1	-	-	-	-	-	-	-------- 2905537	E,ED,F,FI,G SP,U
.STATOR COMP.					1	-	-	-	-	-	-	-------- 2905592	SW
					1	-	-	-	-	-	-	-------- 6300200	2G,2PO
					1	-	-	-	-	-	-	-------- --------	2IT
			11341-MR1-010	COUVERCLE DE CARTER MOTEUR G..	1	-	-	-	-	-	-	2909451 --------	AR
					1	-	-	-	-	-	-	2905999 --------	CM,SI
					1	-	-	-	-	-	-	2905538 --------	E,ED,F,FI,G SP,U
					1	-	-	-	-	-	-	2905593 --------	SW
					1	-	-	-	-	-	-	6300201 --------	2G,2PO
			11341-MZ8-H00	COUVERCLE DE CARTER MOTEUR G..	-	1	1	-	-	-	-		
			11341-MR1-701	COUVERCLE DE CARTER MOTEUR G..	-	-	-	1	1	-	-		
			11341-MBS-000	COUVERCLE DE CARTER MOTEUR G..	-	-	-	-	-	1	1		
		2	11352-MR1-000	SUPPORT A, COUVERCLE AR, G....	1	1	1	1	1	1	1		
		3	11395-MV1-850	JOINT DE COUVERCLE G.....	1	-	-	1	1	-	-		

Wartungspunkt	AP	Ref. Nr.	Teile-Nr.	Beschreibung	Erford.Menge VT600C V	W	X	DV	DW	DX	D2X	Serien-Nr.	Gebiets-Code
KURBELGEHAEUSEDECKEL, L.....	0.8	1	11341-MR1-000	KURBELGEHAEUSEDECKEL, L.....	1	-	-	-	-	-	-	-------- 2909450	AR
DICHTUNG, L. DECKEL.....	0.7				1	-	-	-	-	-	-	-------- 2905998	CM,SI
SCHWUNGRAD KOMPL.....	1.0				1	-	-	-	-	-	-	-------- 2905537	E,ED,F,FI,G SP,U
.STATOR KOMPL.					1	-	-	-	-	-	-	-------- 2905592	SW
					1	-	-	-	-	-	-	-------- 6300200	2G,2PO
					1	-	-	-	-	-	-	-------- --------	2IT
			11341-MR1-010	KURBELGEHAEUSEDECKEL, L.....	1	-	-	-	-	-	-	2909451 --------	AR
					1	-	-	-	-	-	-	2905999 --------	CM,SI
					1	-	-	-	-	-	-	2905538 --------	E,ED,F,FI,G SP,U
					1	-	-	-	-	-	-	2905593 --------	SW
					1	-	-	-	-	-	-	6300201 --------	2G,2PO
			11341-MZ8-H00	KURBELGEHAEUSEDECKEL, L.....	-	1	1	-	-	-	-		
			11341-MR1-701	KURBELGEHAEUSEDECKEL, L.....	-	-	-	1	1	-	-		
			11341-MBS-000	KURBELGEHAEUSEDECKEL, L.....	-	-	-	-	-	1	1		
		2	11352-MR1-000	STREBE A, ABDECKUNG, L. H.....	1	1	1	1	1	1	1		
		3	11395-MV1-850	DICHTUNG, L. DECKEL.....	1	-	-	1	1	-	-		

Articulo de servicio THLL		No.de ref.	No.de pieza	Descripción	Cant.reqd. VT600C V	W	X	DV	DW	DX	D2X	No.de serie	Código de area
CUBIERTA, CARTER IZQ.....	0.8	1	11341-MR1-000	CUBIERTA, CARTER IZQ.....	1	-	-	-	-	-	-	-------- 2909450	AR
EMPACADURA, CUBIERTA IZQ.....	0.7				1	-	-	-	-	-	-	-------- 2905998	CM,SI
COMP. DE VOLANTE.....	1.0				1	-	-	-	-	-	-	-------- 2905537	E,ED,F,FI,G SP,U
.COMP. DE ESTATOR					1	-	-	-	-	-	-	-------- 2905592	SW
					1	-	-	-	-	-	-	-------- 6300200	2G,2PO
					1	-	-	-	-	-	-	-------- --------	2IT
			11341-MR1-010	CUBIERTA, CARTER IZQ.....	1	-	-	-	-	-	-	2909451 --------	AR
					1	-	-	-	-	-	-	2905999 --------	CM,SI
					1	-	-	-	-	-	-	2905538 --------	E,ED,F,FI,G SP,U
					1	-	-	-	-	-	-	2905593 --------	SW
					1	-	-	-	-	-	-	6300201 --------	2G,2PO
			11341-MZ8-H00	CUBIERTA, CARTER IZQ.....	-	1	1	-	-	-	-		
			11341-MR1-701	CUBIERTA, CARTER IZQ.....	-	-	-	1	1	-	-		
			11341-MBS-000	CUBIERTA, CARTER IZQ.....	-	-	-	-	-	1	1		
		2	11352-MR1-000	SOPORTE A, CUBIERTA TRAS. IZQ.	1	1	1	1	1	1	1		
		3	11395-MV1-850	EMPACADURA, CUBIERTA IZQ.....	1	-	-	1	1	-	-		

F 16

E-9

Left crankcase cover/ Generator

Couvercle de carter moteur gauche/ Générateur

Linker Kurbelgehäusedeckel/ Lichtmaschine

Cubierta de cárter de motor izquierdo/ Generador

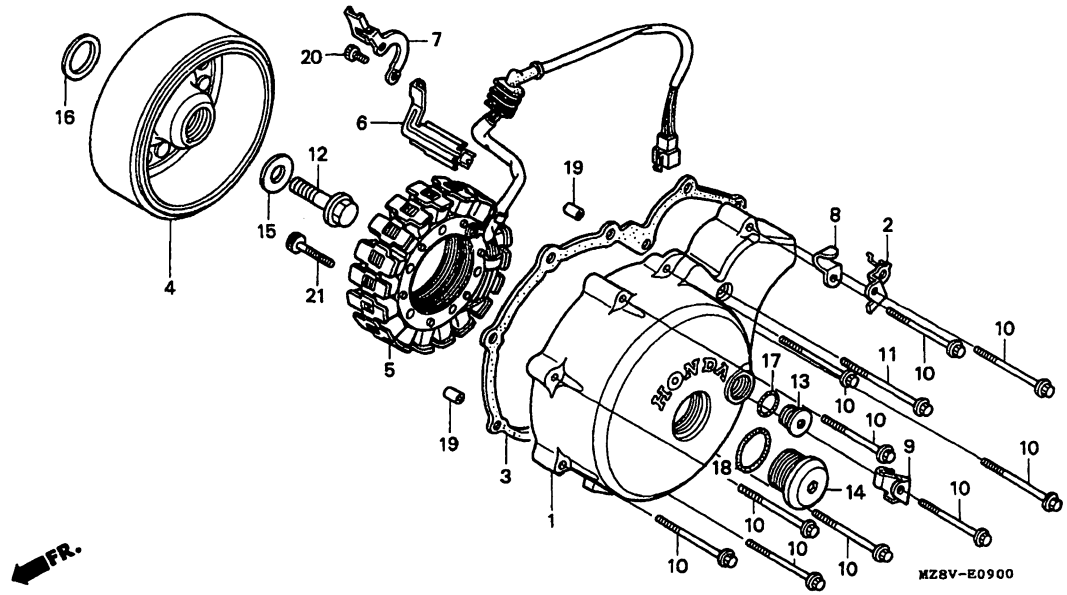

MZ8VE0900

Service item	F.R.T.	Ref. No.	Part No.	Description	Reqd.QTY VT600C V	W	X	DV	DW	DX	D2X	Serial No.	Area code
		4	31110-MR1-004	FLYWHEEL COMP. (DENSO).....	1	-	-	1	1	-	-		
			31110-MZ8-G21	FLYWHEEL COMP.....	-	1	-	-	-	-	-		
			31110-MZ8-H01	FLYWHEEL COMP.....	-	-	1	-	-	1	1		
		5	31120-MR1-004	STATOR COMP. (DENSO).....	1	-	-	1	1	-	-		
			31120-MZ8-G21	STATOR COMP.....	-	1	-	-	-	-	-		
			31120-MZ8-H01	STATOR COMP.....	-	-	1	-	-	1	1		
		6	32961-MR1-000	CLAMPER, A.C. GENERATOR CORD..	1	1	1	1	1	1	1		
		7	32962-MR1-000	CLAMPER B, A.C. GENERATOR CORD	1	1	1	1	1	1	1		
		8	32972-KG0-000	CLIP, A.C. GENERATOR CORD.....	1	-	-	-	-	-	-	--------	-------- SW
		9	32972-MM9-000	CLAMPER, OIL PRESSURE SWITCH CORD	1	-	-	1	1	-	-		

Item d'entretien	T.D.R.	N°de. réf.	N°de pièce	Description	Q'té néc. VT600C V	W	X	DV	DW	DX	D2X	N°de série	Code de zone
		4	31110-MR1-004	VOLANT COMP. (DENSO).....	1	-	-	1	1	-	-		
			31110-MZ8-G21	VOLANT COMP.....	-	1	-	-	-	-	-		
			31110-MZ8-H01	VOLANT COMP.....	-	-	1	-	-	1	1		
		5	31120-MR1-004	STATOR COMP. (DENSO).....	1	-	-	1	1	-	-		
			31120-MZ8-G21	STATOR COMP.....	-	1	-	-	-	-	-		
			31120-MZ8-H01	STATOR COMP.....	-	-	1	-	-	1	1		
		6	32961-MR1-000	AGRAFE DE FIL DE GENERATEUR A C.A.	1	1	1	1	1	1	1		
		7	32962-MR1-000	SERRE-FILS B, GENERATEUR CA...	1	1	1	1	1	1	1		
		8	32972-KG0-000	AGRAFE DE FIL DE GENERATEUR A C.A.	1	-	-	-	-	-	-	-------- --------	SW
		9	32972-MM9-000	AGRAFE DE FIL D'INTERRUPTEUR DE PRESSION D'HUILE	1	-	-	1	1	-	-		

Wartungspunkt	AP	Ref. Nr.	Teile-Nr.	Beschreibung	Erford.Menge VT600C V	W	X	DV	DW	DX	D2X	Serien-Nr.	Gebiets-Code
		4	31110-MR1-004	SCHWUNGRAD KOMPL. (DENSO).....	1	-	-	1	1	-	-		
			31110-MZ8-G21	SCHWUNGRAD KOMPL.....	-	1	-	-	-	-	-		
			31110-MZ8-H01	SCHWUNGRAD KOMPL.....	-	-	1	-	-	1	1		
		5	31120-MR1-004	STATOR KOMPL. (DENSO).....	1	-	-	1	1	-	-		
			31120-MZ8-G21	STATOR KOMPL.....	-	1	-	-	-	-	-		
			31120-MZ8-H01	STATOR KOMPL.....	-	-	1	-	-	1	1		
		6	32961-MR1-000	KLAMMER, A.C. GENERATORSCHNUR.	1	1	1	1	1	1	1		
		7	32962-MR1-000	KLAMMER B, KABEL FUER WECHSELSTROMGENERATOR	1	1	1	1	1	1	1		
		8	32972-KG0-000	KLEMME, A.C. GENERATORSCHNUR..	1	-	-	-	-	-	-	-------- --------	SW
		9	32972-MM9-000	KLAMMER, OELDRUCKSCHALTER-SCHNUR	1	-	-	1	1	-	-		

Articulo de servicio	THLL	No.de ref.	No.de pieza	Descripción	Cant.reqd. VT600C V	W	X	DV	DW	DX	D2X	No.de serie	Código de area
		4	31110-MR1-004	COMP. DE VOLANTE (DENSO).....	1	-	-	1	1	-	-		
			31110-MZ8-G21	COMP. DE VOLANTE.....	-	1	-	-	-	-	-		
			31110-MZ8-H01	COMP. DE VOLANTE.....	-	-	1	-	-	1	1		
		5	31120-MR1-004	COMP. DE ESTATOR (DENSO).....	1	-	-	1	1	-	-		
			31120-MZ8-G21	COMP. DE ESTATOR.....	-	1	-	-	-	-	-		
			31120-MZ8-H01	COMP. DE ESTATOR.....	-	-	1	-	-	1	1		
		6	32961-MR1-000	ABRAZADERA, CUERDA DE GENERADOR DE C.A.	1	1	1	1	1	1	1		
		7	32962-MR1-000	ABRAZADERA B. CABLE GNERADOR DE C. A.	1	1	1	1	1	1	1		
		8	32972-KG0-000	GRAPA, CUERDA DE GENERADOR DE C.A.	1	-	-	-	-	-	-	-------- --------	SW
		9	32972-MM9-000	ABRAZADERA, CABLE INTERRUPTOR PRESION ACEITE	1	-	-	1	1	-	-		

2

G 1

E-9

Left crankcase cover/ Generator

Couvercle de carter moteur gauche/ Générateur

Linker Kurbelgehäusedeckel/ Lichtmaschine

Cubierta de cárter de motor izquierdo/ Generador

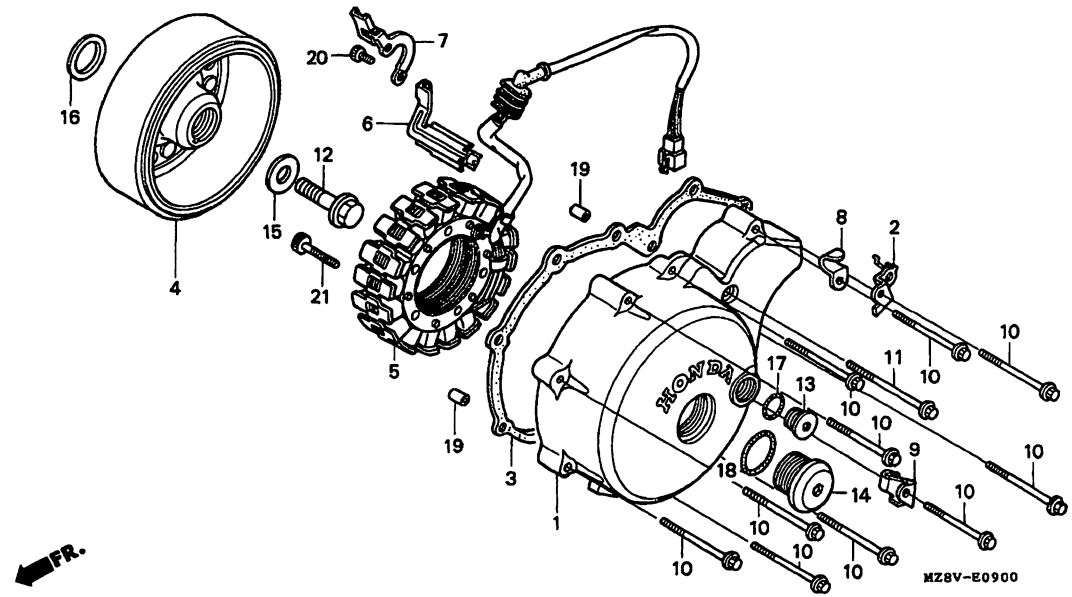

MZ8VE0900

Service item	F.R.T.	Ref. No.	Part No.	Description	Reqd.QTY VT600C V	W	X	DV	DW	DX	D2X	Serial No.		Area code
		10	90003-MR1-000	BOLT, FLANGE, 6X35.....	10	-	-	-	-	-	-	--------	2910261	AR
					10	-	-	-	-	-	-	--------	2910341	CM,SI
					10	-	-	-	-	-	-	--------	2909534	E,ED,F,FI,G SP,U
					10	-	-	-	-	-	-	--------	--------	SW,2IT
					10	-	-	-	-	-	-	--------	6300425	2G,2PO
					-	-	-	10	-	-	-			
			90004-GHB-700	BOLT, FLANGE, 6X35 (NSHF).....	10	-	-	-	-	-	-	2910262	--------	AR
					10	-	-	-	-	-	-	2910342	--------	CM,SI
					10	-	-	-	-	-	-	2909535	--------	E,ED,F,FI,G SP,U
					10	-	-	-	-	-	-	6300426	--------	2G,2PO
					-	10	10	-	10	10	10			

1998.06.20 E G1

Item d'entretien T.D.R.	N°de. réf.	N°de pièce	Description	Q'té néc. VT600C V	W	X	DV	DW	DX	D2X	N°de série		Code de zone
	10	90003-MR1-000	BOULON DE BRIDE, 6X35.....	10	-	-	-	-	-	-	--------	2910261	AR
				10	-	-	-	-	-	-	--------	2910341	CM,SI
				10	-	-	-	-	-	-	--------	2909534	E,ED,F,FI,G SP,U
				10	-	-	-	-	-	-	--------	--------	SW,2IT
				10	-	-	-	-	-	-	--------	6300425	2G,2PO
				-	-	-	10	-	-	-			
		90004-GHB-700	BOULON DE BRIDE, 6X35(NSHF)...	10	-	-	-	-	-	-	2910262	--------	AR
				10	-	-	-	-	-	-	2910342	--------	CM,SI
				10	-	-	-	-	-	-	2909535	--------	E,ED,F,FI,G SP,U
				10	-	-	-	-	-	-	6300426	--------	2G,2PO
				-	10	10	-	10	10	10			

Wartungspunkt AP	Ref. Nr.	Teile-Nr.	Beschreibung	Erford.Menge VT600C V	W	X	DV	DW	DX	D2X	Serien-Nr.		Geblets-Code
	10	90003-MR1-000	FLANSCHENSCHRAUBE, 6X35.....	10	-	-	-	-	-	-	--------	2910261	AR
				10	-	-	-	-	-	-	--------	2910341	CM,SI
				10	-	-	-	-	-	-	--------	2909534	E,ED,F,FI,G SP,U
				10	-	-	-	-	-	-	--------	--------	SW,2IT
				10	-	-	-	-	-	-	--------	6300425	2G,2PO
				-	-	-	10	-	-	-			
		90004-GHB-700	FLANSCHENSCHRAUBE, 6X35(NSHF).	10	-	-	-	-	-	-	2910262	--------	AR
				10	-	-	-	-	-	-	2910342	--------	CM,SI
				10	-	-	-	-	-	-	2909535	--------	E,ED,F,FI,G SP,U
				10	-	-	-	-	-	-	6300426	--------	2G,2PO
				-	10	10	-	10	10	10			

Articulo de servicio THLL	No.de ref.	No.de pieza	Descripción	Cant.reqd. VT600C V	W	X	DV	DW	DX	D2X	No.de serie		Código de area
	10	90003-MR1-000	PERNO DE REBORDE, 6X35.....	10	-	-	-	-	-	-	--------	2910261	AR
				10	-	-	-	-	-	-	--------	2910341	CM,SI
				10	-	-	-	-	-	-	--------	2909534	E,ED,F,FI,G SP,U
				10	-	-	-	-	-	-	--------	--------	SW,2IT
				10	-	-	-	-	-	-	--------	6300425	2G,2PO
				-	-	-	10	-	-	-			
		90004-GHB-700	PERNO DE REBORDE, 6X35(NSHF)..	10	-	-	-	-	-	-	2910262	--------	AR
				10	-	-	-	-	-	-	2910342	--------	CM,SI
				10	-	-	-	-	-	-	2909535	--------	E,ED,F,FI,G SP,U
				10	-	-	-	-	-	-	6300426	--------	2G,2PO
				-	10	10	-	10	10	10			

G 2

E-9

Left crankcase cover/ Generator

Couvercle de carter moteur gauche/ Générateur

Linker Kurbelgehäusedeckel/ Lichtmaschine

Cubierta de cárter de motor izquierdo/ Generador

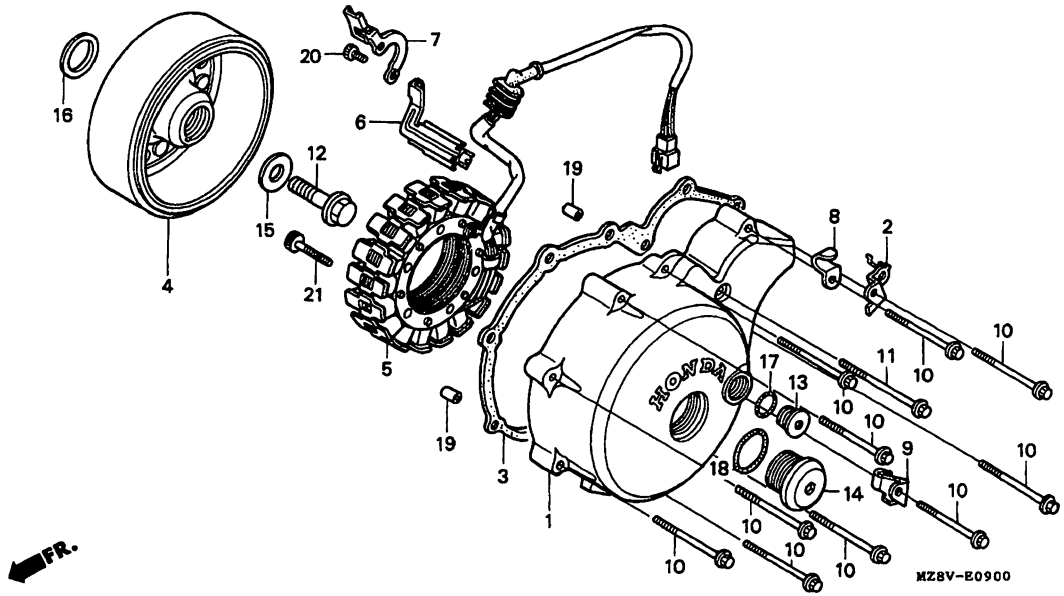

MZ8VE0900

Service item	F.R.T.	Ref. No.	Part No.	Description	Reqd.QTY VT600C V	W	X	DV	DW	DX	D2X	Serial No.		Area code
		11	90004-MR1-000	BOLT, FLANGE, 6X45.....	1	-	-	-	-	-	-	--------	2910261	AR
					1	-	-	-	-	-	-	--------	2909500	CM,SI
					1	-	-	-	-	-	-	--------	2909501	E,ED,F,FI,G SP,U
					1	-	-	-	-	-	-	--------	--------	SW,2IT
					1	-	-	-	-	-	-	--------	6300425	2G,2PO
					-	-	-	1	-	-	-			
			90004-GHB-720	BOLT, FLANGE, 6X45 (NSHF).....	1	-	-	-	-	-	-	2910262	--------	AR
					1	-	-	-	-	-	-	2909501	--------	CM,SI
					1	-	-	-	-	-	-	2909502	--------	E,ED,F,FI,G SP,U
					1	-	-	-	-	-	-	6300426	--------	2G,2PO
					-	1	1	-	1	1	1			
		12	90025-MN8-000	BOLT, FLANGE, 12X48.....	1	1	1	1	1	1	1			
		13	90084-MR1-000	CAP, 22MM.....	1	1	1	-	-	-	-			
			90084-MR1-700	CAP, 22MM.....	-	-	-	1	1	1	1			
		14	90087-MR1-000	CAP, 30MM.....	1	1	1	-	-	-	-			
			90087-MR1-700	CAP, 30MM.....	-	-	-	1	1	1	1			

Item d'entretien	T.D.R.	N°de réf.	N°de pièce	Description	Q'té néc. VT600C V	W	X	DV	DW	DX	D2X	N°de série		Code de zone
		11	90004-MR1-000	BOULON DE BRIDE, 6X45.....	1	-	-	-	-	-	-	--------	2910261	AR
					1	-	-	-	-	-	-	--------	2909500	CM,SI
					1	-	-	-	-	-	-	--------	2909501	E,ED,F,FI,G SP,U
					1	-	-	-	-	-	-	--------	--------	SW,2IT
					1	-	-	-	-	-	-	--------	6300425	2G,2P0
					-	-	-	1	-	-	-			
			90004-GHB-720	BOULON DE BRIDE, 6X45(NSHF)...	1	-	-	-	-	-	-	2910262	--------	AR
					1	-	-	-	-	-	-	2909501	--------	CM,SI
					1	-	-	-	-	-	-	2909502	--------	E,ED,F,FI,G SP,U
					1	-	-	-	-	-	-	6300426	--------	2G,2P0
					-	1	1	-	1	1	1			
		12	90025-MN8-000	BOULON DE BRIDE, 12X48.....	1	1	1	1	1	1	1			
		13	90084-MR1-000	CHAPEAU, 22MM.....	1	1	1	-	-	-	-			
			90084-MR1-700	CHAPEAU, 22MM.....	-	-	-	1	1	1	1			
		14	90087-MR1-000	CHAPEAU, 30MM.....	1	1	1	-	-	-	-			
			90087-MR1-700	CHAPEAU, 30MM.....	-	-	-	1	1	1	1			

Wartungspunkt	AP	Ref. Nr.	Teile-Nr.	Beschreibung	Erford.Menge VT600C V	W	X	DV	DW	DX	D2X	Serien-Nr.		Gebiets-Code
		11	90004-MR1-000	FLANSCHENSCHRAUBE, 6X45.....	1	-	-	-	-	-	-	--------	2910261	AR
					1	-	-	-	-	-	-	--------	2909500	CM,SI
					1	-	-	-	-	-	-	--------	2909501	E,ED,F,FI,G SP,U
					1	-	-	-	-	-	-	--------	--------	SW,2IT
					1	-	-	-	-	-	-	--------	6300425	2G,2P0
					-	-	-	1	-	-	-			
			90004-GHB-720	FLANSCHENSCHRAUBE, 6X45(NSHF).	1	-	-	-	-	-	-	2910262	--------	AR
					1	-	-	-	-	-	-	2909501	--------	CM,SI
					1	-	-	-	-	-	-	2909502	--------	E,ED,F,FI,G SP,U
					1	-	-	-	-	-	-	6300426	--------	2G,2P0
					-	1	1	-	1	1	1			
		12	90025-MN8-000	FLANSCHENSCHRAUBE, 12X48.....	1	1	1	1	1	1	1			
		13	90084-MR1-000	KAPPE, 22MM.....	1	1	1	-	-	-	-			
			90084-MR1-700	KAPPE, 22MM.....	-	-	-	1	1	1	1			
		14	90087-MR1-000	KAPPE, 30MM.....	1	1	1	-	-	-	-			
			90087-MR1-700	KAPPE, 30MM.....	-	-	-	1	1	1	1			

Articulo de servicio	THLL	No.de ref.	No.de pieza	Descripción	Cant.reqd. VT600C V	W	X	DV	DW	DX	D2X	No.de serie		Código de area
		11	90004-MR1-000	PERNO DE REBORDE, 6X45.....	1	-	-	-	-	-	-	--------	2910261	AR
					1	-	-	-	-	-	-	--------	2909500	CM,SI
					1	-	-	-	-	-	-	--------	2909501	E,ED,F,FI,G SP,U
					1	-	-	-	-	-	-	--------	--------	SW,2IT
					1	-	-	-	-	-	-	--------	6300425	2G,2P0
					-	-	-	1	-	-	-			
			90004-GHB-720	PERNO DE REBORDE, 6X45(NSHF)..	1	-	-	-	-	-	-	2910262	--------	AR
					1	-	-	-	-	-	-	2909501	--------	CM,SI
					1	-	-	-	-	-	-	2909502	--------	E,ED,F,FI,G SP,U
					1	-	-	-	-	-	-	6300426	--------	2G,2P0
					-	1	1	-	1	1	1			
		12	90025-MN8-000	PERNO DE REBORDE, 12X48.....	1	1	1	1	1	1	1			
		13	90084-MR1-000	TAPA, 22MM.....	1	1	1	-	-	-	-			
			90084-MR1-700	TAPA, 22MM.....	-	-	-	1	1	1	1			
		14	90087-MR1-000	TAPA, 30MM.....	1	1	1	-	-	-	-			
			90087-MR1-700	TAPA, 30MM.....	-	-	-	1	1	1	1			

2

G 3

E-9

Left crankcase cover/ Generator

Couvercle de carter moteur gauche/ Générateur
Linker Kurbelgehäusedeckel/ Lichtmaschine
Cubierta de cárter de motor izquierdo/ Generador

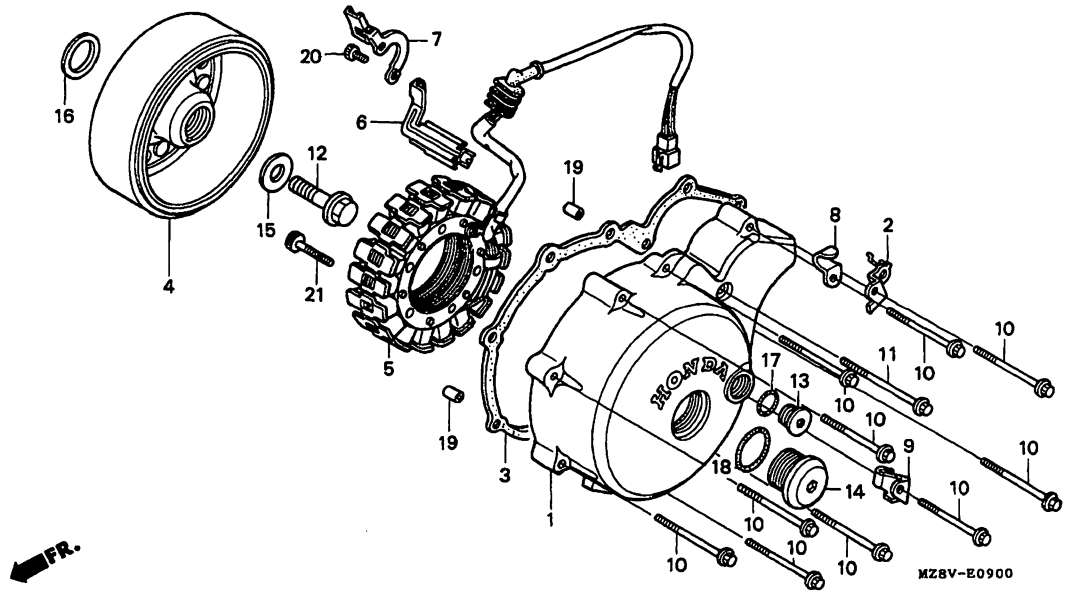

MZ8VE0900

Service item	F.R.T.	Ref. No.	Part No.	Description	Reqd.QTY VT600C V	W	X	DV	DW	DX	D2X	Serial No.	Area code
		15	90402-PC6-000	WASHER, 12.5X34X5.....	1	1	1	1	1	1	1		
		16	90453-MM5-000	WASHER, THRUST, 30X42X1.....	1	1	1	1	1	1	1		
		17	91310-KE8-003	O-RING, 21.5X2 (ARAI).....	1	1	1	1	1	1	1		
		18	91356-425-003	O-RING, 29.7X2.4 (NOK).....	1	1	1	1	1	1	1		
		19	94301-08140	PIN, DOWEL, 8X14.....	2	2	2	2	2	2	2		
		20	96700-06012-00	BOLT, SOCKET, 6X12.....	2	2	2	2	2	2	2		
		21	96700-06032-00	BOLT, SOCKET, 6X32.....	4	4	4	4	4	4	4		

Item d'entretien	T.D.R.	N°de réf.	N°de pièce	Description	Q'té néc. VT600C V	W	X	DV	DW	DX	D2X	N°de série	Code de zone
		15	90402-PC6-000	RONDELLE, 12.5X34X5.....	1	1	1	1	1	1	1		
		16	90453-MM5-000	RONDELLE DE BUTEE, 30X42X1....	1	1	1	1	1	1	1		
		17	91310-KE8-003	JOINT TORIQUE, 21.5X2(ARAI)...	1	1	1	1	1	1	1		
		18	91356-425-003	JOINT TORIQUE, 29.7X2.4(NOK)..	1	1	1	1	1	1	1		
		19	94301-08140	GOUJON D'ASSEMBLAGE, 8X14.....	2	2	2	2	2	2	2		
		20	96700-06012-00	BOULON DE DOUILLE, 6X12.....	2	2	2	2	2	2	2		
		21	96700-06032-00	BOULON DE DOUILLE, 6X32.....	4	4	4	4	4	4	4		

Wartungspunkt	AP	Ref. Nr.	Teile-Nr.	Beschreibung	Erford.Menge VT600C V	W	X	DV	DW	DX	D2X	Serien-Nr.	Gebiets-Code
		15	90402-PC6-000	SCHEIBE, 12.5X34X5.....	1	1	1	1	1	1	1		
		16	90453-MM5-000	DRUCKSCHEIBE, 30X42X1.....	1	1	1	1	1	1	1		
		17	91310-KE8-003	O-RING, 21.5X2(ARAI).....	1	1	1	1	1	1	1		
		18	91356-425-003	O-RING, 29.7X2.4(NOK).....	1	1	1	1	1	1	1		
		19	94301-08140	PASSTIFT, 8X14.....	2	2	2	2	2	2	2		
		20	96700-06012-00	INNENSECHSKANTSCHRAUBE, 6X12..	2	2	2	2	2	2	2		
		21	96700-06032-00	INNENSECHSKANTSCHRAUBE, 6X32..	4	4	4	4	4	4	4		

Articulo de servicio	THLL	No.de ref.	No.de pieza	Descripción	Cant.reqd. VT600C V	W	X	DV	DW	DX	D2X	No.de serie	Código de area
		15	90402-PC6-000	ARANDELA, 12.5X34X5.....	1	1	1	1	1	1	1		
		16	90453-MM5-000	ARANDELA DE EMPUJE, 30X42X1...	1	1	1	1	1	1	1		
		17	91310-KE8-003	ANILLO O, 21.5X2(ARAI).....	1	1	1	1	1	1	1		
		18	91356-425-003	ANILLO O, 29.7X2.4(NOK).....	1	1	1	1	1	1	1		
		19	94301-08140	ESPIGA, DOWEL, 8X14.....	2	2	2	2	2	2	2		
		20	96700-06012-00	PERNO, CASQUILLO, 6X12.....	2	2	2	2	2	2	2		
		21	96700-06032-00	PERNO, CASQUILLO, 6X32.....	4	4	4	4	4	4	4		

E-10

Water pump

Pompe à eau

Wasserpumpe

Bomba de agua

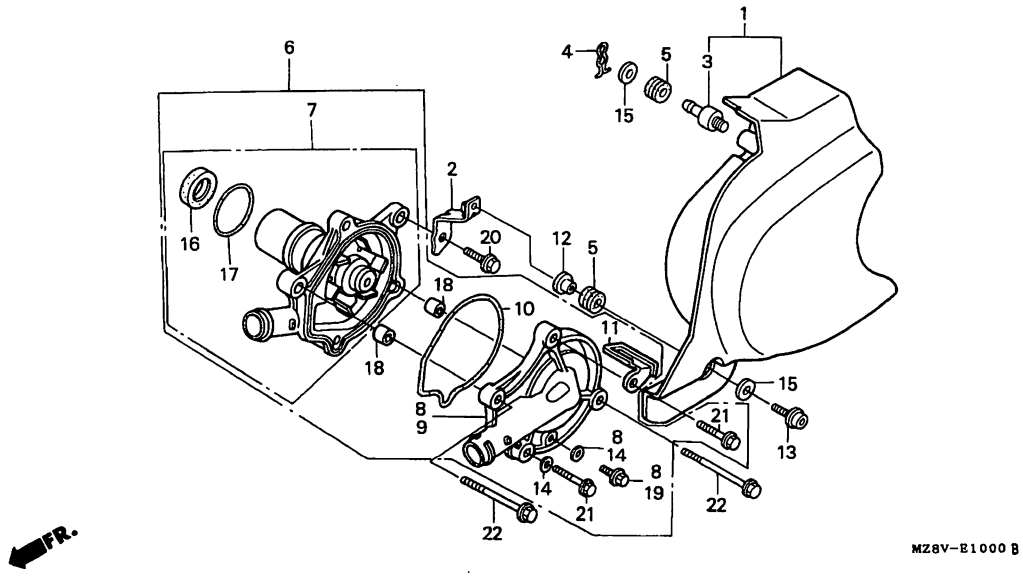

MZ8VE1000B

Service item	F.R.T.
COVER COMP., L. RR.....	0.1
PUMP ASSY., WATER.....	*3.7
.PUMP COMP., WATER	
COVER, WATER PUMP.....	0.6
GASKET, WATER PUMP COVER.....	0.5

Ref. No.	Part No.	Description	Reqd.QTY VT600C V	W	X	DV	DW	DX	D2X	Serial No.	Area code
1	11351-MR1-000	COVER, L. CRANKCASE RR.....	1	-	1	-	-	-	-	-------- --------	CM,SI
			1	-	-	-	-	-	-	-------- --------	SW
	11351-MZ8-B40	COVER COMP., L. RR.....	1	1	1	-	-	-	-	-------- --------	AR,E,ED,F,FI G,SP,U,2G,2IT 2PO
			-	1	1	-	-	-	-	-------- --------	SW
	11351-MZ8-870	COVER COMP., L. RR.....	-	-	-	1	1	1	1		
2	11354-MR1-000	STAY C, L. RR. COVER.....	1	1	1	1	1	1	1		
3	11355-MR1-300	SHAFT, L. RR. CRANKCASE COVER.	1	1	1	1	1	1	1		
4	11356-MR1-000	CLIP, L. RR. CRANKCASE COVER..	1	1	1	1	1	1	1		
5	17622-GB7-900	RUBBER, CUSHION.....	2	2	2	2	2	2	2		
6	19200-MBA-600	PUMP ASSY., WATER.....	-	1	1	-	-	1	1		
7	19200-MN8-020	PUMP COMP., WATER.....	1	-	-	1	1	-	-		
8	19220-MBA-600	COVER ASSY., WATER PUMP.....	-	1	1	-	-	1	1		

Item d'entretien	T.D.R.	N°de réf.	N°de pièce	Description	Q'té néc. VT600C V	W	X	DV	DW	DX	D2X	N°de série	Code de zone
COUVERCLE COMP. AR. G.....	0.1	1	11351-MR1-000	COUVERCLE AR. DE CARTER MOTEUR G.	1	-	1	-	-	-	-	-------- --------	CM,SI
ENS. POMPE A EAU.....	*3.7				1	-	-	-	-	-	-	-------- --------	SW
.POMPE A EAU COMP.													
COUVERCLE DE POMPE A EAU.....	0.6		11351-MZ8-B40	COUVERCLE COMP. AR. G.....	1	1	1	-	-	-	-	-------- --------	AR,E,ED,F,FI G,SP,U,2G,2IT 2PO
JOIND DE COUVERCLE DE POMPE A EAU.	0.5				-	1	1	-	-	-	-	-------- --------	SW
			11351-MZ8-870	COUVERCLE COMP. AR. G.....	-	-	-	1	1	1	1		
		2	11354-MR1-000	APPUI C DE COUVERCLE AR. G....	1	1	1	1	1	1	1		
		3	11355-MR1-300	ARBRE DE COUVERCLE DE CARTER MOTEUR AR. G.	1	1	1	1	1	1	1		
		4	11356-MR1-000	CLIP DE COUVERCLE DE CARTER MOTEUR AR. G.	1	1	1	1	1	1	1		
		5	17622-GB7-900	CAOUTCHOUC DE TAMPON.....	2	2	2	2	2	2	2		
		6	19200-MBA-600	ENS. POMPE A EAU.....	-	1	1	-	-	1	1		
		7	19200-MN8-020	POMPE A EAU COMP.....	1	-	-	1	1	-	-		
		8	19220-MBA-600	ENS. DE CACHE, POMPE A EAU....	-	1	1	-	-	1	1		

Wartungspunkt	AP	Ref. Nr.	Teile-Nr.	Beschreibung	Erford.Menge VT600C V	W	X	DV	DW	DX	D2X	Serien-Nr.	Gebiets-Code
DECKEL KOMPL., L. H.....	0.1	1	11351-MR1-000	DECKEL, L. KURBELGEHAEUSE H...	1	-	1	-	-	-	-	-------- --------	CM,SI
WASSERPUMPE KOMPL.....	*3.7				1	-	-	-	-	-	-	-------- --------	SW
.WASSERPUMPE KOMPL.													
DECKEL, WASSERPUMPE.....	0.6		11351-MZ8-B40	DECKEL KOMPL., L. H.....	1	1	1	-	-	-	-	-------- --------	AR,E,ED,F,FI G,SP,U,2G,2IT 2PO
DICHTUNG, WASSERPUMPENDECKEL...	0.5				-	1	1	-	-	-	-	-------- --------	SW
			11351-MZ8-870	DECKEL KOMPL., L. H.....	-	-	-	1	1	1	1		
		2	11354-MR1-000	STUETZE C, L. H. DECKEL.....	1	1	1	1	1	1	1		
		3	11355-MR1-300	WELLE, L. H. KURBELGEHAEUSE DECKEL	1	1	1	1	1	1	1		
		4	11356-MR1-000	KLAMMER, L. H. KURBELGEHAEUSE DECKEL	1	1	1	1	1	1	1		
		5	17622-GB7-900	DAEMPFUNGSGUMMI.....	2	2	2	2	2	2	2		
		6	19200-MBA-600	WASSERPUMPE KOMPL.....	-	1	1	-	-	1	1		
		7	19200-MN8-020	WASSERPUMPE KOMPL.....	1	-	-	1	1	-	-		
		8	19220-MBA-600	DECKEL, WASSERPUMPE.....	-	1	1	-	-	1	1		

Articulo de servicio THLL		No.de ref.	No.de pieza	Descripción	Cant.reqd. VT600C V	W	X	DV	DW	DX	D2X	No.de serie	Código de area
COMP. DE CUBIERTA, IZQ. TRAS...	0.1	1	11351-MR1-000	CUBIERTA, TRAS. DE CARTER IZQ.	1	-	1	-	-	-	-	-------- --------	CM,SI
CONJUNTO BOMBA, AGUA.....	*3.7				1	-	-	-	-	-	-	-------- --------	SW
.BOMBA DE AGUA													
TAPA BOMBA AGUA.....	0.6		11351-MZ8-B40	COMP. DE CUBIERTA, IZQ. TRAS..	1	1	1	-	-	-	-	-------- --------	AR,E,ED,F,FI G,SP,U,2G,2IT 2PO
EMPACADURA, CUBIERTA DE BOMBA DE AGUA.	0.5				-	1	1	-	-	-	-	-------- --------	SW
			11351-MZ8-870	COMP. DE CUBIERTA, IZQ. TRAS..	-	-	-	1	1	1	1		
		2	11354-MR1-000	TIRANTE C, TAPA TRAS. IZQ.....	1	1	1	1	1	1	1		
		3	11355-MR1-300	EJE, TAPA CARTER TRAS. IZQ....	1	1	1	1	1	1	1		
		4	11356-MR1-000	PRESILLA, TAPA CARTER TRAS. IZQ.	1	1	1	1	1	1	1		
		5	17622-GB7-900	GOMA DE COJIN.....	2	2	2	2	2	2	2		
		6	19200-MBA-600	CONJUNTO BOMBA, AGUA.....	-	1	1	-	-	1	1		
		7	19200-MN8-020	BOMBA DE AGUA.....	1	-	-	1	1	-	-		
		8	19220-MBA-600	ENS. CUBIERTA, BOMBA AGUA.....	-	1	1	-	-	1	1		

E-10

Water pump

Pompe à eau

Wasserpumpe

Bomba de agua

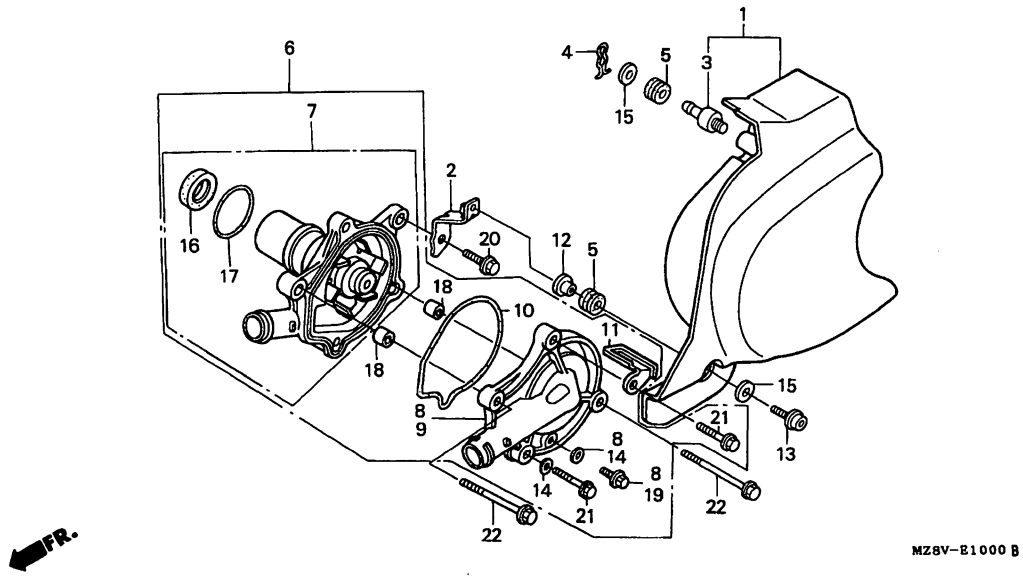

MZ8VE1000B

Service item	F.R.T.	Ref. No.	Part No.	Description	Reqd.QTY VT600C V	W	X	DV	DW	DX	D2X	Serial No.	Area code
		9	19221-MR1-010	COVER, WATER PUMP.....	1	-	-	1	1	-	-		
		10	19226-MM9-000	GASKET, WATER PUMP COVER.....	1	1	1	1	1	1	1		
		11	32972-MS8-000	CLAMPER, OIL PRESSURE CORD....	-	1	1	-	-	1	1		
		12	52159-KB7-000	COLLAR, CHAIN GUARD.....	1	1	1	1	1	1	1		
		13	90080-MG8-000	BOLT, FLANGE SOCKET, 6X25.....	1	1	1	1	1	1	1		
		14	90463-ML7-000	WASHER, SEALING, 6.5MM.....	2	2	2	2	2	2	2		
		15	90503-SA0-000	WASHER, PLAIN, 9MM.....	2	2	2	2	2	2	2		
		16	91201-MF2-003	OIL SEAL, 12X28X7 (ARAI).....	1	-	-	1	1	-	-		
			91201-MV4-003	OIL SEAL, 12X26X7 (ARAI).....	-	1	1	-	-	1	1		
		17	91302-MB0-013	O-RING, 32.95X2.62 (ARAI).....	1	1	1	1	1	1	1		

Item d'entretien	T.D.R.	N°de réf.	N°de pièce	Description	Q'té néc. VT600C V	W	X	DV	DW	DX	D2X	N°de série	Code de zone
		9	19221-MR1-010	COUVERCLE DE POMPE A EAU.....	1	-	-	1	1	-	-		
		10	19226-MM9-000	JOIND DE COUVERCLE DE POMPE A EAU	1	1	1	1	1	1	1		
		11	32972-MS8-000	CIRCLIP DE CORDON DE PRESSION D'HUILE	-	1	1	-	-	1	1		
		12	52159-KB7-000	COLLIER DE GARDE DE CHAIN.....	1	1	1	1	1	1	1		
		13	90080-MG8-000	BOULON DE DOUILLE DE BRIDE, 6X25	1	1	1	1	1	1	1		
		14	90463-ML7-000	RONDELLE ETANCHEITE, 6.5MM....	2	2	2	2	2	2	2		
		15	90503-SA0-000	RONDELLE PLATE, 9MM.....	2	2	2	2	2	2	2		
		16	91201-MF2-003	JOINT D'ETANCHEITE D'HUILE, 12X28X7(ARAI)	1	-	-	1	1	-	-		
			91201-MV4-003	JOINT D'ETANCHEITE D'HUILE, 12X26X7(ARAI)	-	1	1	-	-	1	1		
		17	91302-MB0-013	JOINT TORIQUE, 32.95X2.62 (ARAI)	1	1	1	1	1	1	1		

Wartungspunkt	AP	Ref. Nr.	Teile-Nr.	Beschreibung	Erford.Menge VT600C V	W	X	DV	DW	DX	D2X	Serien-Nr.	Gebiets-Code
		9	19221-MR1-010	DECKEL, WASSERPUMPE.....	1	-	-	1	1	-	-		
		10	19226-MM9-000	DICHTUNG, WASSERPUMPENDECKEL..	1	1	1	1	1	1	1		
		11	32972-MS8-000	KLEMME, OLDRUCKKABEL.....	-	1	1	-	-	1	1		
		12	52159-KB7-000	HUELSE, KETTENSHUTZBLECH.....	1	1	1	1	1	1	1		
		13	90080-MG8-000	FLANSCHINNENSECHSKANTSCHRAUBE, 6X25	1	1	1	1	1	1	1		
		14	90463-ML7-000	DICHTSCHEIBE, 6.5MM.....	2	2	2	2	2	2	2		
		15	90503-SA0-000	GLATTE SCHEIBE, 9MM.....	2	2	2	2	2	2	2		
		16	91201-MF2-003	SIMMERRING, 12X28X7(ARAI).....	1	-	-	1	1	-	-		
			91201-MV4-003	SIMMERRING, 12X26X7(ARAI).....	-	1	1	-	-	1	1		
		17	91302-MB0-013	O-RING, 32.95X2.62(ARAI).....	1	1	1	1	1	1	1		

Articulo de servicio	THLL	No.de ref.	No.de pieza	Descripción	Cant.reqd. VT600C V	W	X	DV	DW	DX	D2X	No.de serie	Código de area
		9	19221-MR1-010	TAPA BOMBA AGUA.....	1	-	-	1	1	-	-		
		10	19226-MM9-000	EMPACADURA, CUBIERTA DE BOMBA DE AGUA	1	1	1	1	1	1	1		
		11	32972-MS8-000	FIJACION, CABLE PRESION DE ACEITE	-	1	1	-	-	1	1		
		12	52159-KB7-000	COLLARIN, CADENA GUARDA.....	1	1	1	1	1	1	1		
		13	90080-MG8-000	PERNO, CASQUILLO DE REBORDE, 6X25	1	1	1	1	1	1	1		
		14	90463-ML7-000	ARANDELA DE SELLADO, 6.5MM....	2	2	2	2	2	2	2		
		15	90503-SA0-000	ARANDELA SENCILLA, 9MM.....	2	2	2	2	2	2	2		
		16	91201-MF2-003	SELLO DE ACEITE, 12X28X7(ARAI)	1	-	-	1	1	-	-		
			91201-MV4-003	SELLO DE ACEITE, 12X26X7(ARAI)	-	1	1	-	-	1	1		
		17	91302-MB0-013	ANILLO O, 32.95X2.62(ARAI)....	1	1	1	1	1	1	1		

E-10

Water pump

Pompe à eau

Wasserpumpe

Bomba de agua

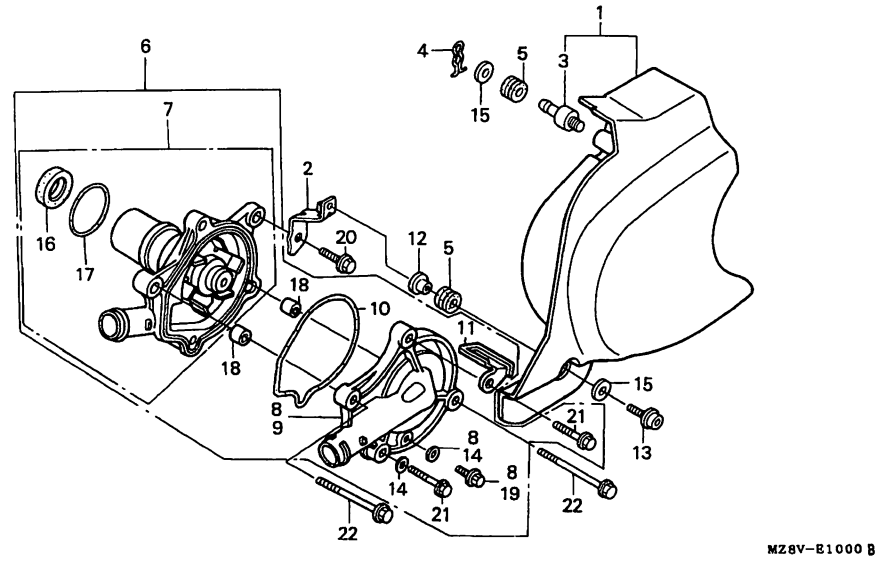

MZ8VE1000B

Service item	F.R.T.	Ref. No.	Part No.	Description	Reqd.QTY VT600C V	W	X	DV	DW	DX	D2X	Serial No.	Area code
		18	94301-08140	PIN, DOWEL, 8X14.....	2	2	2	2	2	2	2		
		19	90013-883-000	BOLT, FLANGE, 6X12.....	-	1	1	-	-	1	1		
			95701-06012-00	BOLT, FLANGE, 6X12.....	1	-	-	1	1	-	-		
		20	90017-ZV0-000	BOLT, FLANGE, 6X18.....	-	1	1	-	-	1	1		
			95701-06014-08	BOLT, FLANGE, 6X14.....	1	-	-	1	1	-	-		
		21	95701-06025-00	BOLT, FLANGE, 6X25.....	2	-	-	2	2	-	-		
			90121-MV9-670	BOLT, FLANGE, 6X25.....	-	2	2	-	-	2	2		
		22	95701-06045-00	BOLT, FLANGE, 6X45.....	2	2	2	2	2	2	2		

1998.06.20 E G6

Item d'entretien	T.D.R.	N°de. réf.	N°de pièce	Description	Q'té néc. VT600C V	W	X	DV	DW	DX	D2X	N°de série	Code de zone
		18	94301-08140	GOUJON D'ASSEMBLAGE, 8X14.....	2	2	2	2	2	2	2		
		19	90013-883-000	BOULON DE BRIDE, 6X12.....	-	1	1	-	-	1	1		
			95701-06012-00	BOULON DE BRIDE, 6X12.....	1	-	-	1	1	-	-		
		20	90017-ZV0-000	BOULON DE BRIDE, 6X18.....	-	1	1	-	-	1	1		
			95701-06014-08	BOULON DE BRIDE, 6X14.....	1	-	-	1	1	-	-		
		21	95701-06025-00	BOULON DE BRIDE, 6X25.....	2	-	-	2	2	-	-		
			90121-MV9-670	BOULON DE BRIDE, 6X25.....	-	2	2	-	-	2	2		
		22	95701-06045-00	BOULON DE BRIDE, 6X45.....	2	2	2	2	2	2	2		

Wartungspunkt	AP	Ref. Nr.	Teile-Nr.	Beschreibung	Erford.Menge VT600C V	W	X	DV	DW	DX	D2X	Serien-Nr.	Gebiets-Code
		18	94301-08140	PASSTIFT, 8X14.....	2	2	2	2	2	2	2		
		19	90013-883-000	FLANSCHENSCHRAUBE, 6X12.....	-	1	1	-	-	1	1		
			95701-06012-00	FLANSCHENSCHRAUBE, 6X12.....	1	-	-	1	1	-	-		
		20	90017-ZV0-000	FLANSCHENSCHRAUBE, 6X18.....	-	1	1	-	-	1	1		
			95701-06014-08	FLANSCHENSCHRAUBE, 6X14.....	1	-	-	1	1	-	-		
		21	95701-06025-00	FLANSCHENSCHRAUBE, 6X25.....	2	-	-	2	2	-	-		
			90121-MV9-670	FLANSCHENSCHRAUBE, 6X25.....	-	2	2	-	-	2	2		
		22	95701-06045-00	FLANSCHENSCHRAUBE, 6X45.....	2	2	2	2	2	2	2		

Articulo de servicio	THLL	No.de ref.	No.de pieza	Descripción	Cant.reqd. VT600C V	W	X	DV	DW	DX	D2X	No.de serie	Código de area
		18	94301-08140	ESPIGA, DOWEL, 8X14.....	2	2	2	2	2	2	2		
		19	90013-883-000	PERNO DE REBORDE, 6X12.....	-	1	1	-	-	1	1		
			95701-06012-00	PERNO DE REBORDE, 6X12.....	1	-	-	1	1	-	-		
		20	90017-ZV0-000	PERNO DE REBORDE, 6X18.....	-	1	1	-	-	1	1		
			95701-06014-08	PERNO DE REBORDE, 6X14.....	1	-	-	1	1	-	-		
		21	95701-06025-00	PERNO DE REBORDE, 6X25.....	2	-	-	2	2	-	-		
			90121-MV9-670	PERNO DE REBORDE, 6X25.....	-	2	2	-	-	2	2		
		22	95701-06045-00	PERNO DE REBORDE, 6X45.....	2	2	2	2	2	2	2		

G 7

E-11

Starting motor

Moteur démarrage

Anlassermotor

Motor de arranque

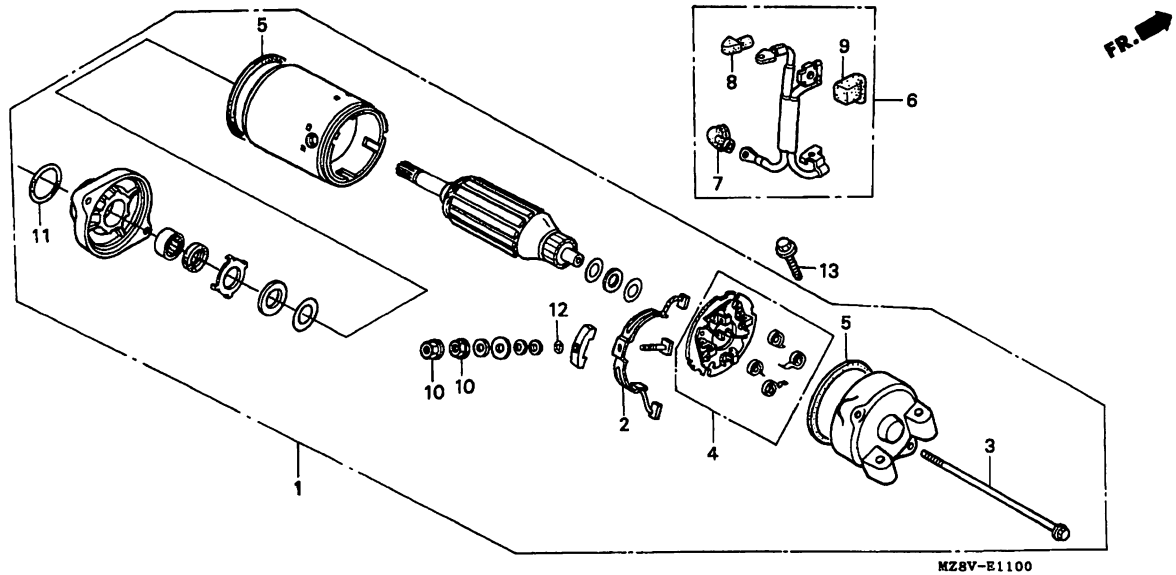

MZ8VE1100

Service item	F.R.T.
MOTOR ASSY., STARTING.....	0.4
.CABLE SET, STARTER MOTOR & BATTERY EARTH	
TERMINAL SET, BRUSH.....	0.7
.HOLDER SET, BRUSH	

Ref. No.	Part No.	Description	Reqd.QTY VT600C V	W	X	DV	DW	DX	D2X	Serial No.	Area code
1	31200-MR1-831	MOTOR ASSY., STARTING (MITSUBA)	1	-	-	1	1	-	-		
	31200-MBA-600	MOTOR ASSY., STARTING (MITSUBA)	-	1	1	-	-	1	1		
2	31201-MR6-008	TERMINAL SET, BRUSH.....	1	1	1	1	1	1	1		
3	31205-MR1-008	BOLT, SETTING.....	2	2	2	2	2	2	2		
4	31206-MR6-008	HOLDER SET, BRUSH.....	1	1	1	1	1	1	1		
5	31207-KS5-901	RING.....	2	2	2	2	2	2	2		
6	32411-MY0-770	CABLE SET, STARTER MOTOR & BATTERY EARTH	1	1	1	1	1	1	1		
7	32411-253-000	COVER, STARTER MOTOR TERMINAL.	1	1	1	1	1	1	1		
8	32416-MR1-000	COVER B, STARTER MAGNETIC.....	1	1	1	1	1	1	1		
9	32418-MR1-000	COVER, BATTERY TERMINAL.....	1	1	1	1	1	1	1		
10	90071-MB0-000	NUT-WASHER, 6MM.....	2	2	2	2	2	2	2		

Item d'entretien	T.D.R.	N°de réf.	N°de pièce	Description	Q'té néc. VT600C V	W	X	DV	DW	DX	D2X	N°de série	Code de zone
ENS. MOTEUR DE DEMARRAGE.....	0.4	1	31200-MR1-831	ENS. MOTEUR DE DEMARRAGE (MITSUBA)	1	-	-	1	1	-	-		
.JEU DE CABLE, DEMARREUR ET TERRE DE BATTERIE			31200-MBA-600	ENS. MOTEUR DE DEMARRAGE (MITSUBA)	-	1	1	-	-	1	1		
JEU DE COSSE DE BALAI.....	0.7	2	31201-MR6-008	JEU DE COSSE DE BALAI.....	1	1	1	1	1	1	1		
.JEU DE PORTE-BALAI		3	31205-MR1-008	BOULON DE FIXATION.....	2	2	2	2	2	2	2		
		4	31206-MR6-008	JEU DE PORTE-BALAI.....	1	1	1	1	1	1	1		
		5	31207-KS5-901	ANNEAU.....	2	2	2	2	2	2	2		
		6	32411-MY0-770	JEU DE CABLE, DEMARREUR ET TERRE DE BATTERIE	1	1	1	1	1	1	1		
		7	32411-253-000	CACHE DU TERMINAL DU DEMARREUR ELECTRIQUE	1	1	1	1	1	1	1		
		8	32416-MR1-000	COUVERCLE B MAGNETIQUE DE DEMARREUR	1	1	1	1	1	1	1		
		9	32418-MR1-000	PROTECTION COSSE BATTERIE.....	1	1	1	1	1	1	1		
		10	90071-MB0-000	ECROU-RONDELLE, 6MM.....	2	2	2	2	2	2	2		

Wartungspunkt	AP	Ref. Nr.	Teile-Nr.	Beschreibung	Erford.Menge VT600C V	W	X	DV	DW	DX	D2X	Serien-Nr.	Gebiets-Code
MOTOR KOMPL., ANLASSER.....	0.4	1	31200-MR1-831	MOTOR KOMPL., ANLASSER (MITSUBA)	1	-	-	1	1	-	-		
.KABELSATZ, ANLASSER UND BATTERIEMASSE			31200-MBA-600	MOTOR KOMPL., ANLASSER (MITSUBA)	-	1	1	-	-	1	1		
ANSCHLUSSKLEMME SATZ, BUERSTE..	0.7	2	31201-MR6-008	ANSCHLUSSKLEMME SATZ, BUERSTE.	1	1	1	1	1	1	1		
.HALTER SATZ, BUERSTE		3	31205-MR1-008	FESTSTELLSCHRAUBE.....	2	2	2	2	2	2	2		
		4	31206-MR6-008	HALTER SATZ, BUERSTE.....	1	1	1	1	1	1	1		
		5	31207-KS5-901	RING.....	2	2	2	2	2	2	2		
		6	32411-MY0-770	KABELSATZ, ANLASSER UND BATTERIEMASSE	1	1	1	1	1	1	1		
		7	32411-253-000	ABDECKUNG, STARTERMOTOR ANSCHLUSS	1	1	1	1	1	1	1		
		8	32416-MR1-000	DECKEL B, ANLASSMAGNETSCHALTER	1	1	1	1	1	1	1		
		9	32418-MR1-000	DECKEL, BATTERIE-ANSCHLUSSKLEMME	1	1	1	1	1	1	1		
		10	90071-MB0-000	MUTTER-SCHEIBE, 6MM.....	2	2	2	2	2	2	2		

Articulo de servicio THLL		No.de ref.	No.de pieza	Descripción	Cant.reqd. VT600C V	W	X	DV	DW	DX	D2X	No.de serie	Código de area
ENS. DE MOTOR DE ARRANQUE.....	0.4	1	31200-MR1-831	ENS. DE MOTOR DE ARRANQUE (MITSUBA)	1	-	-	1	1	-	-		
.JUEGO DE CABLES, MOTOR DE ARRANQUE Y TIERRA DE BATERIA			31200-MBA-600	ENS. DE MOTOR DE ARRANQUE (MITSUBA)	-	1	1	-	-	1	1		
JUEGO DE TERMINAL, ESCOBILLA...	0.7	2	31201-MR6-008	JUEGO DE TERMINAL, ESCOBILLA..	1	1	1	1	1	1	1		
.JUEGO DE PORTADOR, ESCOBILLA		3	31205-MR1-008	PERNO, FIJACION.....	2	2	2	2	2	2	2		
		4	31206-MR6-008	JUEGO DE PORTADOR, ESCOBILLA..	1	1	1	1	1	1	1		
		5	31207-KS5-901	ANILLO.....	2	2	2	2	2	2	2		
		6	32411-MY0-770	JUEGO DE CABLES, MOTOR DE ARRANQUE Y TIERRA DE BATERIA	1	1	1	1	1	1	1		
		7	32411-253-000	CUBIERTA, TERMINAL DEL MOTOR DE ARRANQUE	1	1	1	1	1	1	1		
		8	32416-MR1-000	TAPA B, ARRANCADOR.....	1	1	1	1	1	1	1		
		9	32418-MR1-000	CUBIERTA, TERMINAL DE BATERIA.	1	1	1	1	1	1	1		
		10	90071-MB0-000	TUERCA-ARANDELA, 6MM.....	2	2	2	2	2	2	2		

G 8

E-11

Starting motor

Moteur démarrage

Anlassermotor

Motor de arranque

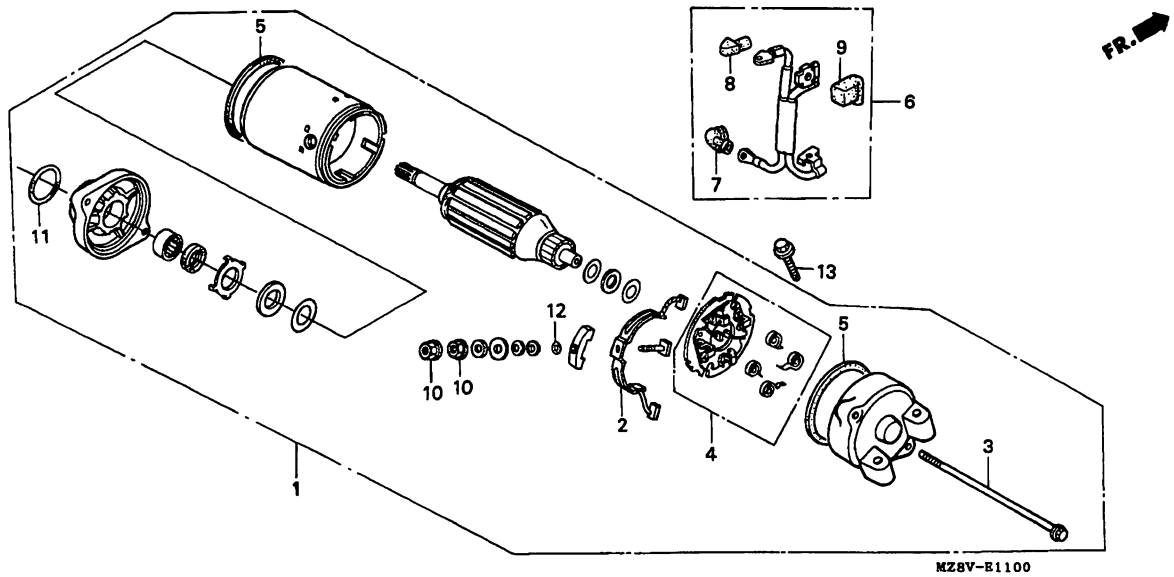

MZ8VE1100

Service item	F.R.T.	Ref. No.	Part No.	Description	Reqd.QTY VT600C V	W	X	DV	DW	DX	D2X	Serial No.	Area code
		11	91309-425-003	O-RING, 24.4X3.1 (ARAI).....	1	1	1	1	1	1	1		
		12	91320-MB0-000	O-RING.....	1	1	1	1	1	1	1		
		13	96001-06032-00	BOLT, FLANGE, 6X32.....	2	-	-	2	2	-	-		
			95801-06032-00	BOLT, FLANGE, 6X32.....	-	2	2	-	-	2	2		

Item d'entretien T.D.R.	N°de réf.	N°de pièce	Description	Q'té néc. VT600C V	W	X	DV	DW	DX	D2X	N°de série	Code de zone
	11	91309-425-003	JOINT TORIQUE, 24.4X3.1(ARAI).	1	1	1	1	1	1	1		
	12	91320-MB0-000	JOINT TORIQUE.....	1	1	1	1	1	1	1		
	13	96001-06032-00	BOULON DE BRIDE, 6X32.....	2	-	-	2	2	-	-		
		95801-06032-00	BOULON DE BRIDE, 6X32.....	-	2	2	-	-	2	2		

Wartungspunkt AP	Ref. Nr.	Teile-Nr.	Beschreibung	Erford.Menge VT600C V	W	X	DV	DW	DX	D2X	Serien-Nr.	Gebiets-Code
	11	91309-425-003	O-RING, 24.4X3.1(ARAI).....	1	1	1	1	1	1	1		
	12	91320-MB0-000	O-RING.....	1	1	1	1	1	1	1		
	13	96001-06032-00	FLANSCHENSCHRAUBE, 6X32.....	2	-	-	2	2	-	-		
		95801-06032-00	FLANSCHENSCHRAUBE, 6X32.....	-	2	2	-	-	2	2		

Articulo de servicio THLL	No.de ref.	No.de pieza	Descripción	Cant.reqd. VT600C V	W	X	DV	DW	DX	D2X	No.de serie	Código de area
	11	91309-425-003	ANILLO O, 24.4X3.1(ARAI).....	1	1	1	1	1	1	1		
	12	91320-MB0-000	ANILLO O.....	1	1	1	1	1	1	1		
	13	96001-06032-00	PERNO DE REBORDE, 6X32.....	2	-	-	2	2	-	-		
		95801-06032-00	PERNO DE REBORDE, 6X32.....	-	2	2	-	-	2	2		

G 9

E-12

Oil filter/Oil pump

Filtre à huile/Pompe à huile

Ölfilter/Ölpumpe

Filtro de aceite/Bomba de aceite

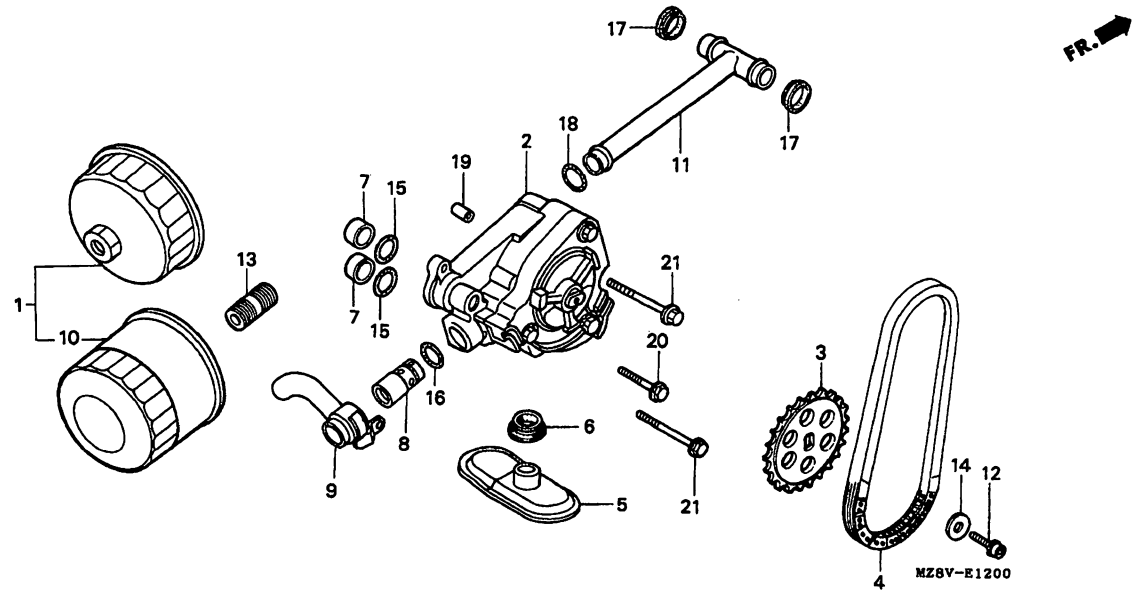

MZ8VE1200

Service item	F.R.T.
PUMP ASSY., OIL	*8.0
.VALVE ASSY., RELIEF	
SPROCKET, OIL PUMP DRIVEN	0.9
CHAIN, OIL PUMP DRIVE	1.1
STRAINER, OIL	*7.8
.PIPE COMP., OIL	
CARTRIDGE, OIL FILTER	0.2

Ref. No.	Part No.	Description	Reqd.QTY VT600C V	W	X	DV	DW	DX	D2X	Serial No.	Area code
1	15010-MW0-000	FILTER SET, OIL	(1)	(1)	(1)	(1)	(1)	(1)	(1)		
2	15100-MZ8-000	PUMP ASSY., OIL	1	1	1	1	1	1	1		
3	15134-MR1-000	SPROCKET, OIL PUMP DRIVEN (27T)	1	1	1	1	1	1	1		
4	15136-MR1-003	CHAIN, OIL PUMP DRIVE(70L) (BORG WARNER)	1	1	1	1	1	1	1		
5	15153-MY1-000	STRAINER, OIL	1	1	1	1	1	1	1		
6	15154-425-000	GASKET, OIL STRAINER	1	1	1	1	1	1	1		
7	15155-300-000	COLLAR, O-RING	2	2	2	2	2	2	2		
8	15220-MB0-010	VALVE ASSY., RELIEF	1	1	1	1	1	1	1		
9	15240-MM9-000	PIPE, OIL RELIEF	1	1	1	1	1	1	1		
10	15410-MM9-013	CARTRIDGE, OIL FILTER (TOYO ROKI)	1	1	1	1	1	1	1		
11	15510-MY1-000	PIPE COMP., OIL	1	1	1	1	1	1	1		

Item d'entretien	T.D.R.	N°de réf.	N°de pièce	Description	Q'té néc. VT600C V	W	X	DV	DW	DX	D2X	N°de série	Code de zone
ENS. POMPE A HUILE.....	*8.0	1	15010-MW0-000	JEU DE FILTRE A HUILE.....	(1)	(1)	(1)	(1)	(1)	(1)	(1)		
.ENS. SOUPAPE DE SURETE		2	15100-MZ8-000	ENS. POMPE A HUILE.....	1	1	1	1	1	1	1		
PIGNON DE COMMANDE DE POMPE A HUILE.	0.9	3	15134-MR1-000	PIGNON DE COMMANDE DE POMPE A HUILE (27T)	1	1	1	1	1	1	1		
CHAINE DE COMMANDE DE POMPE A HUILE.	1.1	4	15136-MR1-003	CHAINE DE COMMANDE DE POMPE A HUILE (70L)(BORG WARNER)	1	1	1	1	1	1	1		
FILTRE A CREPINE D'HUILE.....	*7.8	5	15153-MY1-000	FILTRE A CREPINE D'HUILE.....	1	1	1	1	1	1	1		
.TUYAU COMP. D'HUILE													
CARTOUCHE DE FILTRE A HUILE....	0.2	6	15154-425-000	JOINT DE FILTRE A CREPINE HUILE	1	1	1	1	1	1	1		
		7	15155-300-000	COLLIER DE JOINT TORIQUE.....	2	2	2	2	2	2	2		
		8	15220-MB0-010	ENS. SOUPAPE DE SURETE.....	1	1	1	1	1	1	1		
		9	15240-MM9-000	TUYAU DE SURETE D'HUILE.....	1	1	1	1	1	1	1		
		10	15410-MM9-013	CARTOUCHE DE FILTRE A HUILE (TOYO ROKI)	1	1	1	1	1	1	1		
		11	15510-MY1-000	TUYAU COMP. D'HUILE.....	1	1	1	1	1	1	1		

Wartungspunkt	AP	Ref. Nr.	Teile-Nr.	Beschreibung	Erford.Menge VT600C V	W	X	DV	DW	DX	D2X	Serien-Nr.	Gebiets-Code
OELPUMPE KOMPL.....	*8.0	1	15010-MW0-000	FILTERSATZ, OEL.....	(1)	(1)	(1)	(1)	(1)	(1)	(1)		
.ENTLASTUNGSVENTIL KOMPL.		2	15100-MZ8-000	OELPUMPE KOMPL.....	1	1	1	1	1	1	1		
ABTRIEBSKETTENRAD, OELPUMPE....	0.9	3	15134-MR1-000	ABTRIEBSKETTENRAD, OELPUMPE (27T)	1	1	1	1	1	1	1		
ANTRIEBSKETTE, OELPUMPE.....	1.1												
OELSIEB.....	*7.8	4	15136-MR1-003	ANTRIEBSKETTE, OELPUMPE (70L) (BORG WARNER)	1	1	1	1	1	1	1		
.OELROHR KOMPL.													
PATRONE, OELFILTER.....	0.2	5	15153-MY1-000	OELSIEB.....	1	1	1	1	1	1	1		
		6	15154-425-000	DICHTUNG, OELSIEB.....	1	1	1	1	1	1	1		
		7	15155-300-000	HUELSE, O-RING.....	2	2	2	2	2	2	2		
		8	15220-MB0-010	ENTLASTUNGSVENTIL KOMPL.....	1	1	1	1	1	1	1		
		9	15240-MM9-000	OELENTLASTUNGSROHR.....	1	1	1	1	1	1	1		
		10	15410-MM9-013	PATRONE, OELFILTER (TOYO ROKI)	1	1	1	1	1	1	1		
		11	15510-MY1-000	OELROHR KOMPL.....	1	1	1	1	1	1	1		

Articulo de servicio THLL		No.de ref.	No.de pieza	Descripción	Cant.reqd. VT600C V	W	X	DV	DW	DX	D2X	No.de serie	Código de area
BOMBADE ACEITE.....	*8.0	1	15010-MW0-000	JUEGO FILTRO, ACEITE.....	(1)	(1)	(1)	(1)	(1)	(1)	(1)		
.ENS. DE VALVULA, SEGURIDAD		2	15100-MZ8-000	BOMBADE ACEITE.....	1	1	1	1	1	1	1		
PINON DENTADO, MANDADO DE BOMBA DE ACEITE.	0.9	3	15134-MR1-000	PINON DENTADO, MANDADO DE BOMBA DE ACEITE (27T)	1	1	1	1	1	1	1		
CADENA, ACCIONAMIENTO BOMBA ACEITE.	1.1	4	15136-MR1-003	CADENA, ACCIONAMIENTO BOMBA ACEITE (70L)(BORG WARNER)	1	1	1	1	1	1	1		
FILTRO, ACEITE.....	*7.8	5	15153-MY1-000	FILTRO, ACEITE.....	1	1	1	1	1	1	1		
.COMP. DE TUBO, ACEITE													
FILTRO DE ACEITE.....	0.2	6	15154-425-000	EMPACADURA, FILTRO DE ACEITE..	1	1	1	1	1	1	1		
		7	15155-300-000	COLLARIN, ANILLO O.....	2	2	2	2	2	2	2		
		8	15220-MB0-010	ENS. DE VALVULA, SEGURIDAD....	1	1	1	1	1	1	1		
		9	15240-MM9-000	TUBERIA, ALIVIO ACEITE.....	1	1	1	1	1	1	1		
		10	15410-MM9-013	FILTRO DE ACEITE (TOYO ROKI)..	1	1	1	1	1	1	1		
		11	15510-MY1-000	COMP. DE TUBO, ACEITE.....	1	1	1	1	1	1	1		

G 10

E-12

Oil filter/Oil pump

Filtre à huile/Pompe à huile

Ölfilter/Ölpumpe

Filtro de aceite/Bomba de aceite

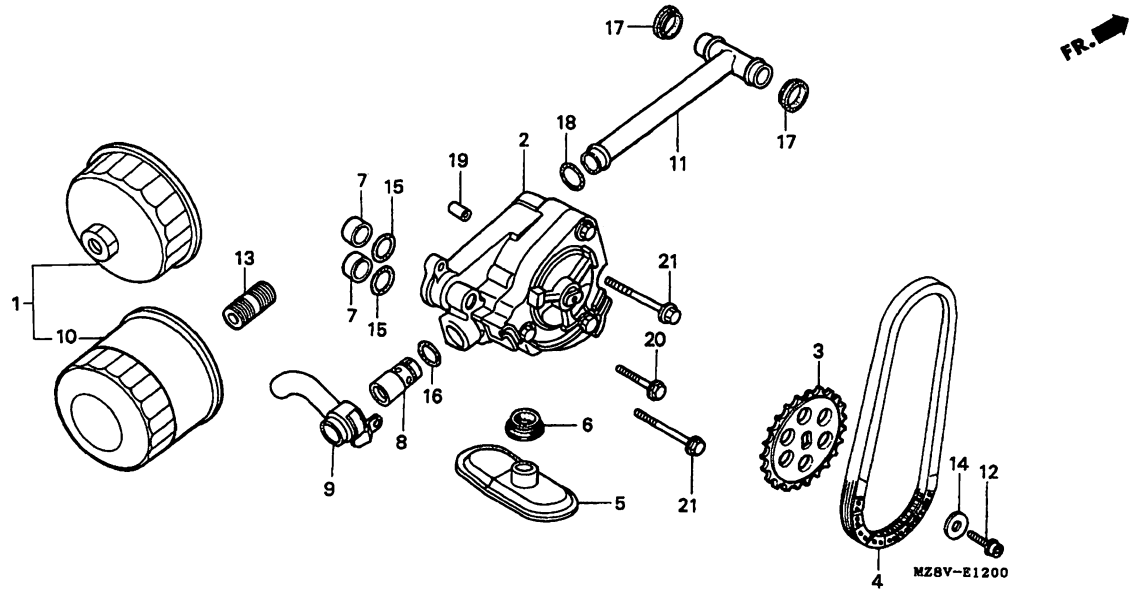

MZ8VE1200

Service item	F.R.T.	Ref. No.	Part No.	Description	Reqd.QTY VT600C V	W	X	DV	DW	DX	D2X	Serial No.	Area code
		12	90009-ME5-000	BOLT, FLANGE SOCKET, 6X14.....	1	1	-	1	1	-	-		
			90009-MZ8-H00	BOLT, FLANGE SOCKET, 6X14.....	-	-	1	-	-	1	1		
		13	90019-MB0-000	BOSS, OIL FILTER.....	1	1	1	1	1	1	1		
		14	90488-MB0-000	WASHER, 6X2.3.....	1	1	1	1	1	1	1		
		15	91303-KF0-003	O-RING, 14.8X2.4 (ARAI).....	2	2	2	2	2	2	2		
		16	91313-MB0-003	O-RING, 14.7X2.2 (ARAI).....	1	1	1	1	1	1	1		
		17	91315-MF5-003	SEAL, OIL PIPE.....	2	2	2	2	2	2	2		
		18	91319-300-000	O-RING, 13X2.5.....	1	1	1	1	1	1	1		
		19	94301-08140	PIN, DOWEL, 8X14.....	1	1	1	1	1	1	1		
		20	95701-06028-00	BOLT, FLANGE, 6X28.....	1	1	1	1	1	1	1		
		21	95701-06045-00	BOLT, FLANGE, 6X45.....	2	2	2	2	2	2	2		

Item d'entretien	T.D.R.	N°de réf.	N°de pièce	Description	Q'té néc. VT600C V	W	X	DV	DW	DX	D2X	N°de série	Code de zone
		12	90009-ME5-000	BOULON DE DOUILLE DE BRIDE, 6X14	1	1	-	1	1	-	-		
			90009-MZ8-H00	BOULON DE DOUILLE DE BRIDE, 6X14	-	-	1	-	-	1	1		
		13	90019-MB0-000	BOSSE DE FILTRE A HUILE.....	1	1	1	1	1	1	1		
		14	90488-MB0-000	RONDELLE, 6X2.3.....	1	1	1	1	1	1	1		
		15	91303-KF0-003	JOINT TORIQUE, 14.8X2.4(ARAI).	2	2	2	2	2	2	2		
		16	91313-MB0-003	JOINT TORIQUE, 14.7X2.2(ARAI).	1	1	1	1	1	1	1		
		17	91315-MF5-003	JOINT DE TUYAU D'HUILE.....	2	2	2	2	2	2	2		
		18	91319-300-000	JOINT TORIQUE, 13X2.5.....	1	1	1	1	1	1	1		
		19	94301-08140	GOUJON D'ASSEMBLAGE, 8X14.....	1	1	1	1	1	1	1		
		20	95701-06028-00	BOULON DE BRIDE, 6X28.....	1	1	1	1	1	1	1		
		21	95701-06045-00	BOULON DE BRIDE, 6X45.....	2	2	2	2	2	2	2		

Wartungspunkt	AP	Ref. Nr.	Teile-Nr.	Beschreibung	Erford.Menge VT600C V	W	X	DV	DW	DX	D2X	Serien-Nr.	Gebiets-Code
		12	90009-ME5-000	FLANSCHINNENSECHSKANTSCHRAUBE, 6X14	1	1	-	1	1	-	-		
			90009-MZ8-H00	FLANSCHINNENSECHSKANTSCHRAUBE, 6X14	-	-	1	-	-	1	1		
		13	90019-MB0-000	NABE, OELFILTER.....	1	1	1	1	1	1	1		
		14	90488-MB0-000	SCHEIBE, 6X2.3.....	1	1	1	1	1	1	1		
		15	91303-KF0-003	O-RING, 14.8X2.4(ARAI).....	2	2	2	2	2	2	2		
		16	91313-MB0-003	O-RING, 14.7X2.2(ARAI).....	1	1	1	1	1	1	1		
		17	91315-MF5-003	DICHTUNG, OELROHR.....	2	2	2	2	2	2	2		
		18	91319-300-000	O-RING, 13X2.5.....	1	1	1	1	1	1	1		
		19	94301-08140	PASSTIFT, 8X14.....	1	1	1	1	1	1	1		
		20	95701-06028-00	FLANSCHENSCHRAUBE, 6X28.....	1	1	1	1	1	1	1		
		21	95701-06045-00	FLANSCHENSCHRAUBE, 6X45.....	2	2	2	2	2	2	2		

Articulo de servicio	THLL	No.de ref.	No.de pieza	Descripción	Cant.reqd. VT600C V	W	X	DV	DW	DX	D2X	No.de serie	Código de area
		12	90009-ME5-000	PERNO, CASQUILLO DE REBORDE, 6X14	1	1	-	1	1	-	-		
			90009-MZ8-H00	PERNO, CASQUILLO DE REBORDE, 6X14	-	-	1	-	-	1	1		
		13	90019-MB0-000	PORTE, FILTRO DE ACEITE.....	1	1	1	1	1	1	1		
		14	90488-MB0-000	ARANDELA, 6X2.3.....	1	1	1	1	1	1	1		
		15	91303-KF0-003	ANILLO O, 14.8X2.4(ARAI).....	2	2	2	2	2	2	2		
		16	91313-MB0-003	ANILLO O, 14.7X2.2(ARAI).....	1	1	1	1	1	1	1		
		17	91315-MF5-003	SELLO, TUBO DE ACEITE.....	2	2	2	2	2	2	2		
		18	91319-300-000	ANILLO O, 13X2.5.....	1	1	1	1	1	1	1		
		19	94301-08140	ESPIGA, DOWEL, 8X14.....	1	1	1	1	1	1	1		
		20	95701-06028-00	PERNO DE REBORDE, 6X28.....	1	1	1	1	1	1	1		
		21	95701-06045-00	PERNO DE REBORDE, 6X45.....	2	2	2	2	2	2	2		

G 11

E-13

Crankcase

Carter moteur

Kurbelgehäuse

Carter de motor

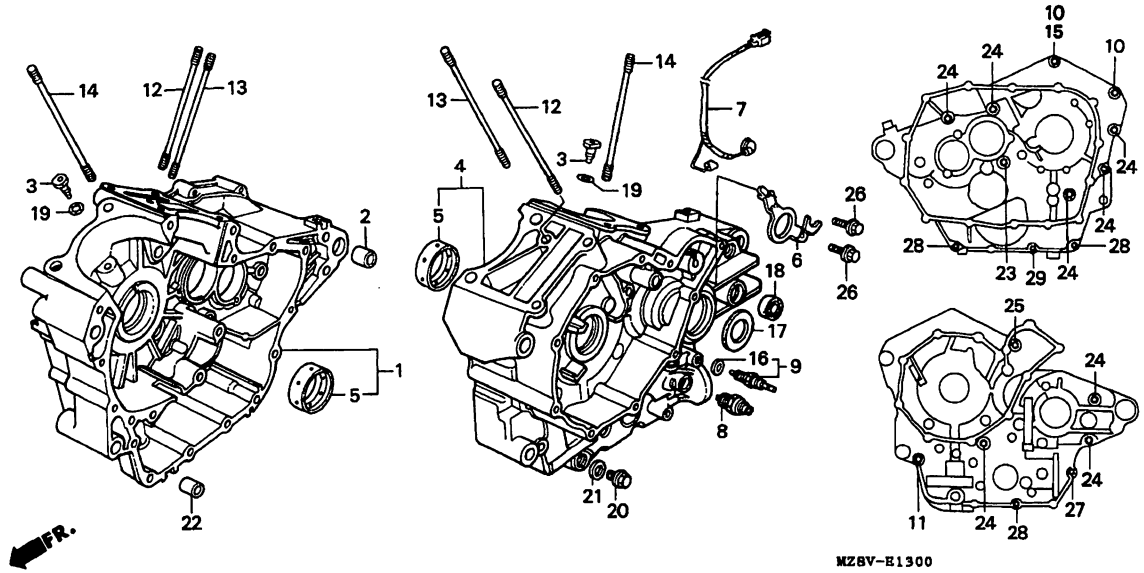

MZ8VE1300

Service item	F.R.T.
CRANKCASE COMP., R.....	*8.5
CRANKCASE COMP., L.....	*9.0
BEARING, MAIN.....	*8.7
(SAME TIME FOR TWO UNITS OR MORE)	
SUB HARNESS A.....	0.4
SWITCH ASSY., OIL PRESSURE.....	0.5
SWITCH ASSY., NEUTRAL.....	0.3

Main bearing selection

(Oil clearanece 25~41μ)

Crankshaft O.D. 45φ / Crankcase I.D. 49φ	1	2
	−0.008~ 0	−0.016~ −0.008
−0.010~ 0	C (BROWN)	B (BLACK)
0 ~ +0.010	B (BLACK)	A (BLUE)

Ref. No.	Part No.	Description	Reqd.QTY VT600C V	W	X	DV	DW	DX	D2X	Serial No.	Area code
1	11100-MZ8-B40	CRANKCASE COMP., R.....	1	1	1	1	1	1	1		
2	11105-MM9-000	COLLAR, 23X20.....	1	1	1	1	1	1	1		
3	11146-MM9-000	JET, OIL.....	2	2	2	2	2	2	2		
4	11200-MR1-830	CRANKCASE COMP., L.....	1	-	-	1	1	-	-		
	11200-MZ8-H00	CRANKCASE COMP., L.....	-	1	1	-	-	1	1		
5	13325-MM9-315	BEARING A, MAIN (BLUE).....	2	2	2	2	2	2	2		
	13326-MM9-315	BEARING B, MAIN (BLACK).....	2	2	2	2	2	2	2		
	13327-MM9-315	BEARING C, MAIN (BROWN).....	2	2	2	2	2	2	2		
6	23531-MV1-000	PLATE, OIL SEAL SETTING.....	1	1	1	1	1	1	1		
7	32101-MR1-000	SUB HARNESS A.....	1	-	-	1	1	-	-		
	32101-MZ8-G20	SUB HARNESS A.....	-	1	-	-	-	-	-		
	32101-MZ8-H00	SUB HARNESS A.....	-	-	1	-	-	1	1		

Item d'entretien	T.D.R.
CARTER MOTEUR COMP. D.....	*8.5
CARTER MOTEUR COMP. G.....	*9.0
ROULEMENT PRINCIPAL.....	*8.7
(MEME TEMPS POUR DEUX UNITES OU PLUS)	
FAISCEAU AUXILIAIRE A.....	0.4
ENS. INTERRUPTEUR DE PRESSION HUILE.	0.5
ENS. CONTACTEUR POINT MORT.....	0.3

N°de réf.	N°de pièce	Description	Q'té néc. VT600C V	W	X	DV	DW	DX	D2X
1	11100-MZ8-B40	CARTER MOTEUR COMP. D.....	1	1	1	1	1	1	1
2	11105-MM9-000	COLLIER, 23X20.....	1	1	1	1	1	1	1
3	11146-MM9-000	GICLEUR D'HUILE.....	2	2	2	2	2	2	2
4	11200-MR1-830	CARTER MOTEUR COMP. G.....	1	-	-	1	1	-	-
	11200-MZ8-H00	CARTER MOTEUR COMP. G.....	-	1	1	-	-	1	1
5	13325-MM9-315	PALIER A (BLEU).....	2	2	2	2	2	2	2
	13326-MM9-315	PALIER B (NOIR).....	2	2	2	2	2	2	2
	13327-MM9-315	PALIER C (BRUN).....	2	2	2	2	2	2	2
6	23531-MV1-000	PLAQUE DE FIXATION DE JOINT D'HUILE	1	1	1	1	1	1	1
7	32101-MR1-000	FAISCEAU AUXILIAIRE A.....	1	-	-	1	1	-	-
	32101-MZ8-G20	FAISCEAU AUXILIAIRE A.....	-	1	-	-	-	-	-
	32101-MZ8-H00	FAISCEAU AUXILIAIRE A.....	-	-	1	-	-	1	1

N°de série Code de zone

Choix de palier (Jeu d'huile 25~41μ)

Dia. int. du carter ϕ49 \ Dia. ext. du vilebrequin ϕ45	1	2
	−0,008~ 0	−0,016~ −0,008
−0,010~ 0	C (BRUN)	B (NOIR)
0 ~ +0,010	B (NOIR)	A (BLEU)

Wartungspunkt	AP
KURBELGEHAEUSE KOMPL., R.....	*8.5
KURBELGEHAEUSE KOMPL., L.....	*9.0
LAGER, HAUPT.....	*8.7
(GLEICHE ZEIT FUR BEIDE ODER MEHR EINHEITEN)	
HILFSKABELBAUM A.....	0.4
OELDRUCKSCHALTER KOMPL.....	0.5
LEERLAUFSCHALTER KOMPL.....	0.3

Ref. Nr.	Teile-Nr.	Beschreibung	Erford.Menge VT600C V	W	X	DV	DW	DX	D2X
1	11100-MZ8-B40	KURBELGEHAEUSE KOMPL., R.....	1	1	1	1	1	1	1
2	11105-MM9-000	HUELSE, 23X20.....	1	1	1	1	1	1	1
3	11146-MM9-000	DUESE, OEL.....	2	2	2	2	2	2	2
4	11200-MR1-830	KURBELGEHAEUSE KOMPL., L.....	1	-	-	1	1	-	-
	11200-MZ8-H00	KURBELGEHAEUSE KOMPL., L.....	-	1	1	-	-	1	1
5	13325-MM9-315	HAUPTLAGER A (BLAU).....	2	2	2	2	2	2	2
	13326-MM9-315	HAUPTLAGER B (SCHWARZ).....	2	2	2	2	2	2	2
	13327-MM9-315	HAUPTLAGER C (BRAUN).....	2	2	2	2	2	2	2
6	23531-MV1-000	FESTSTELLPLATTE, SIMMERRING...	1	1	1	1	1	1	1
7	32101-MR1-000	HILFSKABELBAUM A.....	1	-	-	1	1	-	-
	32101-MZ8-G20	HILFSKABELBAUM A.....	-	1	-	-	-	-	-
	32101-MZ8-H00	HILFSKABELBAUM A.....	-	-	1	-	-	1	1

Serien-Nr. Gebiets-Code

Wähltabelle für Hauptlager (Lagerspiel 25~41μ)

Innendurchm. des Kurbelgehaüses 49ϕ \ Außendurchm. der Kurbelwelle 45ϕ	1	2
	−0,008~ 0	−0,016~ −0,008
−0,010~ 0	C (BRAUN)	B (SCHWARZ)
0 ~ +0,010	B (SCHWARZ)	A (BLAU)

Articulo de servicio	THLL
COMP. DE CARTER, DER.....	*8.5
COMP. DE CARTER, IZQ.....	*9.0
COJINETE PRINCIPAL.....	*8.7
(EL MISMO TIEMPO PARA DOS UNIDADES O MAS)	
MAZO HILOS SECUNDARIO A.....	0.4
ENS. DE INTERRUPTOR, PRESION DE ACEITE.	0.5
ENS. DE INTERRUPTOR, NEUTRO....	0.3

No.de ref.	No.de pieza	Descripción	Cant.reqd. VT600C V	W	X	DV	DW	DX	D2X
1	11100-MZ8-B40	COMP. DE CARTER, DER.....	1	1	1	1	1	1	1
2	11105-MM9-000	COLLARIN, 23X20.....	1	1	1	1	1	1	1
3	11146-MM9-000	SURTIDOR, ACEITE.....	2	2	2	2	2	2	2
4	11200-MR1-830	COMP. DE CARTER, IZQ.....	1	-	-	1	1	-	-
	11200-MZ8-H00	COMP. DE CARTER, IZQ.....	-	1	1	-	-	1	1
5	13325-MM9-315	COJINETE A, CIGUENAL (AZUL)...	2	2	2	2	2	2	2
	13326-MM9-315	COJINETE B, CIGUENAL (NEGRO)..	2	2	2	2	2	2	2
	13327-MM9-315	COJINETE C, CIGUENAL (MARRON).	2	2	2	2	2	2	2
6	23531-MV1-000	PLACA DE AJUSTE, SELLO DE ACEITE	1	1	1	1	1	1	1
7	32101-MR1-000	MAZO HILOS SECUNDARIO A.....	1	-	-	1	1	-	-
	32101-MZ8-G20	MAZO HILOS SECUNDARIO A.....	-	1	-	-	-	-	-
	32101-MZ8-H00	MAZO HILOS SECUNDARIO A.....	-	-	1	-	-	1	1

No.de serie Código de area

Selección del cojinete principal (Holgura de aceite 25~41μ)

Diá. int. del cárter 49ϕ \ Diá. ext. del cigüenal 45ϕ	1	2
	−0,008~ 0	−0,016~ −0,008
−0,010~ 0	C (MARRON)	B (NEGRO)
0 ~ +0,010	B (NEGRO)	A (AZUL)

2

G 12

E-13

Crankcase

Carter moteur

Kurbelgehäuse

Carter de motor

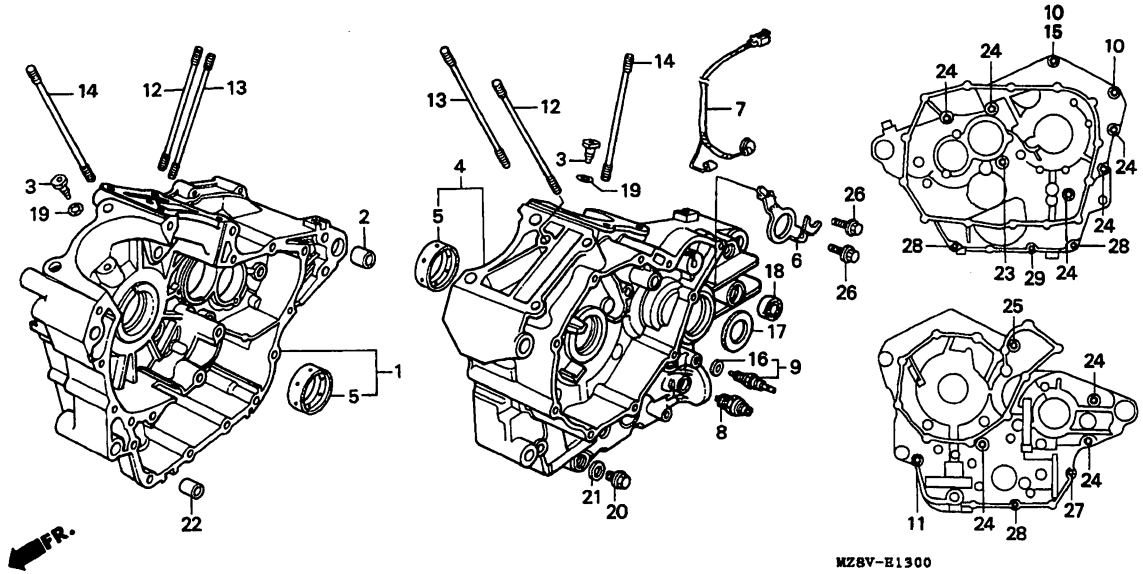

MZ8VE1300

Service item	F.R.T.	Ref. No.	Part No.	Description	Reqd.QTY VT600C V	W	X	DV	DW	DX	D2X	Serial No.	Area code
		8	35500-MJ4-024	SWITCH ASSY., OIL PRESSURE (DENSO)	1	1	1	1	1	1	1		
		9	35600-MAW-601	SWITCH ASSY., NEUTRAL (TEC)...	1	1	1	1	1	1	1		
		10	90002-MR1-000	BOLT, FLANGE, 8X140.....	2	2	2	-	-	-	-		
			90002-MR1-700	BOLT, FLANGE, 8X140.....	-	-	-	2	2	2	2		
		11	90008-KE9-000	BOLT, FLANGE, 8X70.....	1	1	1	1	1	1	1		
		12	90011-MZ8-B40	BOLT, STUD, 8X189.....	2	2	2	2	2	2	2		
		13	90012-MZ8-B40	BOLT, STUD, 12X177.....	2	2	2	2	2	2	2		
		14	90013-MZ8-B40	BOLT, STUD, 10X177.....	6	6	6	6	6	6	6		
		15	90442-MR1-770	WASHER, SEALING, 8MM.....	1	1	1	1	1	1	1		
		16	90443-KR0-000	WASHER, NEUTRAL SWITCH.....	1	1	1	1	1	1	1		
		17	91204-MG3-003	OIL SEAL, 25X45X7 (ARAI).....	1	1	1	1	1	1	1		

Item d'entretien	T.D.R.	N°de réf.	N°de pièce	Description	Q'té néc. VT600C V	W	X	DV	DW	DX	D2X	N°de série	Code de zone
		8	35500-MJ4-024	ENS. INTERRUPTEUR DE PRESSION HUILE (DENSO)	1	1	1	1	1	1	1		
		9	35600-MAW-601	ENS. CONTACTEUR POINT MORT (TEC)	1	1	1	1	1	1	1		
		10	90002-MR1-000	BOULON DE BRIDE, 8X140.....	2	2	2	-	-	-	-		
			90002-MR1-700	BOULON DE BRIDE, 8X140.....	-	-	-	2	2	2	2		
		11	90008-KE9-000	BOULON DE BRIDE, 8X70.....	1	1	1	1	1	1	1		
		12	90011-MZ8-B40	GOUJON, 8X189.....	2	2	2	2	2	2	2		
		13	90012-MZ8-B40	GOUJON, 12X177.....	2	2	2	2	2	2	2		
		14	90013-MZ8-B40	GOUJON, 10X177.....	6	6	6	6	6	6	6		
		15	90442-MR1-770	RONDELLE ETANCHEITE, 8MM.....	1	1	1	1	1	1	1		
		16	90443-KR0-000	RONDELLE DE CONTACTEUR DE POINT MORT	1	1	1	1	1	1	1		
		17	91204-MG3-003	JOINT D'ETANCHEITE D'HUILE, 25X45X7(ARAI)	1	1	1	1	1	1	1		

Wartungspunkt	AP	Ref. Nr.	Teile-Nr.	Beschreibung	Erford.Menge VT600C V	W	X	DV	DW	DX	D2X	Serien-Nr.	Gebiets-Code
		8	35500-MJ4-024	OELDRUCKSCHALTER KOMPL. (DENSO)	1	1	1	1	1	1	1		
		9	35600-MAW-601	LEERLAUFSCHALTER KOMPL. (TEC).	1	1	1	1	1	1	1		
		10	90002-MR1-000	FLANSCHENSCHRAUBE, 8X140.....	2	2	2	-	-	-	-		
			90002-MR1-700	FLANSCHENSCHRAUBE, 8X140.....	-	-	-	2	2	2	2		
		11	90008-KE9-000	FLANSCHENSCHRAUBE, 8X70.....	1	1	1	1	1	1	1		
		12	90011-MZ8-B40	STEHBOLZEN, 8X189.....	2	2	2	2	2	2	2		
		13	90012-MZ8-B40	STEHBOLZEN, 12X177.....	2	2	2	2	2	2	2		
		14	90013-MZ8-B40	STEHBOLZEN, 10X177.....	6	6	6	6	6	6	6		
		15	90442-MR1-770	DICHTSCHEIBE, 8MM.....	1	1	1	1	1	1	1		
		16	90443-KR0-000	SCHEIBE, LEERLAUFSCHALTER.....	1	1	1	1	1	1	1		
		17	91204-MG3-003	SIMMERRING, 25X45X7(ARAI).....	1	1	1	1	1	1	1		

Articulo de servicio	THLL	No.de ref.	No.de pieza	Descripción	Cant.reqd. VT600C V	W	X	DV	DW	DX	D2X	No.de serie	Código de area
		8	35500-MJ4-024	ENS. DE INTERRUPTOR, PRESION DE ACEITE (DENSO)	1	1	1	1	1	1	1		
		9	35600-MAW-601	ENS. DE INTERRUPTOR, NEUTRO (TEC)	1	1	1	1	1	1	1		
		10	90002-MR1-000	PERNO DE REBORDE, 8X140.....	2	2	2	-	-	-	-		
			90002-MR1-700	PERNO DE REBORDE, 8X140.....	-	-	-	2	2	2	2		
		11	90008-KE9-000	PERNO DE REBORDE, 8X70.....	1	1	1	1	1	1	1		
		12	90011-MZ8-B40	PERNO PRISIONERO, 8X189.....	2	2	2	2	2	2	2		
		13	90012-MZ8-B40	PERNO PRISIONERO, 12X177.....	2	2	2	2	2	2	2		
		14	90013-MZ8-B40	PERNO PRISIONERO, 10X177.....	6	6	6	6	6	6	6		
		15	90442-MR1-770	ARANDELA DE SELLADO, 8MM.....	1	1	1	1	1	1	1		
		16	90443-KR0-000	ARANDELA, INTERRUPTOR PUNTO MUERTO	1	1	1	1	1	1	1		
		17	91204-MG3-003	SELLO DE ACEITE, 25X45X7(ARAI)	1	1	1	1	1	1	1		

G 13

E-13

Crankcase

Carter moteur

Kurbelgehäuse

Carter de motor

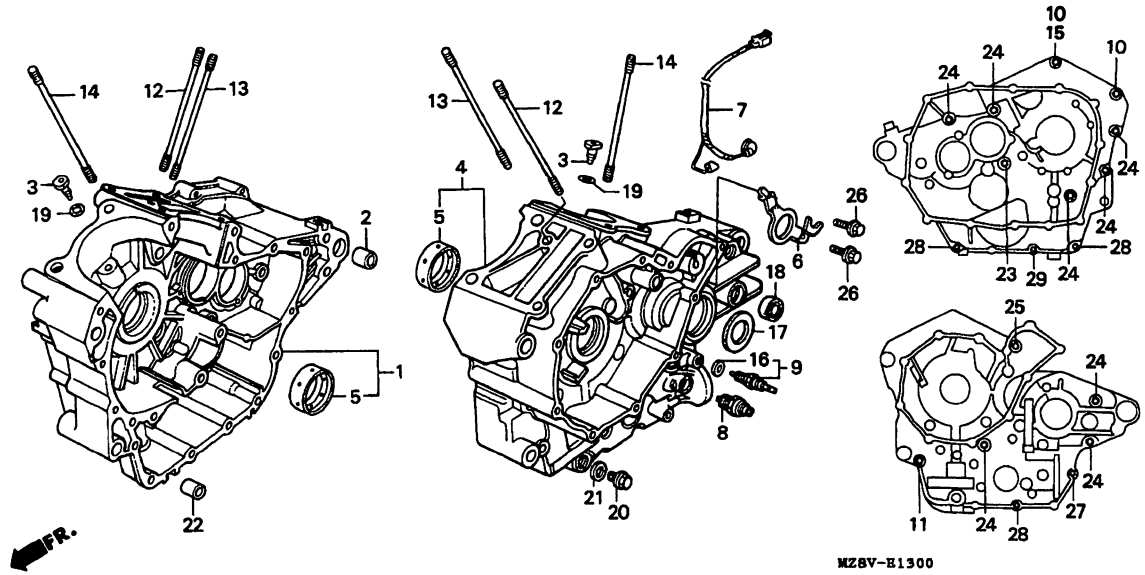

MZ8VE1300

Service item	F.R.T.	Ref. No.	Part No.	Description	Reqd.QTY VT600C V	W	X	DV	DW	DX	D2X	Serial No.	Area code
		18	91204-425-003	OIL SEAL, 12.5X25X8 (ARAI)....	1	1	1	1	1	1	1		
		19	91305-MG7-003	O-RING, 5X1.7 (ARAI).....	2	2	2	2	2	2	2		
		20	92800-14000	BOLT, DRAIN PLUG, 14MM.....	1	1	1	1	1	1	1		
		21	94109-14000	WASHER, DRAIN PLUG, 14MM.....	1	1	1	1	1	1	1		
		22	94301-14200	PIN, DOWEL, 14X20.....	1	1	1	1	1	1	1		
		23	95701-08065-00	BOLT, FLANGE, 8X65.....	1	1	1	1	1	1	1		
		24	95701-08080-00	BOLT, FLANGE, 8X80.....	8	8	8	8	8	8	8		
		25	95701-08125-00	BOLT, FLANGE, 8X125.....	1	1	1	1	1	1	1		
		26	96001-06014-00	BOLT, FLANGE, 6X14.....	2	2	2	2	2	2	2		
		27	96001-06040-00	BOLT, FLANGE, 6X40.....	1	1	1	1	1	1	1		
		28	96001-06050-00	BOLT, FLANGE, 6X50.....	3	3	3	3	3	3	3		
		29	96001-06080-00	BOLT, FLANGE, 6X80.....	1	1	1	1	1	1	1		

Item d'entretien	T.D.R.	N°de réf.	N°de pièce	Description	Q'té néc. VT600C V	W	X	DV	DW	DX	D2X	N°de série	Code de zone
		18	91204-425-003	JOINT D'ETANCHEITE D'HUILE, 12.5X25X8(ARAI)	1	1	1	1	1	1	1		
		19	91305-MG7-003	JOINT TORIQUE, 5X1.7(ARAI)....	2	2	2	2	2	2	2		
		20	92800-14000	BOULON DE DRAINAGE, 14MM.....	1	1	1	1	1	1	1		
		21	94109-14000	RONDELLE DE BOUCHON DE DRAINAGE, 14MM	1	1	1	1	1	1	1		
		22	94301-14200	GOUJON D'ASSEMBLAGE, 14X20....	1	1	1	1	1	1	1		
		23	95701-08065-00	BOULON DE BRIDE, 8X65.....	1	1	1	1	1	1	1		
		24	95701-08080-00	BOULON DE BRIDE, 8X80.....	8	8	8	8	8	8	8		
		25	95701-08125-00	BOULON DE BRIDE, 8X125.....	1	1	1	1	1	1	1		
		26	96001-06014-00	BOULON DE BRIDE, 6X14.....	2	2	2	2	2	2	2		
		27	96001-06040-00	BOULON DE BRIDE, 6X40.....	1	1	1	1	1	1	1		
		28	96001-06050-00	BOULON DE BRIDE, 6X50.....	3	3	3	3	3	3	3		
		29	96001-06080-00	BOULON DE BRIDE, 6X80.....	1	1	1	1	1	1	1		

Wartungspunkt	AP	Ref. Nr.	Teile-Nr.	Beschreibung	Erford.Menge VT600C V	W	X	DV	DW	DX	D2X	Serien-Nr.	Gebiets-Code
		18	91204-425-003	SIMMERRING, 12.5X25X8(ARAI)...	1	1	1	1	1	1	1		
		19	91305-MG7-003	O-RING, 5X1.7(ARAI).....	2	2	2	2	2	2	2		
		20	92800-14000	ABLASSCHRAUBE, 14MM.....	1	1	1	1	1	1	1		
		21	94109-14000	SCHEIBE, ABLASSCHRAUBE, 14MM..	1	1	1	1	1	1	1		
		22	94301-14200	PASSTIFT, 14X20.....	1	1	1	1	1	1	1		
		23	95701-08065-00	FLANSCHENSCHRAUBE, 8X65.....	1	1	1	1	1	1	1		
		24	95701-08080-00	FLANSCHENSCHRAUBE, 8X80.....	8	8	8	8	8	8	8		
		25	95701-08125-00	FLANSCHENSCHRAUBE, 8X125.....	1	1	1	1	1	1	1		
		26	96001-06014-00	FLANSCHENSCHRAUBE, 6X14.....	2	2	2	2	2	2	2		
		27	96001-06040-00	FLANSCHENSCHRAUBE, 6X40.....	1	1	1	1	1	1	1		
		28	96001-06050-00	FLANSCHENSCHRAUBE, 6X50.....	3	3	3	3	3	3	3		
		29	96001-06080-00	FLANSCHENSCHRAUBE, 6X80.....	1	1	1	1	1	1	1		

Articulo de servicio	THLL	No.de ref.	No.de pieza	Descripción	Cant.reqd. VT600C V	W	X	DV	DW	DX	D2X	No.de serie	Código de area
		18	91204-425-003	SELLO DE ACEITE, 12.5X25X8 (ARAI)	1	1	1	1	1	1	1		
		19	91305-MG7-003	ANILLO O, 5X1.7(ARAI).....	2	2	2	2	2	2	2		
		20	92800-14000	PERNO, TAPON DE DRENAJE, 14MM.	1	1	1	1	1	1	1		
		21	94109-14000	ARANDELA, TAPON DE DRENAJE, 14MM	1	1	1	1	1	1	1		
		22	94301-14200	ESPIGA, DOWEL, 14X20.....	1	1	1	1	1	1	1		
		23	95701-08065-00	PERNO DE REBORDE, 8X65.....	1	1	1	1	1	1	1		
		24	95701-08080-00	PERNO DE REBORDE, 8X80.....	8	8	8	8	8	8	8		
		25	95701-08125-00	PERNO DE REBORDE, 8X125.....	1	1	1	1	1	1	1		
		26	96001-06014-00	PERNO DE REBORDE, 6X14.....	2	2	2	2	2	2	2		
		27	96001-06040-00	PERNO DE REBORDE, 6X40.....	1	1	1	1	1	1	1		
		28	96001-06050-00	PERNO DE REBORDE, 6X50.....	3	3	3	3	3	3	3		
		29	96001-06080-00	PERNO DE REBORDE, 6X80.....	1	1	1	1	1	1	1		

G 14

E-14

Crankshaft/Piston

Vilebrequin/Piston

Kurbelwelle/Kolben

Cigüeñal/Pistón

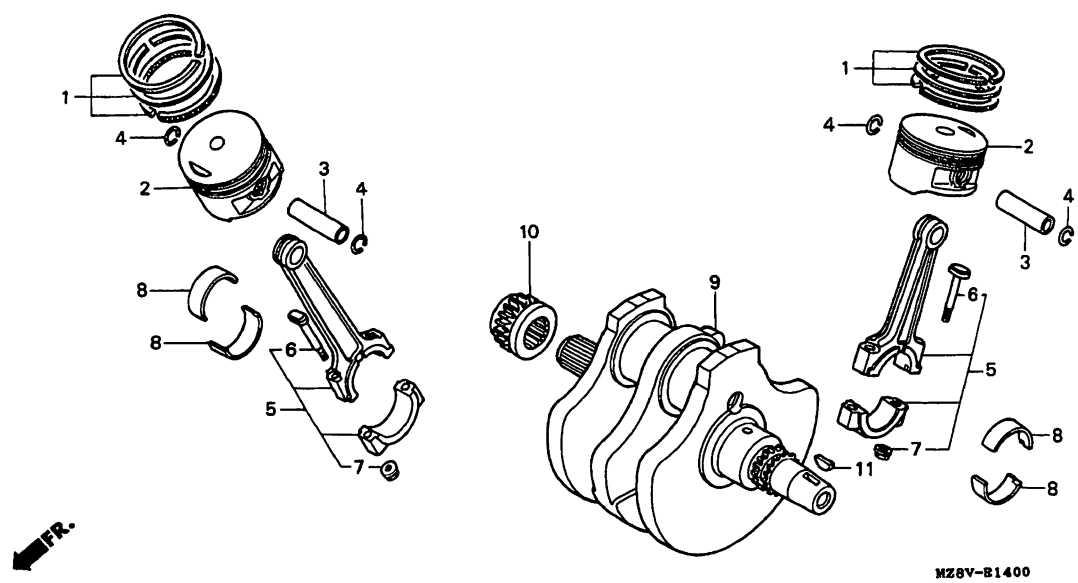

MZ8VE1400

Service item	F.R.T.
RING SET, PISTON.....	3.7
(RR.CYLINDER SIDE *5.1)	
(ADD 1.5 FOR EACH.)	
.PISTON	
(RR.CYLINDER SIDE *5.1)	
(ADD 1.5 FOR EACH.)	
PIN, PISTON.....	3.6
(RR.CYLINDER SIDE *5.0)	
(ADD 1.4 FOR EACH.)	
ROD ASSY., CONNECTING.....	*8.0
(ADD 0.3 FOR EACH.)	
BEARING, CONNECTING ROD.....	*7.9
(ADD 0.2 FOR EACH.)	
CRANKSHAFT COMP.....	*8.4
SPROCKET, CAM CHAIN DRIVE.....	2.5

Connecting rod/crankshaft selection table

Rear \ Front	13201-MR1-000 (A)	13202-MR1-000 (B)	13203-MR1-000 (C)
13201-MR1-000 (A)	13320-MZ8-B40	13310-MZ8-B40	13310-MZ8-B40
13202-MR1-000 (B)	13310-MZ8-B40	13310-MZ8-B40	13310-MZ8-B40
13203-MR1-000 (C)	13310-MZ8-B40	13310-MZ8-B40	13330-MZ8-B40

Ref. No.	Part No.	Description	Reqd.QTY VT600C V	W	X	DV	DW	DX	D2X	Serial No.	Area code
1	13011-MS6-305	RING SET, PISTON (STD.) (NIPPON)	2	2	2	2	2	2	2		
	13012-MS6-305	RING SET, PISTON (0.25) (NIPPON)	(2)	(2)	(2)	(2)	(2)	(2)	(2)		
	13013-MS6-305	RING SET, PISTON (0.50) (NIPPON)	(2)	(2)	(2)	(2)	(2)	(2)	(2)		
2	13101-MM9-000	PISTON (STD.).....	2	2	2	2	2	2	2		
	13102-MM9-305	PISTON (0.25).....	(2)	(2)	(2)	(2)	(2)	(2)	(2)		
	13103-MM9-305	PISTON (0.50).....	(2)	(2)	(2)	(2)	(2)	(2)	(2)		
3	13111-MB0-000	PIN, PISTON.....	2	2	2	2	2	2	2		
4	13112-MF5-000	CLIP, PISTON PIN, 18MM.....	4	4	4	4	4	4	4		
5	13201-MR1-000	ROD ASSY. A, CONNECTING.....	2	2	2	2	2	2	2		
	13202-MR1-000	ROD ASSY. B, CONNECTING.....	2	2	2	2	2	2	2		
	13203-MR1-000	ROD ASSY. C, CONNECTING.....	2	2	2	2	2	2	2		
6	13213-463-003	BOLT, CONNECTING ROD (NAGOYA RASHI)	4	4	4	4	4	4	4		
7	13215-ML7-000	NUT, CONNECTING ROD.....	4	4	4	4	4	4	4		

Item d'entretien	T.D.R.	N°de réf.	N°de pièce	Description	Q'té néc. VT600C V	W	X	DV	DW	DX	D2X	N°de série	Code de zone
JEU DE BAGUE DE PISTON.....	3.7	1	13011-MS6-305	JEU DE BAGUE DE PISTON (STD.) (NIPPON)	2	2	2	2	2	2	2		
(COTE AR.CYLINDERE *5,1)													
(AJOUTER 1,5 POUR CHAQUE.)			13012-MS6-305	JEU DE BAGUE DE PISTON (0.25) (NIPPON)	(2)	(2)	(2)	(2)	(2)	(2)	(2)		
.PISTON													
(COTE AR.CYLINDERE *5,1)			13013-MS6-305	JEU DE BAGUE DE PISTON (0.50) (NIPPON)	(2)	(2)	(2)	(2)	(2)	(2)	(2)		
(AJOUTER 1,5 POUR CHAQUE.)													
AXE, PISTON.....	3.6	2	13101-MM9-000	PISTON (STD.).....	2	2	2	2	2	2	2		
(COTE AR.CYLINDERE *5,0)			13102-MM9-305	PISTON (0.25).....	(2)	(2)	(2)	(2)	(2)	(2)	(2)		
(AJOUTER 1,4 POUR CHAQUE.)			13103-MM9-305	PISTON (0.50).....	(2)	(2)	(2)	(2)	(2)	(2)	(2)		
ENS. BIELLE.....	*8.0	3	13111-MB0-000	AXE, PISTON.....	2	2	2	2	2	2	2		
(AJOUTER 0,3 POUR CHAQUE.)		4	13112-MF5-000	ATTACHE D'AXE DE PISTON, 18MM.	4	4	4	4	4	4	4		
PALIER DE BIELLE.....	*7.9	5	13201-MR1-000	ENS. BIELLE A.....	2	2	2	2	2	2	2		
(AJOUTER 0,2 POUR CHAQUE.)			13202-MR1-000	ENS. BIELLE B.....	2	2	2	2	2	2	2		
VILEBREQUIN COMP.....	*8.4		13203-MR1-000	ENS. BIELLE C.....	2	2	2	2	2	2	2		
PIGNON DE COMMAN DE CHAINE A CAMES.	2.5	6	13213-463-003	BOULON DE BIELLE (NAGOYA RASHI)	4	4	4	4	4	4	4		
		7	13215-ML7-000	ECROU DE BIELLE.....	4	4	4	4	4	4	4		

Table de sélection peur bielle/vilebrequin

Arrière \ Avant	13201-MR1-000 (A)	13202-MR1-000 (B)	13203-MR1-000 (C)
13201-MR1-000 (A)	13320-MZ8-B40	13310-MZ8-B40	13310-MZ8-B40
13202-MR1-000 (B)	13310-MZ8-B40	13310-MZ8-B40	13310-MZ8-B40
13203-MR1-000 (C)	13310-MZ8-B40	13310-MZ8-B40	13330-MZ8-B40

Wartungspunkt	AP	Ref. Nr.	Teile-Nr.	Beschreibung	Erford.Menge VT600C V	W	X	DV	DW	DX	D2X	Serien-Nr.	Gebiets-Code
KOLBENRING SATZ.....	3.7	1	13011-MS6-305	KOLBENRING SATZ (STD.)(NIPPON)	2	2	2	2	2	2	2		
(H.ZYLINDER SEITE *5,1)			13012-MS6-305	KOLBENRING SATZ (0.25)(NIPPON)	(2)	(2)	(2)	(2)	(2)	(2)	(2)		
(JEWEILS 1,5 DAZUZAEHLEN.)			13013-MS6-305	KOLBENRING SATZ (0.50)(NIPPON)	(2)	(2)	(2)	(2)	(2)	(2)	(2)		
.KOLBEN		2	13101-MM9-000	KOLBEN (STD.).....	2	2	2	2	2	2	2		
(H.ZYLINDER SEITE *5,1)			13102-MM9-305	KOLBEN (0.25).....	(2)	(2)	(2)	(2)	(2)	(2)	(2)		
(JEWEILS 1,5 DAZUZAEHLEN.)			13103-MM9-305	KOLBEN (0.50).....	(2)	(2)	(2)	(2)	(2)	(2)	(2)		
KOLBENBOLZEN.....	3.6	3	13111-MB0-000	KOLBENBOLZEN.....	2	2	2	2	2	2	2		
(H.ZYLINDER SEITE *5,0)		4	13112-MF5-000	SICHERUNG, KOLBENBOLZEN, 18MM.	4	4	4	4	4	4	4		
(JEWEILS 1,4 DAZUZAEHLEN.)		5	13201-MR1-000	PLEUELSTANGE KOMPL. A.....	2	2	2	2	2	2	2		
PLEUELSTANGE KOMPL.....	*8.0		13202-MR1-000	PLEUELSTANGE KOMPL. B.....	2	2	2	2	2	2	2		
(JEWEILS 0,3 DAZUZAEHLEN.)			13203-MR1-000	PLEUELSTANGE KOMPL. C.....	2	2	2	2	2	2	2		
PLEUELLAGER.....	*7.9												
(JEWEILS 0,2 DAZUZAEHLEN.)		6	13213-463-003	SCHRAUBE, PLEUELSTANGE (NAGOYA RASHI)	4	4	4	4	4	4	4		
KURBELWELLE KOMPL.....	*8.4												
ANTRIEBSKETTENRAD, STEUERKETTE.	2.5	7	13215-ML7-000	MUTTER, PLEUELSTANGE.....	4	4	4	4	4	4	4		

Wähltabelle für Pleuelstange/Kurbelwelle

Hinten \ Vorne	13201-MR1-000 (A)	13202-MR1-000 (B)	13203-MR1-000 (C)
13201-MR1-000 (A)	13320-MZ8-B40	13310-MZ8-B40	13310-MZ8-B40
13202-MR1-000 (B)	13310-MZ8-B40	13310-MZ8-B40	13310-MZ8-B40
13203-MR1-000 (C)	13310-MZ8-B40	13310-MZ8-B40	13330-MZ8-B40

Articulo de servicio THLL	T.D.R.	No.de ref.	No.de pieza	Descripción	Cant.reqd. VT600C V	W	X	DV	DW	DX	D2X	No.de serie	Código de area
JUEGO DE SEGMENTO, PISTON.....	3.7	1	13011-MS6-305	JUEGO DE SEGMENTO, PISTON (STD.)(NIPPON)	2	2	2	2	2	2	2		
(LADO TRAS.CILINDRO *5,1)													
(AGREGUE 1,5 DE CADA.)			13012-MS6-305	JUEGO DE SEGMENTO, PISTON (0.25)(NIPPON)	(2)	(2)	(2)	(2)	(2)	(2)	(2)		
.PISTON													
(LADO TRAS.CILINDRO *5,1)			13013-MS6-305	JUEGO DE SEGMENTO, PISTON (0.50)(NIPPON)	(2)	(2)	(2)	(2)	(2)	(2)	(2)		
(AGREGUE 1,5 DE CADA.)													
ESPIGA, PISTON.....	3.6	2	13101-MM9-000	PISTON (STD.).....	2	2	2	2	2	2	2		
(LADO TRAS.CILINDRO *5,0)			13102-MM9-305	PISTON (0.25).....	(2)	(2)	(2)	(2)	(2)	(2)	(2)		
(AGREGUE 1,4 DE CADA.)			13103-MM9-305	PISTON (0.50).....	(2)	(2)	(2)	(2)	(2)	(2)	(2)		
ENS. DE BIELA.....	*8.0	3	13111-MB0-000	ESPIGA, PISTON.....	2	2	2	2	2	2	2		
(AGREGUE 0,3 DE CADA.)		4	13112-MF5-000	GRAPA, ESPIGA DE PISTON, 18MM.	4	4	4	4	4	4	4		
COJINETE, BIELA.....	*7.9	5	13201-MR1-000	ENS. DE BIELA A.....	2	2	2	2	2	2	2		
(AGREGUE 0,2 DE CADA.)			13202-MR1-000	ENS. DE BIELA B.....	2	2	2	2	2	2	2		
COMP. DE CIGUENAL.....	*8.4		13203-MR1-000	ENS. DE BIELA C.....	2	2	2	2	2	2	2		
RUEDA DENTADA MOTRIZ, CADENA DE LEVA.	2.5	6	13213-463-003	PERNO, BIELA (NAGOYA RASHI)...	4	4	4	4	4	4	4		
		7	13215-ML7-000	TUERCA, BIELA.....	4	4	4	4	4	4	4		

Tabla de selección de bielas/cigüeñal

Trasera \ Delantera	13201-MR1-000 (A)	13202-MR1-000 (B)	13203-MR1-000 (C)
13201-MR1-000 (A)	13320-MZ8-B40	13310-MZ8-B40	13310-MZ8-B40
13202-MR1-000 (B)	13310-MZ8-B40	13310-MZ8-B40	13310-MZ8-B40
13203-MR1-000 (C)	13310-MZ8-B40	13310-MZ8-B40	13330-MZ8-B40

G 15

E-14

Crankshaft/Piston

Vilebrequin/Piston

Kurbelwelle/Kolben

Cigüeñal/Pistón

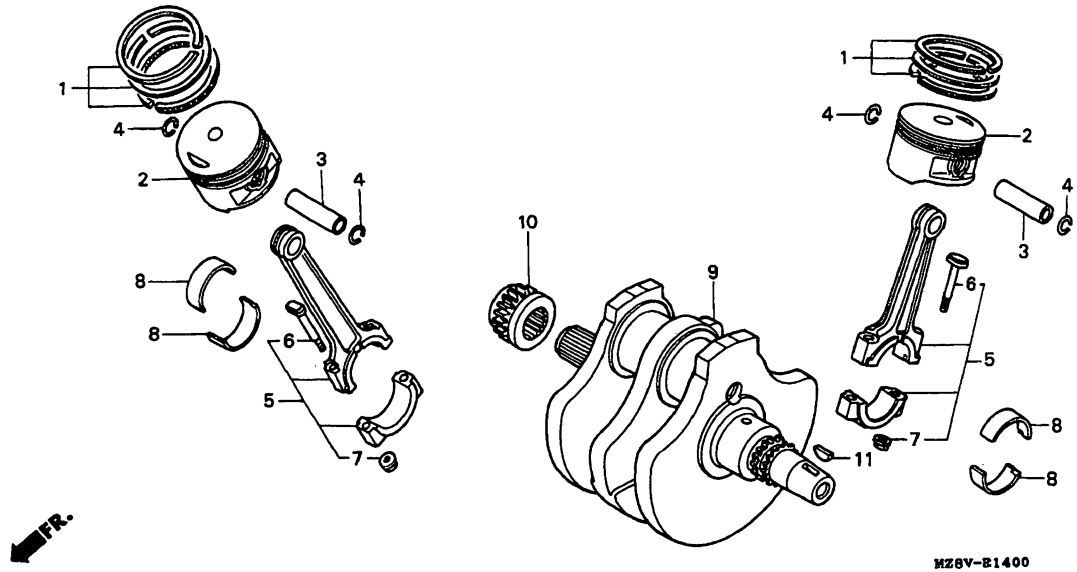

MZ8VE1400

Connecting rod bearing selection
(Oil clearanece 28~52μ)

Connecting rod I.D. 43 ϕ \ Crank pin O.D. 40 ϕ		A	B
		−0.010~ −0.018	−0.018~ −0.026
1	0 ~ +0.008	C (BROWN)	B (BLACK)
2	+0.008~ +0.016	B (BLACK)	A (BLUE)

Ref. No.	Part No.	Description	Reqd.QTY VT600C V	W	X	DV	DW	DX	D2X	Serial No.	Area code
8	13216-MF5-003	BEARING A, CONNECTING ROD (BLUE)	4	4	4	4	4	4	4		
	13217-MF5-003	BEARING B, CONNECTING ROD (BLACK)	4	4	4	4	4	4	4		
	13218-MF5-003	BEARING C, CONNECTING ROD (BROWN)	4	4	4	4	4	4	4		
9	13310-MZ8-B40	CRANKSHAFT COMP.....	1	1	1	1	1	1	1		
	13320-MZ8-B40	CRANKSHAFT COMP. (L).....	1	-	-	1	1	-	-		
	13330-MZ8-B40	CRANKSHAFT COMP. (H).....	1	-	-	1	1	-	-		
10	14311-MR1-000	SPROCKET, CAM CHAIN DRIVE (20T)	1	1	1	1	1	1	1		
11	90741-413-000	KEY, WOODRUFF.....	1	1	1	1	1	1	1		

Item d'entretien T.D.R.

Choix de coussinet de la bielle
(Jeu d'huile 28~52μ)

Dia. int. du palier de la bielle ϕ43 \ Dia. ext. du tourillon de manivelle ϕ40		A	B
		−0,010~ −0,018	−0,018~ −0,026
1	0 ~ +0,008	C (BRUN)	B (NOIR)
2	+0,008~ +0,016	B (NOIR)	A (BLEU)

N°de réf.	N°de pièce	Description	Q'té néc. VT600C V	W	X	DV	DW	DX	D2X	N°de série	Code de zone
8	13216-MF5-003	PALIER A DE BIELLE (BLEU).....	4	4	4	4	4	4	4		
	13217-MF5-003	PALIER B DE BIELLE (NOIR).....	4	4	4	4	4	4	4		
	13218-MF5-003	PALIER C DE BIELLE (BRUN).....	4	4	4	4	4	4	4		
9	13310-MZ8-B40	VILEBREQUIN COMP.....	1	1	1	1	1	1	1		
	13320-MZ8-B40	VILEBREQUIN COMP. (L).....	1	-	-	1	1	-	-		
	13330-MZ8-B40	VILEBREQUIN COMP. (H).....	1	-	-	1	1	-	-		
10	14311-MR1-000	PIGNON DE COMMAN DE CHAINE A CAMES (20T)	1	1	1	1	1	1	1		
11	90741-413-000	CLAVETTE WOODRUFF.....	1	1	1	1	1	1	1		

Wartungspunkt AP

Wähltabelle für Pleuellager
(Lagerspiel 28~52μ)

Innendurchm. der Pleuelstange 43ϕ \ Außendurchm. des Kurbelzapfens 40ϕ		A	B
		−0,010~ −0,018	−0,018~ −0,026
1	0 ~ +0,008	C (BRAUN)	B (SCHWARZ)
2	+0,008~ +0,016	B (SCHWARZ)	A (BLAU)

Ref. Nr.	Teile-Nr.	Beschreibung	Erford.Menge VT600C V	W	X	DV	DW	DX	D2X	Serien-Nr.	Gebiets-Code
8	13216-MF5-003	PLEUELLAGER A (BLAU).....	4	4	4	4	4	4	4		
	13217-MF5-003	PLEUELLAGER B (SCHWARZ).....	4	4	4	4	4	4	4		
	13218-MF5-003	PLEUELLAGER C (BRAUN).....	4	4	4	4	4	4	4		
9	13310-MZ8-B40	KURBELWELLE KOMPL.....	1	1	1	1	1	1	1		
	13320-MZ8-B40	KURBELWELLE KOMPL. (L).....	1	-	-	1	1	-	-		
	13330-MZ8-B40	KURBELWELLE KOMPL. (H).....	1	-	-	1	1	-	-		
10	14311-MR1-000	ANTRIEBSKETTENRAD, STEUERKETTE (20T)	1	1	1	1	1	1	1		
11	90741-413-000	SCHEIBENKEIL.....	1	1	1	1	1	1	1		

Articulo de servicio THLL

Selección del cojinete de biela
(Holgura de aceite 28~52μ)

Diá, int. de la biela 43ϕ \ Diá. ext. del muñón del cigüeñal 40ϕ		A	B
		−0,010~ −0,018	−0,018~ −0,026
1	0 ~ +0,008	C (MARRON)	B (NEGRO)
2	+0,008~ +0,016	B (NEGRO)	A (AZUL)

No.de ref.	No.de pieza	Descripción	Cant.reqd. VT600C V	W	X	DV	DW	DX	D2X	No.de serie	Código de area
8	13216-MF5-003	COJINETE A, BIELA (AZUL).....	4	4	4	4	4	4	4		
	13217-MF5-003	COJINETE B, BIELA (NEGRO).....	4	4	4	4	4	4	4		
	13218-MF5-003	COJINETE C, BIELA (MARRON)....	4	4	4	4	4	4	4		
9	13310-MZ8-B40	COMP. DE CIGUENAL.....	1	1	1	1	1	1	1		
	13320-MZ8-B40	COMP. DE CIGUENAL (L).....	1	-	-	1	1	-	-		
	13330-MZ8-B40	COMP. DE CIGUENAL (H).....	1	-	-	1	1	-	-		
10	14311-MR1-000	RUEDA DENTADA MOTRIZ, CADENA DE LEVA (20T)	1	1	1	1	1	1	1		
11	90741-413-000	CHAVETA, WOODRUFF.....	1	1	1	1	1	1	1		

G 16

E-15

Transmission (1)

Transmission (1)

Getriebe (1)

Transmisión (1)

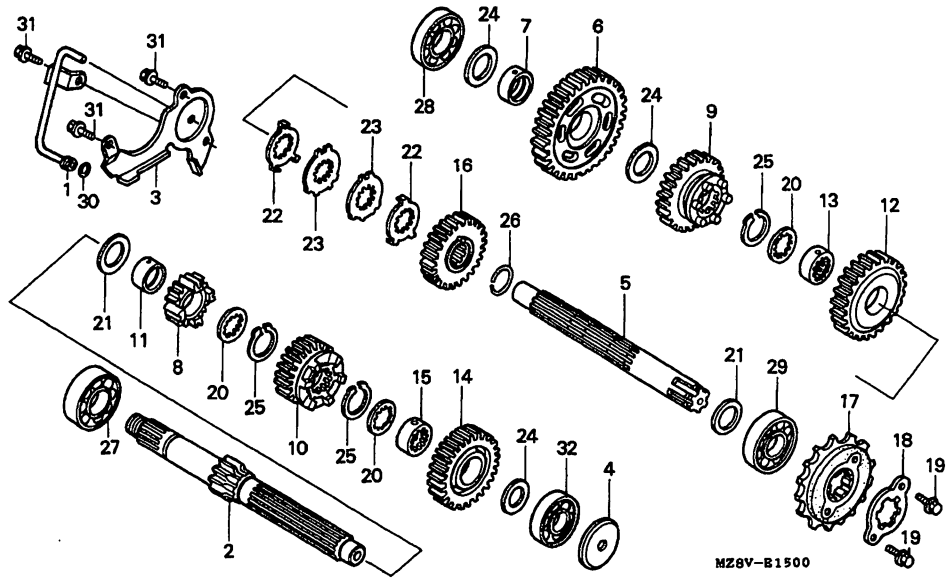

MZ8VE1500

Service item	F.R.T.
PIPE COMP., OIL FEED.....	1.1
MAINSHAFT COMP.....	*7.9
(INC. RELATIVE PART)	
.COUNTERSHAFT	
(INC. RELATIVE PART)	
(WHEN SERVICING COMP., UNIT, F.R.T. IS 8.1.)	
SPROCKET, DRIVE.....	0.3

Ref. No.	Part No.	Description	Reqd.QTY VT600C V	W	X	DV	DW	DX	D2X	Serial No.	Area code
1	15520-MS6-000	PIPE COMP., OIL FEED.....	1	-	1	1	1	1	1	-------- --------	CM,SI
			1	-	-	-	-	-	-	-------- --------	SW
2	23210-MR1-000	MAINSHAFT COMP. (14T).....	1	-	-	1	1	-	-	-------- --------	CM,SI,SW
	23210-MZ8-L50	MAINSHAFT COMP. (14T).....	-	-	1	-	-	1	1	-------- --------	CM,SI
3	23212-MS6-920	PLATE, BEARING SETTING.....	1	-	1	1	1	1	1	-------- --------	CM,SI
			1	-	-	-	-	-	-	-------- --------	SW
4	23219-MF5-000	PLATE, OIL GUIDE.....	1	-	1	1	1	1	1	-------- --------	CM,SI
			1	-	-	-	-	-	-	-------- --------	SW
5	23220-MR1-010	COUNTERSHAFT.....	1	-	-	1	1	-	-	-------- --------	CM,SI,SW
	23220-MZ8-L50	COUNTERSHAFT.....	-	-	1	-	-	1	1	-------- --------	CM,SI
6	23421-MR1-000	GEAR, COUNTERSHAFT LOW (36T)..	1	-	1	1	1	1	1	-------- --------	CM,SI
			1	-	-	-	-	-	-	-------- --------	SW
7	23422-MB0-010	COLLAR, 20X11.8.....	1	-	1	1	1	1	1	-------- --------	CM,SI
			1	-	-	-	-	-	-	-------- --------	SW

Item d'entretien	T.D.R.	N°de réf.	N°de pièce	Description	Q'té néc. VT600C V	W	X	DV	DW	DX	D2X	N°de série	Code de zone
TUYAU COMP. ALIMENTATION D'HUILE.	1.1	1	15520-MS6-000	TUYAU COMP. ALIMENTATION D'HUILE	1	-	1	1	1	1	1	-------- --------	CM,SI
ARBRE PRINCIPAL COMP.....	*7.9				1	-	-	-	-	-	-	-------- --------	SW
(PIECES RELATIVES Y COMPRISES)		2	23210-MR1-000	ARBRE PRINCIPAL COMP. (14T)...	1	-	-	1	1	-	-	-------- --------	CM,SI,SW
.ARBRE DE RENVOI			23210-MZ8-L50	ARBRE PRINCIPAL COMP. (14T)...	-	-	1	-	-	1	1	-------- --------	CM,SI
(PIECES RELATIVES Y COMPRISES)		3	23212-MS6-920	PLAQUE DE FIXATION DE ROULEMENT	1	-	1	1	1	1	1	-------- --------	CM,SI
(QUAND L'ENTRETIEN D'UNE UNITE COMPLETE EST REALISE, LE F.R.T. EST DE 8,1)					1	-	-	-	-	-	-	-------- --------	SW
		4	23219-MF5-000	PLAQUE DE GUIDE D'HUILE.....	1	-	1	1	1	1	1	-------- --------	CM,SI
PIGNON DE COMMANDE.....	0.3				1	-	-	-	-	-	-	-------- --------	SW
		5	23220-MR1-010	ARBRE DE RENVOI.....	1	-	-	1	1	-	-	-------- --------	CM,SI,SW
			23220-MZ8-L50	ARBRE DE RENVOI.....	-	-	1	-	-	1	1	-------- --------	CM,SI
		6	23421-MR1-000	PIGNON PREMIERE D'ARBRE DE RENVOI (36T)	1	-	1	1	1	1	1	-------- --------	CM,SI
					1	-	-	-	-	-	-	-------- --------	SW
		7	23422-MB0-010	COLLIER, 20X11.8.....	1	-	1	1	1	1	1	-------- --------	CM,SI
					1	-	-	-	-	-	-	-------- --------	SW

Wartungspunkt	AP	Ref. Nr.	Teile-Nr.	Beschreibung	Erford.Menge VT600C V	W	X	DV	DW	DX	D2X	Serien-Nr.	Gebiets-Code
ZUFUEHRUNGSROHR KOMPL.....	1.1	1	15520-MS6-000	ZUFUEHRUNGSROHR KOMPL.....	1	-	1	1	1	1	1	-------- --------	CM,SI
HAUPTWELLE KOMPL.....	*7.9				1	-	-	-	-	-	-	-------- --------	SW
(EINSCHL. DAZUGEHOERIGER TEIL)		2	23210-MR1-000	HAUPTWELLE KOMPL. (14T).....	1	-	-	1	1	-	-	-------- --------	CM,SI,SW
.NEBENWELLE			23210-MZ8-L50	HAUPTWELLE KOMPL. (14T).....	-	-	1	-	-	1	1	-------- --------	CM,SI
(EINSCHL. DAZUGEHOERIGER TEIL)		3	23212-MS6-920	HALTEPLATTE, LAGER.....	1	-	1	1	1	1	1	-------- --------	CM,SI
(WENN DIE KOMP. EINHEIT GEWARTET WIRD, BETRAEGT DIE ARBEITSZEIT-PAUSCHALE 8,1.)					1	-	-	-	-	-	-	-------- --------	SW
		4	23219-MF5-000	OELFUEHRUNGSPLATTE.....	1	-	1	1	1	1	1	-------- --------	CM,SI
					1	-	-	-	-	-	-	-------- --------	SW
ANTRIEBSKETTENRAD.....	0.3	5	23220-MR1-010	NEBENWELLE.....	1	-	-	1	1	-	-	-------- --------	CM,SI,SW
			23220-MZ8-L50	NEBENWELLE.....	-	-	1	-	-	1	1	-------- --------	CM,SI
		6	23421-MR1-000	ERSTES ZAHNRAD, NEBENWELLE (36T)	1	-	1	1	1	1	1	-------- --------	CM,SI
					1	-	-	-	-	-	-	-------- --------	SW
		7	23422-MB0-010	HUELSE, 20X11.8.....	1	-	1	1	1	1	1	-------- --------	CM,SI
					1	-	-	-	-	-	-	-------- --------	SW

Articulo de servicio THLL		No.de ref.	No.de pieza	Descripción	Cant.reqd. VT600C V	W	X	DV	DW	DX	D2X	No.de serie	Código de area
COMP. DE TUBO, ACEITE.....	1.1	1	15520-MS6-000	COMP. DE TUBO, ACEITE.....	1	-	1	1	1	1	1	-------- --------	CM,SI
COMP. DE EJE PRINCIPAL.....	*7.9				1	-	-	-	-	-	-	-------- --------	SW
(INCLUSIVE PIEZAS RELACIONDAS)		2	23210-MR1-000	COMP. DE EJE PRINCIPAL (14T)..	1	-	-	1	1	-	-	-------- --------	CM,SI,SW
.CONTRA-EJE			23210-MZ8-L50	COMP. DE EJE PRINCIPAL (14T)..	-	-	1	-	-	1	1	-------- --------	CM,SI
(INCLUSIVE PIEZAS RELACIONDAS)		3	23212-MS6-920	PLACA DE SUJECION, COJINETE...	1	-	1	1	1	1	1	-------- --------	CM,SI
(CUANDO SE HACE EL MANTENIMIENTO DE UNA UNIDAD COMPLETA EL F.R.T. ES DE 8,1)					1	-	-	-	-	-	-	-------- --------	SW
		4	23219-MF5-000	PLACA, GUIA DE ACEITE.....	1	-	1	1	1	1	1	-------- --------	CM,SI
					1	-	-	-	-	-	-	-------- --------	SW
PINON DENTADO, MANDO.....	0.3	5	23220-MR1-010	CONTRA-EJE.....	1	-	-	1	1	-	-	-------- --------	CM,SI,SW
			23220-MZ8-L50	CONTRA-EJE.....	-	-	1	-	-	1	1	-------- --------	CM,SI
		6	23421-MR1-000	ENGRANAJE, PRIMERO DE CONTRA-EJE (36T)	1	-	1	1	1	1	1	-------- --------	CM,SI
					1	-	-	-	-	-	-	-------- --------	SW
		7	23422-MB0-010	COLLARIN, 20X11.8.....	1	-	1	1	1	1	1	-------- --------	CM,SI
					1	-	-	-	-	-	-	-------- --------	SW

H 1

E-15

Transmission (1)

Transmission (1)

Getriebe (1)

Transmisión (1)

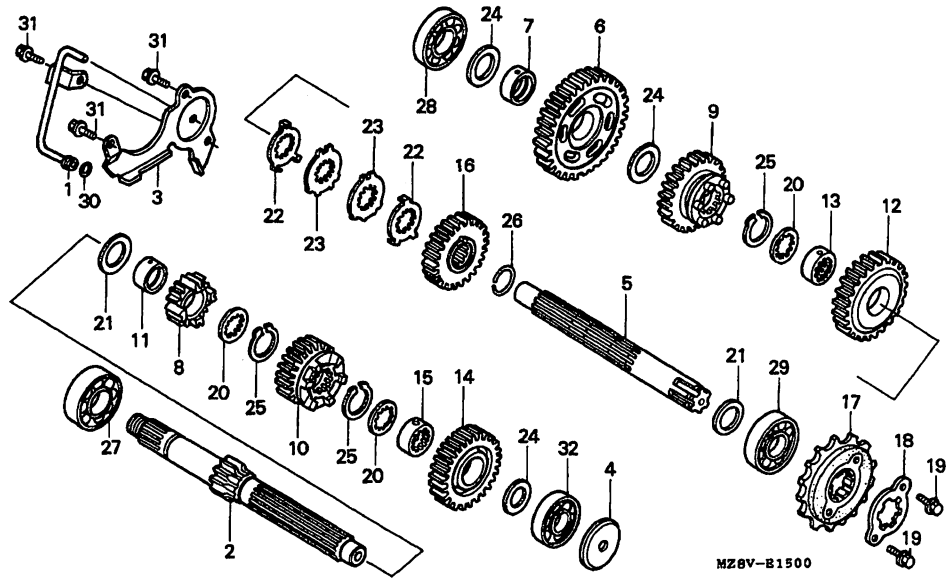

MZ8VE1500

Service item	F.R.T.	Ref. No.	Part No.	Description	Reqd.QTY VT600C V	W	X	DV	DW	DX	D2X	Serial No.	Area code
		8	23431-MR1-000	GEAR, MAINSHAFT SECOND (20T)..	1	-	1	1	1	1	1	-------- --------	CM,SI
					1	-	-	-	-	-	-	-------- --------	SW
		9	23441-MR1-000	GEAR, COUNTERSHAFT SECOND (34T)	1	-	1	1	1	1	1	-------- --------	CM,SI
					1	-	-	-	-	-	-	-------- --------	SW
		10	23451-MR1-000	GEAR, MAINSHAFT THIRD (22T)...	1	-	1	1	1	1	1	-------- --------	CM,SI
					1	-	-	-	-	-	-	-------- --------	SW
		11	23455-MM9-000	BUSH, 25X28X15.....	1	-	1	1	1	1	1	-------- --------	CM,SI
					1	-	-	-	-	-	-	-------- --------	SW
		12	23461-MR1-000	GEAR, COUNTERSHAFT THIRD (27T)	1	-	1	1	1	1	1	-------- --------	CM,SI
					1	-	-	-	-	-	-	-------- --------	SW
		13	23462-MR1-000	COLLAR, SPLINE, 25X28X10.8....	1	-	1	1	1	1	1	-------- --------	CM,SI
					1	-	-	-	-	-	-	-------- --------	SW

Item d'entretien T.D.R.	N°de réf.	N°de pièce	Description	Q'té néc. VT600C V	W	X	DV	DW	DX	D2X	N°de série	Code de zone
	8	23431-MR1-000	PIGNON DEUXIEME D'ARBRE PRINCIPAL (20T)	1	-	1	1	1	1	1	-------- --------	CM,SI
				1	-	-	-	-	-	-	-------- --------	SW
	9	23441-MR1-000	PIGNON DEUXIEME D'ARBRE DE RENVOI (34T)	1	-	1	1	1	1	1	-------- --------	CM,SI
				1	-	-	-	-	-	-	-------- --------	SW
	10	23451-MR1-000	PIGNON TROISIEME D'ARBRE PRINCIPAL (22T)	1	-	1	1	1	1	1	-------- --------	CM,SI
				1	-	-	-	-	-	-	-------- --------	SW
	11	23455-MM9-000	BAGUE, 25X28X15.....	1	-	1	1	1	1	1	-------- --------	CM,SI
				1	-	-	-	-	-	-	-------- --------	SW
	12	23461-MR1-000	PIGNON TROISIEME D'ARBRE DE RENVOI (27T)	1	-	1	1	1	1	1	-------- --------	CM,SI
				1	-	-	-	-	-	-	-------- --------	SW
	13	23462-MR1-000	COLLIER CANNELEE, 25X28X10.8..	1	-	1	1	1	1	1	-------- --------	CM,SI
				1	-	-	-	-	-	-	-------- --------	SW

Wartungspunkt AP	Ref. Nr.	Teile-Nr.	Beschreibung	Erford.Menge VT600C V	W	X	DV	DW	DX	D2X	Serien-Nr.	Geblets-Code
	8	23431-MR1-000	ZWEITES ZAHNRAD, HAUPTWELLE (20T)	1	-	1	1	1	1	1	-------- --------	CM,SI
				1	-	-	-	-	-	-	-------- --------	SW
	9	23441-MR1-000	ZWEITES ZAHNRAD, NEBENWELLE (34T)	1	-	1	1	1	1	1	-------- --------	CM,SI
				1	-	-	-	-	-	-	-------- --------	SW
	10	23451-MR1-000	DRITTES ZAHNRAD, HAUPTWELLE (22T)	1	-	1	1	1	1	1	-------- --------	CM,SI
				1	-	-	-	-	-	-	-------- --------	SW
	11	23455-MM9-000	BUCHSE, 25X28X15.....	1	-	1	1	1	1	1	-------- --------	CM,SI
				1	-	-	-	-	-	-	-------- --------	SW
	12	23461-MR1-000	DRITTES ZAHNRAD, NEBENWELLE (27T)	1	-	1	1	1	1	1	-------- --------	CM,SI
				1	-	-	-	-	-	-	-------- --------	SW
	13	23462-MR1-000	NUTHUELSE, 25X28X10.8.....	1	-	1	1	1	1	1	-------- --------	CM,SI
				1	-	-	-	-	-	-	-------- --------	SW

Articulo de servicio THLL	No.de ref.	No.de pieza	Descripción	Cant.reqd. VT600C V	W	X	DV	DW	DX	D2X	No.de serie	Código de area
	8	23431-MR1-000	ENGRANAJE, SEGUNDO DE EJE PRINCIPAL (20T)	1	-	1	1	1	1	1	-------- --------	CM,SI
				1	-	-	-	-	-	-	-------- --------	SW
	9	23441-MR1-000	ENGRANAJE, SEGUNDO DE CONTRA-EJE (34T)	1	-	1	1	1	1	1	-------- --------	CM,SI
				1	-	-	-	-	-	-	-------- --------	SW
	10	23451-MR1-000	ENGRANAJE, TERCERO DE EJE PRINCIPAL (22T)	1	-	1	1	1	1	1	-------- --------	CM,SI
				1	-	-	-	-	-	-	-------- --------	SW
	11	23455-MM9-000	BUJE, 25X28X15.....	1	-	1	1	1	1	1	-------- --------	CM,SI
				1	-	-	-	-	-	-	-------- --------	SW
	12	23461-MR1-000	ENGRANAJE, TERCERO DE CONTRA-EJE (27T)	1	-	1	1	1	1	1	-------- --------	CM,SI
				1	-	-	-	-	-	-	-------- --------	SW
	13	23462-MR1-000	COLLARIN, LANGUETA, 25X28X10.8	1	-	1	1	1	1	1	-------- --------	CM,SI
				1	-	-	-	-	-	-	-------- --------	SW

H 2

E-15

Transmission (1)

Transmission (1)

Getriebe (1)

Transmisión (1)

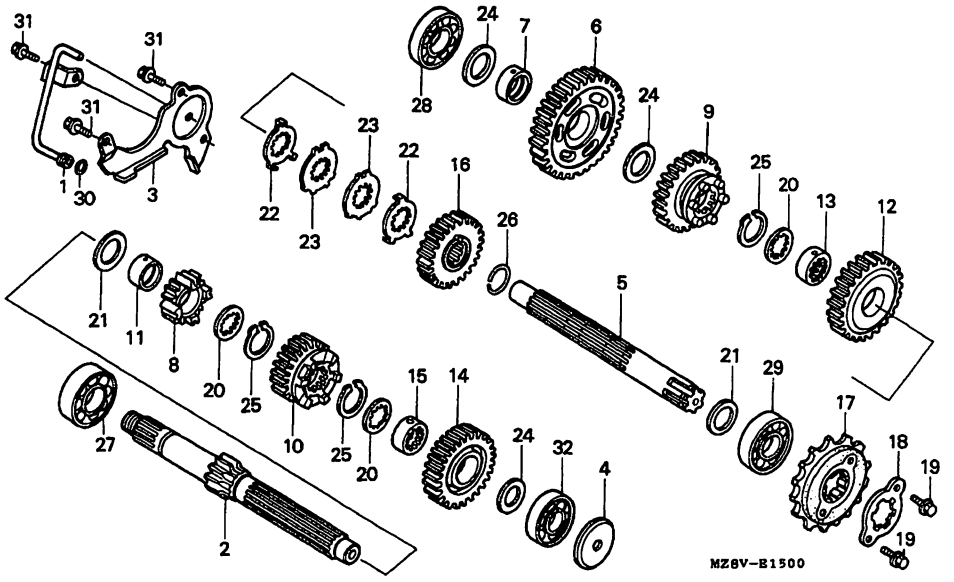

MZ8VE1500

Service item	F.R.T.	Ref. No.	Part No.	Description	Reqd.QTY VT600C V	W	X	DV	DW	DX	D2X	Serial No.	Area code
		14	23471-MR1-000	GEAR, MAINSHAFT FOURTH (29T)..	1	-	1	1	1	1	1	--------	-------- CM,SI
					1	-	-	-	-	-	-	--------	-------- SW
		15	23472-MR1-000	COLLAR, SPLINE, 25X28X15.....	1	-	1	1	1	1	1	--------	-------- CM,SI
					1	-	-	-	-	-	-	--------	-------- SW
		16	23481-MR1-000	GEAR, COUNTERSHAFT FOURTH (27T)	1	-	1	1	1	1	1	--------	-------- CM,SI
					1	-	-	-	-	-	-	--------	-------- SW
		17	23801-MN8-000	SPROCKET, DRIVE (16T).....	1	-	1	1	1	1	1	--------	-------- CM,SI
					1	-	-	-	-	-	-	--------	-------- SW
		18	23811-MN8-000	PLATE, FIXING.....	1	-	1	1	1	1	1	--------	-------- CM,SI
					1	-	-	-	-	-	-	--------	-------- SW
		19	90118-958-003	BOLT, FLANGE, 6X12.....	2	-	2	2	2	2	2	--------	-------- CM,SI
					2	-	-	-	-	-	-	--------	-------- SW
		20	90451-KY2-000	WASHER, SPLINE, 25X31X1.5.....	3	-	3	3	3	3	3	--------	-------- CM,SI
					3	-	-	-	-	-	-	--------	-------- SW

Item d'entretien T.D.R.	N°de réf.	N°de pièce	Description	Q'té néc. VT600C V	W	X	DV	DW	DX	D2X	N°de série	Code de zone
	14	23471-MR1-000	PIGNON QUATRIEME D'ARBRE PRINCIPAL (29T)	1	-	1	1	1	1	1	-------- --------	CM,SI
				1	-	-	-	-	-	-	-------- --------	SW
	15	23472-MR1-000	COLLIER CANNELEE, 25X28X15....	1	-	1	1	1	1	1	-------- --------	CM,SI
				1	-	-	-	-	-	-	-------- --------	SW
	16	23481-MR1-000	PIGNON QUATRIEME D'ARBRE DE RENVOI (27T)	1	-	1	1	1	1	1	-------- --------	CM,SI
				1	-	-	-	-	-	-	-------- --------	SW
	17	23801-MN8-000	PIGNON DE COMMANDE (16T).....	1	-	1	1	1	1	1	-------- --------	CM,SI
				1	-	-	-	-	-	-	-------- --------	SW
	18	23811-MN8-000	PLAQUE DE FIXATION.....	1	-	1	1	1	1	1	-------- --------	CM,SI
				1	-	-	-	-	-	-	-------- --------	SW
	19	90118-958-003	BOULON DE BRIDE, 6X12.....	2	-	2	2	2	2	2	-------- --------	CM,SI
				2	-	-	-	-	-	-	-------- --------	SW
	20	90451-KY2-000	RONDELLE CANNELEE, 25X31X1.5..	3	-	3	3	3	3	3	-------- --------	CM,SI
				3	-	-	-	-	-	-	-------- --------	SW

Wartungspunkt AP	Ref. Nr.	Teile-Nr.	Beschreibung	Erford.Menge VT600C V	W	X	DV	DW	DX	D2X	Serien-Nr.	Gebiets-Code
	14	23471-MR1-000	VIERTES ZAHNRAD, HAUPTWELLE (29T)	1	-	1	1	1	1	1	-------- --------	CM,SI
				1	-	-	-	-	-	-	-------- --------	SW
	15	23472-MR1-000	NUTHUELSE, 25X28X15.....	1	-	1	1	1	1	1	-------- --------	CM,SI
				1	-	-	-	-	-	-	-------- --------	SW
	16	23481-MR1-000	VIERTES ZAHNRAD, NEBENWELLE (27T)	1	-	1	1	1	1	1	-------- --------	CM,SI
				1	-	-	-	-	-	-	-------- --------	SW
	17	23801-MN8-000	ANTRIEBSKETTENRAD (16T).....	1	-	1	1	1	1	1	-------- --------	CM,SI
				1	-	-	-	-	-	-	-------- --------	SW
	18	23811-MN8-000	FIXIERPLATTE.....	1	-	1	1	1	1	1	-------- --------	CM,SI
				1	-	-	-	-	-	-	-------- --------	SW
	19	90118-958-003	FLANSCHENSCHRAUBE, 6X12.....	2	-	2	2	2	2	2	-------- --------	CM,SI
				2	-	-	-	-	-	-	-------- --------	SW
	20	90451-KY2-000	NUTSCHEIBE, 25X31X1.5.....	3	-	3	3	3	3	3	-------- --------	CM,SI
				3	-	-	-	-	-	-	-------- --------	SW

Articulo de servicio THLL	No.de ref.	No.de pieza	Descripción	Cant.reqd. VT600C V	W	X	DV	DW	DX	D2X	No.de serie	Código de area
	14	23471-MR1-000	ENGRANAJE, CUARTO DE EJE PRINCIPAL (29T)	1	-	1	1	1	1	1	-------- --------	CM,SI
				1	-	-	-	-	-	-	-------- --------	SW
	15	23472-MR1-000	COLLARIN, LANGUETA, 25X28X15..	1	-	1	1	1	1	1	-------- --------	CM,SI
				1	-	-	-	-	-	-	-------- --------	SW
	16	23481-MR1-000	ENGRANAJE, QUATRO DE CONTRA-EJE (27T)	1	-	1	1	1	1	1	-------- --------	CM,SI
				1	-	-	-	-	-	-	-------- --------	SW
	17	23801-MN8-000	PINON DENTADO, MANDO (16T)....	1	-	1	1	1	1	1	-------- --------	CM,SI
				1	-	-	-	-	-	-	-------- --------	SW
	18	23811-MN8-000	PLACA, FIJACION.....	1	-	1	1	1	1	1	-------- --------	CM,SI
				1	-	-	-	-	-	-	-------- --------	SW
	19	90118-958-003	PERNO DE REBORDE, 6X12.....	2	-	2	2	2	2	2	-------- --------	CM,SI
				2	-	-	-	-	-	-	-------- --------	SW
	20	90451-KY2-000	ARANDELA, LANGUETA, 25X31X1.5.	3	-	3	3	3	3	3	-------- --------	CM,SI
				3	-	-	-	-	-	-	-------- --------	SW

H 3

E-15

Transmission (1)

Transmission (1)

Getriebe (1)

Transmisión (1)

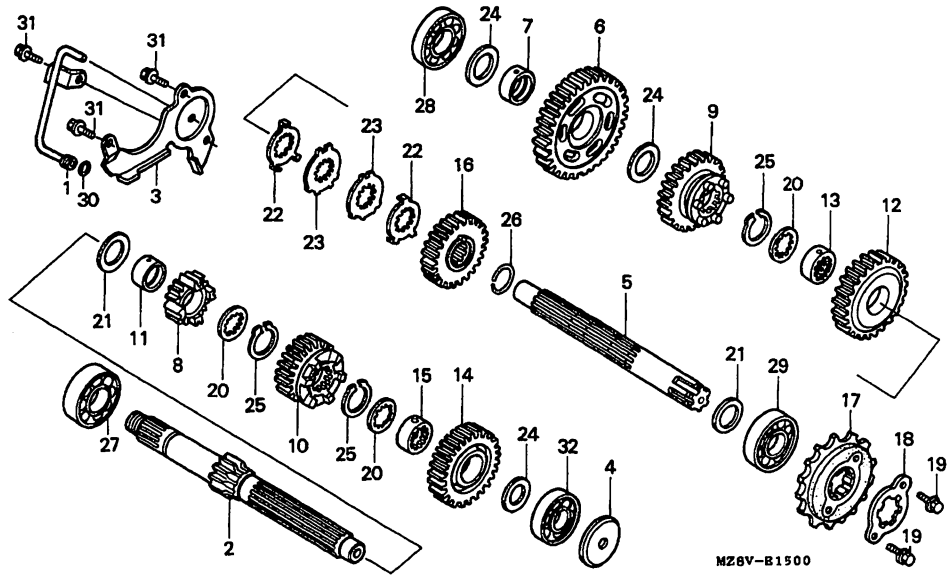

MZ8VE1500

Service item	F.R.T.	Ref. No.	Part No.	Description	Reqd.QTY VT600C V	W	X	DV	DW	DX	D2X	Serial No.	Area code
		21	90456-MA6-000	WASHER, THRUST, 25MM.....	2	-	2	2	2	2	2	-------- --------	CM,SI
					2	-	-	-	-	-	-	-------- --------	SW
		22	90462-MR7-000	WASHER, LOCK, 25MM.....	2	-	2	2	2	2	2	-------- --------	CM,SI
					2	-	-	-	-	-	-	-------- --------	SW
		23	90465-MR7-000	WASHER, SPLINE, 25MM.....	2	-	2	2	2	2	2	-------- --------	CM,SI
					2	-	-	-	-	-	-	-------- --------	SW
		24	90554-700-000	WASHER, THRUST, 20MM.....	3	-	3	3	3	3	3	-------- --------	CM,SI
					3	-	-	-	-	-	-	-------- --------	SW
		25	90601-107-000	CIRCLIP, 25MM.....	3	-	3	3	3	3	3	-------- --------	CM,SI
					3	-	-	-	-	-	-	-------- --------	SW
		26	90602-MR1-000	CLIP, 25MM.....	1	-	1	1	1	1	1	-------- --------	CM,SI
					1	-	-	-	-	-	-	-------- --------	SW
		27	91001-MN8-911	BEARING, RADIAL BALL, 63/22 (FUJIKOSHI)	1	-	1	1	1	1	1	-------- --------	CM,SI
					1	-	-	-	-	-	-	-------- --------	SW

1998.06.20 E H3

Item d'entretien T.D.R.	N°de réf.	N°de pièce	Description	Q'té néc. VT600C V	W	X	DV	DW	DX	D2X	N°de série	Code de zone
	21	90456-MA6-000	RONDELLE DE BUTEE, 25MM.....	2	-	2	2	2	2	2	-------- --------	CM,SI
				2	-	-	-	-	-	-	-------- --------	SW
	22	90462-MR7-000	RONDELLE BLOCAGE, 25MM.....	2	-	2	2	2	2	2	-------- --------	CM,SI
				2	-	-	-	-	-	-	-------- --------	SW
	23	90465-MR7-000	RONDELLE CANNELEE, 25MM.....	2	-	2	2	2	2	2	-------- --------	CM,SI
				2	-	-	-	-	-	-	-------- --------	SW
	24	90554-700-000	RONDELLE DE BUTEE, 20MM.....	3	-	3	3	3	3	3	-------- --------	CM,SI
				3	-	-	-	-	-	-	-------- --------	SW
	25	90601-107-000	CIRCLIP, 25MM.....	3	-	3	3	3	3	3	-------- --------	CM,SI
				3	-	-	-	-	-	-	-------- --------	SW
	26	90602-MR1-000	PINCE, 25MM.....	1	-	1	1	1	1	1	-------- --------	CM,SI
				1	-	-	-	-	-	-	-------- --------	SW
	27	91001-MN8-911	ROULEMENT A BILLES RADIAL, 63/22(FUJIKOSHI)	1	-	1	1	1	1	1	-------- --------	CM,SI
				1	-	-	-	-	-	-	-------- --------	SW

Wartungspunkt AP	Ref. Nr.	Teile-Nr.	Beschreibung	Erford.Menge VT600C V	W	X	DV	DW	DX	D2X	Serien-Nr.	Gebiets-Code
	21	90456-MA6-000	DRUCKSCHEIBE, 25MM.....	2	-	2	2	2	2	2	-------- --------	CM,SI
				2	-	-	-	-	-	-	-------- --------	SW
	22	90462-MR7-000	SICHERUNGSSCHEIBE, 25MM.....	2	-	2	2	2	2	2	-------- --------	CM,SI
				2	-	-	-	-	-	-	-------- --------	SW
	23	90465-MR7-000	NUTSCHEIBE, 25MM.....	2	-	2	2	2	2	2	-------- --------	CM,SI
				2	-	-	-	-	-	-	-------- --------	SW
	24	90554-700-000	DRUCKSCHEIBE, 20MM.....	3	-	3	3	3	3	3	-------- --------	CM,SI
				3	-	-	-	-	-	-	-------- --------	SW
	25	90601-107-000	SPRENGRING, 25MM.....	3	-	3	3	3	3	3	-------- --------	CM,SI
				3	-	-	-	-	-	-	-------- --------	SW
	26	90602-MR1-000	KLEMME, 25MM.....	1	-	1	1	1	1	1	-------- --------	CM,SI
				1	-	-	-	-	-	-	-------- --------	SW
	27	91001-MN8-911	RADIALKUGELLAGER, 63/22 (FUJIKOSHI)	1	-	1	1	1	1	1	-------- --------	CM,SI
				1	-	-	-	-	-	-	-------- --------	SW

Articulo de servicio THLL	No.de ref.	No.de pieza	Descripción	Cant.reqd. VT600C V	W	X	DV	DW	DX	D2X	No.de serie	Código de area
	21	90456-MA6-000	ARANDELA DE EMPUJE, 25MM.....	2	-	2	2	2	2	2	-------- --------	CM,SI
				2	-	-	-	-	-	-	-------- --------	SW
	22	90462-MR7-000	ARANDELA DE CIERRE, 25MM.....	2	-	2	2	2	2	2	-------- --------	CM,SI
				2	-	-	-	-	-	-	-------- --------	SW
	23	90465-MR7-000	ARANDELA, LANGUETA, 25MM.....	2	-	2	2	2	2	2	-------- --------	CM,SI
				2	-	-	-	-	-	-	-------- --------	SW
	24	90554-700-000	ARANDELA DE EMPUJE, 20MM.....	3	-	3	3	3	3	3	-------- --------	CM,SI
				3	-	-	-	-	-	-	-------- --------	SW
	25	90601-107-000	GRAPA CIRCULAR, 25MM.....	3	-	3	3	3	3	3	-------- --------	CM,SI
				3	-	-	-	-	-	-	-------- --------	SW
	26	90602-MR1-000	GRAPA, 25MM.....	1	-	1	1	1	1	1	-------- --------	CM,SI
				1	-	-	-	-	-	-	-------- --------	SW
	27	91001-MN8-911	COJINETE DE BOLAS RADIAL, 63/22(FUJIKOSHI)	1	-	1	1	1	1	1	-------- --------	CM,SI
				1	-	-	-	-	-	-	-------- --------	SW

H 4

E-15

Transmission (1)

Transmission (1)

Getriebe (1)

Transmisión (1)

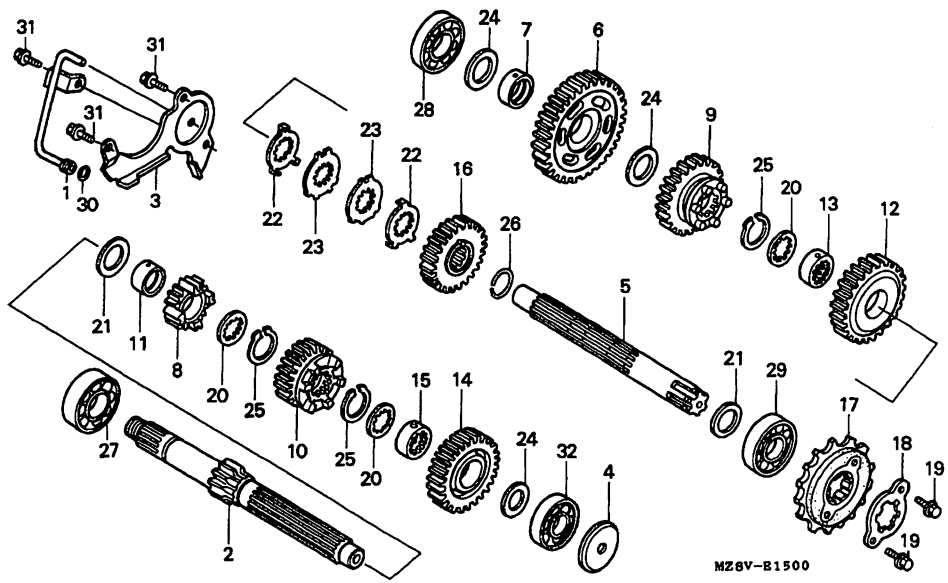

MZ8VE1500

Service item	F.R.T.	Ref. No.	Part No.	Description	Reqd.QTY VT600C V	W	X	DV	DW	DX	D2X	Serial No.	Area code
		28	91003-MG2-792	BEARING, RADIAL BALL, 6204U (KOYO)	1	-	1	1	1	1	1	--------	-------- CM,SI
					1	-	-	-	-	-	-	--------	-------- SW
		29	91014-969-003	BEARING, RADIAL BALL, 5205 (NTN)	1	-	1	1	1	1	1	--------	-------- CM,SI
					1	-	-	-	-	-	-	--------	-------- SW
		30	91318-ME5-003	O-RING, 5.6X1.9 (ARAI).....	1	-	1	1	1	1	1	--------	-------- CM,SI
					1	-	-	-	-	-	-	--------	-------- SW
		31	95701-06016-00	BOLT, FLANGE, 6X16.....	3	-	3	3	3	3	3	--------	-------- CM,SI
					3	-	-	-	-	-	-	--------	-------- SW
		32	96100-62040-00	BEARING, RADIAL BALL, 6204....	1	-	1	1	1	1	1	--------	-------- CM,SI
					1	-	-	-	-	-	-	--------	-------- SW

Item d'entretien	T.D.R.	N°de. réf.	N°de pièce	Description	Q'té néc. VT600C V	W	X	DV	DW	DX	D2X	N°de série	Code de zone
		28	91003-MG2-792	ROULEMENT A BILLES RADIAL, 6204U(KOYO)	1	-	1	1	1	1	1	-------- --------	CM,SI
					1	-	-	-	-	-	-	-------- --------	SW
		29	91014-969-003	ROULEMENT A BILLES RADIAL, 5205(NTN)	1	-	1	1	1	1	1	-------- --------	CM,SI
					1	-	-	-	-	-	-	-------- --------	SW
		30	91318-ME5-003	JOINT TORIQUE, 5.6X1.9(ARAI)..	1	-	1	1	1	1	1	-------- --------	CM,SI
					1	-	-	-	-	-	-	-------- --------	SW
		31	95701-06016-00	BOULON DE BRIDE, 6X16.....	3	-	3	3	3	3	3	-------- --------	CM,SI
					3	-	-	-	-	-	-	-------- --------	SW
		32	96100-62040-00	ROULEMENT A BILLES RADIAL, 6204	1	-	1	1	1	1	1	-------- --------	CM,SI
					1	-	-	-	-	-	-	-------- --------	SW

Wartungspunkt	AP	Ref. Nr.	Teile-Nr.	Beschreibung	Erford.Menge VT600C V	W	X	DV	DW	DX	D2X	Serien-Nr.	Gebiets-Code
		28	91003-MG2-792	RADIALKUGELLAGER, 6204U(KOYO).	1	-	1	1	1	1	1	-------- --------	CM,SI
					1	-	-	-	-	-	-	-------- --------	SW
		29	91014-969-003	RADIALKUGELLAGER, 5205(NTN)...	1	-	1	1	1	1	1	-------- --------	CM,SI
					1	-	-	-	-	-	-	-------- --------	SW
		30	91318-ME5-003	O-RING, 5.6X1.9(ARAI).....	1	-	1	1	1	1	1	-------- --------	CM,SI
					1	-	-	-	-	-	-	-------- --------	SW
		31	95701-06016-00	FLANSCHENSCHRAUBE, 6X16.....	3	-	3	3	3	3	3	-------- --------	CM,SI
					3	-	-	-	-	-	-	-------- --------	SW
		32	96100-62040-00	RADIALKUGELLAGER, 6204.....	1	-	1	1	1	1	1	-------- --------	CM,SI
					1	-	-	-	-	-	-	-------- --------	SW

Articulo de servicio	THLL	No.de ref.	No.de pieza	Descripción	Cant.reqd. VT600C V	W	X	DV	DW	DX	D2X	No.de serie	Código de area
		28	91003-MG2-792	COJINETE DE BOLAS RADIAL, 6204U(KOYO)	1	-	1	1	1	1	1	-------- --------	CM,SI
					1	-	-	-	-	-	-	-------- --------	SW
		29	91014-969-003	COJINETE DE BOLAS RADIAL, 5205 (NTN)	1	-	1	1	1	1	1	-------- --------	CM,SI
					1	-	-	-	-	-	-	-------- --------	SW
		30	91318-ME5-003	ANILLO O, 5.6X1.9(ARAI).....	1	-	1	1	1	1	1	-------- --------	CM,SI
					1	-	-	-	-	-	-	-------- --------	SW
		31	95701-06016-00	PERNO DE REBORDE, 6X16.....	3	-	3	3	3	3	3	-------- --------	CM,SI
					3	-	-	-	-	-	-	-------- --------	SW
		32	96100-62040-00	COJINETE DE BOLAS RADIAL, 6204	1	-	1	1	1	1	1	-------- --------	CM,SI
					1	-	-	-	-	-	-	-------- --------	SW

H 5

E-15-1

Transmission (2)

Transmission (2)

Getriebe (2)

Transmisión (2)

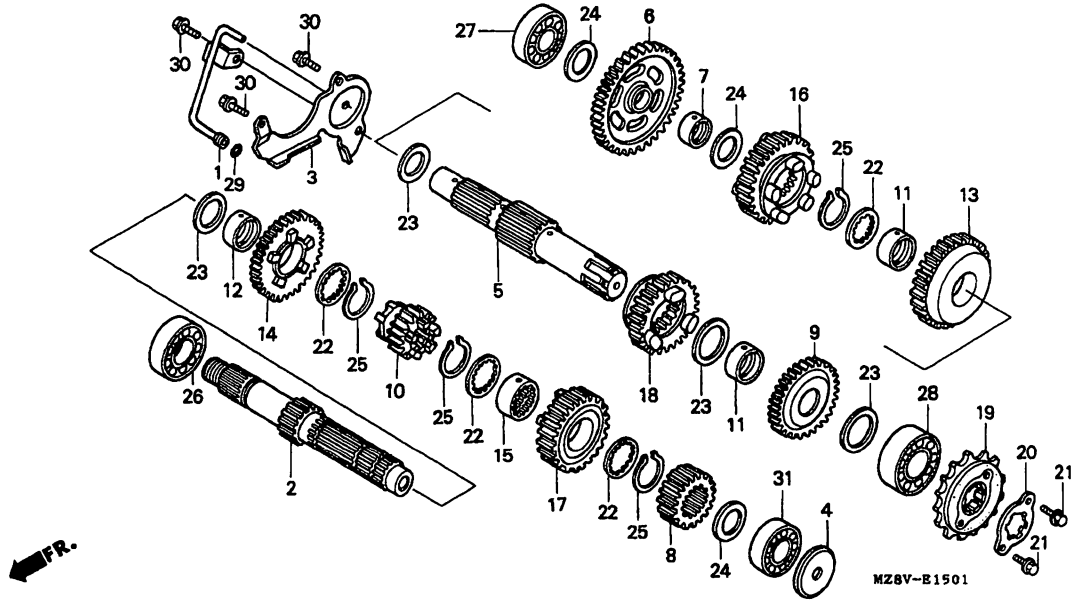

MZ8VE1501

Service item	F.R.T.
PIPE COMP., OIL FEED.....	1.1
MAINSHAFT COMP.....	*7.9
(INC. RELATIVE PART)	
.COUNTERSHAFT	
(INC. RELATIVE PART)	
(WHEN SERVICING COMP., UNIT, F.R.T. IS 8.1)	
SPROCKET, DRIVE.....	0.3

Ref. No.	Part No.	Description	Reqd.QTY VT600C V	W	X	DV	DW	DX	D2X	Serial No.	Area code
1	15520-MS6-000	PIPE COMP., OIL FEED.....	1	1	1	-	-	-	-	-------- --------	AR,E,ED,F,FI G,SP,U,2G,2IT 2PO
			-	1	1	-	-	-	-	-------- --------	SW
2	23210-MZ8-B40	MAINSHAFT COMP. (14T).....	1	-	-	-	-	-	-	-------- --------	AR,E,ED,F,FI G,SP,U,2G,2IT 2PO
	23210-MZ8-H00	MAINSHAFT COMP. (14T).....	-	1	1	-	-	-	-	-------- --------	AR,E,ED,F,FI G,SP,SW,U,2G 2IT,2PO
3	23212-MS6-920	PLATE, BEARING SETTING.....	1	1	1	-	-	-	-	-------- --------	AR,E,ED,F,FI G,SP,U,2G,2IT 2PO
			-	1	1	-	-	-	-	-------- --------	SW

Item d'entretien	T.D.R.	N°de réf.	N°de pièce	Description	Q'té néc. VT600C V	W	X	DV	DW	DX	D2X	N°de série	Code de zone
TUYAU COMP. ALIMENTATION D'HUILE.	1.1	1	15520-MS6-000	TUYAU COMP. ALIMENTATION D'HUILE	1	1	1	-	-	-	-	-------- --------	AR,E,ED,F,FI G,SP,U,2G,2IT 2PO
ARBRE PRINCIPAL COMP..... (PIECES RELATIVES Y COMPRISES)	*7.9				-	1	1	-	-	-	-	-------- --------	SW
.ARBRE DE RENVOI (PIECES RELATIVES Y COMPRISES) (QUAND L'ENTRETIEN D'UNE UNITE COMPLETE EST REALISE, LE F.R.T. EST DE 8,1)		2	23210-MZ8-B40	ARBRE PRINCIPAL COMP. (14T)...	1	-	-	-	-	-	-	-------- --------	AR,E,ED,F,FI G,SP,U,2G,2IT 2PO
			23210-MZ8-H00	ARBRE PRINCIPAL COMP. (14T)...	-	1	1	-	-	-	-	-------- --------	AR,E,ED,F,FI G,SP,SW,U,2G 2IT,2PO
PIGNON DE COMMANDE.....	0.3	3	23212-MS6-920	PLAQUE DE FIXATION DE ROULEMENT	1	1	1	-	-	-	-	-------- --------	AR,E,ED,F,FI G,SP,U,2G,2IT 2PO
					-	1	1	-	-	-	-	-------- --------	SW

Wartungspunkt	AP	Ref. Nr.	Teile-Nr.	Beschreibung	Erford.Menge VT600C V	W	X	DV	DW	DX	D2X	Serien-Nr.	Gebiets-Code
ZUFUEHRUNGSROHR KOMPL.....	1.1	1	15520-MS6-000	ZUFUEHRUNGSROHR KOMPL.....	1	1	1	-	-	-	-	-------- --------	AR,E,ED,F,FI G,SP,U,2G,2IT 2PO
HAUPTWELLE KOMPL..... (EINSCHL. DAZUGEHOERIGER TEIL)	*7.9				-	1	1	-	-	-	-	-------- --------	SW
.NEBENWELLE (EINSCHL. DAZUGEHOERIGER TEIL) (WENN DIE KOMP. EINHEIT GEWARTET WIRD, BETRAEGT DIE ARBEITSZEIT-PAUSCHALE 8,1)		2	23210-MZ8-B40	HAUPTWELLE KOMPL. (14T).....	1	-	-	-	-	-	-	-------- --------	AR,E,ED,F,FI G,SP,U,2G,2IT 2PO
			23210-MZ8-H00	HAUPTWELLE KOMPL. (14T).....	-	1	1	-	-	-	-	-------- --------	AR,E,ED,F,FI G,SP,SW,U,2G 2IT,2PO
ANTRIEBSKETTENRAD.....	0.3	3	23212-MS6-920	HALTEPLATTE, LAGER.....	1	1	1	-	-	-	-	-------- --------	AR,E,ED,F,FI G,SP,U,2G,2IT 2PO
					-	1	1	-	-	-	-	-------- --------	SW

Articulo de servicio THLL		No.de ref.	No.de pieza	Descripción	Cant.reqd. VT600C V	W	X	DV	DW	DX	D2X	No.de serie	Código de area
COMP. DE TUBO, ACEITE.....	1.1	1	15520-MS6-000	COMP. DE TUBO, ACEITE.....	1	1	1	-	-	-	-	-------- --------	AR,E,ED,F,FI G,SP,U,2G,2IT 2PO
COMP. DE EJE PRINCIPAL..... (INCLUSIVE PIEZAS RELACIONDAS)	*7.9				-	1	1	-	-	-	-	-------- --------	SW
.CONTRA-EJE (INCLUSIVE PIEZAS RELACIONDAS) (CUANDO SE HACE EL MANTENI- MIENTO DE UNA UNIDAD COMPLETA EL F.R.T. ES DE 8,1)		2	23210-MZ8-B40	COMP. DE EJE PRINCIPAL (14T)..	1	-	-	-	-	-	-	-------- --------	AR,E,ED,F,FI G,SP,U,2G,2IT 2PO
			23210-MZ8-H00	COMP. DE EJE PRINCIPAL (14T)..	-	1	1	-	-	-	-	-------- --------	AR,E,ED,F,FI G,SP,SW,U,2G 2IT,2PO
PINON DENTADO, MANDO.....	0.3	3	23212-MS6-920	PLACA DE SUJECION, COJINETE...	1	1	1	-	-	-	-	-------- --------	AR,E,ED,F,FI G,SP,U,2G,2IT 2PO
					-	1	1	-	-	-	-	-------- --------	SW

2

H 6

E-15-1

Transmission (2)

Transmission (2)

Getriebe (2)

Transmisión (2)

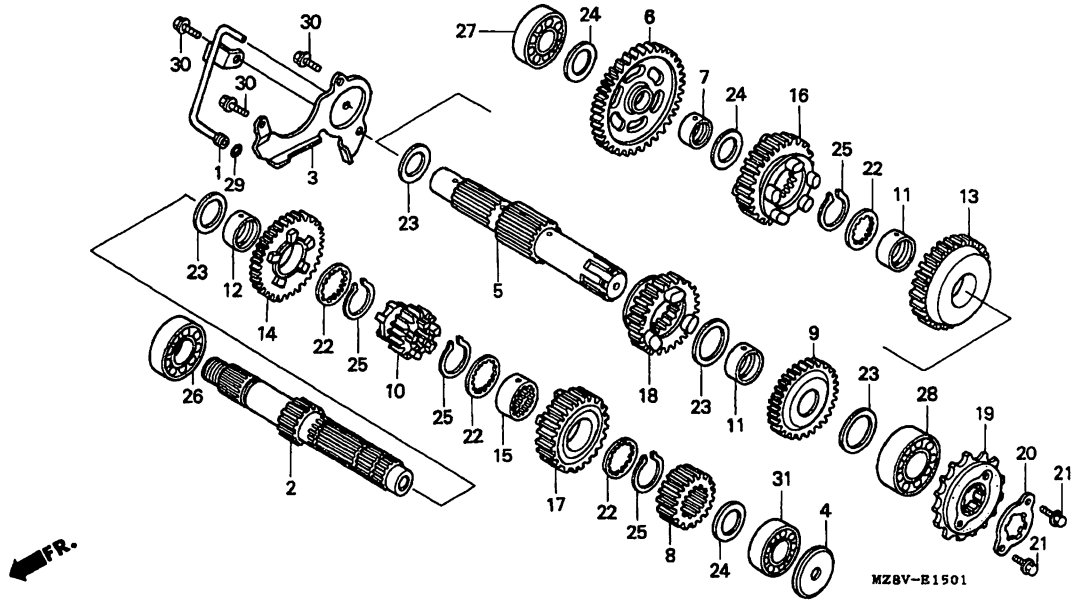

MZ8VE1501

Service item	F.R.T.	Ref. No.	Part No.	Description	Reqd.QTY VT600C V	W	X	DV	DW	DX	D2X	Serial No.	Area code
		4	23219-MF5-000	PLATE, OIL GUIDE.....	1	1	1	-	-	-	-	-------- --------	AR,E,ED,F,FI G,SP,U,2G,2IT 2PO
					-	1	1	-	-	-	-	-------- --------	SW
		5	23220-KW9-010	COUNTERSHAFT.....	1	-	-	-	-	-	-	-------- --------	AR,E,ED,F,FI G,SP,U,2G,2IT 2PO
			23220-MZ8-H00	COUNTERSHAFT.....	-	1	1	-	-	-	-	-------- --------	AR,E,ED,F,FI G,SP,SW,U,2G 2IT,2PO
		6	23421-MM9-000	GEAR, COUNTERSHAFT FIRST (36T)	1	1	1	-	-	-	-	-------- --------	AR,E,ED,F,FI G,SP,U,2G,2IT 2PO
					-	1	1	-	-	-	-	-------- --------	SW

Item d'entretien	T.D.R.	N°de réf.	N°de pièce	Description	Q'té néc. VT600C V	W	X	DV	DW	DX	D2X	N°de série		Code de zone
		4	23219-MF5-000	PLAQUE DE GUIDE D'HUILE.....	1	1	1	-	-	-	-	--------	--------	AR,E,ED,F,FI G,SP,U,2G,2IT 2PO
					-	1	1	-	-	-	-	--------	--------	SW
		5	23220-KW9-010	ARBRE DE RENVOI.....	1	-	-	-	-	-	-	--------	--------	AR,E,ED,F,FI G,SP,U,2G,2IT 2PO
			23220-MZ8-H00	ARBRE DE RENVOI.....	-	1	1	-	-	-	-	--------	--------	AR,E,ED,F,FI G,SP,SW,U,2G 2IT,2PO
		6	23421-MM9-000	PIGNON PREMIERE D'ARBRE DE RENVOI (36T)	1	1	1	-	-	-	-	--------	--------	AR,E,ED,F,FI G,SP,U,2G,2IT 2PO
					-	1	1	-	-	-	-	--------	--------	SW

Wartungspunkt	AP	Ref. Nr.	Teile-Nr.	Beschreibung	Erford.Menge VT600C V	W	X	DV	DW	DX	D2X	Serien-Nr.		Gebiets-Code
		4	23219-MF5-000	OELFUEHRUNGSPLATTE.....	1	1	1	-	-	-	-	--------	--------	AR,E,ED,F,FI G,SP,U,2G,2IT 2PO
					-	1	1	-	-	-	-	--------	--------	SW
		5	23220-KW9-010	NEBENWELLE.....	1	-	-	-	-	-	-	--------	--------	AR,E,ED,F,FI G,SP,U,2G,2IT 2PO
			23220-MZ8-H00	NEBENWELLE.....	-	1	1	-	-	-	-	--------	--------	AR,E,ED,F,FI G,SP,SW,U,2G 2IT,2PO
		6	23421-MM9-000	ERSTES ZAHNRAD, NEBENWELLE (36T)	1	1	1	-	-	-	-	--------	--------	AR,E,ED,F,FI G,SP,U,2G,2IT 2PO
					-	1	1	-	-	-	-	--------	--------	SW

Articulo de servicio	THLL	No.de ref.	No.de pieza	Descripción	Cant.reqd. VT600C V	W	X	DV	DW	DX	D2X	No.de serie		Código de area
		4	23219-MF5-000	PLACA, GUIA DE ACEITE.....	1	1	1	-	-	-	-	--------	--------	AR,E,ED,F,FI G,SP,U,2G,2IT 2PO
					-	1	1	-	-	-	-	--------	--------	SW
		5	23220-KW9-010	CONTRA-EJE.....	1	-	-	-	-	-	-	--------	--------	AR,E,ED,F,FI G,SP,U,2G,2IT 2PO
			23220-MZ8-H00	CONTRA-EJE.....	-	1	1	-	-	-	-	--------	--------	AR,E,ED,F,FI G,SP,SW,U,2G 2IT,2PO
		6	23421-MM9-000	ENGRANAJE, PRIMERO DE CONTRA-EJE (36T)	1	1	1	-	-	-	-	--------	--------	AR,E,ED,F,FI G,SP,U,2G,2IT 2PO
					-	1	1	-	-	-	-	--------	--------	SW

H 7

E-15-1

Transmission (2)

Transmission (2)

Getriebe (2)

Transmisión (2)

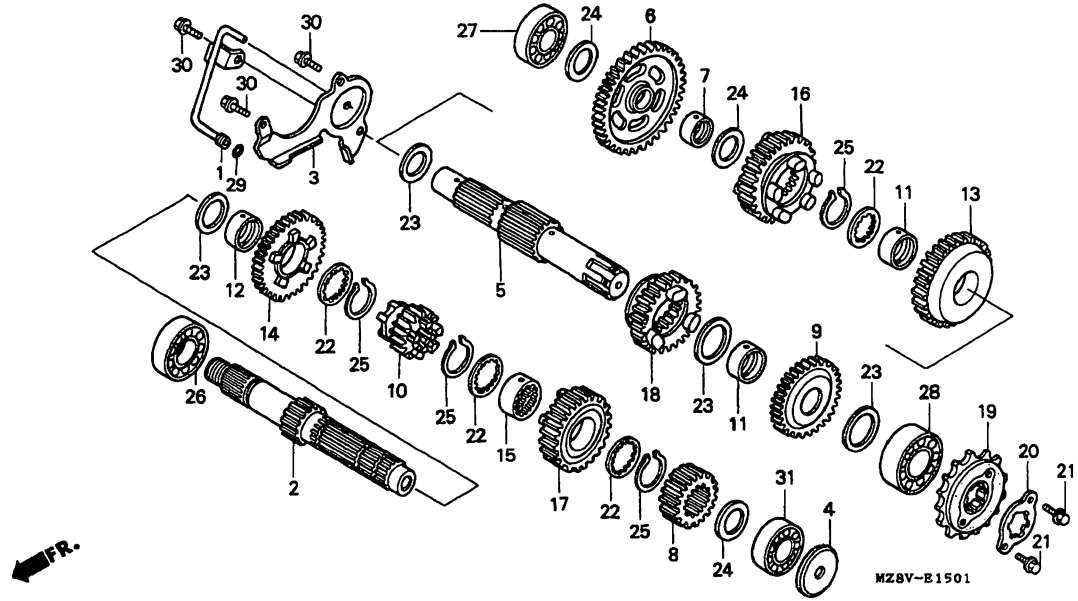

MZ8VE1501

Service item	F.R.T.	Ref. No.	Part No.	Description	Reqd.QTY VT600C V	W	X	DV	DW	DX	D2X	Serial No.	Area code
		7	23422-MB0-010	COLLAR, 20X11.8.....	1	1	1	-	-	-	-	--------	-------- AR,E,ED,F,FI G,SP,U,2G,2IT 2PO
					-	1	1	-	-	-	-	--------	-------- SW
		8	23431-MS6-620	GEAR, MAINSHAFT SECOND (18T)..	1	1	1	-	-	-	-	--------	-------- AR,E,ED,F,FI G,SP,U,2G,2IT 2PO
					-	1	1	-	-	-	-	--------	-------- SW
		9	23441-MM9-000	GEAR, COUNTERSHAFT SECOND (32T)	1	1	1	-	-	-	-	--------	-------- AR,E,ED,F,FI G,SP,U,2G,2IT 2PO
					-	1	1	-	-	-	-	--------	-------- SW

Item d'entretien	T.D.R.	N°de. réf.	N°de pièce	Description	Q'té néc. VT600C V	W	X	DV	DW	DX	D2X	N°de série	Code de zone
		7	23422-MB0-010	COLLIER, 20X11.8.....	1	1	1	-	-	-	-	-------- --------	AR,E,ED,F,FI G,SP,U,2G,2IT 2PO
					-	1	1	-	-	-	-	-------- --------	SW
		8	23431-MS6-620	PIGNON DEUXIEME D'ARBRE PRINCIPAL (18T)	1	1	1	-	-	-	-	-------- --------	AR,E,ED,F,FI G,SP,U,2G,2IT 2PO
					-	1	1	-	-	-	-	-------- --------	SW
		9	23441-MM9-000	PIGNON DEUXIEME D'ARBRE DE RENVOI (32T)	1	1	1	-	-	-	-	-------- --------	AR,E,ED,F,FI G,SP,U,2G,2IT 2PO
					-	1	1	-	-	-	-	-------- --------	SW

Wartungspunkt	AP	Ref. Nr.	Teile-Nr.	Beschreibung	Erford.Menge VT600C V	W	X	DV	DW	DX	D2X	Serien-Nr.	Gebiets-Code
		7	23422-MB0-010	HUELSE, 20X11.8.....	1	1	1	-	-	-	-	-------- --------	AR,E,ED,F,FI G,SP,U,2G,2IT 2PO
					-	1	1	-	-	-	-	-------- --------	SW
		8	23431-MS6-620	ZWEITES ZAHNRAD, HAUPTWELLE (18T)	1	1	1	-	-	-	-	-------- --------	AR,E,ED,F,FI G,SP,U,2G,2IT 2PO
					-	1	1	-	-	-	-	-------- --------	SW
		9	23441-MM9-000	ZWEITES ZAHNRAD, NEBENWELLE (32T)	1	1	1	-	-	-	-	-------- --------	AR,E,ED,F,FI G,SP,U,2G,2IT 2PO
					-	1	1	-	-	-	-	-------- --------	SW

Articulo de servicio	THLL	No.de ref.	No.de pieza	Descripción	Cant.reqd. VT600C V	W	X	DV	DW	DX	D2X	No.de serie	Código de area
		7	23422-MB0-010	COLLARIN, 20X11.8.....	1	1	1	-	-	-	-	-------- --------	AR,E,ED,F,FI G,SP,U,2G,2IT 2PO
					-	1	1	-	-	-	-	-------- --------	SW
		8	23431-MS6-620	ENGRANAJE, SEGUNDO DE EJE PRINCIPAL (18T)	1	1	1	-	-	-	-	-------- --------	AR,E,ED,F,FI G,SP,U,2G,2IT 2PO
					-	1	1	-	-	-	-	-------- --------	SW
		9	23441-MM9-000	ENGRANAJE, SEGUNDO DE CONTRA-EJE (32T)	1	1	1	-	-	-	-	-------- --------	AR,E,ED,F,FI G,SP,U,2G,2IT 2PO
					-	1	1	-	-	-	-	-------- --------	SW

H 8

E-15-1

Transmission (2)

Transmission (2)

Getriebe (2)

Transmisión (2)

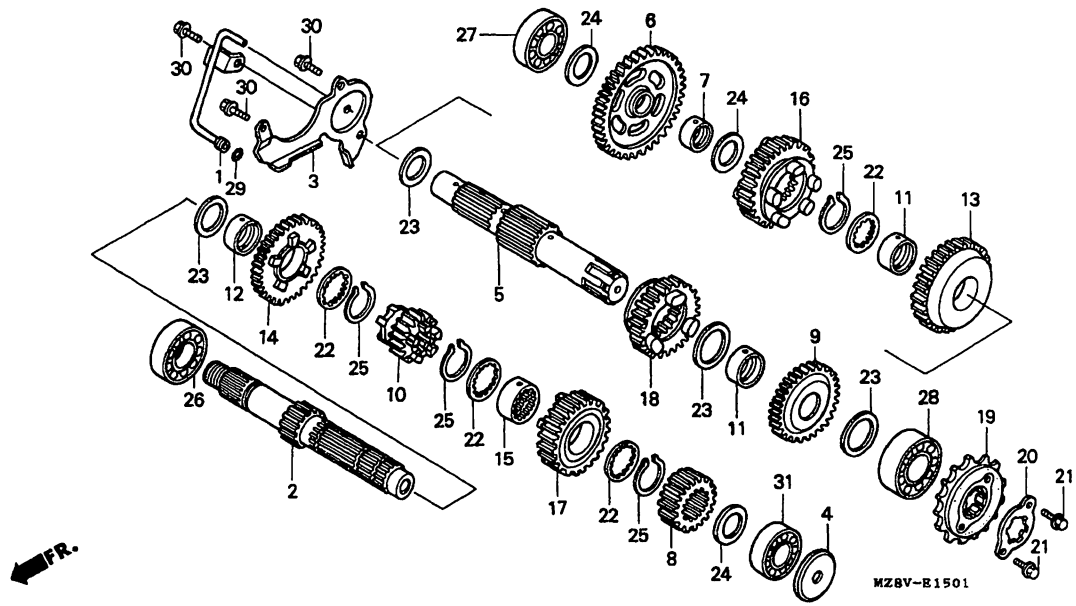

MZ8VE1501

Service item	F.R.T.	Ref. No.	Part No.	Description	Reqd.QTY VT600C V	W	X	DV	DW	DX	D2X	Serial No.	Area code
		10	23451-MS6-620	GEAR, MAINSHAFT THIRD (21T)...	1	1	1	-	-	-	-	--------	-------- AR,E,ED,F,FI G,SP,U,2G,2IT 2PO
					-	1	1	-	-	-	-	--------	-------- SW
		11	23455-HA7-670	BUSH, COUNTERSHAFT THIRD.....	2	2	2	-	-	-	-	--------	-------- AR,E,ED,F,FI G,SP,U,2G,2IT 2PO
					-	2	2	-	-	-	-	--------	-------- SW
		12	23455-MM9-000	BUSH, 25X28X15.....	1	1	1	-	-	-	-	--------	-------- AR,E,ED,F,FI G,SP,U,2G,2IT 2PO
					-	1	1	-	-	-	-	--------	-------- SW

Item d'entretien	T.D.R.	N°de. réf.	N°de pièce	Description	Q'té néc. VT600C V	W	X	DV	DW	DX	D2X	N°de série	Code de zone
		10	23451-MS6-620	PIGNON TROISIEME D'ARBRE PRINCIPAL (21T)	1	1	1	-	-	-	-	-------- --------	AR,E,ED,F,FI G,SP,U,2G,2IT 2PO
					-	1	1	-	-	-	-	-------- --------	SW
		11	23455-HA7-670	BAGUE D'ARBRE DE RENVOI 3EME..	2	2	2	-	-	-	-	-------- --------	AR,E,ED,F,FI G,SP,U,2G,2IT 2PO
					-	2	2	-	-	-	-	-------- --------	SW
		12	23455-MM9-000	BAGUE, 25X28X15.....	1	1	1	-	-	-	-	-------- --------	AR,E,ED,F,FI G,SP,U,2G,2IT 2PO
					-	1	1	-	-	-	-	-------- --------	SW

Wartungspunkt	AP	Ref. Nr.	Teile-Nr.	Beschreibung	Erford.Menge VT600C V	W	X	DV	DW	DX	D2X	Serien-Nr.	Gebiets-Code
		10	23451-MS6-620	DRITTES ZAHNRAD, HAUPTWELLE (21T)	1	1	1	-	-	-	-	-------- --------	AR,E,ED,F,FI G,SP,U,2G,2IT 2PO
					-	1	1	-	-	-	-	-------- --------	SW
		11	23455-HA7-670	BUCHSE, VORGELEGEWELLE DRITTES ZAHNRAD	2	2	2	-	-	-	-	-------- --------	AR,E,ED,F,FI G,SP,U,2G,2IT 2PO
					-	2	2	-	-	-	-	-------- --------	SW
		12	23455-MM9-000	BUCHSE, 25X28X15.....	1	1	1	-	-	-	-	-------- --------	AR,E,ED,F,FI G,SP,U,2G,2IT 2PO
					-	1	1	-	-	-	-	-------- --------	SW

Articulo de servicio	THLL	No.de ref.	No.de pieza	Descripción	Cant.reqd. VT600C V	W	X	DV	DW	DX	D2X	No.de serie	Código de area
		10	23451-MS6-620	ENGRANAJE, TERCERO DE EJE PRINCIPAL (21T)	1	1	1	-	-	-	-	-------- --------	AR,E,ED,F,FI G,SP,U,2G,2IT 2PO
					-	1	1	-	-	-	-	-------- --------	SW
		11	23455-HA7-670	MANGUITO, CONTRAEJE DE TERCERA	2	2	2	-	-	-	-	-------- --------	AR,E,ED,F,FI G,SP,U,2G,2IT 2PO
					-	2	2	-	-	-	-	-------- --------	SW
		12	23455-MM9-000	BUJE, 25X28X15.....	1	1	1	-	-	-	-	-------- --------	AR,E,ED,F,FI G,SP,U,2G,2IT 2PO
					-	1	1	-	-	-	-	-------- --------	SW

2

H 9

E-15-1

Transmission (2)

Transmission (2)

Getriebe (2)

Transmisión (2)

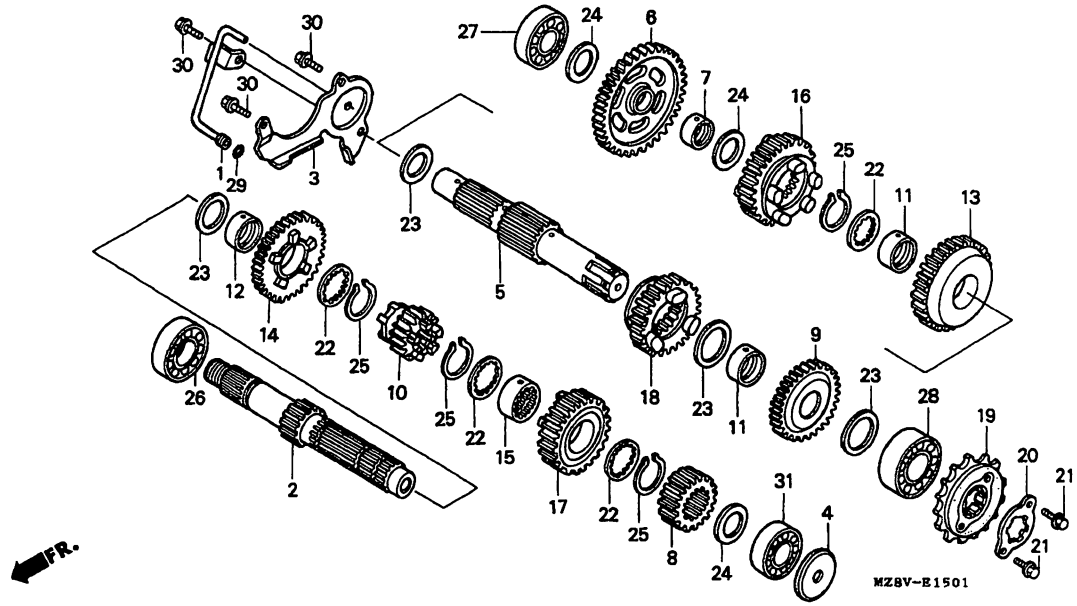

MZ8VE1501

Service item	F.R.T.	Ref. No.	Part No.	Description	Reqd.QTY VT600C V	W	X	DV	DW	DX	D2X	Serial No.	Area code
		13	23461-MM9-010	GEAR, COUNTERSHAFT THIRD (29T)	1	1	1	-	-	-	-	-------- --------	AR,E,ED,F,FI G,SP,U,2G,2IT 2PO
					-	1	1	-	-	-	-	-------- --------	SW
		14	23471-MM9-000	GEAR, MAINSHAFT FOURTH (24T)..	1	1	1	-	-	-	-	-------- --------	AR,E,ED,F,FI G,SP,U,2G,2IT 2PO
					-	1	1	-	-	-	-	-------- --------	SW
		15	23472-MR1-000	COLLAR, SPLINE, 25X28X15.....	1	1	1	-	-	-	-	-------- --------	AR,E,ED,F,FI G,SP,U,2G,2IT 2PO
					-	1	1	-	-	-	-	-------- --------	SW

Item d'entretien	T.D.R.	N°de. réf.	N°de pièce	Description	Q'té néc. VT600C V	W	X	DV	DW	DX	D2X	N°de série	Code de zone
		13	23461-MM9-010	PIGNON TROISIEME D'ARBRE DE RENVOI (29T)	1	1	1	-	-	-	-	--------	-------- AR,E,ED,F,FI G,SP,U,2G,2IT 2PO
					-	1	1	-	-	-	-	--------	-------- SW
		14	23471-MM9-000	PIGNON QUATRIEME D'ARBRE PRINCIPAL (24T)	1	1	1	-	-	-	-	--------	-------- AR,E,ED,F,FI G,SP,U,2G,2IT 2PO
					-	1	1	-	-	-	-	--------	-------- SW
		15	23472-MR1-000	COLLIER CANNELEE, 25X28X15....	1	1	1	-	-	-	-	--------	-------- AR,E,ED,F,FI G,SP,U,2G,2IT 2PO
					-	1	1	-	-	-	-	--------	-------- SW

Wartungspunkt	AP	Ref. Nr.	Teile-Nr.	Beschreibung	Erford.Menge VT600C V	W	X	DV	DW	DX	D2X	Serien-Nr.	Gebiets-Code
		13	23461-MM9-010	DRITTES ZAHNRAD, NEBENWELLE (29T)	1	1	1	-	-	-	-	--------	-------- AR,E,ED,F,FI G,SP,U,2G,2IT 2PO
					-	1	1	-	-	-	-	--------	-------- SW
		14	23471-MM9-000	VIERTES ZAHNRAD, HAUPTWELLE (24T)	1	1	1	-	-	-	-	--------	-------- AR,E,ED,F,FI G,SP,U,2G,2IT 2PO
					-	1	1	-	-	-	-	--------	-------- SW
		15	23472-MR1-000	NUTHUELSE, 25X28X15.....	1	1	1	-	-	-	-	--------	-------- AR,E,ED,F,FI G,SP,U,2G,2IT 2PO
					-	1	1	-	-	-	-	--------	-------- SW

Articulo de servicio	THLL	No.de ref.	No.de pieza	Descripción	Cant.reqd. VT600C V	W	X	DV	DW	DX	D2X	No.de serie	Código de area
		13	23461-MM9-010	ENGRANAJE, TERCERO DE CONTRA-EJE (29T)	1	1	1	-	-	-	-	--------	-------- AR,E,ED,F,FI G,SP,U,2G,2IT 2PO
					-	1	1	-	-	-	-	--------	-------- SW
		14	23471-MM9-000	ENGRANAJE, CUARTO DE EJE PRINCIPAL (24T)	1	1	1	-	-	-	-	--------	-------- AR,E,ED,F,FI G,SP,U,2G,2IT 2PO
					-	1	1	-	-	-	-	--------	-------- SW
		15	23472-MR1-000	COLLARIN, LANGUETA, 25X28X15..	1	1	1	-	-	-	-	--------	-------- AR,E,ED,F,FI G,SP,U,2G,2IT 2PO
					-	1	1	-	-	-	-	--------	-------- SW

2

H 10

E-15-1

Transmission (2)

Transmission (2)

Getriebe (2)

Transmisión (2)

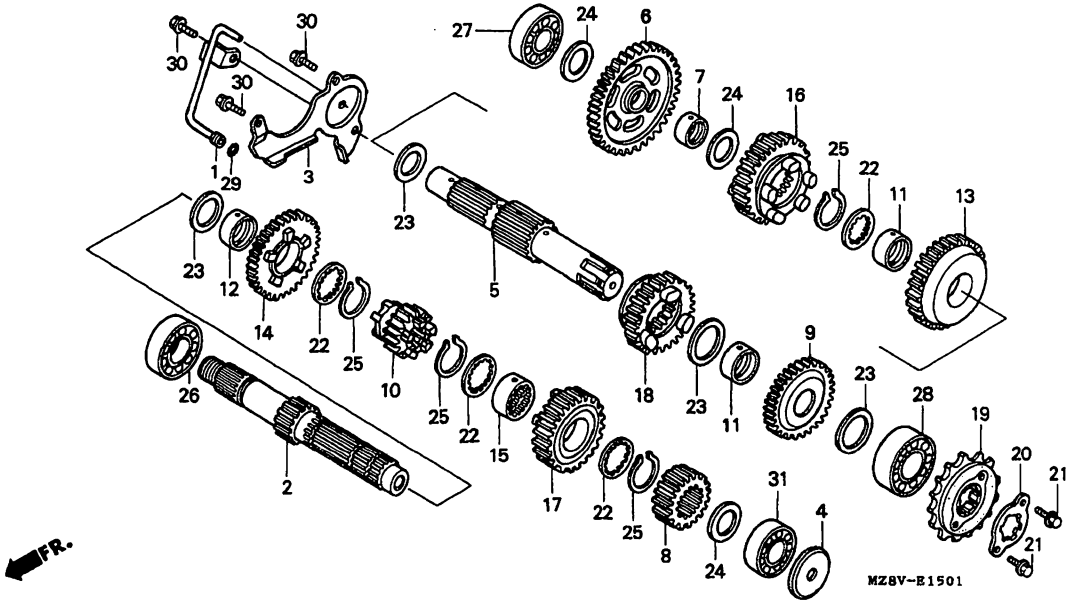

MZ8VE1501

Service item	F.R.T.	Ref. No.	Part No.	Description	Reqd.QTY VT600C V	W	X	DV	DW	DX	D2X	Serial No.	Area code
		16	23481-MS6-620	GEAR, COUNTERSHAFT FOURTH (27T)	1	1	1	-	-	-	-	--------	-------- AR,E,ED,F,FI G,SP,U,2G,2IT 2PO
					-	1	1	-	-	-	-	--------	-------- SW
		17	23491-MS6-920	GEAR, MAINSHAFT FIFTH (26T)...	1	1	1	-	-	-	-	--------	-------- AR,E,ED,F,FI G,SP,U,2G,2IT 2PO
					-	1	1	-	-	-	-	--------	-------- SW
		18	23501-MZ8-B40	GEAR, COUNTERSHAFT FIFTH (25T)	1	1	1	-	-	-	-	--------	-------- AR,E,ED,F,FI G,SP,U,2G,2IT 2PO
					-	1	1	-	-	-	-	--------	-------- SW

Item d'entretien T.D.R.	N°de. réf.	N°de pièce	Description	Q'té néc. VT600C V	W	X	DV	DW	DX	D2X	N°de série		Code de zone
	16	23481-MS6-620	PIGNON QUATRIEME D'ARBRE DE RENVOI (27T)	1	1	1	-	-	-	-	--------	--------	AR,E,ED,F,FI G,SP,U,2G,2IT 2PO
				-	1	1	-	-	-	-	--------	--------	SW
	17	23491-MS6-920	PIGNON CINQUIEME D'ARBRE PRINCIPAL (26T)	1	1	1	-	-	-	-	--------	--------	AR,E,ED,F,FI G,SP,U,2G,2IT 2PO
				-	1	1	-	-	-	-	--------	--------	SW
	18	23501-MZ8-B40	PIGNON CINQUIEME D'ARBRE DE RENVOI (25T)	1	1	1	-	-	-	-	--------	--------	AR,E,ED,F,FI G,SP,U,2G,2IT 2PO
				-	1	1	-	-	-	-	--------	--------	SW

Wartungspunkt AP	Ref. Nr.	Teile-Nr.	Beschreibung	Erford.Menge VT600C V	W	X	DV	DW	DX	D2X	Serien-Nr.		Gebiets-Code
	16	23481-MS6-620	VIERTES ZAHNRAD, NEBENWELLE (27T)	1	1	1	-	-	-	-	--------	--------	AR,E,ED,F,FI G,SP,U,2G,2IT 2PO
				-	1	1	-	-	-	-	--------	--------	SW
	17	23491-MS6-920	FUENFTES ZAHNRAD, HAUPTWELLE (26T)	1	1	1	-	-	-	-	--------	--------	AR,E,ED,F,FI G,SP,U,2G,2IT 2PO
				-	1	1	-	-	-	-	--------	--------	SW
	18	23501-MZ8-B40	FUENFTES ZAHNRAD, NEBENWELLE (25T)	1	1	1	-	-	-	-	--------	--------	AR,E,ED,F,FI G,SP,U,2G,2IT 2PO
				-	1	1	-	-	-	-	--------	--------	SW

Articulo de servicio THLL	No.de ref.	No.de pieza	Descripción	Cant.reqd. VT600C V	W	X	DV	DW	DX	D2X	No.de serie		Código de area
	16	23481-MS6-620	ENGRANAJE, QUATRO DE CONTRA-EJE (27T)	1	1	1	-	-	-	-	--------	--------	AR,E,ED,F,FI G,SP,U,2G,2IT 2PO
				-	1	1	-	-	-	-	--------	--------	SW
	17	23491-MS6-920	ENGRANAJE, QUINTO DE EJE PRINCIPAL (26T)	1	1	1	-	-	-	-	--------	--------	AR,E,ED,F,FI G,SP,U,2G,2IT 2PO
				-	1	1	-	-	-	-	--------	--------	SW
	18	23501-MZ8-B40	ENGRANAJE, QUINTO DE CONTRA-EJE (25T)	1	1	1	-	-	-	-	--------	--------	AR,E,ED,F,FI G,SP,U,2G,2IT 2PO
				-	1	1	-	-	-	-	--------	--------	SW

H 11

E-15-1

Transmission (2)

Transmission (2)

Getriebe (2)

Transmisión (2)

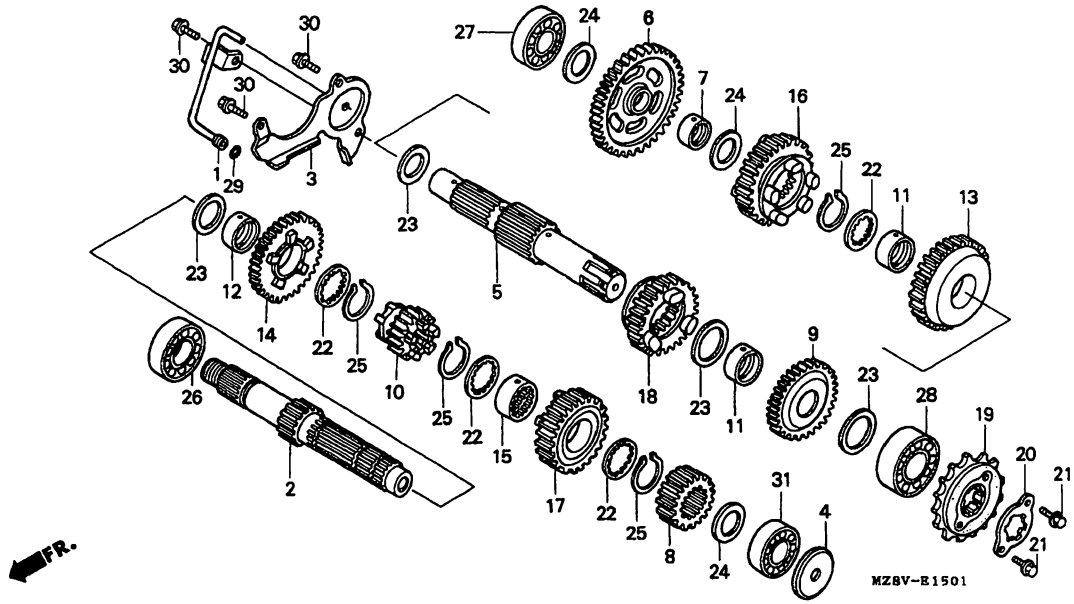

MZ8VE1501

Service item	F.R.T.	Ref. No.	Part No.	Description	Reqd.QTY VT600C V	W	X	DV	DW	DX	D2X	Serial No.	Area code
		19	23801-MN8-000	SPROCKET, DRIVE (16T).....	1	1	1	-	-	-	-	-------- --------	AR,E,ED,F,FI G,SP,U,2G,2IT 2PO
					-	1	1	-	-	-	-	-------- --------	SW
		20	23811-MN8-000	PLATE, FIXING.....	1	1	1	-	-	-	-	-------- --------	AR,E,ED,F,FI G,SP,U,2G,2IT 2PO
					-	1	1	-	-	-	-	-------- --------	SW
		21	90118-958-003	BOLT, FLANGE, 6X12.....	2	2	2	-	-	-	-	-------- --------	AR,E,ED,F,FI G,SP,U,2G,2IT 2PO
					-	2	2	-	-	-	-	-------- --------	SW
		22	90451-KY2-000	WASHER, SPLINE, 25X31X1.5.....	4	4	4	-	-	-	-	-------- --------	AR,E,ED,F,FI G,SP,U,2G,2IT 2PO
					-	4	4	-	-	-	-	-------- --------	SW

Item d'entretien T.D.R.	N°de réf.	N°de pièce	Description	Q'té néc. VT600C V	W	X	DV	DW	DX	D2X	N°de série	Code de zone
	19	23801-MN8-000	PIGNON DE COMMANDE (16T).....	1	1	1	-	-	-	-	-------- --------	AR,E,ED,F,FI G,SP,U,2G,2IT 2PO
				-	1	1	-	-	-	-	-------- --------	SW
	20	23811-MN8-000	PLAQUE DE FIXATION.....	1	1	1	-	-	-	-	-------- --------	AR,E,ED,F,FI G,SP,U,2G,2IT 2PO
				-	1	1	-	-	-	-	-------- --------	SW
	21	90118-958-003	BOULON DE BRIDE, 6X12.....	2	2	2	-	-	-	-	-------- --------	AR,E,ED,F,FI G,SP,U,2G,2IT 2PO
				-	2	2	-	-	-	-	-------- --------	SW
	22	90451-KY2-000	RONDELLE CANNELEE, 25X31X1.5..	4	4	4	-	-	-	-	-------- --------	AR,E,ED,F,FI G,SP,U,2G,2IT 2PO
				-	4	4	-	-	-	-	-------- --------	SW

Wartungspunkt AP	Ref. Nr.	Teile-Nr.	Beschreibung	Erford.Menge VT600C V	W	X	DV	DW	DX	D2X	Serien-Nr.	Gebiets-Code
	19	23801-MN8-000	ANTRIEBSKETTENRAD (16T).....	1	1	1	-	-	-	-	-------- --------	AR,E,ED,F,FI G,SP,U,2G,2IT 2PO
				-	1	1	-	-	-	-	-------- --------	SW
	20	23811-MN8-000	FIXIERPLATTE.....	1	1	1	-	-	-	-	-------- --------	AR,E,ED,F,FI G,SP,U,2G,2IT 2PO
				-	1	1	-	-	-	-	-------- --------	SW
	21	90118-958-003	FLANSCHENSCHRAUBE, 6X12.....	2	2	2	-	-	-	-	-------- --------	AR,E,ED,F,FI G,SP,U,2G,2IT 2PO
				-	2	2	-	-	-	-	-------- --------	SW
	22	90451-KY2-000	NUTSCHEIBE, 25X31X1.5.....	4	4	4	-	-	-	-	-------- --------	AR,E,ED,F,FI G,SP,U,2G,2IT 2PO
				-	4	4	-	-	-	-	-------- --------	SW

Articulo de servicio THLL	No.de ref.	No.de pieza	Descripción	Cant.reqd. VT600C V	W	X	DV	DW	DX	D2X	No.de serie	Código de area
	19	23801-MN8-000	PINON DENTADO, MANDO (16T)....	1	1	1	-	-	-	-	-------- --------	AR,E,ED,F,FI G,SP,U,2G,2IT 2PO
				-	1	1	-	-	-	-	-------- --------	SW
	20	23811-MN8-000	PLACA, FIJACION.....	1	1	1	-	-	-	-	-------- --------	AR,E,ED,F,FI G,SP,U,2G,2IT 2PO
				-	1	1	-	-	-	-	-------- --------	SW
	21	90118-958-003	PERNO DE REBORDE, 6X12.....	2	2	2	-	-	-	-	-------- --------	AR,E,ED,F,FI G,SP,U,2G,2IT 2PO
				-	2	2	-	-	-	-	-------- --------	SW
	22	90451-KY2-000	ARANDELA, LANGUETA, 25X31X1.5.	4	4	4	-	-	-	-	-------- --------	AR,E,ED,F,FI G,SP,U,2G,2IT 2PO
				-	4	4	-	-	-	-	-------- --------	SW

2

H 12

E-15-1

Transmission (2)

Transmission (2)

Getriebe (2)

Transmisión (2)

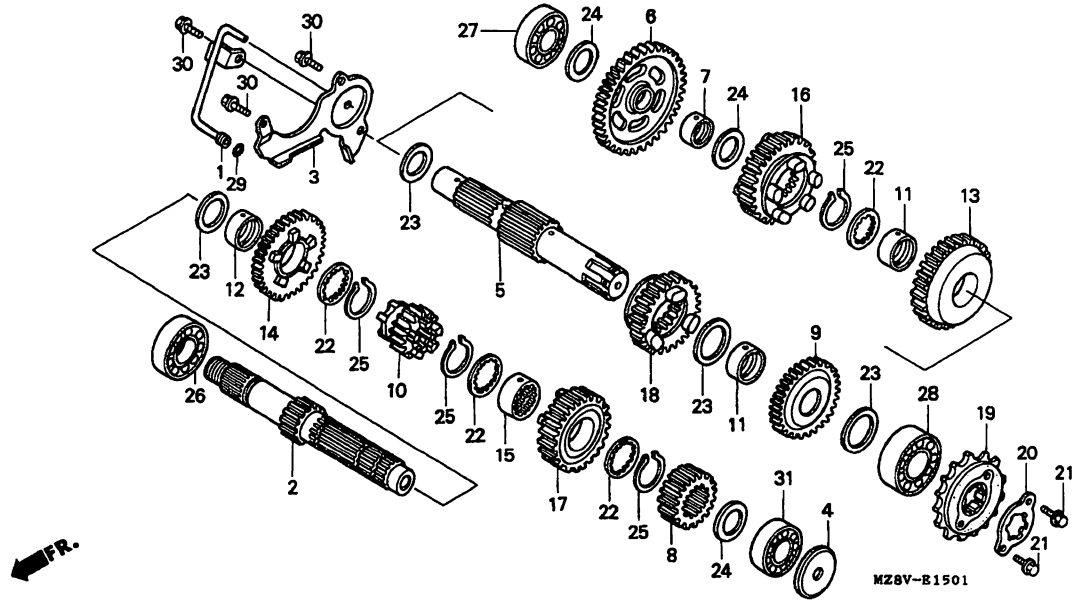

MZ8VE1501

Service item	F.R.T.	Ref. No.	Part No.	Description	Reqd.QTY VT600C V	W	X	DV	DW	DX	D2X	Serial No.	Area code
		23	90456-MA6-000	WASHER, THRUST, 25MM.....	4	4	4	-	-	-	-	--------	-------- AR,E,ED,F,FI G,SP,U,2G,2IT 2PO
					-	4	4	-	-	-	-	--------	-------- SW
		24	90554-700-000	WASHER, THRUST, 20MM.....	3	3	3	-	-	-	-	--------	-------- AR,E,ED,F,FI G,SP,U,2G,2IT 2PO
					-	3	3	-	-	-	-	--------	-------- SW
		25	90601-107-000	CIRCLIP, 25MM.....	4	4	4	-	-	-	-	--------	-------- AR,E,ED,F,FI G,SP,U,2G,2IT 2PO
					-	4	4	-	-	-	-	--------	-------- SW
		26	91001-MN8-911	BEARING, RADIAL BALL, 63/22 (FUJIKOSHI)	1	1	1	-	-	-	-	--------	-------- AR,E,ED,F,FI G,SP,U,2G,2IT 2PO
					-	1	1	-	-	-	-	--------	-------- SW

1998.06.20 E H12

Item d'entretien	T.D.R.	N°de réf.	N°de pièce	Description	Q'té néc. VT600C V	W	X	DV	DW	DX	D2X	N°de série	Code de zone
		23	90456-MA6-000	RONDELLE DE BUTEE, 25MM.....	4	4	4	-	-	-	-	-------- --------	AR,E,ED,F,FI G,SP,U,2G,2IT 2PO
					-	4	4	-	-	-	-	-------- --------	SW
		24	90554-700-000	RONDELLE DE BUTEE, 20MM.....	3	3	3	-	-	-	-	-------- --------	AR,E,ED,F,FI G,SP,U,2G,2IT 2PO
					-	3	3	-	-	-	-	-------- --------	SW
		25	90601-107-000	CIRCLIP, 25MM.....	4	4	4	-	-	-	-	-------- --------	AR,E,ED,F,FI G,SP,U,2G,2IT 2PO
					-	4	4	-	-	-	-	-------- --------	SW
		26	91001-MN8-911	ROULEMENT A BILLES RADIAL, 63/22(FUJIKOSHI)	1	1	1	-	-	-	-	-------- --------	AR,E,ED,F,FI G,SP,U,2G,2IT 2PO
					-	1	1	-	-	-	-	-------- --------	SW

Wartungspunkt	AP	Ref. Nr.	Teile-Nr.	Beschreibung	Erford.Menge VT600C V	W	X	DV	DW	DX	D2X	Serien-Nr.	Gebiets-Code
		23	90456-MA6-000	DRUCKSCHEIBE, 25MM.....	4	4	4	-	-	-	-	-------- --------	AR,E,ED,F,FI G,SP,U,2G,2IT 2PO
					-	4	4	-	-	-	-	-------- --------	SW
		24	90554-700-000	DRUCKSCHEIBE, 20MM.....	3	3	3	-	-	-	-	-------- --------	AR,E,ED,F,FI G,SP,U,2G,2IT 2PO
					-	3	3	-	-	-	-	-------- --------	SW
		25	90601-107-000	SPRENGRING, 25MM.....	4	4	4	-	-	-	-	-------- --------	AR,E,ED,F,FI G,SP,U,2G,2IT 2PO
					-	4	4	-	-	-	-	-------- --------	SW
		26	91001-MN8-911	RADIALKUGELLAGER, 63/22 (FUJIKOSHI)	1	1	1	-	-	-	-	-------- --------	AR,E,ED,F,FI G,SP,U,2G,2IT 2PO
					-	1	1	-	-	-	-	-------- --------	SW

Articulo de servicio	THLL	No.de ref.	No.de pieza	Descripción	Cant.reqd. VT600C V	W	X	DV	DW	DX	D2X	No.de serie	Código de area
		23	90456-MA6-000	ARANDELA DE EMPUJE, 25MM.....	4	4	4	-	-	-	-	-------- --------	AR,E,ED,F,FI G,SP,U,2G,2IT 2PO
					-	4	4	-	-	-	-	-------- --------	SW
		24	90554-700-000	ARANDELA DE EMPUJE, 20MM.....	3	3	3	-	-	-	-	-------- --------	AR,E,ED,F,FI G,SP,U,2G,2IT 2PO
					-	3	3	-	-	-	-	-------- --------	SW
		25	90601-107-000	GRAPA CIRCULAR, 25MM.....	4	4	4	-	-	-	-	-------- --------	AR,E,ED,F,FI G,SP,U,2G,2IT 2PO
					-	4	4	-	-	-	-	-------- --------	SW
		26	91001-MN8-911	COJINETE DE BOLAS RADIAL, 63/22(FUJIKOSHI)	1	1	1	-	-	-	-	-------- --------	AR,E,ED,F,FI G,SP,U,2G,2IT 2PO
					-	1	1	-	-	-	-	-------- --------	SW

H 13

E-15-1

Transmission (2)

Transmission (2)

Getriebe (2)

Transmisión (2)

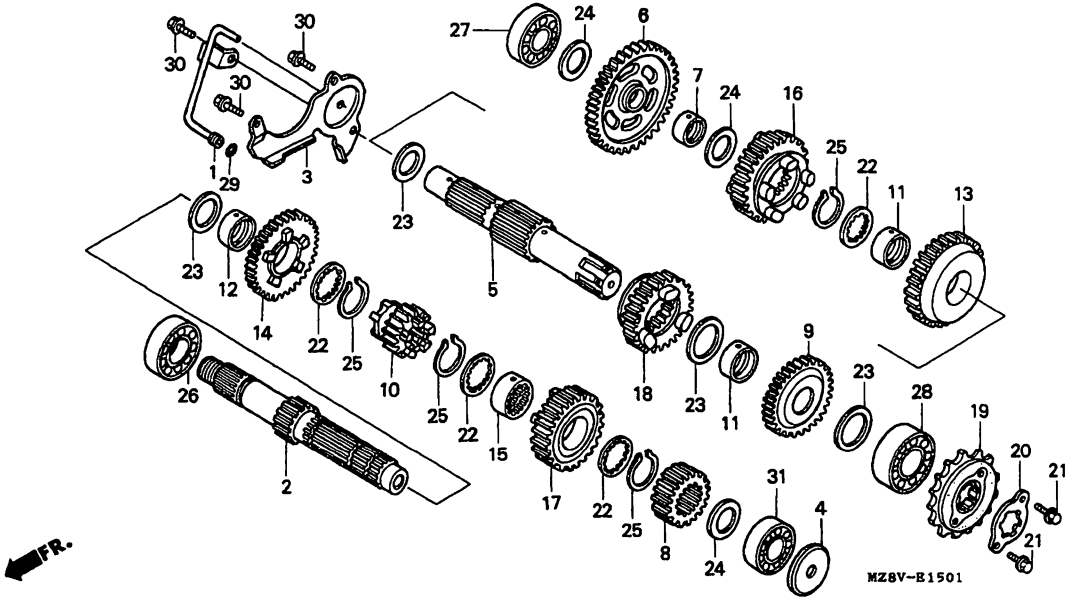

MZ8VE1501

Service item	F.R.T.	Ref. No.	Part No.	Description	Reqd.QTY VT600C V	W	X	DV	DW	DX	D2X	Serial No.	Area code
		27	91003-MG2-792	BEARING, RADIAL BALL, 6204U (KOYO)	1	1	1	-	-	-	-	-------- --------	AR,E,ED,F,FI G,SP,U,2G,2IT 2PO
					-	1	1	-	-	-	-	-------- --------	SW
		28	91014-969-003	BEARING, RADIAL BALL, 5205 (NTN)	1	1	1	-	-	-	-	-------- --------	AR,E,ED,F,FI G,SP,U,2G,2IT 2PO
					-	1	1	-	-	-	-	-------- --------	SW
		29	91318-ME5-003	O-RING, 5.6X1.9 (ARAI).....	1	1	1	-	-	-	-	-------- --------	AR,E,ED,F,FI G,SP,U,2G,2IT 2PO
					-	1	1	-	-	-	-	-------- --------	SW
		30	95701-06016-00	BOLT, FLANGE, 6X16.....	3	3	3	-	-	-	-	-------- --------	AR,E,ED,F,FI G,SP,U,2G,2IT 2PO
					-	3	3	-	-	-	-	-------- --------	SW

Item d'entretien	T.D.R.	N°de réf.	N°de pièce	Description	Q'té néc. VT600C V	W	X	DV	DW	DX	D2X	N°de série	Code de zone
		27	91003-MG2-792	ROULEMENT A BILLES RADIAL, 6204U(KOYO)	1	1	1	-	-	-	-	-------- --------	AR,E,ED,F,FI G,SP,U,2G,2IT 2PO
					-	1	1	-	-	-	-	-------- --------	SW
		28	91014-969-003	ROULEMENT A BILLES RADIAL, 5205(NTN)	1	1	1	-	-	-	-	-------- --------	AR,E,ED,F,FI G,SP,U,2G,2IT 2PO
					-	1	1	-	-	-	-	-------- --------	SW
		29	91318-ME5-003	JOINT TORIQUE, 5.6X1.9(ARAI)..	1	1	1	-	-	-	-	-------- --------	AR,E,ED,F,FI G,SP,U,2G,2IT 2PO
					-	1	1	-	-	-	-	-------- --------	SW
		30	95701-06016-00	BOULON DE BRIDE, 6X16.....	3	3	3	-	-	-	-	-------- --------	AR,E,ED,F,FI G,SP,U,2G,2IT 2PO
					-	3	3	-	-	-	-	-------- --------	SW

Wartungspunkt	AP	Ref. Nr.	Teile-Nr.	Beschreibung	Erford.Menge VT600C V	W	X	DV	DW	DX	D2X	Serien-Nr.	Gebiets-Code
		27	91003-MG2-792	RADIALKUGELLAGER, 6204U(KOYO).	1	1	1	-	-	-	-	-------- --------	AR,E,ED,F,FI G,SP,U,2G,2IT 2PO
					-	1	1	-	-	-	-	-------- --------	SW
		28	91014-969-003	RADIALKUGELLAGER, 5205(NTN)...	1	1	1	-	-	-	-	-------- --------	AR,E,ED,F,FI G,SP,U,2G,2IT 2PO
					-	1	1	-	-	-	-	-------- --------	SW
		29	91318-ME5-003	O-RING, 5.6X1.9(ARAI).....	1	1	1	-	-	-	-	-------- --------	AR,E,ED,F,FI G,SP,U,2G,2IT 2PO
					-	1	1	-	-	-	-	-------- --------	SW
		30	95701-06016-00	FLANSCHENSCHRAUBE, 6X16.....	3	3	3	-	-	-	-	-------- --------	AR,E,ED,F,FI G,SP,U,2G,2IT 2PO
					-	3	3	-	-	-	-	-------- --------	SW

Articulo de servicio	THLL	No.de ref.	No.de pieza	Descripción	Cant.reqd. VT600C V	W	X	DV	DW	DX	D2X	No.de serie	Código de area
		27	91003-MG2-792	COJINETE DE BOLAS RADIAL, 6204U(KOYO)	1	1	1	-	-	-	-	-------- --------	AR,E,ED,F,FI G,SP,U,2G,2IT 2PO
					-	1	1	-	-	-	-	-------- --------	SW
		28	91014-969-003	COJINETE DE BOLAS RADIAL, 5205 (NTN)	1	1	1	-	-	-	-	-------- --------	AR,E,ED,F,FI G,SP,U,2G,2IT 2PO
					-	1	1	-	-	-	-	-------- --------	SW
		29	91318-ME5-003	ANILLO O, 5.6X1.9(ARAI).....	1	1	1	-	-	-	-	-------- --------	AR,E,ED,F,FI G,SP,U,2G,2IT 2PO
					-	1	1	-	-	-	-	-------- --------	SW
		30	95701-06016-00	PERNO DE REBORDE, 6X16.....	3	3	3	-	-	-	-	-------- --------	AR,E,ED,F,FI G,SP,U,2G,2IT 2PO
					-	3	3	-	-	-	-	-------- --------	SW

H 14

E-15-1

Transmission (2)

Transmission (2)

Getriebe (2)

Transmisión (2)

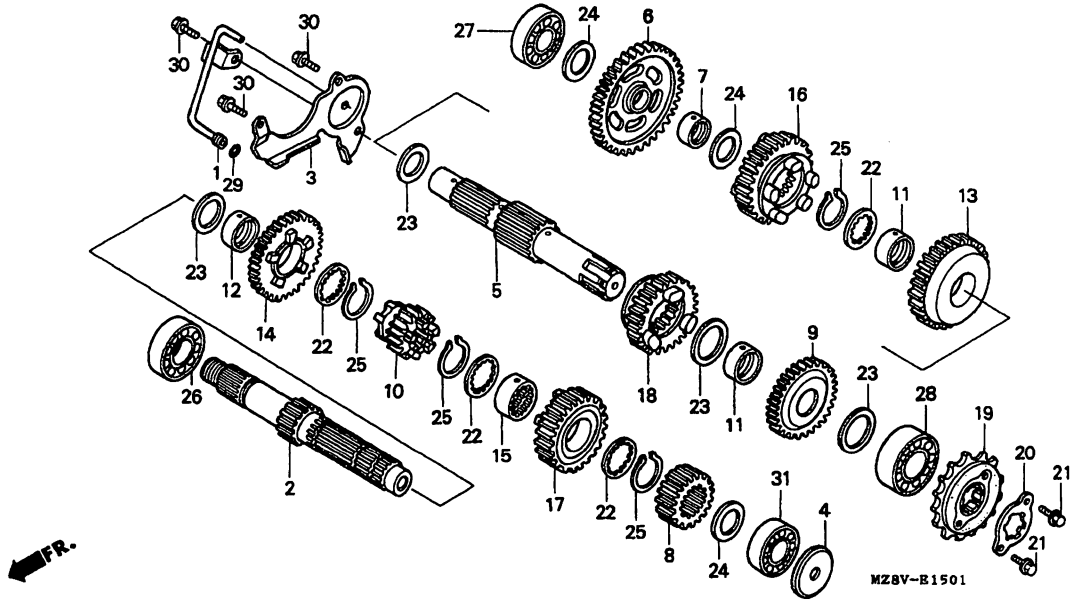

Service item	F.R.T.	Ref. No.	Part No.	Description	Reqd.QTY VT600C V	W	X	DV	DW	DX	D2X	Serial No.	Area code
		31	96100-62040-00	BEARING, RADIAL BALL, 6204....	1	1	1	-	-	-	-	-------- --------	AR,E,ED,F,FI G,SP,U,2G,2IT 2PO
					-	1	1	-	-	-	-	-------- --------	SW

1998.06.20 E H14

Item d'entretien	T.D.R.	N°de. réf.	N°de pièce	Description	Q'té néc. VT600C V	W	X	DV	DW	DX	D2X	N°de série	Code de zone
		31	96100-62040-00	ROULEMENT A BILLES RADIAL, 6204	1	1	1	-	-	-	-	-------- --------	AR,E,ED,F,FI G,SP,U,2G,2IT 2PO
					-	1	1	-	-	-	-	-------- --------	SW

Wartungspunkt	AP	Ref. Nr.	Teile-Nr.	Beschreibung	Erford.Menge VT600C V	W	X	DV	DW	DX	D2X	Serien-Nr.	Gebiets-Code
		31	96100-62040-00	RADIALKUGELLAGER, 6204.....	1	1	1	-	-	-	-	-------- --------	AR,E,ED,F,FI G,SP,U,2G,2IT 2PO
					-	1	1	-	-	-	-	-------- --------	SW

Articulo de servicio THLL	No.de ref.	No.de pieza	Descripción	Cant.reqd. VT600C V	W	X	DV	DW	DX	D2X	No.de serie	Código de area
	31	96100-62040-00	COJINETE DE BOLAS RADIAL, 6204	1	1	1	-	-	-	-	-------- --------	AR,E,ED,F,FI G,SP,U,2G,2IT 2PO
				-	1	1	-	-	-	-	-------- --------	SW

2

H 15

E-16

Gearshift drum

Tambour de changement de vitesse

Gangschaltwalze

Tambor de cambio

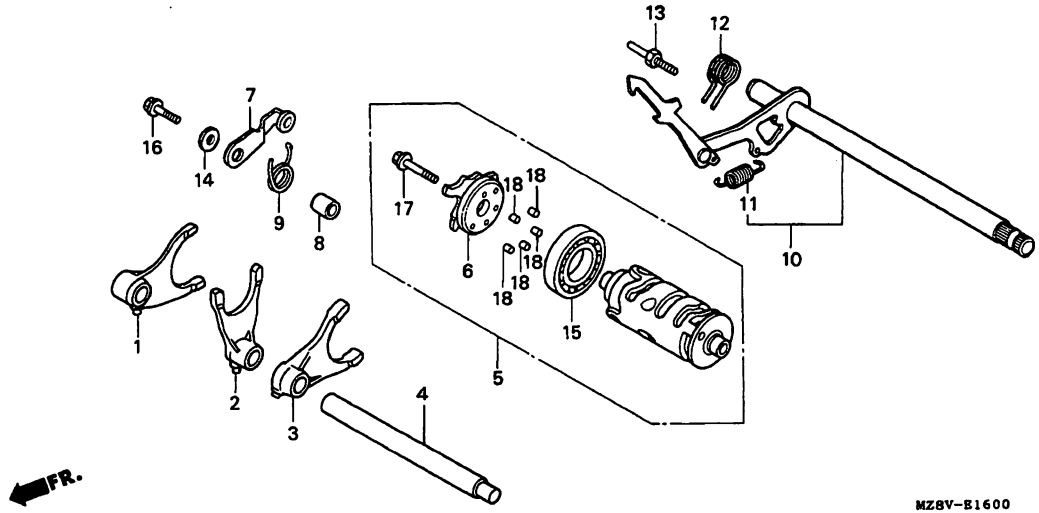

MZ8VE1600

Service item	F.R.T.
FORK, GEARSHIFT.....	*7.8
(SAME TIME FOR TWO UNITS OR MORE)	
DRUM COMP., GEARSHIFT.....	*7.9
PLATE COMP., CAM.....	1.0
.STOPPER COMP., GEARSHIFT DRUM (INC. RELATIVE PART)	
ARM COMP., GEARSHIFT.....	1.2
SPRING, GEARSHIFT RETURN.....	0.9

Ref. No.	Part No.	Description	Reqd.QTY VT600C V	W	X	DV	DW	DX	D2X	Serial No.	Area code
1	24211-MZ8-B40	FORK, R. GEARSHIFT.....	1	1	1	1	1	1	1		
2	24212-MZ8-B40	FORK, CENTER GEARSHIFT.....	1	1	1	1	1	1	1		
3	24213-MZ8-B40	FORK, L. GEARSHIFT.....	1	1	1	-	-	-	-	-------- --------	AR,E,ED,F,FIG,SP,U,2G,2IT2PO
			-	1	1	-	-	-	-	-------- --------	SW
4	24241-MV1-000	SHAFT, GEARSHIFT FORK GUIDE...	1	1	1	1	1	1	1		
5	24300-MZ8-B40	DRUM COMP., GEARSHIFT.....	1	1	1	-	-	-	-	-------- --------	AR,E,ED,F,FIG,SP,U,2G,2IT2PO
			-	1	1	-	-	-	-	-------- --------	SW

Item d'entretien	T.D.R.	N°de. réf.	N°de pièce	Description	Q'té néc. VT600C V	W	X	DV	DW	DX	D2X	N°de série	Code de zone
FOURCHETTE, CHANGEMENT DE VITESSE.	*7.8	1	24211-MZ8-B40	FOURCHETTE D. DE CHANGEMENT DE VITESSE	1	1	1	1	1	1	1		
(MEME TEMPS POUR DEUX UNITES OU PLUS)		2	24212-MZ8-B40	FOURCHETTE CENTRALE DE CHANGEMENT DE VITESSE	1	1	1	1	1	1	1		
TAMBOUR COMP. CHANGEMENT VITESSE.	*7.9	3	24213-MZ8-B40	FOURCHETTE G. DE CHANGEMENT DE VITESSE	1	1	1	-	-	-	-	-------- --------	AR,E,ED,F,FI G,SP,U,2G,2IT 2PO
PLAQUE COMP. CAMES.....	1.0												
.BUTEE COMP. TAMBOUR DE CHANGEMENT DE VITESSE					-	1	1	-	-	-	-	-------- --------	SW
(PIECES RELATIVES Y COMPRISES)		4	24241-MV1-000	ARBRE DE GUIDE DE FOURCHETTE CHANGEMENT DE VITESSE	1	1	1	1	1	1	1		
BRAS COMP. CHANGEMENT DE VITESSE.	1.2	5	24300-MZ8-B40	TAMBOUR COMP. CHANGEMENT VITESSE	1	1	1	-	-	-	-	-------- --------	AR,E,ED,F,FI G,SP,U,2G,2IT 2PO
RESSORT DE RAPPEL DE CHANGEMENT DE VITESSE.	0.9				-	1	1	-	-	-	-	-------- --------	SW

Wartungspunkt	AP	Ref. Nr.	Teile-Nr.	Beschreibung	Erford.Menge VT600C V	W	X	DV	DW	DX	D2X	Serien-Nr.	Gebiets-Code
GANGSCHALTGABEL.....	*7.8	1	24211-MZ8-B40	SCHALTGABEL, R.....	1	1	1	1	1	1	1		
(GLEICHE ZEIT FUR BEIDE ODER MEHR EINHEITEN)		2	24212-MZ8-B40	SCHALTGABEL, MITTE.....	1	1	1	1	1	1	1		
SCHALTWALZE KOMPL.....	*7.9	3	24213-MZ8-B40	SCHALTGABEL, L.....	1	1	1	-	-	-	-	-------- --------	AR,E,ED,F,FI G,SP,U,2G,2IT 2PO
NOCKENPLATTE.....	1.0												
.ANSCHLAG KOMPL., GANGSCHALTWALZE					-	1	1	-	-	-	-	-------- --------	SW
(EINSCHL. DAZUGEHOERIGER TEIL)		4	24241-MV1-000	FUEHRUNGSWELLE, GANGSCHALT-GABEL	1	1	1	1	1	1	1		
GANGSCHALTARM KOMPL.....	1.2	5	24300-MZ8-B40	SCHALTWALZE KOMPL.....	1	1	1	-	-	-	-	-------- --------	AR,E,ED,F,FI G,SP,U,2G,2IT 2PO
GANGSCHALT-RUECKHOLFEDER.....	0.9				-	1	1	-	-	-	-	-------- --------	SW

Articulo de servicio	THLL	No.de ref.	No.de pieza	Descripción	Cant.reqd. VT600C V	W	X	DV	DW	DX	D2X	No.de serie	Código de area
HORQUILLA, CAMBIO DE VELOCIDADES.	*7.8	1	24211-MZ8-B40	HORQUILLA, CAMBIO DE VELOCIDADES DER.	1	1	1	1	1	1	1		
(EL MISMO TIEMPO PARA DOS UNIDADES O MAS)		2	24212-MZ8-B40	HORQUILLA, CAMBIO DE VELOCIDADES CENTRAL	1	1	1	1	1	1	1		
COMP. DE TAMBOR, CAMBIO DE VELOCIDADES.	*7.9	3	24213-MZ8-B40	HORQUILLA, CAMBIO DE VELOCIDADES IZQ.	1	1	1	-	-	-	-	-------- --------	AR,E,ED,F,FI G,SP,U,2G,2IT 2PO
COMP. DE PLACA, LEVAS.....	1.0												
.COMP. DE OBTURADOR, TAMBOR CAMBIO DE VELOCIDADES					-	1	1	-	-	-	-	-------- --------	SW
(INCLUSIVE PIEZAS RELACIONDAS)		4	24241-MV1-000	EJE, GUIA DE HORQUILLA DE CAMBIO DE VELOCIDADES	1	1	1	1	1	1	1		
COMP. DE BRAZO, CAMBIO DE VELOCIDADES.	1.2	5	24300-MZ8-B40	COMP. DE TAMBOR, CAMBIO DE VELOCIDADES	1	1	1	-	-	-	-	-------- --------	AR,E,ED,F,FI G,SP,U,2G,2IT 2PO
RESORTE DE RETORNO, CAMBIO DE VELOCIDADES.	0.9				-	1	1	-	-	-	-	-------- --------	SW

2

H 16

E-16

Gearshift drum

Tambour de changement de vitesse

Gangschaltwalze

Tambor de cambio

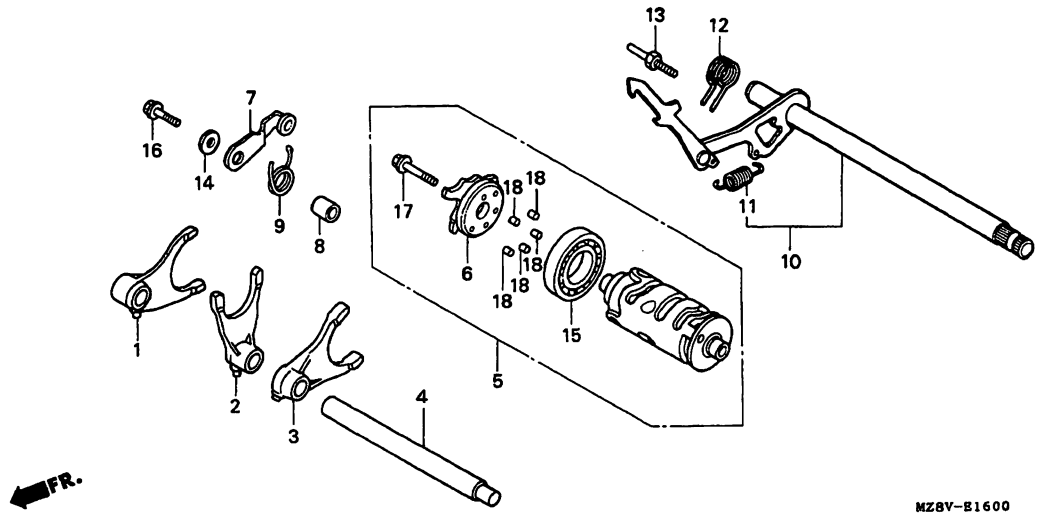

MZ8VE1600

Service item F.R.T.	Ref. No.	Part No.	Description	Reqd.QTY VT600C V	W	X	DV	DW	DX	D2X	Serial No.	Area code
	(5)	24300-MZ8-B00	DRUM COMP., GEARSHIFT.....	1	-	1	1	1	1	1	-------- --------	CM,SI
				1	-	-	-	-	-	-	-------- --------	SW
	6	24301-MM9-300	PLATE COMP., CAM.....	1	1	1	-	-	-	-	-------- --------	AR,E,ED,F,FI G,SP,U,2G,2IT 2PO
				-	1	1	-	-	-	-	-------- --------	SW
		24301-MR1-300	PLATE COMP., CAM.....	1	-	1	1	1	1	1	-------- --------	CM,SI
				1	-	-	-	-	-	-	-------- --------	SW
	7	24430-MF5-000	STOPPER COMP., GEARSHIFT DRUM.	1	1	1	1	1	1	1		
	8	24432-413-000	COLLAR, GEARSHIFT DRUM STOPPER	1	1	1	1	1	1	1		
	9	24435-MM9-000	SPRING, SHIFT DRUM STOPPER....	1	1	1	1	1	1	1		
	10	24610-MR1-000	ARM COMP., GEARSHIFT.....	1	-	-	1	1	-	-		

Item d'entretien	T.D.R.	N°de. réf.	N°de pièce	Description	Q'té néc. VT600C V	W	X	DV	DW	DX	D2X	N°de série	Code de zone
		(5)	24300-MZ8-B00	TAMBOUR COMP. CHANGEMENT VITESSE	1	-	1	1	1	1	1	-------- --------	CM,SI
					1	-	-	-	-	-	-	-------- --------	SW
		6	24301-MM9-300	PLAQUE COMP. CAMES.....	1	1	1	-	-	-	-	-------- --------	AR,E,ED,F,FI G,SP,U,2G,2IT 2PO
					-	1	1	-	-	-	-	-------- --------	SW
			24301-MR1-300	PLAQUE COMP. CAMES.....	1	-	1	1	1	1	1	-------- --------	CM,SI
					1	-	-	-	-	-	-	-------- --------	SW
		7	24430-MF5-000	BUTEE COMP. TAMBOUR DE CHANGEMENT DE VITESSE	1	1	1	1	1	1	1		
		8	24432-413-000	COLLIER DE BUTEE DE TAMBOUR CHANGEMENT	1	1	1	1	1	1	1		
		9	24435-MM9-000	RESSORT DE BUTEE DE TAMBOUR CHANGEMENT	1	1	1	1	1	1	1		
		10	24610-MR1-000	BRAS COMP. CHANGEMENT DE VITESSE	1	-	-	1	1	-	-		

Wartungspunkt	AP	Ref. Nr.	Teile-Nr.	Beschreibung	Erford.Menge VT600C V	W	X	DV	DW	DX	D2X	Serien-Nr.	Gebiets-Code
		(5)	24300-MZ8-B00	SCHALTWALZE KOMPL.....	1	-	1	1	1	1	1	-------- --------	CM,SI
					1	-	-	-	-	-	-	-------- --------	SW
		6	24301-MM9-300	NOCKENPLATTE.....	1	1	1	-	-	-	-	-------- --------	AR,E,ED,F,FI G,SP,U,2G,2IT 2PO
					-	1	1	-	-	-	-	-------- --------	SW
			24301-MR1-300	NOCKENPLATTE.....	1	-	1	1	1	1	1	-------- --------	CM,SI
					1	-	-	-	-	-	-	-------- --------	SW
		7	24430-MF5-000	ANSCHLAG KOMPL., GANGSCHALTWALZE	1	1	1	1	1	1	1		
		8	24432-413-000	HUELSE, SCHALTWALZENANSCHLAG..	1	1	1	1	1	1	1		
		9	24435-MM9-000	ANSCHLAGFEDER, SCHALTWALZE....	1	1	1	1	1	1	1		
		10	24610-MR1-000	GANGSCHALTARM KOMPL.....	1	-	-	1	1	-	-		

Articulo de servicio	THLL	No.de ref.	No.de pieza	Descripción	Cant.reqd. VT600C V	W	X	DV	DW	DX	D2X	No.de serie	Código de area
		(5)	24300-MZ8-B00	COMP. DE TAMBOR, CAMBIO DE VELOCIDADES	1	-	1	1	1	1	1	-------- --------	CM,SI
					1	-	-	-	-	-	-	-------- --------	SW
		6	24301-MM9-300	COMP. DE PLACA, LEVAS.....	1	1	1	-	-	-	-	-------- --------	AR,E,ED,F,FI G,SP,U,2G,2IT 2PO
					-	1	1	-	-	-	-	-------- --------	SW
			24301-MR1-300	COMP. DE PLACA, LEVAS.....	1	-	1	1	1	1	1	-------- --------	CM,SI
					1	-	-	-	-	-	-	-------- --------	SW
		7	24430-MF5-000	COMP. DE OBTURADOR, TAMBOR CAMBIO DE VELOCIDADES	1	1	1	1	1	1	1		
		8	24432-413-000	COLLARIN, OBTURADOR DE TAMBOR DE CAMBIOS	1	1	1	1	1	1	1		
		9	24435-MM9-000	RESORTE DE OBTURADOR, TAMBOR DE CAMBIOS	1	1	1	1	1	1	1		
		10	24610-MR1-000	COMP. DE BRAZO, CAMBIO DE VELOCIDADES	1	-	-	1	1	-	-		

I 1

E-16

Gearshift drum

Tambour de changement de vitesse

Gangschaltwalze

Tambor de cambio

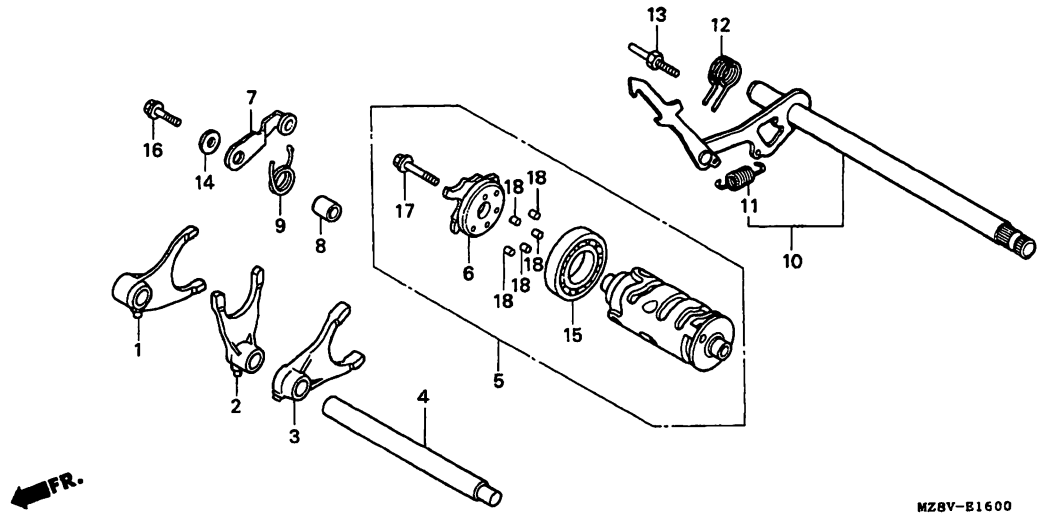

MZ8VE1600

Service item	F.R.T.	Ref. No.	Part No.	Description	Reqd.QTY VT600C V	W	X	DV	DW	DX	D2X	Serial No.	Area code
		10)	24610-MZ8-H00	ARM COMP., GEARSHIFT.....	-	1	1	-	-	1	1		
		11	24641-216-000	SPRING, GEARSHIFT ARM.....	1	1	1	1	1	1	1		
		12	24651-MB0-000	SPRING, GEARSHIFT RETURN.....	1	1	1	1	1	1	1		
		13	24652-259-000	PIN, SHIFT RETURN SPRING.....	1	1	1	1	1	1	1		
		14	90488-MB0-000	WASHER, 6X2.3.....	1	1	1	1	1	1	1		
		15	91008-374-003	BEARING, BALL, 16005 (NTN)....	1	1	1	1	1	1	1		
		16	95701-06018-00	BOLT, FLANGE, 6X18.....	1	1	1	1	1	1	1		
		17	95801-06028-00	BOLT, FLANGE, 6X28.....	1	1	1	1	1	1	1		

Item d'entretien	T.D.R.	N°de. réf.	N°de pièce	Description	Q'té néc. VT600C V	W	X	DV	DW	DX	D2X	N°de série	Code de zone
		10)	24610-MZ8-H00	BRAS COMP. CHANGEMENT DE VITESSE	-	1	1	-	-	1	1		
		11	24641-216-000	RESSORT DE BRAS DE CHANGEMENT VITESSE	1	1	1	1	1	1	1		
		12	24651-MB0-000	RESSORT DE RAPPEL DE CHANGEMENT DE VITESSE	1	1	1	1	1	1	1		
		13	24652-259-000	GOUPILLE DE RESSORT DE RETOUR CHANGEMENT	1	1	1	1	1	1	1		
		14	90488-MB0-000	RONDELLE, 6X2.3.....	1	1	1	1	1	1	1		
		15	91008-374-003	ROULEMENT A BILLES, 16005(NTN)	1	1	1	1	1	1	1		
		16	95701-06018-00	BOULON DE BRIDE, 6X18.....	1	1	1	1	1	1	1		
		17	95801-06028-00	BOULON DE BRIDE, 6X28.....	1	1	1	1	1	1	1		

Wartungspunkt	AP	Ref. Nr.	Teile-Nr.	Beschreibung	Erford.Menge VT600C V	W	X	DV	DW	DX	D2X	Serien-Nr.	Gebiets-Code
		10)	24610-MZ8-H00	GANGSCHALTARM KOMPL.....	-	1	1	-	-	1	1		
		11	24641-216-000	FEDER, GANGSCHALTARM.....	1	1	1	1	1	1	1		
		12	24651-MB0-000	GANGSCHALT-RUECKHOLFEDER.....	1	1	1	1	1	1	1		
		13	24652-259-000	STIFT, RUECKHOLFEDER.....	1	1	1	1	1	1	1		
		14	90488-MB0-000	SCHEIBE, 6X2.3.....	1	1	1	1	1	1	1		
		15	91008-374-003	KUGELLAGER 16005(NTN).....	1	1	1	1	1	1	1		
		16	95701-06018-00	FLANSCHENSCHRAUBE, 6X18.....	1	1	1	1	1	1	1		
		17	95801-06028-00	FLANSCHENSCHRAUBE, 6X28.....	1	1	1	1	1	1	1		

Articulo de servicio	THLL	No.de ref.	No.de pieza	Descripción	Cant.reqd. VT600C V	W	X	DV	DW	DX	D2X	No.de serie	Código de area
		10)	24610-MZ8-H00	COMP. DE BRAZO, CAMBIO DE VELOCIDADES	-	1	1	-	-	1	1		
		11	24641-216-000	RESORTE, BRAZO DE CAMBIO DE VELOCIDADES	1	1	1	1	1	1	1		
		12	24651-MB0-000	RESORTE DE RETORNO, CAMBIO DE VELOCIDADES	1	1	1	1	1	1	1		
		13	24652-259-000	ESPIGA, RESORTE DE RETORNO DE CAMBIOS	1	1	1	1	1	1	1		
		14	90488-MB0-000	ARANDELA, 6X2.3.....	1	1	1	1	1	1	1		
		15	91008-374-003	COJINETE DE BOLAS, 16005(NTN).	1	1	1	1	1	1	1		
		16	95701-06018-00	PERNO DE REBORDE, 6X18.....	1	1	1	1	1	1	1		
		17	95801-06028-00	PERNO DE REBORDE, 6X28.....	1	1	1	1	1	1	1		

I 2

E-16

Gearshift drum

Tambour de changement de vitesse

Gangschaltwalze

Tambor de cambio

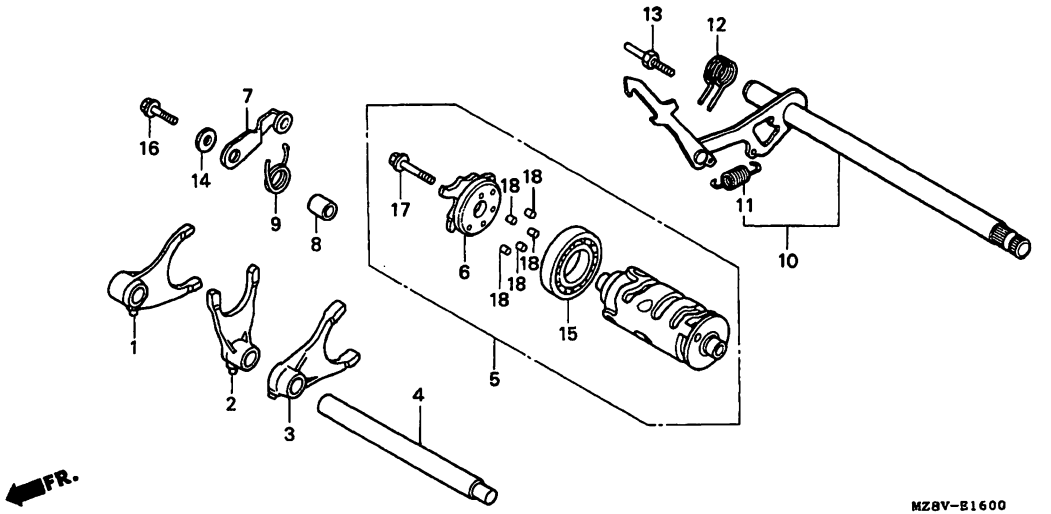

MZ8VE1600

Service item	F.R.T.	Ref. No.	Part No.	Description	Reqd.QTY VT600C V	W	X	DV	DW	DX	D2X	Serial No.	Area code
		18	96220-40118	ROLLER, 4X11.8.....	5	5	5	-	-	-	-	-------- --------	AR,E,ED,F,FI G,SP,U,2G,2IT 2PO
					4	-	4	4	4	4	4	-------- --------	CM,SI
					4	5	5	-	-	-	-	-------- --------	SW

1998.06.20 E I2

Item d'entretien	T.D.R.	N°de. réf.	N°de pièce	Description	Q'té néc. VT600C V	W	X	DV	DW	DX	D2X	N°de série	Code de zone
		18	96220-40118	ROULEAU, 4X11.8.....	5	5	5	-	-	-	-	-------- --------	AR,E,ED,F,FI G,SP,U,2G,2IT 2PO
					4	-	4	4	4	4	4	-------- --------	CM,SI
					4	5	5	-	-	-	-	-------- --------	SW

Wartungspunkt	AP	Ref. Nr.	Teile-Nr.	Beschreibung	Erford.Menge VT600C V	W	X	DV	DW	DX	D2X	Serien-Nr.	Geblets-Code
		18	96220-40118	ROLLE, 4X11.8.....	5	5	5	-	-	-	-	-------- --------	AR,E,ED,F,FI G,SP,U,2G,2IT 2PO
					4	-	4	4	4	4	4	-------- --------	CM,SI
					4	5	5	-	-	-	-	-------- --------	SW

Articulo de servicio	THLL	No.de ref.	No.de pieza	Descripción	Cant.reqd. VT600C V	W	X	DV	DW	DX	D2X	No.de serie	Código de area
		18	96220-40118	RODILLO, 4X11.8.....	5	5	5	-	-	-	-	-------- --------	AR,E,ED,F,FI G,SP,U,2G,2IT 2PO
					4	-	4	4	4	4	4	-------- --------	CM,SI
					4	5	5	-	-	-	-	-------- --------	SW

2

I 3

E-17

Water pipe

Tuyau d´eau

Wasserrohr

Tubo de agua

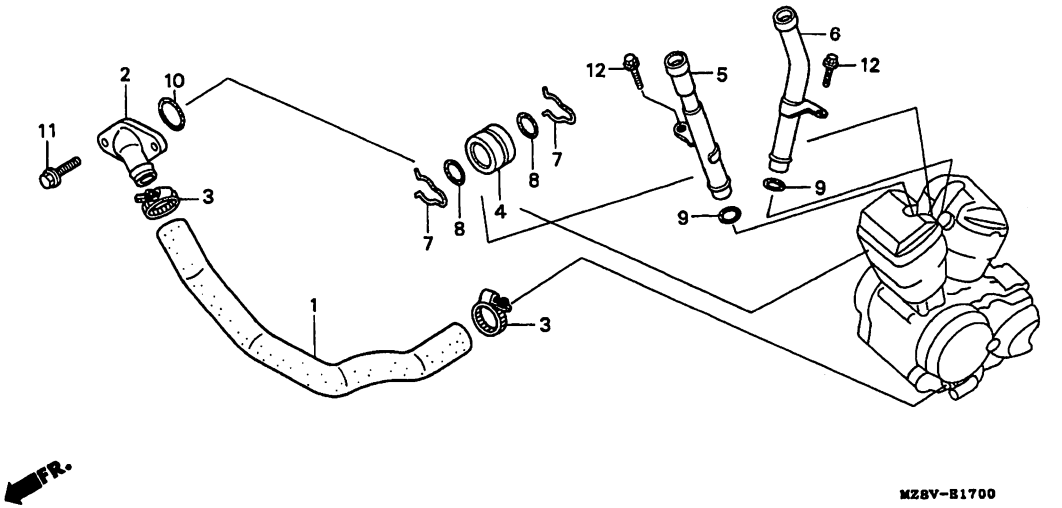

MZ8VE1700

Service item	F.R.T.
HOSE, MAIN WATER.....	0.6
.JOINT, WATER HOSE	
.PIPE, RR. OUTLET WATER	
PIPE, FR. OUTLET WATER.....	1.0
O-RING, 18X2.6.....	0.5

Ref. No.	Part No.	Description	Reqd.QTY VT600C V	W	X	DV	DW	DX	D2X	Serial No.	Area code
1	19501-MR1-000	HOSE, MAIN WATER.....	1	1	1	1	1	1	1		
2	19503-MR1-000	JOINT, WATER HOSE.....	1	1	1	1	1	1	1		
3	19505-ML3-770	CLAMPER, WATER HOSE.....	2	-	-	2	2	-	-		
	19516-ML7-691	CLAMP, HOSE, 24-32MM.....	-	2	2	-	-	2	2		
4	19505-MR1-000	JOINT, WATER.....	1	1	1	1	1	1	1		
5	19511-MR1-000	PIPE, FR. OUTLET WATER.....	1	1	1	-	-	-	-		
	19511-MZ8-650	PIPE, FR. OUTLET WATER.....	-	-	-	1	1	1	1		
6	19512-MR1-000	PIPE, RR. OUTLET WATER.....	1	-	-	1	1	-	-		
	19512-MZ8-H00	PIPE, RR. OUTLET WATER.....	-	1	1	-	-	1	1		
7	90601-MR1-000	CLIP, RING, 18MM.....	2	2	2	2	2	2	2		
8	91306-KK4-003	O-RING, 18X2.6 (ARAI).....	2	2	2	2	2	2	2		
9	91315-ME9-003	SEAL, WATER PIPE (ARAI).....	2	2	2	2	2	2	2		
10	91356-169-003	O-RING.....	1	1	1	1	1	1	1		
11	95701-06020-00	BOLT, FLANGE, 6X20.....	2	2	2	2	2	2	2		
12	96001-06012-00	BOLT, FLANGE, 6X12.....	2	2	2	2	2	2	2		

Item d'entretien	T.D.R.	N°de réf.	N°de pièce	Description	Q'té néc. VT600C V	W	X	DV	DW	DX	D2X	N°de série	Code de zone
TUYAU D'EAU PRINCIPAL.....	0.6	1	19501-MR1-000	TUYAU D'EAU PRINCIPAL.....	1	1	1	1	1	1	1		
.RACCORD DE DURITE D'EAU		2	19503-MR1-000	RACCORD DE DURITE D'EAU.....	1	1	1	1	1	1	1		
.TUBE DE SORTIE D'EAU AR.		3	19505-ML3-770	AGRAFE DE DURITE D'EAU.....	2	-	-	2	2	-	-		
TUBE DE SORTIE D'EAU AV.....	1.0		19516-ML7-691	AGRAFE DE DURITE, 24-32MM.....	-	2	2	-	-	2	2		
JOINT TORIQUE, 18X2.6.....	0.5	4	19505-MR1-000	JOINT D'EAU.....	1	1	1	1	1	1	1		
		5	19511-MR1-000	TUBE DE SORTIE D'EAU AV.....	1	1	1	-	-	-	-		
			19511-MZ8-650	TUBE DE SORTIE D'EAU AV.....	-	-	-	1	1	1	1		
		6	19512-MR1-000	TUBE DE SORTIE D'EAU AR.....	1	-	-	1	1	-	-		
			19512-MZ8-H00	TUBE DE SORTIE D'EAU AR.....	-	1	1	-	-	1	1		
		7	90601-MR1-000	CLIP DE BAGUE 18MM.....	2	2	2	2	2	2	2		
		8	91306-KK4-003	JOINT TORIQUE, 18X2.6(ARAI)...	2	2	2	2	2	2	2		
		9	91315-ME9-003	JOINT DE TUYAU D'EAU (ARAI)...	2	2	2	2	2	2	2		
		10	91356-169-003	JOINT TORIQUE.....	1	1	1	1	1	1	1		
		11	95701-06020-00	BOULON DE BRIDE, 6X20.....	2	2	2	2	2	2	2		
		12	96001-06012-00	BOULON DE BRIDE, 6X12.....	2	2	2	2	2	2	2		

Wartungspunkt	AP	Ref. Nr.	Teile-Nr.	Beschreibung	Erford.Menge VT600C V	W	X	DV	DW	DX	D2X	Serien-Nr.	Gebiets-Code
HAUPTWASSERSCHLAUCH.....	0.6	1	19501-MR1-000	HAUPTWASSERSCHLAUCH.....	1	1	1	1	1	1	1		
.VERBINDUNG, WASSERSCHLAUCH		2	19503-MR1-000	VERBINDUNG, WASSERSCHLAUCH....	1	1	1	1	1	1	1		
.ROHR, WASSERAUSLASS, H.		3	19505-ML3-770	KLAMMER, WARRERSCHLAUCH.....	2	-	-	2	2	-	-		
ROHR, WASSERRAUSLASS, V.....	1.0		19516-ML7-691	KLAMMER, SCHLAUCH, 24-32MM....	-	2	2	-	-	2	2		
O-RING, 18X2.6.....	0.5	4	19505-MR1-000	VERBINDUNG, WASSER.....	1	1	1	1	1	1	1		
		5	19511-MR1-000	ROHR, WASSERRAUSLASS, V.....	1	1	1	-	-	-	-		
			19511-MZ8-650	ROHR, WASSERRAUSLASS, V.....	-	-	-	1	1	1	1		
		6	19512-MR1-000	ROHR, WASSERAUSLASS, H.....	1	-	-	1	1	-	-		
			19512-MZ8-H00	ROHR, WASSERAUSLASS, H.....	-	1	1	-	-	1	1		
		7	90601-MR1-000	SICHERUNG, RING 18MM.....	2	2	2	2	2	2	2		
		8	91306-KK4-003	O-RING, 18X2.6(ARAI).....	2	2	2	2	2	2	2		
		9	91315-ME9-003	DICHTUNG, WASSERROHR (ARAI)...	2	2	2	2	2	2	2		
		10	91356-169-003	O-RING.....	1	1	1	1	1	1	1		
		11	95701-06020-00	FLANSCHENSCHRAUBE, 6X20.....	2	2	2	2	2	2	2		
		12	96001-06012-00	FLANSCHENSCHRAUBE, 6X12.....	2	2	2	2	2	2	2		

Articulo de servicio THLL		No.de ref.	No.de pieza	Descripción	Cant.reqd. VT600C V	W	X	DV	DW	DX	D2X	No.de serie	Código de area
MANGUERA, AGUA PRINCIPAL.....	0.6	1	19501-MR1-000	MANGUERA, AGUA PRINCIPAL.....	1	1	1	1	1	1	1		
.UNION, MANGUERA DE AGUA		2	19503-MR1-000	UNION, MANGUERA DE AGUA.....	1	1	1	1	1	1	1		
.TUBERIA AGUA, SALIDA TRAS.		3	19505-ML3-770	FIJACION, MANGUERA DE AGUA....	2	-	-	2	2	-	-		
CONDUCTO, SALIDA DE AGUA DEL...	1.0		19516-ML7-691	ABRAZADERA, MANGUERA, 24-32MM.	-	2	2	-	-	2	2		
ANILLO O, 18X2.6.....	0.5	4	19505-MR1-000	UNION, AGUA.....	1	1	1	1	1	1	1		
		5	19511-MR1-000	CONDUCTO, SALIDA DE AGUA DEL..	1	1	1	-	-	-	-		
			19511-MZ8-650	CONDUCTO, SALIDA DE AGUA DEL..	-	-	-	1	1	1	1		
		6	19512-MR1-000	TUBERIA AGUA, SALIDA TRAS.....	1	-	-	1	1	-	-		
			19512-MZ8-H00	TUBERIA AGUA, SALIDA TRAS.....	-	1	1	-	-	1	1		
		7	90601-MR1-000	PRESILLA, ANILLO 18MM.....	2	2	2	2	2	2	2		
		8	91306-KK4-003	ANILLO O, 18X2.6(ARAI).....	2	2	2	2	2	2	2		
		9	91315-ME9-003	SELLO, TUBO DE AGUA (ARAI)....	2	2	2	2	2	2	2		
		10	91356-169-003	ANILLO O.....	1	1	1	1	1	1	1		
		11	95701-06020-00	PERNO DE REBORDE, 6X20.....	2	2	2	2	2	2	2		
		12	96001-06012-00	PERNO DE REBORDE, 6X12.....	2	2	2	2	2	2	2		

I 4

E-18

Carburetor (Dual) (Assy.)

Carburateur (Double) (Ens.)

Vergaser (Doppelt) (Kompl.)

Carburador (Doble) (Ens.)

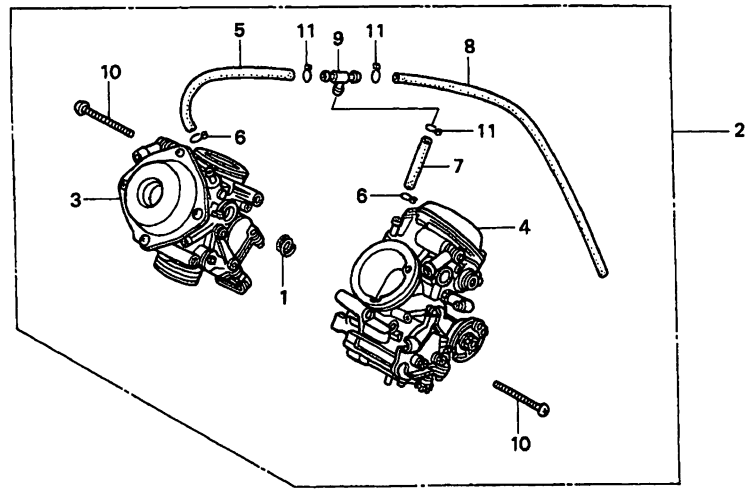

MZ8VE1800

Service item	F.R.T.	Ref. No.	Part No.	Description	Reqd.QTY VT600C V	W	X	DV	DW	DX	D2X	Serial No.	Area code
CARBURETOR ASSY.....	1.2	1	16053-MG7-601	SPRING.....	1	-	-	1	1	-	-		
CARBURETOR ASSY., FR.....	1.5	2	16100-MY0-670	CARBURETOR ASSY. (VDFDA C)....	1	-	-	1	1	-	-	-------- --------	CM,SI
.CARBURETOR ASSY., RR.			16100-MZ8-A70	CARBURETOR ASSY. (VDFFE A)....	1	-	-	-	-	-	-	-------- --------	SW
			16100-MZ8-B40	CARBURETOR ASSY. (VDF1G B)....	1	-	-	-	-	-	-	-------- --------	E,ED,F,FI,G SP,U,2G,2PO
			16100-MZ8-B50	CARBURETOR ASSY. (VDF1G P)....	1	-	-	-	-	-	-	-------- --------	2IT
			16100-MZ8-C00	CARBURETOR ASSY. (VDF1J B)....	1	-	-	-	-	-	-	-------- --------	AR
		3	16101-MY0-670	CARBURETOR ASSY., FR.....	1	-	-	1	1	-	-	-------- --------	CM,SI
			16101-MZ8-A70	CARBURETOR ASSY., FR.....	1	-	-	-	-	-	-	-------- --------	SW
			16101-MZ8-B40	CARBURETOR ASSY., FR.....	1	-	-	-	-	-	-	-------- --------	E,ED,F,FI,G SP,U,2G,2PO
			16101-MZ8-B50	CARBURETOR ASSY., FR.....	1	-	-	-	-	-	-	-------- --------	2IT
			16101-MZ8-C00	CARBURETOR ASSY., FR.....	1	-	-	-	-	-	-	-------- --------	AR
		4	16102-MY0-670	CARBURETOR ASSY., RR.....	1	-	-	1	1	-	-	-------- --------	CM,SI
			16102-MZ8-A70	CARBURETOR ASSY., RR.....	1	-	-	-	-	-	-	-------- --------	SW
			16102-MZ8-B40	CARBURETOR ASSY., RR.....	1	-	-	-	-	-	-	-------- --------	E,ED,F,FI,G SP,U,2G,2PO
			16102-MZ8-B50	CARBURETOR ASSY., RR.....	1	-	-	-	-	-	-	-------- --------	2IT

Item d'entretien	T.D.R.	N°de réf.	N°de pièce	Description	Q'té néc. VT600C V	W	X	DV	DW	DX	D2X	N°de série	Code de zone
ENS. CARBURATEUR.....	1.2	1	16053-MG7-601	RESSORT.....	1	-	-	1	1	-	-		
ENS. CARBURATEUR AV.....	1.5	2	16100-MY0-670	ENS. CARBURATEUR (VDFDA C)....	1	-	-	1	1	-	-	-------- --------	CM,SI
.ENS. CARBURATEUR AR.			16100-MZ8-A70	ENS. CARBURATEUR (VDFFE A)....	1	-	-	-	-	-	-	-------- --------	SW
			16100-MZ8-B40	ENS. CARBURATEUR (VDF1G B)....	1	-	-	-	-	-	-	-------- --------	E,ED,F,FI,G SP,U,2G,2PO
			16100-MZ8-B50	ENS. CARBURATEUR (VDF1G P)....	1	-	-	-	-	-	-	-------- --------	2IT
			16100-MZ8-C00	ENS. CARBURATEUR (VDF1J B)....	1	-	-	-	-	-	-	-------- --------	AR
		3	16101-MY0-670	ENS. CARBURATEUR AV.....	1	-	-	1	1	-	-	-------- --------	CM,SI
			16101-MZ8-A70	ENS. CARBURATEUR AV.....	1	-	-	-	-	-	-	-------- --------	SW
			16101-MZ8-B40	ENS. CARBURATEUR AV.....	1	-	-	-	-	-	-	-------- --------	E,ED,F,FI,G SP,U,2G,2PO
			16101-MZ8-B50	ENS. CARBURATEUR AV.....	1	-	-	-	-	-	-	-------- --------	2IT
			16101-MZ8-C00	ENS. CARBURATEUR AV.....	1	-	-	-	-	-	-	-------- --------	AR
		4	16102-MY0-670	ENS. CARBURATEUR AR.....	1	-	-	1	1	-	-	-------- --------	CM,SI
			16102-MZ8-A70	ENS. CARBURATEUR AR.....	1	-	-	-	-	-	-	-------- --------	SW
			16102-MZ8-B40	ENS. CARBURATEUR AR.....	1	-	-	-	-	-	-	-------- --------	E,ED,F,FI,G SP,U,2G,2PO
			16102-MZ8-B50	ENS. CARBURATEUR AR.....	1	-	-	-	-	-	-	-------- --------	2IT

Wartungspunkt	AP	Ref. Nr.	Teile-Nr.	Beschreibung	Erford.Menge VT600C V	W	X	DV	DW	DX	D2X	Serien-Nr.	Gebiets-Code
VERGASER KOMPL.....	1.2	1	16053-MG7-601	FEDER.....	1	-	-	1	1	-	-		
VERGASER KOMPL., V.....	1.5	2	16100-MY0-670	VERGASER KOMPL. (VDFDA C).....	1	-	-	1	1	-	-	-------- --------	CM,SI
.VERGASER KOMPL., H.			16100-MZ8-A70	VERGASER KOMPL. (VDFFE A).....	1	-	-	-	-	-	-	-------- --------	SW
			16100-MZ8-B40	VERGASER KOMPL. (VDF1G B).....	1	-	-	-	-	-	-	-------- --------	E,ED,F,FI,G SP,U,2G,2PO
			16100-MZ8-B50	VERGASER KOMPL. (VDF1G P).....	1	-	-	-	-	-	-	-------- --------	2IT
			16100-MZ8-C00	VERGASER KOMPL. (VDF1J B).....	1	-	-	-	-	-	-	-------- --------	AR
		3	16101-MY0-670	VERGASER KOMPL., V.....	1	-	-	1	1	-	-	-------- --------	CM,SI
			16101-MZ8-A70	VERGASER KOMPL., V.....	1	-	-	-	-	-	-	-------- --------	SW
			16101-MZ8-B40	VERGASER KOMPL., V.....	1	-	-	-	-	-	-	-------- --------	E,ED,F,FI,G SP,U,2G,2PO
			16101-MZ8-B50	VERGASER KOMPL., V.....	1	-	-	-	-	-	-	-------- --------	2IT
			16101-MZ8-C00	VERGASER KOMPL., V.....	1	-	-	-	-	-	-	-------- --------	AR
		4	16102-MY0-670	VERGASER KOMPL., H.....	1	-	-	1	1	-	-	-------- --------	CM,SI
			16102-MZ8-A70	VERGASER KOMPL., H.....	1	-	-	-	-	-	-	-------- --------	SW
			16102-MZ8-B40	VERGASER KOMPL., H.....	1	-	-	-	-	-	-	-------- --------	E,ED,F,FI,G SP,U,2G,2PO
			16102-MZ8-B50	VERGASER KOMPL., H.....	1	-	-	-	-	-	-	-------- --------	2IT

Articulo de servicio THLL		No.de ref.	No.de pieza	Descripción	Cant.reqd. VT600C V	W	X	DV	DW	DX	D2X	No.de serie	Código de area
ENS. DE CARBURADOR.....	1.2	1	16053-MG7-601	RESORTE.....	1	-	-	1	1	-	-		
ENS. DE. CARBURADOR DEL.....	1.5	2	16100-MY0-670	ENS. DE CARBURADOR (VDFDA C)..	1	-	-	1	1	-	-	-------- --------	CM,SI
.ENS. DE CARBURADOR TRA.			16100-MZ8-A70	ENS. DE CARBURADOR (VDFFE A)..	1	-	-	-	-	-	-	-------- --------	SW
			16100-MZ8-B40	ENS. DE CARBURADOR (VDF1G B)..	1	-	-	-	-	-	-	-------- --------	E,ED,F,FI,G SP,U,2G,2PO
			16100-MZ8-B50	ENS. DE CARBURADOR (VDF1G P)..	1	-	-	-	-	-	-	-------- --------	2IT
			16100-MZ8-C00	ENS. DE CARBURADOR (VDF1J B)..	1	-	-	-	-	-	-	-------- --------	AR
		3	16101-MY0-670	ENS. DE. CARBURADOR DEL.....	1	-	-	1	1	-	-	-------- --------	CM,SI
			16101-MZ8-A70	ENS. DE. CARBURADOR DEL.....	1	-	-	-	-	-	-	-------- --------	SW
			16101-MZ8-B40	ENS. DE. CARBURADOR DEL.....	1	-	-	-	-	-	-	-------- --------	E,ED,F,FI,G SP,U,2G,2PO
			16101-MZ8-B50	ENS. DE. CARBURADOR DEL.....	1	-	-	-	-	-	-	-------- --------	2IT
			16101-MZ8-C00	ENS. DE. CARBURADOR DEL.....	1	-	-	-	-	-	-	-------- --------	AR
		4	16102-MY0-670	ENS. DE CARBURADOR TRA.....	1	-	-	1	1	-	-	-------- --------	CM,SI
			16102-MZ8-A70	ENS. DE CARBURADOR TRA.....	1	-	-	-	-	-	-	-------- --------	SW
			16102-MZ8-B40	ENS. DE CARBURADOR TRA.....	1	-	-	-	-	-	-	-------- --------	E,ED,F,FI,G SP,U,2G,2PO
			16102-MZ8-B50	ENS. DE CARBURADOR TRA.....	1	-	-	-	-	-	-	-------- --------	2IT

I 5

E-18

Carburetor (Dual) (Assy.)

Carburateur (Double) (Ens.)

Vergaser (Doppelt) (Kompl.)

Carburador (Doble) (Ens.)

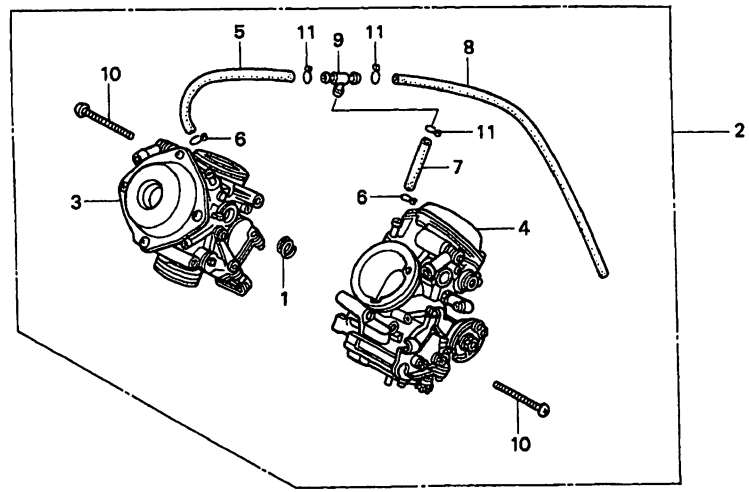

MZ8VE1800

Service item	F.R.T.	Ref. No.	Part No.	Description	Reqd.QTY VT600C V	W	X	DV	DW	DX	D2X	Serial No.	Area code
		(4)	16102-MZ8-C00	CARBURETOR ASSY., RR.....	1	-	-	-	-	-	-	-------- --------	AR
		5	16143-MF5-671	PIPE, AIR VENT.....	1	-	-	1	1	-	-		
		6	16163-GHB-600	CLIP, TUBE.....	2	-	-	-	-	-	-	-------- --------	AR,E,ED,F,FI G,SP,SW,U,2G 2IT,2PO
			16163-KM4-004	CLIP, TUBE.....	2	-	-	2	2	-	-	-------- --------	CM,SI
		7	16198-MF5-671	PIPE, AIR VENT.....	1	-	-	1	1	-	-		
		8	16199-MR1-671	TUBE.....	1	-	-	1	1	-	-		
		9	17195-MN5-000	T-JOINT.....	1	-	-	1	1	-	-		
		10	93500-05040-1H	SCREW, PAN, 5X40.....	2	-	-	2	2	-	-		
		11	95002-02100	CLIP, TUBE (B10).....	3	-	-	3	3	-	-	-------- --------	CM,SI
			95002-02109	CLIP, TUBE (B10).....	3	-	-	-	-	-	-	-------- --------	AR,E,ED,F,FI G,SP,SW,U,2G 2IT,2PO

Item d'entretien T.D.R.	N°de réf.	N°de pièce	Description	Q'té néc. VT600C V	W	X	DV	DW	DX	D2X	N°de série	Code de zone
	(4)	16102-MZ8-C00	ENS. CARBURATEUR AR.....	1	-	-	-	-	-	-	-------- --------	AR
	5	16143-MF5-671	TUYAU DE TROU D'EVENT.....	1	-	-	1	1	-	-		
	6	16163-GHB-600	AGRAFE DE TUYAU.....	2	-	-	-	-	-	-	-------- --------	AR,E,ED,F,FI G,SP,SW,U,2G 2IT,2PO
		16163-KM4-004	AGRAFE DE TUYAU.....	2	-	-	2	2	-	-	-------- --------	CM,SI
	7	16198-MF5-671	TUYAU DE TROU D'EVENT.....	1	-	-	1	1	-	-		
	8	16199-MR1-671	TUBE.....	1	-	-	1	1	-	-		
	9	17195-MN5-000	RACCORT A T.....	1	-	-	1	1	-	-		
	10	93500-05040-1H	VIS A TETE CYLINDRIQUE, 5X40..	2	-	-	2	2	-	-		
	11	95002-02100	AGRAFE DE TUYAU (B10).....	3	-	-	3	3	-	-	-------- --------	CM,SI
		95002-02109	AGRAFE DE TUYAU (B10).....	3	-	-	-	-	-	-	-------- --------	AR,E,ED,F,FI G,SP,SW,U,2G 2IT,2PO

Wartungspunkt AP	Ref. Nr.	Teile-Nr.	Beschreibung	Erford.Menge VT600C V	W	X	DV	DW	DX	D2X	Serien-Nr.	Gebiets-Code
	(4)	16102-MZ8-C00	VERGASER KOMPL., H.....	1	-	-	-	-	-	-	-------- --------	AR
	5	16143-MF5-671	LUFTABZUGSROHR.....	1	-	-	1	1	-	-		
	6	16163-GHB-600	KLEMME, SCHLAUCH.....	2	-	-	-	-	-	-	-------- --------	AR,E,ED,F,FI G,SP,SW,U,2G 2IT,2PO
		16163-KM4-004	KLEMME, SCHLAUCH.....	2	-	-	2	2	-	-	-------- --------	CM,SI
	7	16198-MF5-671	LUFTABZUGSROHR.....	1	-	-	1	1	-	-		
	8	16199-MR1-671	SCHLAUCH.....	1	-	-	1	1	-	-		
	9	17195-MN5-000	T-VERBINDUNG.....	1	-	-	1	1	-	-		
	10	93500-05040-1H	KEGELKOPFSCHRAUBE, 5X40.....	2	-	-	2	2	-	-		
	11	95002-02100	KLEMME, SCHLAUCH (B10).....	3	-	-	3	3	-	-	-------- --------	CM,SI
		95002-02109	KLEMME, SCHLAUCH (B10).....	3	-	-	-	-	-	-	-------- --------	AR,E,ED,F,FI G,SP,SW,U,2G 2IT,2PO

Articulo de servicio THLL	No.de ref.	No.de pieza	Descripción	Cant.reqd. VT600C V	W	X	DV	DW	DX	D2X	No.de serie	Código de area
	(4)	16102-MZ8-C00	ENS. DE CARBURADOR TRA.....	1	-	-	-	-	-	-	-------- --------	AR
	5	16143-MF5-671	TUBO, RESPIRADERO DE AIRE.....	1	-	-	1	1	-	-		
	6	16163-GHB-600	GRAPA, TUBO.....	2	-	-	-	-	-	-	-------- --------	AR,E,ED,F,FI G,SP,SW,U,2G 2IT,2PO
		16163-KM4-004	GRAPA, TUBO.....	2	-	-	2	2	-	-	-------- --------	CM,SI
	7	16198-MF5-671	TUBO, RESPIRADERO DE AIRE.....	1	-	-	1	1	-	-		
	8	16199-MR1-671	TUBO.....	1	-	-	1	1	-	-		
	9	17195-MN5-000	UNION T.....	1	-	-	1	1	-	-		
	10	93500-05040-1H	TORNILLO ALOMADO, 5X40.....	2	-	-	2	2	-	-		
	11	95002-02100	GRAPA, TUBO (B10).....	3	-	-	3	3	-	-	-------- --------	CM,SI
		95002-02109	GRAPA, TUBO (B10).....	3	-	-	-	-	-	-	-------- --------	AR,E,ED,F,FI G,SP,SW,U,2G 2IT,2PO

I 6

E-18-1

Carburetor (Dual)
(Component parts)

Carburateur (Double)
(Piéces composants)

Vergaser (Doppelt)
(Einzelteile)

Carburador (Doble)
(Piezas componentes)

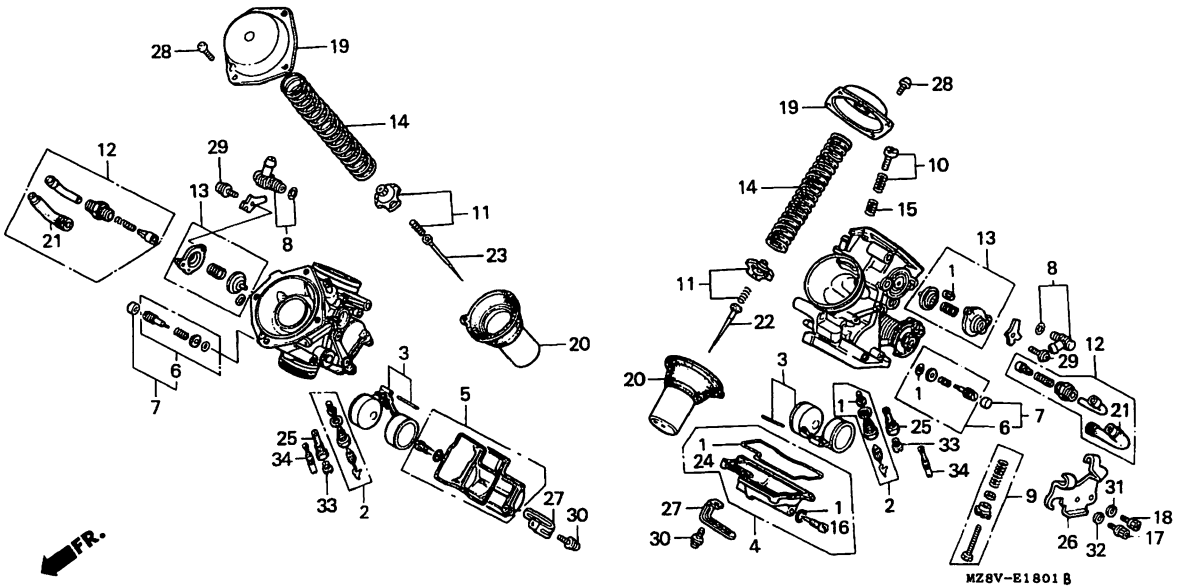

MZ8VE1801B

Service item	F.R.T.	Ref. No.	Part No.	Description	V	W	X	OV	DW	DX	D2X	Serial No.	Area code
					Reqd.QTY VT600C								
VALVE SET, FLOAT.....	1.2	1	16010-KW9-940	GASKET SET.....	2	-	-	-	-	-	-	-------- --------	SW,2IT
(ADD 0.2 FOR EACH.)			16010-MZ8-B40	GASKET SET.....	2	-	-	-	-	-	-	-------- --------	AR,E,ED,F,FI G,SP,U,2G,2PO
.FLOAT SET													
(ADD 0.2 FOR EACH.)			16010-MR1-691	GASKET SET.....	2	-	-	2	2	-	-	-------- --------	CM,SI
.HOLDER, NEEDLE JET		2	16011-MZ8-B40	VALVE SET, FLOAT.....	2	-	-	-	-	-	-	-------- --------	AR,E,ED,F,FI G,SP,U,2G,2PO
(ADD 0.2 FOR EACH.)													
.JET, MAIN,			16011-MR1-004	SEAT SET, VALVE.....	2	-	-	2	2	-	-	-------- --------	CM,SI,SW,2IT
(ADD 0.2 FOR EACH.)		3	16013-MAH-000	FLOAT SET.....	2	-	-	-	-	-	-	-------- --------	AR,E,ED,F,FI G,SP,SW,U,2G 2IT,2PO
CHAMBER SET, FLOAT.....	1.0												
(ADD 0.1 FOR EACH.)													
VALVE SET, STARTER.....	0.3		16013-ML7-004	FLOAT SET.....	2	-	-	2	2	-	-	-------- --------	CM,SI
.VALVE SET, AIR CUT		4	16015-MZ8-B40	CHAMBER SET, FLOAT.....	1	-	-	-	-	-	-	-------- --------	AR,E,ED,F,FI G,SP,U,2G,2PO
PISTON COMP., VACUUM.....	0.5												
(FR.CYLINDER SIDE 0.9)			16015-KW9-940	CHAMBER SET, FLOAT.....	1	-	-	-	-	-	-	-------- --------	SW,2IT
.NEEDLE COMP., RR. JET			16015-MR6-671	CHAMBER SET, FLOAT.....	1	-	-	1	1	-	-	-------- --------	CM,SI
NEEDLE COMP., FR. JET.....	0.9	5	16015-MZ8-B40	CHAMBER SET, FLOAT.....	1	-	-	-	-	-	-	-------- --------	AR,E,ED,F,FI G,SP,U,2G,2PO
			16015-MZ8-B50	CHAMBER SET, FLOAT.....	1	-	-	-	-	-	-	-------- --------	2IT

Item d'entretien	T.D.R.	N°de réf.	N°de pièce	Description	Q'té néc. VT600C V	W	X	DV	DW	DX	D2X	N°de série	Code de zone
JEU DE SOUPAPE DE FLOTTEUR.....	1.2	1	16010-KW9-940	JEU DE JOINTS.....	2	-	-	-	-	-	-	-------- --------	SW,2IT
(AJOUTER 0.2 POUR CHAQUE.)			16010-MZ8-B40	JEU DE JOINTS.....	2	-	-	-	-	-	-	-------- --------	AR,E,ED,F,FI
.JEU DE FLOTTEUR													G,SP,U,2G,2PO
(AJOUTER 0,2 POUR CHAQUE.)			16010-MR1-691	JEU DE JOINTS.....	2	-	-	2	2	-	-	-------- --------	CM,SI
.SUPPORT DE GICLEUR D'AIGUILLES		2	16011-MZ8-B40	JEU DE SOUPAPE DE FLOTTEUR....	2	-	-	-	-	-	-	-------- --------	AR,E,ED,F,FI
(AJOUTER 0.2 POUR CHAQUE.)													G,SP,U,2G,2PO
.GICLEUR PRINCIPAL,			16011-MR1-004	JEU DE SIEGE DE SOUPAPE.....	2	-	-	2	2	-	-	-------- --------	CM,SI,SW,2IT
(AJOUTER 0,2 POUR CHAQUE.)		3	16013-MAH-000	JEU DE FLOTTEUR.....	2	-	-	-	-	-	-	-------- --------	AR,E,ED,F,FI
JEU CUVE FLOTTEUR.....	1.0												G,SP,SW,U,2G
(AJOUTER 0.1 POUR CHAQUE.)													2IT,2PO
JEU DE SOUPAPE DE DEMARREUR....	0.3		16013-ML7-004	JEU DE FLOTTEUR.....	2	-	-	2	2	-	-	-------- --------	CM,SI
.JEU DE SOUPAPE DE COUPURE D'EAU		4	16015-MZ8-B40	JEU CUVE FLOTTEUR.....	1	-	-	-	-	-	-	-------- --------	AR,E,ED,F,FI
													G,SP,U,2G,2PO
PISTON COMP. VIDE.....	0.5		16015-KW9-940	JEU CUVE FLOTTEUR.....	1	-	-	-	-	-	-	-------- --------	SW,2IT
(COTE AV.CYLINDRE 0,9)			16015-MR6-671	JEU CUVE FLOTTEUR.....	1	-	-	1	1	-	-	-------- --------	CM,SI
.AIGUILLE COMP. DE GICLEUR AR.		5	16015-MZ8-B40	JEU CUVE FLOTTEUR.....	1	-	-	-	-	-	-	-------- --------	AR,E,ED,F,FI
AIGUILLE COMP. DE GICLEUR AV...	0.9												G,SP,U,2G,2PO
			16015-MZ8-B50	JEU CUVE FLOTTEUR.....	1	-	-	-	-	-	-	-------- --------	2IT

Wartungspunkt	AP	Ref. Nr.	Teile-Nr.	Beschreibung	Erford.Menge VT600C V	W	X	DV	DW	DX	D2X	Serien-Nr.	Gebiets-Code
SCHWIMMERVENTIL SATZ.....	1.2	1	16010-KW9-940	DICHTUNG SATZ.....	2	-	-	-	-	-	-	-------- --------	SW,2IT
(JEWEILS 0.2 DAZUZAEHLEN.)			16010-MZ8-B40	DICHTUNG SATZ.....	2	-	-	-	-	-	-	-------- --------	AR,E,ED,F,FI
.SCHWIMMER SATZ													G,SP,U,2G,2PO
(JEWEILS 0,2 DAZUZAEHLEN.)			16010-MR1-691	DICHTUNG SATZ.....	2	-	-	2	2	-	-	-------- --------	CM,SI
.HALTER, NADELDUESE		2	16011-MZ8-B40	SCHWIMMERVENTIL SATZ.....	2	-	-	-	-	-	-	-------- --------	AR,E,ED,F,FI
(JEWEILS 0.2 DAZUZAEHLEN.)													G,SP,U,2G,2PO
.HAUPTDUESE,			16011-MR1-004	SITZ SATZ, VENTIL.....	2	-	-	2	2	-	-	-------- --------	CM,SI,SW,2IT
(JEWEILS 0,2 DAZUZAEHLEN.)		3	16013-MAH-000	SCHWIMMER SATZ.....	2	-	-	-	-	-	-	-------- --------	AR,E,ED,F,FI
SCHWIMMERKAMMER SATZ.....	1.0												G,SP,SW,U,2G
(JEWEILS 0.1 DAZUZAEHLEN.)													2IT,2PO
ANLASSVENTIL SATZ.....	0.3		16013-ML7-004	SCHWIMMER SATZ.....	2	-	-	2	2	-	-	-------- --------	CM,SI
.LUFTABSCHLUSSVENTIL SATZ		4	16015-MZ8-B40	SCHWIMMERKAMMER SATZ.....	1	-	-	-	-	-	-	-------- --------	AR,E,ED,F,FI
VAKUUMKOLBEN KOMPL.....	0.5												G,SP,U,2G,2PO
(V.ZYLINDER SEITE 0,9)			16015-KW9-940	SCHWIMMERKAMMER SATZ.....	1	-	-	-	-	-	-	-------- --------	SW,2IT
.NADEL KOMPL., H. DUSE			16015-MR6-671	SCHWIMMERKAMMER SATZ.....	1	-	-	1	1	-	-	-------- --------	CM,SI
NADEL KOMPL., V. DUSE.....	0.9	5	16015-MZ8-B40	SCHWIMMERKAMMER SATZ.....	1	-	-	-	-	-	-	-------- --------	AR,E,ED,F,FI
													G,SP,U,2G,2PO
			16015-MZ8-B50	SCHWIMMERKAMMER SATZ.....	1	-	-	-	-	-	-	-------- --------	2IT

Articulo de servicio	THLL	No.de ref.	No.de pieza	Descripción	Cant.reqd. VT600C V	W	X	DV	DW	DX	D2X	No.de serie	Código de area
JUEGO DE VALVULA, FLOTADOR.....	1.2	1	16010-KW9-940	JUEGO DE EMPACADURA.....	2	-	-	-	-	-	-	-------- --------	SW,2IT
(AGREGUE 0.2 DE CADA.)			16010-MZ8-B40	JUEGO DE EMPACADURA.....	2	-	-	-	-	-	-	-------- --------	AR,E,ED,F,FI
.JUEGO DE FLOTADOR													G,SP,U,2G,2PO
(AGREGUE 0,2 DE CADA.)			16010-MR1-691	JUEGO DE EMPACADURA.....	2	-	-	2	2	-	-	-------- --------	CM,SI
.AGARRADERA, SURTIDOR DE AGUJA		2	16011-MZ8-B40	JUEGO DE VALVULA, FLOTADOR....	2	-	-	-	-	-	-	-------- --------	AR,E,ED,F,FI
(AGREGUE 0.2 DE CADA.)													G,SP,U,2G,2PO
.SURTIDOR PRINCIPAL,			16011-MR1-004	JUEGO DE ASIENTOS, VALVULA....	2	-	-	2	2	-	-	-------- --------	CM,SI,SW,2IT
(AGREGUE 0,2 DE CADA.)		3	16013-MAH-000	JUEGO DE FLOTADOR.....	2	-	-	-	-	-	-	-------- --------	AR,E,ED,F,FI
JUEGO DE CAMARA, FLOTADOR.....	1.0												G,SP,SW,U,2G
(AGREGUE 0.1 DE CADA.)													2IT,2PO
JUEGO DE VALVULA, ARRANCADOR...	0.3		16013-ML7-004	JUEGO DE FLOTADOR.....	2	-	-	2	2	-	-	-------- --------	CM,SI
.JUEGO DE VALVULA, CORTE DE AIRE		4	16015-MZ8-B40	JUEGO DE CAMARA, FLOTADOR.....	1	-	-	-	-	-	-	-------- --------	AR,E,ED,F,FI
													G,SP,U,2G,2PO
COMP. DE PISTON, VACIO.....	0.5		16015-KW9-940	JUEGO DE CAMARA, FLOTADOR.....	1	-	-	-	-	-	-	-------- --------	SW,2IT
(LADO DEL.CILINDRO 0,9)			16015-MR6-671	JUEGO DE CAMARA, FLOTADOR.....	1	-	-	1	1	-	-	-------- --------	CM,SI
.AGUJA COMP., SURTIDOR TRA.		5	16015-MZ8-B40	JUEGO DE CAMARA, FLOTADOR.....	1	-	-	-	-	-	-	-------- --------	AR,E,ED,F,FI
AGUJA COMP., SURTIDOR DEL.....	0.9												G,SP,U,2G,2PO
			16015-MZ8-B50	JUEGO DE CAMARA, FLOTADOR.....	1	-	-	-	-	-	-	-------- --------	2IT

2

I 7

E-18-1

Carburetor (Dual)
(Component parts)

Carburateur (Double)
(Piéces composants)

Vergaser (Doppelt)
(Einzelteile)

Carburador (Doble)
(Piezas componentes)

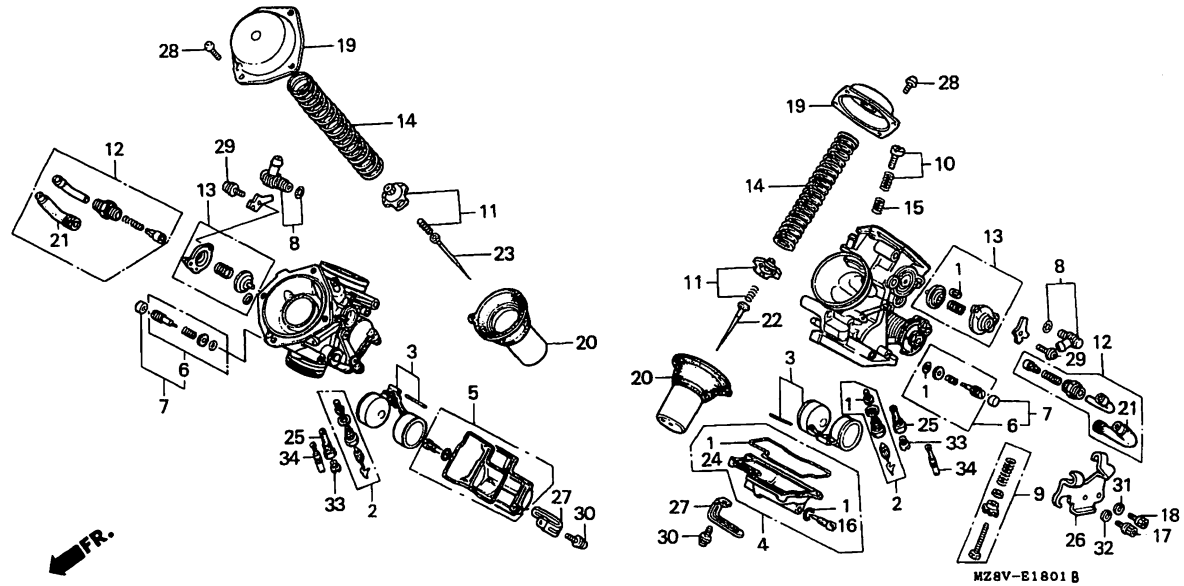

MZ8VE1801B

Service item	F.R.T.	Ref. No.	Part No.	Description	Reqd.QTY VT600C V	W	X	DV	DW	DX	D2X	Serial No.	Area code
		(5)	16015-KW9-940	CHAMBER SET, FLOAT.....	1	-	-	-	-	-	-	--------	-------- SW
			16015-MR6-671	CHAMBER SET, FLOAT.....	1	-	-	1	1	-	-	--------	-------- CM,SI
		6	16016-MAH-720	SCREW SET.....	2	-	-	-	-	-	-	--------	-------- AR,E,ED,F,FI G,SP,U,2G,2IT 2PO
		7	16016-MZ8-A70	SCREW SET.....	2	-	-	-	-	-	-	--------	-------- SW
			16016-MF5-671	SCREW SET A.....	2	-	-	2	2	-	-	--------	-------- CM,SI
		8	16026-MR1-004	JOINT SET.....	2	-	-	2	2	-	-		
		9	16028-MAH-000	SCREW SET.....	1	-	-	-	-	-	-	--------	-------- AR,E,ED,F,FI G,SP,SW,U,2G 2IT,2PO
			16028-ME9-671	SCREW SET B.....	1	-	-	1	1	-	-	--------	-------- CM,SI
		10	16029-MN4-003	SCREW SET.....	1	-	-	1	1	-	-		
		11	16037-ME5-671	PLATE SET, VALVE.....	2	-	-	2	2	-	-		

Item d'entretien	T.D.R.	N°de. réf.	N°de pièce	Description	Q'té néc. VT600C V	W	X	DV	DW	DX	D2X	N°de série		Code de zone
		(5)	16015-KW9-940	JEU CUVE FLOTTEUR.....	1	-	-	-	-	-	-	--------	--------	SW
			16015-MR6-671	JEU CUVE FLOTTEUR.....	1	-	-	1	1	-	-	--------	--------	CM,SI
		6	16016-MAH-720	JEU DE VIS.....	2	-	-	-	-	-	-	--------	--------	AR,E,ED,F,FI G,SP,U,2G,2IT 2PO
		7	16016-MZ8-A70	JEU DE VIS.....	2	-	-	-	-	-	-	--------	--------	SW
			16016-MF5-671	JEU DE VIS A.....	2	-	-	2	2	-	-	--------	--------	CM,SI
		8	16026-MR1-004	JEU DE RACCORD.....	2	-	-	2	2	-	-			
		9	16028-MAH-000	JEU DE VIS.....	1	-	-	-	-	-	-	--------	--------	AR,E,ED,F,FI G,SP,SW,U,2G 2IT,2PO
			16028-ME9-671	JEU DE VIS B.....	1	-	-	1	1	-	-	--------	--------	CM,SI
		10	16029-MN4-003	JEU DE VIS.....	1	-	-	1	1	-	-			
		11	16037-ME5-671	JEU DE PLAQUE DE SOUPAPE.....	2	-	-	2	2	-	-			

Wartungspunkt	AP	Ref. Nr.	Teile-Nr.	Beschreibung	Erford.Menge VT600C V	W	X	DV	DW	DX	D2X	Serien-Nr.		Gebiets-Code
		(5)	16015-KW9-940	SCHWIMMERKAMMER SATZ.....	1	-	-	-	-	-	-	--------	--------	SW
			16015-MR6-671	SCHWIMMERKAMMER SATZ.....	1	-	-	1	1	-	-	--------	--------	CM,SI
		6	16016-MAH-720	SCHRAUBE SATZ.....	2	-	-	-	-	-	-	--------	--------	AR,E,ED,F,FI G,SP,U,2G,2IT 2PO
		7	16016-MZ8-A70	SCHRAUBE SATZ.....	2	-	-	-	-	-	-	--------	--------	SW
			16016-MF5-671	SCHRAUBE SATZ A.....	2	-	-	2	2	-	-	--------	--------	CM,SI
		8	16026-MR1-004	VERBINDUNG SATZ.....	2	-	-	2	2	-	-			
		9	16028-MAH-000	SCHRAUBE SATZ.....	1	-	-	-	-	-	-	--------	--------	AR,E,ED,F,FI G,SP,SW,U,2G 2IT,2PO
			16028-ME9-671	SCHRAUBE SATZ B.....	1	-	-	1	1	-	-	--------	--------	CM,SI
		10	16029-MN4-003	SCHRAUBE SATZ.....	1	-	-	1	1	-	-			
		11	16037-ME5-671	PLATTE SATZ, VENTIL.....	2	-	-	2	2	-	-			

Articulo de servicio	THLL	No.de ref.	No.de pieza	Descripción	Cant.reqd. VT600C V	W	X	DV	DW	DX	D2X	No.de serie		Código de area
		(5)	16015-KW9-940	JUEGO DE CAMARA, FLOTADOR.....	1	-	-	-	-	-	-	--------	--------	SW
			16015-MR6-671	JUEGO DE CAMARA, FLOTADOR.....	1	-	-	1	1	-	-	--------	--------	CM,SI
		6	16016-MAH-720	JUEGO DE TORNILLO.....	2	-	-	-	-	-	-	--------	--------	AR,E,ED,F,FI G,SP,U,2G,2IT 2PO
		7	16016-MZ8-A70	JUEGO DE TORNILLO.....	2	-	-	-	-	-	-	--------	--------	SW
			16016-MF5-671	JUEGO DE TORNILLO A.....	2	-	-	2	2	-	-	--------	--------	CM,SI
		8	16026-MR1-004	JUEGO DE UNION.....	2	-	-	2	2	-	-			
		9	16028-MAH-000	JUEGO DE TORNILLO.....	1	-	-	-	-	-	-	--------	--------	AR,E,ED,F,FI G,SP,SW,U,2G 2IT,2PO
			16028-ME9-671	JUEGO DE TORNILLO B.....	1	-	-	1	1	-	-	--------	--------	CM,SI
		10	16029-MN4-003	JUEGO DE TORNILLO.....	1	-	-	1	1	-	-			
		11	16037-ME5-671	JUEGO DE PLACA, VALVULA.....	2	-	-	2	2	-	-			

2

I 8

E-18-1

Carburetor (Dual)
(Component parts)

Carburateur (Double)
(Piéces composants)

Vergaser (Doppelt)
(Einzelteile)

Carburador (Doble)
(Piezas componentes)

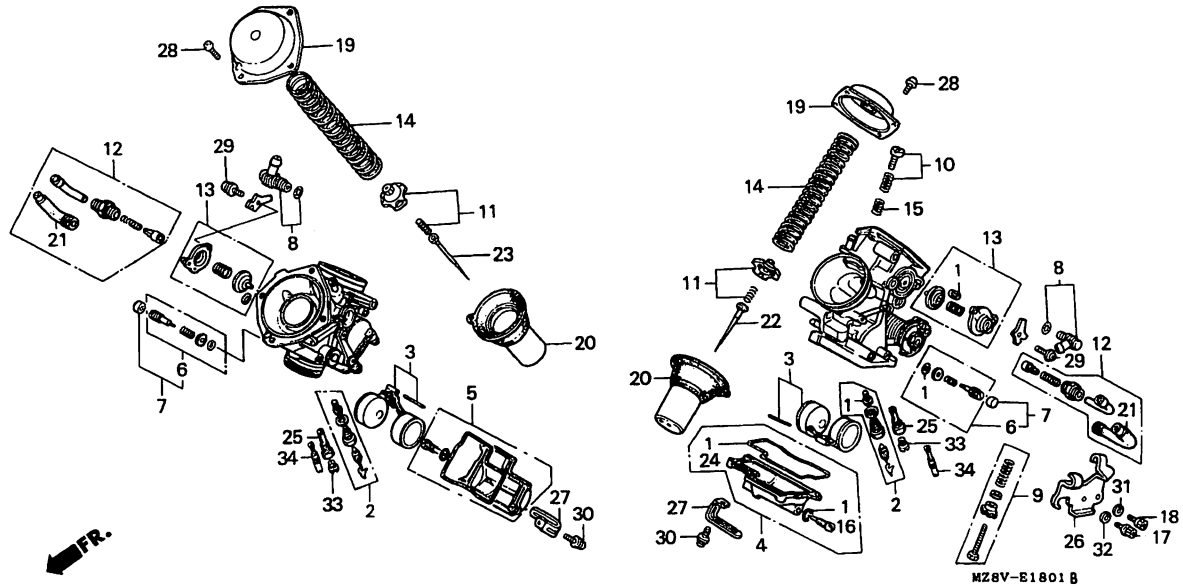

Service item	F.R.T.	Ref. No.	Part No.	Description	Reqd.QTY VT600C V	W	X	DV	DW	DX	D2X	Serial No.	Area code
		12	16046-MAB-690	VALVE SET, STARTER.....	2	-	-	-	-	-	-	-------- --------	AR,E,ED,F,FI G,SP,SW,U,2G 2IT,2PO
			16046-MR1-004	VALVE SET, STARTER.....	2	-	-	2	2	-	-	-------- --------	CM,SI
		13	16048-MR1-004	VALVE SET, AIR CUT.....	2	-	-	2	2	-	-	-------- --------	AR,CM,E,ED,F FI,G,SI,SP,U 2G,2IT,2PO
			16048-MZ8-A70	VALVE SET, AIR CUT.....	2	-	-	-	-	-	-	-------- --------	SW
		14	16051-MR1-840	SPRING, COMPRESSION COIL.....	2	-	-	-	-	-	-	-------- --------	AR,E,ED,F,FI G,SP,SW,U,2G 2IT,2PO
			16051-MG9-004	SPRING, VACUUM PISTON.....	2	-	-	2	2	-	-	-------- --------	CM,SI
		15	16052-ME9-672	SPRING.....	1	-	-	1	1	-	-		

Item d'entretien	T.D.R.	N°de réf.	N°de pièce	Description	Q'té néc. VT600C V	W	X	DV	DW	DX	D2X	N°de série	Code de zone
		12	16046-MAB-690	JEU DE SOUPAPE DE DEMARREUR...	2	-	-	-	-	-	-	-------- --------	AR,E,ED,F,FI G,SP,SW,U,2G 2IT,2PO
			16046-MR1-004	JEU DE SOUPAPE DE DEMARREUR...	2	-	-	2	2	-	-	-------- --------	CM,SI
		13	16048-MR1-004	JEU DE SOUPAPE DE COUPURE D'EAU	2	-	-	2	2	-	-	-------- --------	AR,CM,E,ED,F FI,G,SI,SP,U 2G,2IT,2PO
			16048-MZ8-A70	JEU DE SOUPAPE DE COUPURE D'EAU	2	-	-	-	-	-	-	-------- --------	SW
		14	16051-MR1-840	RESSORT DE BOBINE DE COMPRESSION	2	-	-	-	-	-	-	-------- --------	AR,E,ED,F,FI G,SP,SW,U,2G 2IT,2PO
			16051-MG9-004	RESSORT DE PISTON DE VIDE.....	2	-	-	2	2	-	-	-------- --------	CM,SI
		15	16052-ME9-672	RESSORT.....	1	-	-	1	1	-	-		

Wartungspunkt	AP	Ref. Nr.	Teile-Nr.	Beschreibung	Erford.Menge VT600C V	W	X	DV	DW	DX	D2X	Serien-Nr.	Gebiets-Code
		12	16046-MAB-690	ANLASSVENTIL SATZ.....	2	-	-	-	-	-	-	-------- --------	AR,E,ED,F,FI G,SP,SW,U,2G 2IT,2PO
			16046-MR1-004	ANLASSVENTIL SATZ.....	2	-	-	2	2	-	-	-------- --------	CM,SI
		13	16048-MR1-004	LUFTABSCHLUSSVENTIL SATZ.....	2	-	-	2	2	-	-	-------- --------	AR,CM,E,ED,F FI,G,SI,SP,U 2G,2IT,2PO
			16048-MZ8-A70	LUFTABSCHLUSSVENTIL SATZ.....	2	-	-	-	-	-	-	-------- --------	SW
		14	16051-MR1-840	DRUCKSPULENFEDER.....	2	-	-	-	-	-	-	-------- --------	AR,E,ED,F,FI G,SP,SW,U,2G 2IT,2PO
			16051-MG9-004	FEDER, VAKUUMKOLBEN.....	2	-	-	2	2	-	-	-------- --------	CM,SI
		15	16052-ME9-672	FEDER.....	1	-	-	1	1	-	-		

Articulo de servicio	THLL	No.de ref.	No.de pieza	Descripción	Cant.reqd. VT600C V	W	X	DV	DW	DX	D2X	No.de serie	Código de area
		12	16046-MAB-690	JUEGO DE VALVULA, ARRANCADOR..	2	-	-	-	-	-	-	-------- --------	AR,E,ED,F,FI G,SP,SW,U,2G 2IT,2PO
			16046-MR1-004	JUEGO DE VALVULA, ARRANCADOR..	2	-	-	2	2	-	-	-------- --------	CM,SI
		13	16048-MR1-004	JUEGO DE VALVULA, CORTE DE AIRE	2	-	-	2	2	-	-	-------- --------	AR,CM,E,ED,F FI,G,SI,SP,U 2G,2IT,2PO
			16048-MZ8-A70	JUEGO DE VALVULA, CORTE DE AIRE	2	-	-	-	-	-	-	-------- --------	SW
		14	16051-MR1-840	RESORTE, BOBINA DE COMPRESION.	2	-	-	-	-	-	-	-------- --------	AR,E,ED,F,FI G,SP,SW,U,2G 2IT,2PO
			16051-MG9-004	RESORTE, PISTON DE VACIO.....	2	-	-	2	2	-	-	-------- --------	CM,SI
		15	16052-ME9-672	RESORTE.....	1	-	-	1	1	-	-		

2

E-18-1

Carburetor (Dual)
(Component parts)

Carburateur (Double)
(Piéces composants)

Vergaser (Doppelt)
(Einzelteile)

Carburador (Doble)
(Piezas componentes)

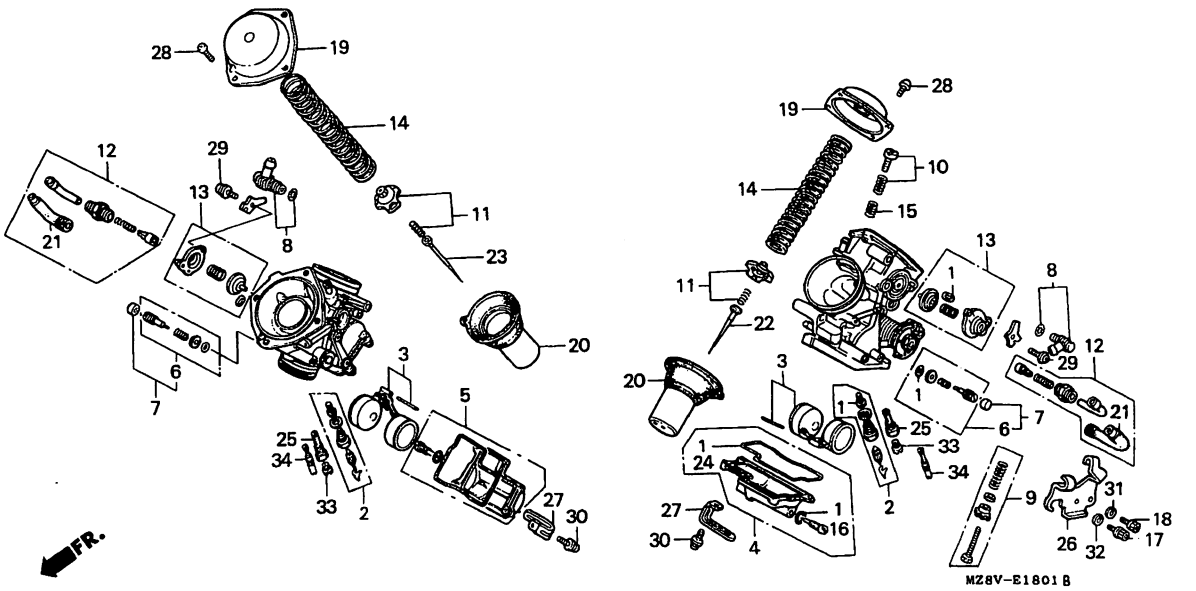

MZ8VE1801B

Service item	F.R.T.	Ref. No.	Part No.	Description	Reqd.QTY VT600C V	W	X	DV	DW	DX	D2X	Serial No.	Area code
		16	16075-GHB-640	O-RING, 1.3X4.3.....	2	-	-	-	-	-	-	-------- --------	AR,E,ED,F,FI G,SP,U,2G,2PO
		17	16080-ME9-671	BOLT, HEX.....	1	-	-	1	1	-	-		
		18	16081-MR1-004	BOLT, HEX.....	1	-	-	1	1	-	-		
		19	16107-MM9-621	TOP.....	2	-	-	2	2	-	-		
		20	16111-MR1-840	PISTON COMP., VACUUM.....	2	-	-	-	-	-	-	-------- --------	AR,E,ED,F,FI G,SP,SW,U,2G 2IT,2PO
			16111-MR1-004	PISTON COMP., VACUUM.....	2	-	-	2	2	-	-	-------- --------	CM,SI
		21	16118-ME9-671	CAP, CABLE SEALING.....	2	-	-	2	2	-	-		
		22	16131-MY0-640	NEEDLE COMP., JET.....	1	-	-	-	-	-	-	-------- --------	AR
			16131-MZ8-A70	NEEDLE COMP., JET.....	1	-	-	-	-	-	-	-------- --------	SW
			16151-MR1-711	NEEDLE COMP., RR. JET.....	1	-	-	-	-	-	-	-------- --------	E,ED,F,FI,G SP,U,2G,2IT 2PO
			16151-MR1-671	NEEDLE COMP., FR. JET.....	1	-	-	1	1	-	-	-------- --------	CM,SI
		23	16131-MY0-640	NEEDLE COMP., JET.....	1	-	-	-	-	-	-	-------- --------	AR

Item d'entretien T.D.R.	N°de réf.	N°de pièce	Description	Q'té néc. VT600C V	W	X	DV	DW	DX	D2X	N°de série	Code de zone
	16	16075-GHB-640	JOINT TORIQUE, 1.3X4.3.....	2	-	-	-	-	-	-	-------- --------	AR,E,ED,F,FI G,SP,U,2G,2PO
	17	16080-ME9-671	BOULON HEX.....	1	-	-	1	1	-	-		
	18	16081-MR1-004	BOULON HEX.....	1	-	-	1	1	-	-		
	19	16107-MM9-621	PARTIE SUPERIEURE.....	2	-	-	2	2	-	-		
	20	16111-MR1-840	PISTON COMP. VIDE.....	2	-	-	-	-	-	-	-------- --------	AR,E,ED,F,FI G,SP,SW,U,2G 2IT,2PO
		16111-MR1-004	PISTON COMP. VIDE.....	2	-	-	2	2	-	-	-------- --------	CM,SI
	21	16118-ME9-671	CHAPEAU DE JOINT DE CABLE.....	2	-	-	2	2	-	-		
	22	16131-MY0-640	POINTEAU COMP. GICLEUR.....	1	-	-	-	-	-	-	-------- --------	AR
		16131-MZ8-A70	POINTEAU COMP. GICLEUR.....	1	-	-	-	-	-	-	-------- --------	SW
		16151-MR1-711	AIGUILLE COMP. DE GICLEUR AR..	1	-	-	-	-	-	-	-------- --------	E,ED,F,FI,G SP,U,2G,2IT 2PO
		16151-MR1-671	AIGUILLE COMP. DE GICLEUR AV..	1	-	-	1	1	-	-	-------- --------	CM,SI
	23	16131-MY0-640	POINTEAU COMP. GICLEUR.....	1	-	-	-	-	-	-	-------- --------	AR

Wartungspunkt AP	Ref. Nr.	Teile-Nr.	Beschreibung	Erford.Menge VT600C V	W	X	DV	DW	DX	D2X	Serien-Nr.	Gebiets-Code
	16	16075-GHB-640	O-RING, 1.3X4.3.....	2	-	-	-	-	-	-	-------- --------	AR,E,ED,F,FI G,SP,U,2G,2PO
	17	16080-ME9-671	SECHSKANTSCHRAUBE.....	1	-	-	1	1	-	-		
	18	16081-MR1-004	SECHSKANTSCHRAUBE.....	1	-	-	1	1	-	-		
	19	16107-MM9-621	OBERTEIL.....	2	-	-	2	2	-	-		
	20	16111-MR1-840	VAKUUMKOLBEN KOMPL.....	2	-	-	-	-	-	-	-------- --------	AR,E,ED,F,FI G,SP,SW,U,2G 2IT,2PO
		16111-MR1-004	VAKUUMKOLBEN KOMPL.....	2	-	-	2	2	-	-	-------- --------	CM,SI
	21	16118-ME9-671	DICHTKAPPE, KABEL.....	2	-	-	2	2	-	-		
	22	16131-MY0-640	DUESENNADEL KOMPL.....	1	-	-	-	-	-	-	-------- --------	AR
		16131-MZ8-A70	DUESENNADEL KOMPL.....	1	-	-	-	-	-	-	-------- --------	SW
		16151-MR1-711	NADEL KOMPL., H. DUSE.....	1	-	-	-	-	-	-	-------- --------	E,ED,F,FI,G SP,U,2G,2IT 2PO
		16151-MR1-671	NADEL KOMPL., V. DUSE.....	1	-	-	1	1	-	-	-------- --------	CM,SI
	23	16131-MY0-640	DUESENNADEL KOMPL.....	1	-	-	-	-	-	-	-------- --------	AR

Articulo de servicio THLL	No.de ref.	No.de pieza	Descripción	Cant.reqd. VT600C V	W	X	DV	DW	DX	D2X	No.de serie	Código de area
	16	16075-GHB-640	ANILLO O, 1.3X4.3.....	2	-	-	-	-	-	-	-------- --------	AR,E,ED,F,FI G,SP,U,2G,2PO
	17	16080-ME9-671	PERNO, HEX.....	1	-	-	1	1	-	-		
	18	16081-MR1-004	PERNO, HEX.....	1	-	-	1	1	-	-		
	19	16107-MM9-621	SUPERIOR.....	2	-	-	2	2	-	-		
	20	16111-MR1-840	COMP. DE PISTON, VACIO.....	2	-	-	-	-	-	-	-------- --------	AR,E,ED,F,FI G,SP,SW,U,2G 2IT,2PO
		16111-MR1-004	COMP. DE PISTON, VACIO.....	2	-	-	2	2	-	-	-------- --------	CM,SI
	21	16118-ME9-671	TAPA, SELLO DE CABLE.....	2	-	-	2	2	-	-		
	22	16131-MY0-640	COMP. DE AGUJA, SURTIDOR.....	1	-	-	-	-	-	-	-------- --------	AR
		16131-MZ8-A70	COMP. DE AGUJA, SURTIDOR.....	1	-	-	-	-	-	-	-------- --------	SW
		16151-MR1-711	AGUJA COMP., SURTIDOR TRA.....	1	-	-	-	-	-	-	-------- --------	E,ED,F,FI,G SP,U,2G,2IT 2PO
		16151-MR1-671	AGUJA COMP., SURTIDOR DEL.....	1	-	-	1	1	-	-	-------- --------	CM,SI
	23	16131-MY0-640	COMP. DE AGUJA, SURTIDOR.....	1	-	-	-	-	-	-	-------- --------	AR

I 10

E-18-1

Carburetor (Dual)
(Component parts)

Carburateur (Double)
(Piéces composants)

Vergaser (Doppelt)
(Einzelteile)

Carburador (Doble)
(Piezas componentes)

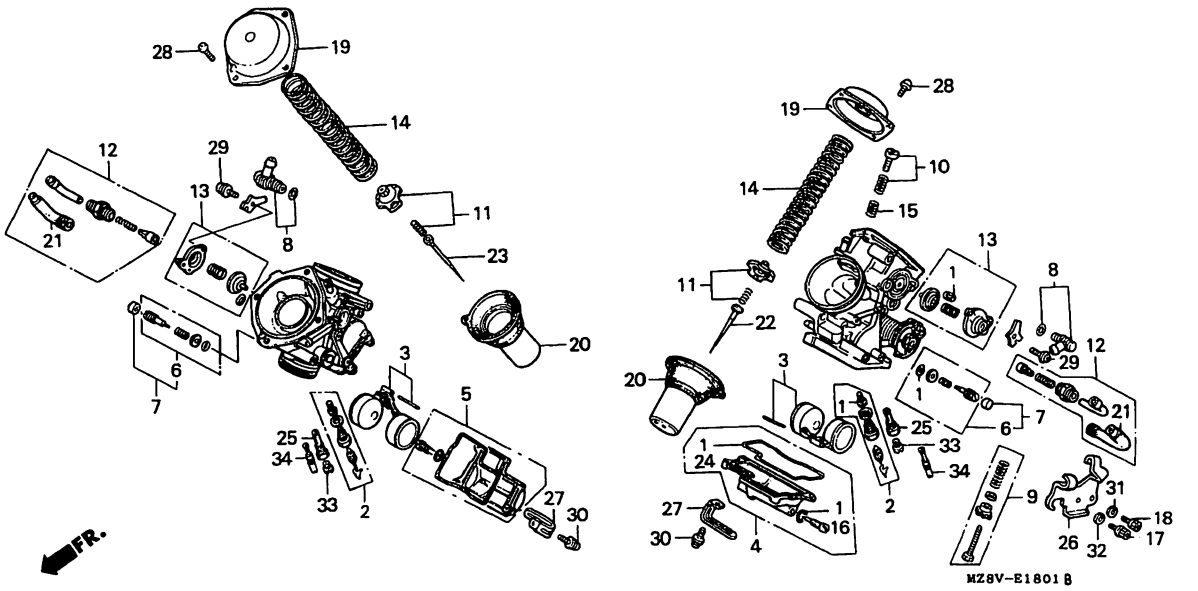

Service item	F.R.T.	Ref. No.	Part No.	Description	Reqd.QTY VT600C V	W	X	DV	DW	DX	D2X	Serial No.	Area code
		23)	16151-MR1-840	NEEDLE COMP., FR. JET.....	1	-	-	-	-	-	-	--------	-------- E,ED,F,FI,G SP,U,2G,2IT 2PO
			16131-MZ8-A70	NEEDLE COMP., JET.....	1	-	-	-	-	-	-	--------	-------- SW
			16151-MR1-671	NEEDLE COMP., FR. JET.....	1	-	-	1	1	-	-	--------	-------- CM,SI
		24	16163-MAH-750	GASKET, FLOAT CHAMBER.....	2	-	-	-	-	-	-	--------	-------- AR,E,ED,F,FI G,SP,U,2G,2PO
		25	16165-MY0-660	HOLDER, NEEDLE JET.....	2	-	-	-	-	-	-	--------	-------- AR,E,ED,F,FI G,SP,U,2G,2IT 2PO
			16165-MR1-004	HOLDER, NEEDLE JET.....	2	-	-	2	2	-	-	--------	-------- CM,SI,SW
		26	16169-MR1-004	STAY, WIRE.....	1	-	-	1	1	-	-		
		27	16179-ME9-751	BINDER.....	2	-	-	2	2	-	-		
		28	93500-04010-1A	SCREW, PAN, 4X10.....	8	-	-	8	8	-	-		
		29	93892-04012-10	SCREW-WASHER, 4X12.....	4	-	-	4	4	-	-		
		30	93892-04016-10	SCREW-WASHER, 4X16.....	8	-	-	8	8	-	-		

Item d'entretien T.D.R.	N°de réf.	N°de pièce	Description	Q'té néc. VT600C V	W	X	DV	DW	DX	D2X	N°de série		Code de zone
	23)	16151-MR1-840	AIGUILLE COMP. DE GICLEUR AV..	1	-	-	-	-	-	-	--------	--------	E,ED,F,FI,G SP,U,2G,2IT 2PO
		16131-MZ8-A70	POINTEAU COMP. GICLEUR.....	1	-	-	-	-	-	-	--------	--------	SW
		16151-MR1-671	AIGUILLE COMP. DE GICLEUR AV..	1	-	-	1	1	-	-	--------	--------	CM,SI
	24	16163-MAH-750	JOINT DE CHAMBRE DE FLOTTEUR..	2	-	-	-	-	-	-	--------	--------	AR,E,ED,F,FI G,SP,U,2G,2PO
	25	16165-MY0-660	SUPPORT DE GICLEUR D'AIGUILLES	2	-	-	-	-	-	-	--------	--------	AR,E,ED,F,FI G,SP,U,2G,2IT 2PO
		16165-MR1-004	SUPPORT DE GICLEUR D'AIGUILLES	2	-	-	2	2	-	-	--------	--------	CM,SI,SW
	26	16169-MR1-004	SUPPORT DE CABLE.....	1	-	-	1	1	-	-			
	27	16179-ME9-751	LIEN.....	2	-	-	2	2	-	-			
	28	93500-04010-1A	VIS A TETE CYLINDRIQUE, 4X10..	8	-	-	8	8	-	-			
	29	93892-04012-10	VIS A TETE A RONDELLE, 4X12...	4	-	-	4	4	-	-			
	30	93892-04016-10	VIS A TETE A RONDELLE, 4X16...	8	-	-	8	8	-	-			

Wartungspunkt AP	Ref. Nr.	Teile-Nr.	Beschreibung	Erford.Menge VT600C V	W	X	DV	DW	DX	D2X	Serien-Nr.		Gebiets-Code
	23)	16151-MR1-840	NADEL KOMPL., V. DUSE.....	1	-	-	-	-	-	-	--------	--------	E,ED,F,FI,G SP,U,2G,2IT 2PO
		16131-MZ8-A70	DUESENNADEL KOMPL.....	1	-	-	-	-	-	-	--------	--------	SW
		16151-MR1-671	NADEL KOMPL., V. DUSE.....	1	-	-	1	1	-	-	--------	--------	CM,SI
	24	16163-MAH-750	DICHTUNG, SCHWIMMERKAMMER.....	2	-	-	-	-	-	-	--------	--------	AR,E,ED,F,FI G,SP,U,2G,2PO
	25	16165-MY0-660	HALTER, NADELDUESE.....	2	-	-	-	-	-	-	--------	--------	AR,E,ED,F,FI G,SP,U,2G,2IT 2PO
		16165-MR1-004	HALTER, NADELDUESE.....	2	-	-	2	2	-	-	--------	--------	CM,SI,SW
	26	16169-MR1-004	STUETZE, DRAHT.....	1	-	-	1	1	-	-			
	27	16179-ME9-751	BINDER.....	2	-	-	2	2	-	-			
	28	93500-04010-1A	KEGELKOPFSCHRAUBE, 4X10.....	8	-	-	8	8	-	-			
	29	93892-04012-10	SCHRAUBE MIT SCHEIBE, 4X12....	4	-	-	4	4	-	-			
	30	93892-04016-10	SCHRAUBE MIT SCHEIBE, 4X16....	8	-	-	8	8	-	-			

Articulo de servicio THLL	No.de ref.	No.de pieza	Descripción	Cant.reqd. VT600C V	W	X	DV	DW	DX	D2X	No.de serie		Código de area
	23)	16151-MR1-840	AGUJA COMP., SURTIDOR DEL.....	1	-	-	-	-	-	-	--------	--------	E,ED,F,FI,G SP,U,2G,2IT 2PO
		16131-MZ8-A70	COMP. DE AGUJA, SURTIDOR.....	1	-	-	-	-	-	-	--------	--------	SW
		16151-MR1-671	AGUJA COMP., SURTIDOR DEL.....	1	-	-	1	1	-	-	--------	--------	CM,SI
	24	16163-MAH-750	JUEGO DE CAMARA, FLOTADOR.....	2	-	-	-	-	-	-	--------	--------	AR,E,ED,F,FI G,SP,U,2G,2PO
	25	16165-MY0-660	AGARRADERA, SURTIDOR DE AGUJA.	2	-	-	-	-	-	-	--------	--------	AR,E,ED,F,FI G,SP,U,2G,2IT 2PO
		16165-MR1-004	AGARRADERA, SURTIDOR DE AGUJA.	2	-	-	2	2	-	-	--------	--------	CM,SI,SW
	26	16169-MR1-004	TIRANTE, CABLE.....	1	-	-	1	1	-	-			
	27	16179-ME9-751	CARPETA.....	2	-	-	2	2	-	-			
	28	93500-04010-1A	TORNILLO ALOMADO, 4X10.....	8	-	-	8	8	-	-			
	29	93892-04012-10	TORNILLO-ARANDELA 4X12.....	4	-	-	4	4	-	-			
	30	93892-04016-10	TORNILLO-ARANDELA 4X16.....	8	-	-	8	8	-	-			

E-18-1

Carburetor (Dual)
(Component parts)

Carburateur (Double)
(Piéces composants)

Vergaser (Doppelt)
(Einzelteile)

Carburador (Doble)
(Piezas componentes)

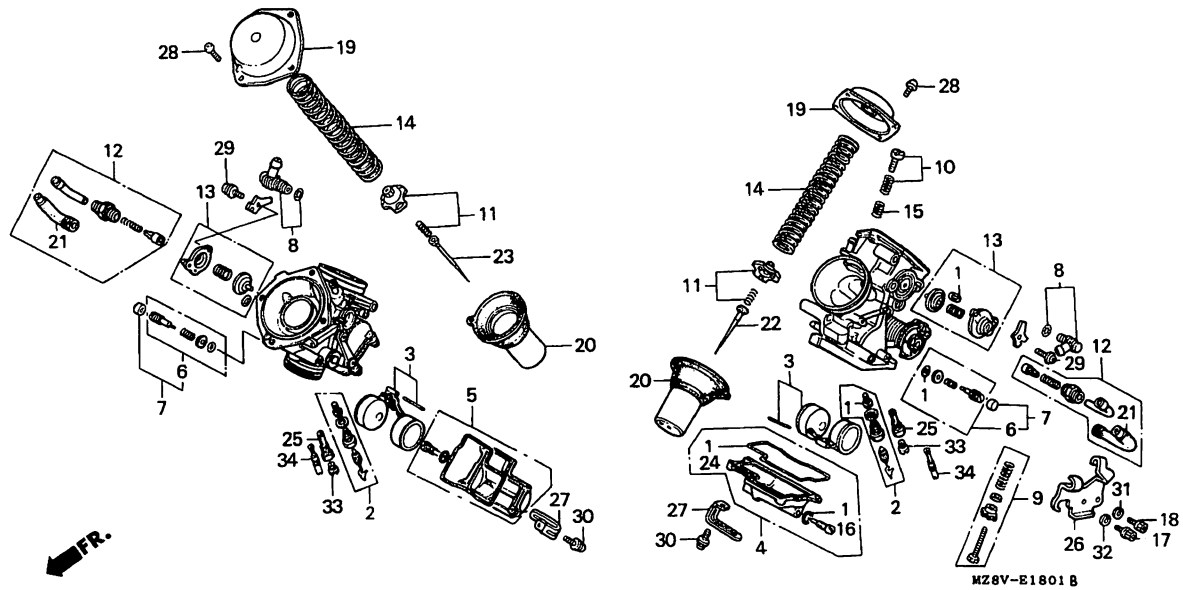

Service item	F.R.T.	Ref. No.	Part No.	Description	Reqd.QTY VT600C V	W	X	DV	DW	DX	D2X	Serial No.	Area code
		31	94111-04800	WASHER, SPRING, 4MM.....	1	-	-	1	1	-	-		
		32	94111-05800	WASHER, SPRING, 5MM.....	1	-	-	1	1	-	-		
		33	99101-GHB-1000	JET, MAIN, #100.....	2	-	-	-	-	-	-	-------- --------	AR,E,ED,F,FI G,SP,SW,U,2G 2IT,2PO
			99101-393-1150	JET, MAIN, #115.....	2	-	-	2	2	-	-	-------- --------	CM,SI
		34	99103-MY0-0380	JET, SLOW, #38.....	2	-	-	-	-	-	-	-------- --------	AR,SW
			99103-427-0380	JET, SLOW, #38.....	2	-	-	-	-	-	-	-------- --------	E,ED,F,FI,G SP,U,2G,2IT 2PO
			99103-MT2-0400	JET, SLOW, #40.....	2	-	-	2	2	-	-	-------- --------	CM,SI

Item d'entretien T.D.R.	N°de réf.	N°de pièce	Description	Q'té néc. VT600C V	W	X	DV	DW	DX	D2X	N°de série	Code de zone
	31	94111-04800	RONDELLE ELASTIQUE, 4MM.....	1	-	-	1	1	-	-		
	32	94111-05800	RONDELLE ELASTIQUE, 5MM.....	1	-	-	1	1	-	-		
	33	99101-GHB-1000	GICLEUR PRINCIPAL, #100.....	2	-	-	-	-	-	-	-------- --------	AR,E,ED,F,FI G,SP,SW,U,2G 2IT,2PO
		99101-393-1150	GICLEUR PRINCIPAL, #115.....	2	-	-	2	2	-	-	-------- --------	CM,SI
	34	99103-MY0-0380	GICLEUR DE RALENTI, #38.....	2	-	-	-	-	-	-	-------- --------	AR,SW
		99103-427-0380	GICLEUR DE RALENTI, #38.....	2	-	-	-	-	-	-	-------- --------	E,ED,F,FI,G SP,U,2G,2IT 2PO
		99103-MT2-0400	GICLEUR DE RALENTI, #40.....	2	-	-	2	2	-	-	-------- --------	CM,SI

Wartungspunkt AP	Ref. Nr.	Teile-Nr.	Beschreibung	Erford.Menge VT600C V	W	X	DV	DW	DX	D2X	Serien-Nr.	Gebiets-Code
	31	94111-04800	FEDERRING, 4MM.....	1	-	-	1	1	-	-		
	32	94111-05800	FEDERRING, 5MM.....	1	-	-	1	1	-	-		
	33	99101-GHB-1000	HAUPTDUESE, #100.....	2	-	-	-	-	-	-	-------- --------	AR,E,ED,F,FI G,SP,SW,U,2G 2IT,2PO
		99101-393-1150	HAUPTDUESE, #115.....	2	-	-	2	2	-	-	-------- --------	CM,SI
	34	99103-MY0-0380	LEERLAUFDUESE, #38.....	2	-	-	-	-	-	-	-------- --------	AR,SW
		99103-427-0380	LEERLAUFDUESE, #38.....	2	-	-	-	-	-	-	-------- --------	E,ED,F,FI,G SP,U,2G,2IT 2PO
		99103-MT2-0400	LEERLAUFDUESE, #40.....	2	-	-	2	2	-	-	-------- --------	CM,SI

Articulo de servicio THLL	No.de ref.	No.de pieza	Descripción	Cant.reqd. VT600C V	W	X	DV	DW	DX	D2X	No.de serie	Código de area
	31	94111-04800	ARANDELA DE RESORTE, 4MM.....	1	-	-	1	1	-	-		
	32	94111-05800	ARANDELA DE RESORTE, 5MM.....	1	-	-	1	1	-	-		
	33	99101-GHB-1000	SURTIDOR PRINCIPAL, #100.....	2	-	-	-	-	-	-	-------- --------	AR,E,ED,F,FI G,SP,SW,U,2G 2IT,2PO
		99101-393-1150	SURTIDOR PRINCIPAL, #115.....	2	-	-	2	2	-	-	-------- --------	CM,SI
	34	99103-MY0-0380	SURTIDOR, LENTO, #38.....	2	-	-	-	-	-	-	-------- --------	AR,SW
		99103-427-0380	SURTIDOR, LENTO, #38.....	2	-	-	-	-	-	-	-------- --------	E,ED,F,FI,G SP,U,2G,2IT 2PO
		99103-MT2-0400	SURTIDOR, LENTO, #40.....	2	-	-	2	2	-	-	-------- --------	CM,SI

I 12

E-18-2

Carburetor (Single)

Carburateur (Simple)

Vergaser (Einzeln)

Carburador (Sencillo)

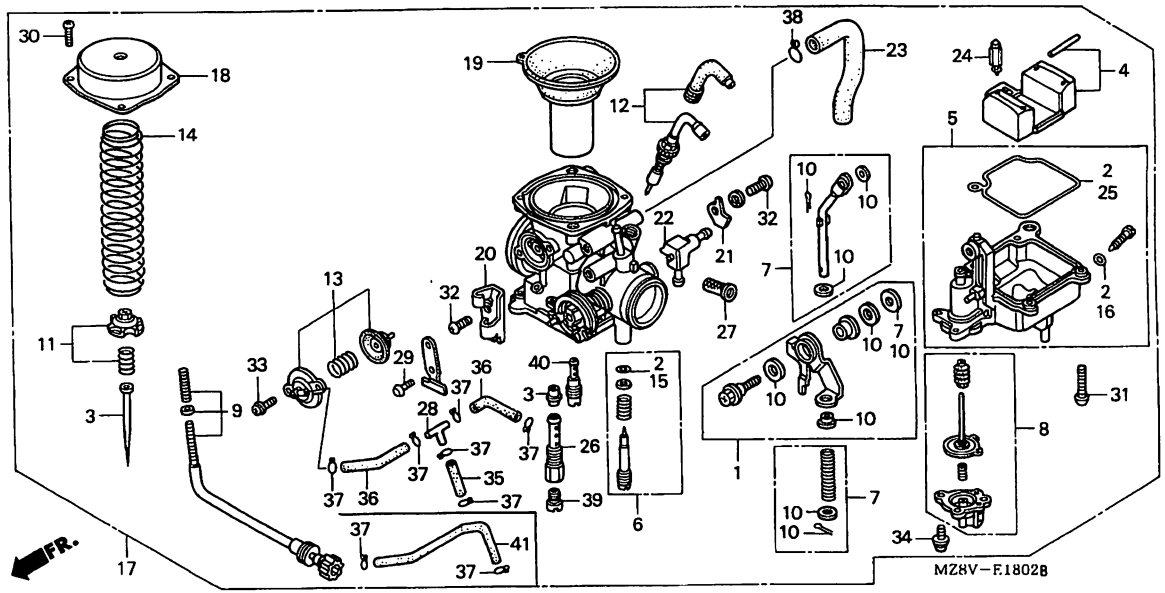

MZ8VE1802B

Service item	F.R.T.
NEEDLE SET, JET.....	1.1
FLOAT SET.....	1.0
.VALVE COMP., FLOAT	
.JET, MAIN,	
CHAMBER SET, FLOAT.....	0.8
.DIAPHRAGM SET, PUMP	
.VALVE SET, STARTER	
.VALVE SET, AIR CUT	
.CARBURETOR ASSY.	
.HEATER COMP.	
TOP COMP.....	0.3
PISTON COMP., VACUUM.....	0.4

Ref. No.	Part No.	Description	Reqd.QTY VT600C V	W	X	DV	DW	DX	D2X	Serial No.	Area code
1	16017-KEN-620	LINK SET.....	-	1	1	-	-	-	1	-------- --------	AR,E,ED,F,FI G,SI,SP,SW,U 2G,2IT,2PO
			-	-	-	-	-	1	1	-------- --------	CM
2	16010-MZ8-H00	GASKET SET.....	-	1	1	-	-	1	1		
3	16012-MZ8-H00	NEEDLE SET, JET.....	-	1	1	-	-	-	-	-------- --------	AR,E,ED,F,FI G,SP,SW,U,2G 2IT,2PO
	16012-MZ8-L50	NEEDLE SET, JET.....	-	-	1	-	-	1	1	-------- --------	CM,SI
4	16013-KR3-980	FLOAT SET.....	-	1	1	-	-	1	1		
5	16015-MZ8-H00	CHAMBER SET, FLOAT.....	-	1	1	-	-	1	1		
6	16016-MZ8-H00	SCREW SET A.....	-	1	1	-	-	-	-	-------- --------	AR,E,ED,F,FI G,SP,U,2G,2IT 2PO
			-	1	-	-	-	-	-	-------- --------	SW
	16016-MZ8-S00	SCREW SET A.....	-	-	1	-	-	1	1	-------- --------	CM,SI,SW
7	16019-MZ8-H00	ROD SET, PUMP.....	-	1	1	-	-	1	1		

Item d'entretien	T.D.R.	N°de réf.	N°de pièce	Description	Q'té néc. VT600C V	W	X	DV	DW	DX	D2X	N°de série	Code de zone
JEU DE AIGUILLES DE GICLIEUR...	1.1	1	16017-KEN-620	JEU DE LIAISON.....	-	1	1	-	-	-	1	-------- --------	AR,E,ED,F,FI G,SI,SP,SW,U 2G,2IT,2PO
JEU DE FLOTTEUR.....	1.0												
.SOUPAPE COMP. FLOTTEUR													
.GICLEUR PRINCIPAL,					-	-	-	-	-	1	1	-------- --------	CM
JEU CUVE FLOTTEUR.....	0.8	2	16010-MZ8-H00	JEU DE JOINTS.....	-	1	1	-	-	1	1		
.JEU DE DIAPHRAGME DE POMPE		3	16012-MZ8-H00	JEU DE AIGUILLES DE GICLIEUR..	-	1	1	-	-	-	-	-------- --------	AR,E,ED,F,FI G,SP,SW,U,2G 2IT,2PO
.JEU DE SOUPAPE DE DEMARREUR													
.JEU DE SOUPAPE DE COUPURE D'EAU			16012-MZ8-L50	JEU DE AIGUILLES DE GICLIEUR..	-	-	1	-	-	1	1	-------- --------	CM,SI
.ENS. CARBURATEUR		4	16013-KR3-980	JEU DE FLOTTEUR.....	-	1	1	-	-	1	1		
.CHAUFFAGE COMP.		5	16015-MZ8-H00	JEU CUVE FLOTTEUR.....	-	1	1	-	-	1	1		
SUPERIEUR COMP.....	0.3												
PISTON COMP. VIDE.....	0.4	6	16016-MZ8-H00	JEU DE VIS A.....	-	1	1	-	-	-	-	-------- --------	AR,E,ED,F,FI G,SP,U,2G,2IT 2PO
					-	1	-	-	-	-	-	-------- --------	SW
			16016-MZ8-S00	JEU DE VIS A.....	-	-	1	-	-	1	1	-------- --------	CM,SI,SW
		7	16019-MZ8-H00	JEU DE TIGE DE POMPE.....	-	1	1	-	-	1	1		

Wartungspunkt	AP	Ref. Nr.	Teile-Nr.	Beschreibung	Erford.Menge VT600C V	W	X	DV	DW	DX	D2X	Serien-Nr.	Gebiets-Code
DUESENNADELSATZ.....	1.1	1	16017-KEN-620	GELENK SATZ.....	-	1	1	-	-	-	1	-------- --------	AR,E,ED,F,FI G,SI,SP,SW,U 2G,2IT,2PO
SCHWIMMER SATZ.....	1.0												
.VENTIL KOMPL., SCHWIMMER													
.HAUPTDUESE,					-	-	-	-	-	1	1	-------- --------	CM
SCHWIMMERKAMMER SATZ.....	0.8	2	16010-MZ8-H00	DICHTUNG SATZ.....	-	1	1	-	-	1	1		
.PUMPENMEMBRANE SATZ		3	16012-MZ8-H00	DUESENNADELSATZ.....	-	1	1	-	-	-	-	-------- --------	AR,E,ED,F,FI G,SP,SW,U,2G 2IT,2PO
.ANLASSVENTIL SATZ													
.LUFTABSCHLUSSVENTIL SATZ													
.VERGASER KOMPL.			16012-MZ8-L50	DUESENNADELSATZ.....	-	-	1	-	-	1	1	-------- --------	CM,SI
.HEIZUNG KOMPL.		4	16013-KR3-980	SCHWIMMER SATZ.....	-	1	1	-	-	1	1		
OBERTEIL KOMPL.....	0.3	5	16015-MZ8-H00	SCHWIMMERKAMMER SATZ.....	-	1	1	-	-	1	1		
VAKUUMKOLBEN KOMPL.....	0.4												
		6	16016-MZ8-H00	SCHRAUBE SATZ A.....	-	1	1	-	-	-	-	-------- --------	AR,E,ED,F,FI G,SP,U,2G,2IT 2PO
					-	1	-	-	-	-	-	-------- --------	SW
			16016-MZ8-S00	SCHRAUBE SATZ A.....	-	-	1	-	-	1	1	-------- --------	CM,SI,SW
		7	16019-MZ8-H00	PUMPENSTANGE SATZ.....	-	1	1	-	-	1	1		

Articulo de servicio THLL	No.de ref.	No.de pieza	Descripción	Cant.reqd. VT600C V	W	X	DV	DW	DX	D2X	No.de serie	Código de area
JUEGO DE AGUJAS, SURTIDOR..... 1.1	1	16017-KEN-620	JUEGO DE VARILLAJE.....	-	1	1	-	-	-	1	-------- --------	AR,E,ED,F,FI G,SI,SP,SW,U 2G,2IT,2PO
JUEGO DE FLOTADOR..... 1.0												
.COMP. DE VALVULA, FLOTADOR												
.SURTIDOR PRINCIPAL,				-	-	-	-	-	1	1	-------- --------	CM
JUEGO DE CAMARA, FLOTADOR..... 0.8	2	16010-MZ8-H00	JUEGO DE EMPACADURA.....	-	1	1	-	-	1	1		
.JUEGO DE DIAFRAGMA, BOMBA	3	16012-MZ8-H00	JUEGO DE AGUJAS, SURTIDOR.....	-	1	1	-	-	-	-	-------- --------	AR,E,ED,F,FI G,SP,SW,U,2G 2IT,2PO
.JUEGO DE VALVULA, ARRANCADOR												
.JUEGO DE VALVULA, CORTE DE AIRE		16012-MZ8-L50	JUEGO DE AGUJAS, SURTIDOR.....	-	-	1	-	-	1	1	-------- --------	CM,SI
.ENS. DE CARBURADOR	4	16013-KR3-980	JUEGO DE FLOTADOR.....	-	1	1	-	-	1	1		
.CALEFACTOR COMP.	5	16015-MZ8-H00	JUEGO DE CAMARA, FLOTADOR.....	-	1	1	-	-	1	1		
COMP. DE SUPERIOR..... 0.3												
COMP. DE PISTON, VACIO..... 0.4	6	16016-MZ8-H00	JUEGO DE TORNILLO A.....	-	1	1	-	-	-	-	-------- --------	AR,E,ED,F,FI G,SP,U,2G,2IT 2PO
				-	1	-	-	-	-	-	-------- --------	SW
		16016-MZ8-S00	JUEGO DE TORNILLO A.....	-	-	1	-	-	1	1	-------- --------	CM,SI,SW
	7	16019-MZ8-H00	JUEGO DE VARILLA, BOMBA.....	-	1	1	-	-	1	1		

2

I 13

E-18-2

Carburetor (Single)

Carburateur (Simple)

Vergaser (Einzeln)

Carburador (Sencillo)

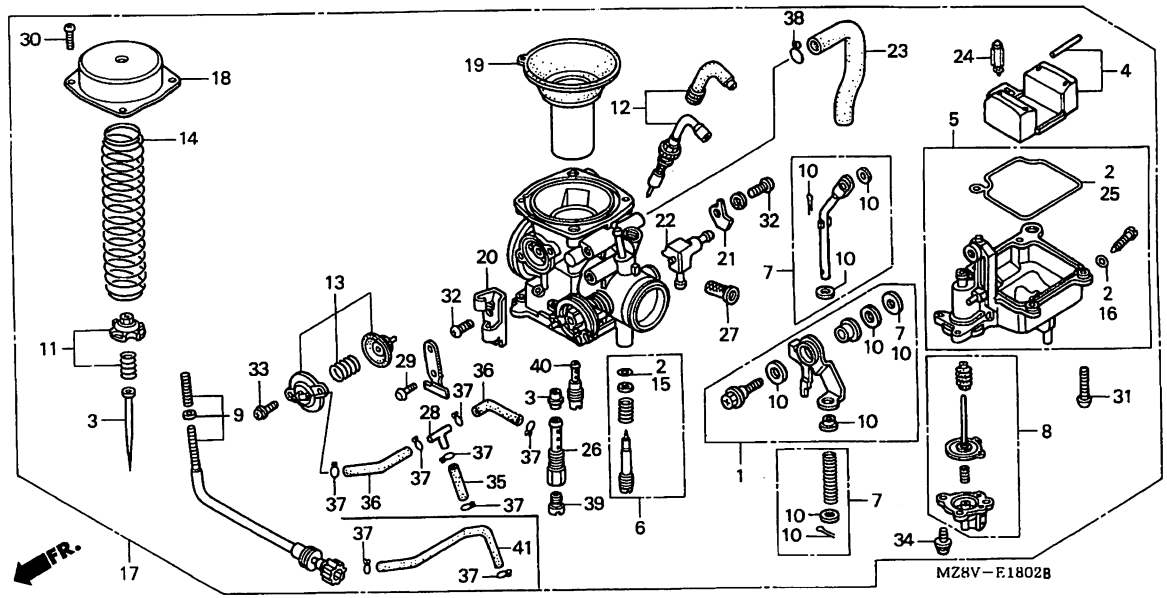

MZ8VE1802B

Service item	F.R.T.	Ref. No.	Part No.	Description	Reqd.QTY VT600C V	W	X	DV	DW	DX	D2X	Serial No.	Area code
		8	16021-KBG-670	DIAPHRAGM SET, PUMP.....	-	1	1	-	-	1	1		
		9	16028-MZ8-H00	SCREW SET B.....	-	1	1	-	-	1	1		
		10	16035-MZ8-H00	WASHER SET.....	-	1	1	-	-	1	1		
		11	16037-MB0-671	PLATE SET, VALVE.....	-	1	1	-	-	1	1		
		12	16046-MZ8-H00	VALVE SET, STARTER.....	-	1	1	-	-	1	1		
		13	16048-MZ8-H00	VALVE SET, AIR CUT.....	-	1	1	-	-	1	1		
		14	16051-MR1-840	SPRING, COMPRESSION COIL.....	-	1	1	-	-	-	-	-------- --------	AR,E,ED,F,FI G,SP,SW,U,2G 2IT,2PO
			16050-MZ8-L50	SPRING, COMPRESSION COIL.....	-	-	1	-	-	1	1	-------- --------	CM,SI
		15	16075-GHB-600	O-RING, 1.1X2.8.....	-	1	1	-	-	1	1		
		16	16075-GHB-640	O-RING, 1.3X4.3.....	-	1	1	-	-	1	1		

Item d'entretien	T.D.R.	N°de réf.	N°de pièce	Description	Q'té néc. VT600C V	W	X	DV	DW	DX	D2X	N°de série	Code de zone
		8	16021-KBG-670	JEU DE DIAPHRAGME DE POMPE....	-	1	1	-	-	1	1		
		9	16028-MZ8-H00	JEU DE VIS B.....	-	1	1	-	-	1	1		
		10	16035-MZ8-H00	JEU DE LAVE-GLACE.....	-	1	1	-	-	1	1		
		11	16037-MB0-671	JEU DE PLAQUE DE SOUPAPE.....	-	1	1	-	-	1	1		
		12	16046-MZ8-H00	JEU DE SOUPAPE DE DEMARREUR...	-	1	1	-	-	1	1		
		13	16048-MZ8-H00	JEU DE SOUPAPE DE COUPURE D'EAU	-	1	1	-	-	1	1		
		14	16051-MR1-840	RESSORT DE BOBINE DE COMPRESSION	-	1	1	-	-	-	-	-------- --------	AR,E,ED,F,FI G,SP,SW,U,2G 2IT,2PO
			16050-MZ8-L50	RESSORT DE BOBINE DE COMPRESSION	-	-	1	-	-	1	1	-------- --------	CM,SI
		15	16075-GHB-600	JOINT TORIQUE, 1.1X2.8.....	-	1	1	-	-	1	1		
		16	16075-GHB-640	JOINT TORIQUE, 1.3X4.3.....	-	1	1	-	-	1	1		

Wartungspunkt	AP	Ref. Nr.	Teile-Nr.	Beschreibung	Erford.Menge VT600C V	W	X	DV	DW	DX	D2X	Serien-Nr.	Geblets-Code
		8	16021-KBG-670	PUMPENMEMBRANE SATZ.....	-	1	1	-	-	1	1		
		9	16028-MZ8-H00	SCHRAUBE SATZ B.....	-	1	1	-	-	1	1		
		10	16035-MZ8-H00	UNTERLEGSCHEIBEN-SATZ.....	-	1	1	-	-	1	1		
		11	16037-MB0-671	PLATTE SATZ, VENTIL.....	-	1	1	-	-	1	1		
		12	16046-MZ8-H00	ANLASSVENTIL SATZ.....	-	1	1	-	-	1	1		
		13	16048-MZ8-H00	LUFTABSCHLUSSVENTIL SATZ.....	-	1	1	-	-	1	1		
		14	16051-MR1-840	DRUCKSPULENFEDER.....	-	1	1	-	-	-	-	-------- --------	AR,E,ED,F,FI G,SP,SW,U,2G 2IT,2PO
			16050-MZ8-L50	DRUCKSPULENFEDER.....	-	-	1	-	-	1	1	-------- --------	CM,SI
		15	16075-GHB-600	O-RING, 1.1X2.8.....	-	1	1	-	-	1	1		
		16	16075-GHB-640	O-RING, 1.3X4.3.....	-	1	1	-	-	1	1		

Articulo de servicio	THLL	No.de ref.	No.de pieza	Descripción	Cant.reqd. VT600C V	W	X	DV	DW	DX	D2X	No.de serie	Código de area
		8	16021-KBG-670	JUEGO DE DIAFRAGMA, BOMBA.....	-	1	1	-	-	1	1		
		9	16028-MZ8-H00	JUEGO DE TORNILLO B.....	-	1	1	-	-	1	1		
		10	16035-MZ8-H00	JUEGO LAVADOR.....	-	1	1	-	-	1	1		
		11	16037-MB0-671	JUEGO DE PLACA, VALVULA.....	-	1	1	-	-	1	1		
		12	16046-MZ8-H00	JUEGO DE VALVULA, ARRANCADOR..	-	1	1	-	-	1	1		
		13	16048-MZ8-H00	JUEGO DE VALVULA, CORTE DE AIRE	-	1	1	-	-	1	1		
		14	16051-MR1-840	RESORTE, BOBINA DE COMPRESION.	-	1	1	-	-	-	-	-------- --------	AR,E,ED,F,FI G,SP,SW,U,2G 2IT,2PO
			16050-MZ8-L50	RESORTE, BOBINA DE COMPRESION.	-	-	1	-	-	1	1	-------- --------	CM,SI
		15	16075-GHB-600	ANILLO O, 1.1X2.8.....	-	1	1	-	-	1	1		
		16	16075-GHB-640	ANILLO O, 1.3X4.3.....	-	1	1	-	-	1	1		

I 14

E-18-2

Carburetor (Single)

Carburateur (Simple)

Vergaser (Einzeln)

Carburador (Sencillo)

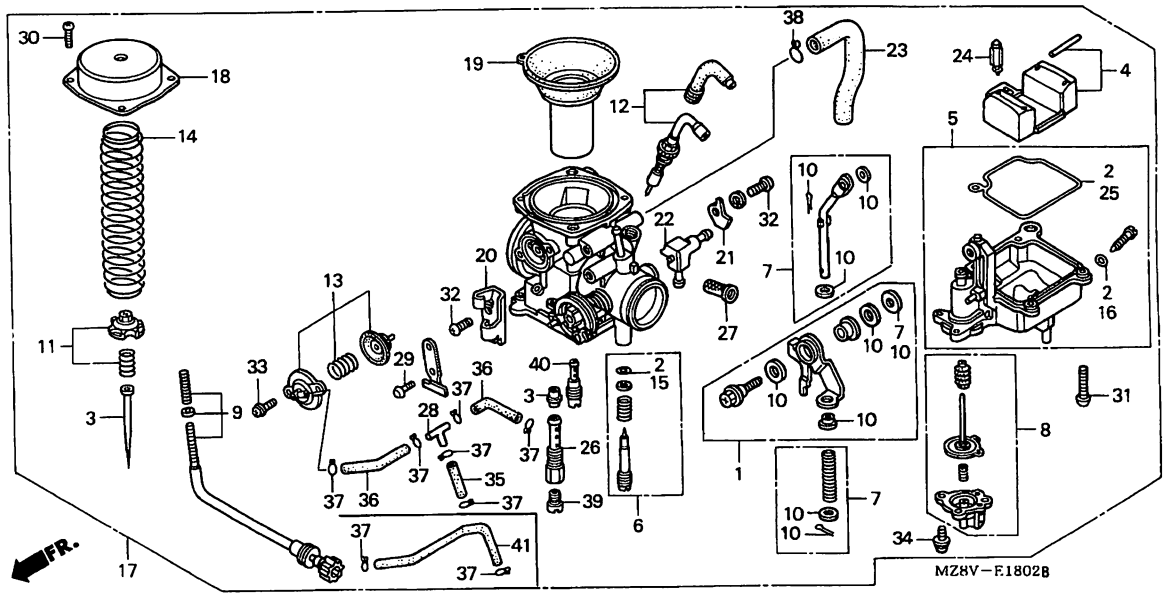

MZ8VE1802B

Service item	F.R.T.	Ref. No.	Part No.	Description	Reqd.QTY V	W	X	DV	DW	DX	D2X	Serial No.	Area code
		17	16100-MZ8-H00	CARBURETOR ASSY. (VE5AA A)....	-	1	1	-	-	-	-	-------- --------	AR,E,ED,F,FI G,SP,U
			16100-MZ8-H40	CARBURETOR ASSY. (VE5AA P)....	-	1	1	-	-	-	-	-------- --------	2G,2IT,2PO
			16100-MZ8-S00	CARBURETOR ASSY. (VE5AD A)....	-	1	1	-	-	-	-	-------- --------	SW
			16100-MZ8-L50	CARBURETOR ASSY. (VE5AC A)....	-	-	1	-	-	1	1	-------- --------	CM,SI
		18	16107-KCZ-000	TOP COMP.....	-	1	1	-	-	1	1		
		19	16111-MZ8-H00	PISTON COMP., VACUUM.....	-	1	1	-	-	-	1	-------- --------	AR,E,ED,F,FI G,SI,SP,SW,U
													2G,2IT,2PO
					-	-	-	-	-	1	1	-------- --------	CM
		20	16119-KBR-000	STAY, WIRE.....	-	1	1	-	-	1	1	-------- --------	AR,CM,E,ED,F FI,G,SI,SP,U
					-	1	-	-	-	-	-	-------- --------	SW
			16119-MZ8-H40	STAY COMP., WIRE.....	-	1	1	-	-	-	-	-------- --------	2G,2IT,2PO
					-	-	1	-	-	-	-	-------- --------	SW
		21	16120-MZ8-H00	PLATE, STAY.....	-	1	1	-	-	1	1		
		22	16136-MZ8-H00	HEATER COMP.....	-	1	1	-	-	1	1		

Item d'entretien T.D.R.	N°de réf.	N°de pièce	Description	Q'té néc. VT600C V	W	X	DV	DW	DX	D2X	N°de série		Code de zone
	17	16100-MZ8-H00	ENS. CARBURATEUR (VE5AA A)....	-	1	1	-	-	-	-	--------	--------	AR,E,ED,F,FI G,SP,U
		16100-MZ8-H40	ENS. CARBURATEUR (VE5AA P)....	-	1	1	-	-	-	-	--------	--------	2G,2IT,2PO
		16100-MZ8-S00	ENS. CARBURATEUR (VE5AD A)....	-	1	1	-	-	-	-	--------	--------	SW
		16100-MZ8-L50	ENS. CARBURATEUR (VE5AC A)....	-	-	1	-	-	1	1	--------	--------	CM,SI
	18	16107-KCZ-000	SUPERIEUR COMP.....	-	1	1	-	-	1	1			
	19	16111-MZ8-H00	PISTON COMP. VIDE.....	-	1	1	-	-	-	1	--------	--------	AR,E,ED,F,FI G,SI,SP,SW,U 2G,2IT,2PO
				-	-	-	-	-	1	1	--------	--------	CM
	20	16119-KBR-000	SUPPORT DE CABLE.....	-	1	1	-	-	1	1	--------	--------	AR,CM,E,ED,F FI,G,SI,SP,U
				-	1	-	-	-	-	-	--------	--------	SW
		16119-MZ8-H40	ARMATURE COMP., FIL.....	-	1	1	-	-	-	-	--------	--------	2G,2IT,2PO
				-	-	1	-	-	-	-	--------	--------	SW
	21	16120-MZ8-H00	PLAQUE D'APPUI.....	-	1	1	-	-	1	1			
	22	16136-MZ8-H00	CHAUFFAGE COMP.....	-	1	1	-	-	1	1			

Wartungspunkt AP	Ref. Nr.	Teile-Nr.	Beschreibung	Erford.Menge VT600C V	W	X	DV	DW	DX	D2X	Serien-Nr.		Gebiets-Code
	17	16100-MZ8-H00	VERGASER KOMPL. (VE5AA A).....	-	1	1	-	-	-	-	--------	--------	AR,E,ED,F,FI G,SP,U
		16100-MZ8-H40	VERGASER KOMPL. (VE5AA P).....	-	1	1	-	-	-	-	--------	--------	2G,2IT,2PO
		16100-MZ8-S00	VERGASER KOMPL. (VE5AD A).....	-	1	1	-	-	-	-	--------	--------	SW
		16100-MZ8-L50	VERGASER KOMPL. (VE5AC A).....	-	-	1	-	-	1	1	--------	--------	CM,SI
	18	16107-KCZ-000	OBERTEIL KOMPL.....	-	1	1	-	-	1	1			
	19	16111-MZ8-H00	VAKUUMKOLBEN KOMPL.....	-	1	1	-	-	-	1	--------	--------	AR,E,ED,F,FI G,SI,SP,SW,U 2G,2IT,2PO
				-	-	-	-	-	1	1	--------	--------	CM
	20	16119-KBR-000	STUETZE, DRAHT.....	-	1	1	-	-	1	1	--------	--------	AR,CM,E,ED,F FI,G,SI,SP,U
				-	1	-	-	-	-	-	--------	--------	SW
		16119-MZ8-H40	HALTER KOMPL., KABEL.....	-	1	1	-	-	-	-	--------	--------	2G,2IT,2PO
				-	-	1	-	-	-	-	--------	--------	SW
	21	16120-MZ8-H00	STUETZENPLATTE.....	-	1	1	-	-	1	1			
	22	16136-MZ8-H00	HEIZUNG KOMPL.....	-	1	1	-	-	1	1			

Articulo de servicio THLL	No.de ref.	No.de pieza	Descripción	Cant.reqd. VT600C V	W	X	DV	DW	DX	D2X	No.de serie		Código de area
	17	16100-MZ8-H00	ENS. DE CARBURADOR (VE5AA A)..	-	1	1	-	-	-	-	--------	--------	AR,E,ED,F,FI G,SP,U
		16100-MZ8-H40	ENS. DE CARBURADOR (VE5AA P)..	-	1	1	-	-	-	-	--------	--------	2G,2IT,2PO
		16100-MZ8-S00	ENS. DE CARBURADOR (VE5AD A)..	-	1	1	-	-	-	-	--------	--------	SW
		16100-MZ8-L50	ENS. DE CARBURADOR (VE5AC A)..	-	-	1	-	-	1	1	--------	--------	CM,SI
	18	16107-KCZ-000	COMP. DE SUPERIOR.....	-	1	1	-	-	1	1			
	19	16111-MZ8-H00	COMP. DE PISTON, VACIO.....	-	1	1	-	-	-	1	--------	--------	AR,E,ED,F,FI G,SI,SP,SW,U 2G,2IT,2PO
				-	-	-	-	-	1	1	--------	--------	CM
	20	16119-KBR-000	TIRANTE, CABLE.....	-	1	1	-	-	1	1	--------	--------	AR,CM,E,ED,F FI,G,SI,SP,U
				-	1	-	-	-	-	-	--------	--------	SW
		16119-MZ8-H40	COMP. DE REFUERZO DE CABLE....	-	1	1	-	-	-	-	--------	--------	2G,2IT,2PO
				-	-	1	-	-	-	-	--------	--------	SW
	21	16120-MZ8-H00	PLACA, TIRANTE.....	-	1	1	-	-	1	1			
	22	16136-MZ8-H00	CALEFACTOR COMP.....	-	1	1	-	-	1	1			

2

E-18-2

Carburetor (Single)

Carburateur (Simple)

Vergaser (Einzeln)

Carburador (Sencillo)

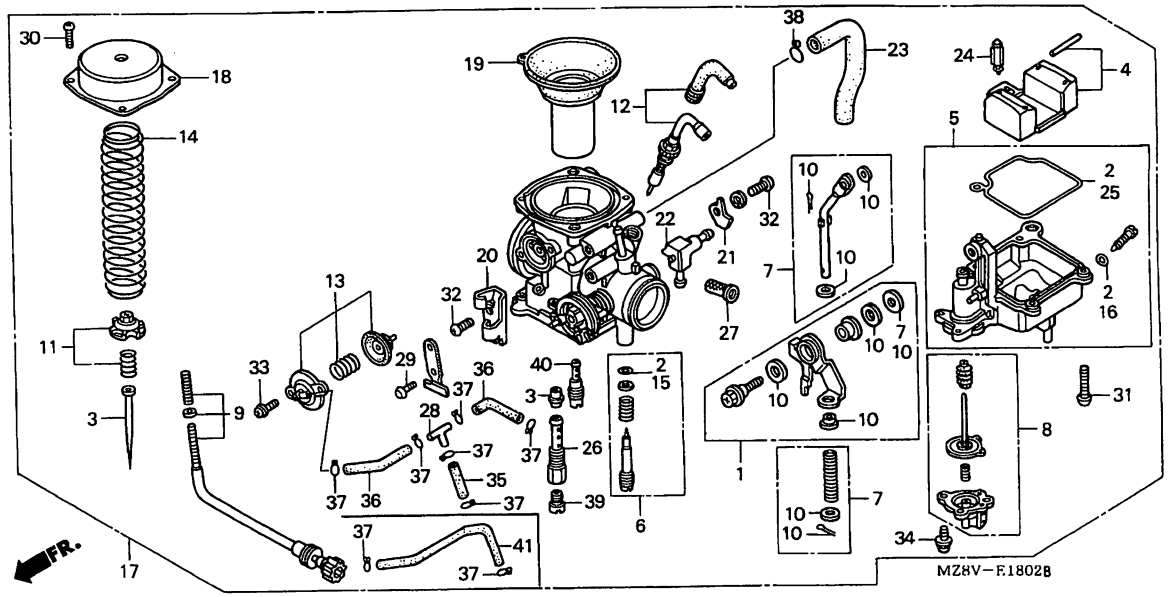

MZ8VE1802B

Service item	F.R.T.	Ref. No.	Part No.	Description	Reqd.QTY VT600C V	W	X	DV	DW	DX	D2X	Serial No.	Area code
		23	16144-MZ8-H00	TUBE.....	-	1	1	-	-	1	1		
		24	16155-MN9-004	VALVE COMP., FLOAT.....	-	1	1	-	-	1	1		
		25	16163-HM7-700	GASKET, FLOAT CHAMBER.....	-	1	1	-	-	1	1		
		26	16165-MZ8-H00	HOLDER, NEEDLE JET.....	-	1	1	-	-	1	1		
		27	16176-MW3-A80	SCREEN, FUEL STRAINER.....	-	1	1	-	-	1	1		
		28	16180-195-731	T-JOINT.....	-	1	1	-	-	-	-	-------- --------	AR,E,ED,F,FI G,SP,SW,U,2G 2IT,2PO
		29	90003-PJ0-661	BOLT, BREAK HEAD.....	-	2	2	-	-	-	-	-------- --------	2G,2IT,2PO
					-	-	2	-	-	-	-	-------- --------	SW
		30	93500-04008-1A	SCREW, PAN, 4X8.....	-	4	4	-	-	4	4		
		31	93500-04014-1A	SCREW, PAN, 4X14.....	-	4	4	-	-	4	4		
		32	93500-05010-1A	SCREW, PAN, 5X10.....	-	3	3	-	-	3	3		
		33	93892-04010-18	SCREW-WASHER, 4X10.....	-	2	2	-	-	2	2		
		34	93892-04012-10	SCREW-WASHER, 4X12.....	-	3	3	-	-	3	3		

Item d'entretien	T.D.R.	N°de réf.	N°de pièce	Description	Q'té néc. VT600C V	W	X	DV	DW	DX	D2X	N°de série	Code de zone
		23	16144-MZ8-H00	TUBE.....	-	1	1	-	-	1	1		
		24	16155-MN9-004	SOUPAPE COMP. FLOTTEUR.....	-	1	1	-	-	1	1		
		25	16163-HM7-700	JOINT DE CHAMBRE DE FLOTTEUR..	-	1	1	-	-	1	1		
		26	16165-MZ8-H00	SUPPORT DE GICLEUR D'AIGUILLES	-	1	1	-	-	1	1		
		27	16176-MW3-A80	CREPINE DE FILTRE A ESSENCE...	-	1	1	-	-	1	1		
		28	16180-195-731	RACCORT A T.....	-	1	1	-	-	-	-	-------- --------	AR,E,ED,F,FI G,SP,SW,U,2G 2IT,2PO
		29	90003-PJ0-661	BOULON DE CULASSE DE RUPTURE..	-	2	2	-	-	-	-	-------- --------	2G,2IT,2PO
					-	-	2	-	-	-	-	-------- --------	SW
		30	93500-04008-1A	VIS A TETE CYLINDRIQUE, 4X8...	-	4	4	-	-	4	4		
		31	93500-04014-1A	VIS A TETE CYLINDRIQUE, 4X14..	-	4	4	-	-	4	4		
		32	93500-05010-1A	VIS A TETE CYLINDRIQUE, 5X10..	-	3	3	-	-	3	3		
		33	93892-04010-18	VIS A TETE A RONDELLE, 4X10...	-	2	2	-	-	2	2		
		34	93892-04012-10	VIS A TETE A RONDELLE, 4X12...	-	3	3	-	-	3	3		

Wartungspunkt	AP	Ref. Nr.	Teile-Nr.	Beschreibung	Erford.Menge VT600C V	W	X	DV	DW	DX	D2X	Serien-Nr.	Gebiets-Code
		23	16144-MZ8-H00	SCHLAUCH.....	-	1	1	-	-	1	1		
		24	16155-MN9-004	VENTIL KOMPL., SCHWIMMER.....	-	1	1	-	-	1	1		
		25	16163-HM7-700	DICHTUNG, SCHWIMMERKAMMER.....	-	1	1	-	-	1	1		
		26	16165-MZ8-H00	HALTER, NADELDUESE.....	-	1	1	-	-	1	1		
		27	16176-MW3-A80	BENZINFILTERSIEB.....	-	1	1	-	-	1	1		
		28	16180-195-731	T-VERBINDUNG.....	-	1	1	-	-	-	-	-------- --------	AR,E,ED,F,FI G,SP,SW,U,2G 2IT,2PO
		29	90003-PJ0-661	SCHRAUBE, BRUCHKOPF.....	-	2	2	-	-	-	-	-------- --------	2G,2IT,2PO
					-	-	2	-	-	-	-	-------- --------	SW
		30	93500-04008-1A	KEGELKOPFSCHRAUBE, 4X8.....	-	4	4	-	-	4	4		
		31	93500-04014-1A	KEGELKOPFSCHRAUBE, 4X14.....	-	4	4	-	-	4	4		
		32	93500-05010-1A	KEGELKOPFSCHRAUBE, 5X10.....	-	3	3	-	-	3	3		
		33	93892-04010-18	SCHRAUBE MIT SCHEIBE, 4X10....	-	2	2	-	-	2	2		
		34	93892-04012-10	SCHRAUBE MIT SCHEIBE, 4X12....	-	3	3	-	-	3	3		

Articulo de servicio	THLL	No.de ref.	No.de pieza	Descripción	Cant.reqd. VT600C V	W	X	DV	DW	DX	D2X	No.de serie	Código de area
		23	16144-MZ8-H00	TUBO.....	-	1	1	-	-	1	1		
		24	16155-MN9-004	COMP. DE VALVULA, FLOTADOR....	-	1	1	-	-	1	1		
		25	16163-HM7-700	JUEGO DE CAMARA, FLOTADOR.....	-	1	1	-	-	1	1		
		26	16165-MZ8-H00	AGARRADERA, SURTIDOR DE AGUJA.	-	1	1	-	-	1	1		
		27	16176-MW3-A80	MALLA, FILTRO DE COMBUSTIBLE..	-	1	1	-	-	1	1		
		28	16180-195-731	UNION T.....	-	1	1	-	-	-	-	-------- --------	AR,E,ED,F,FI G,SP,SW,U,2G 2IT,2PO
		29	90003-PJ0-661	PERNO, CABEZA DE REPTURA.....	-	2	2	-	-	-	-	-------- --------	2G,2IT,2PO
					-	-	2	-	-	-	-	-------- --------	SW
		30	93500-04008-1A	TORNILLO ALOMADO, 4X8.....	-	4	4	-	-	4	4		
		31	93500-04014-1A	TORNILLO ALOMADO, 4X14.....	-	4	4	-	-	4	4		
		32	93500-05010-1A	TORNILLO ALOMADO, 5X10.....	-	3	3	-	-	3	3		
		33	93892-04010-18	TORNILLO-ARANDELA 4X10.....	-	2	2	-	-	2	2		
		34	93892-04012-10	TORNILLO-ARANDELA 4X12.....	-	3	3	-	-	3	3		

E-18-2

Carburetor (Single)

Carburateur (Simple)

Vergaser (Einzeln)

Carburador (Sencillo)

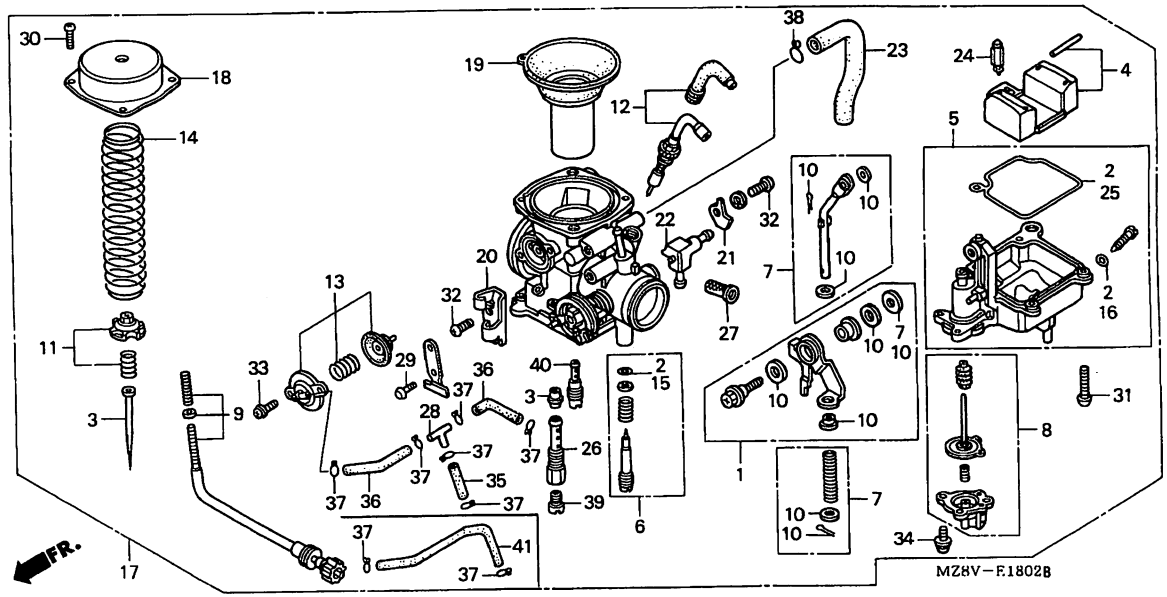

MZ8VE1802B

Service item	F.R.T.	Ref. No.	Part No.	Description	Reqd.QTY VT600C V	W	X	DV	DW	DX	D2X	Serial No.	Area code
		35	95001-35055-40	TUBE, FUEL, 3.5X55 (95001-35001-60M)	-	1	1	-	-	-	-	--------	-------- AR,E,ED,F,FI G,SP,SW,U,2G 2IT,2PO
		36	95001-35080-40	TUBE, FUEL, 3.5X80 (95001-35001-60M)	-	2	2	-	-	-	-	--------	-------- AR,E,ED,F,FI G,SP,SW,U,2G 2IT,2PO
		37	95002-02079	CLIP, TUBE (B7).....	-	6	2	-	-	2	2		
		38	95002-02120	CLIP, TUBE (B12).....	-	1	1	-	-	-	-	--------	-------- AR,E,ED,F,FI G,SP,SW,U,2G 2IT,2PO
		39	99101-GHB-1280	JET, MAIN, #128.....	-	1	1	-	-	-	-	--------	-------- AR,E,ED,F,FI G,SP,U,2G,2IT 2PO
					-	1	-	-	-	-	-	--------	-------- SW
			99101-GHB-1250	JET, MAIN, #125.....	-	-	1	-	-	1	1	--------	-------- CM,SI

Item d'entretien T.D.R.	N°de. réf.	N°de pièce	Description	Q'té néc. VT600C V	W	X	DV	DW	DX	D2X	N°de série	Code de zone
	35	95001-35055-40	TUYAU D'ESSENCE, 3.5X55 (95001-35001-60M)	-	1	1	-	-	-	-	--------	-------- AR,E,ED,F,FI G,SP,SW,U,2G 2IT,2PO
	36	95001-35080-40	TUYAU D'ESSENCE, 3.5X80 (95001-35001-60M)	-	2	2	-	-	-	-	--------	-------- AR,E,ED,F,FI G,SP,SW,U,2G 2IT,2PO
	37	95002-02079	AGRAFE DE TUYAU (B7).....	-	6	2	-	-	2	2		
	38	95002-02120	AGRAFE DE TUYAU (B12).....	-	1	1	-	-	-	-	--------	-------- AR,E,ED,F,FI G,SP,SW,U,2G 2IT,2PO
	39	99101-GHB-1280	GICLEUR PRINCIPAL, #128.....	-	1	1	-	-	-	-	--------	-------- AR,E,ED,F,FI G,SP,U,2G,2IT 2PO
				-	1	-	-	-	-	-	--------	-------- SW
		99101-GHB-1250	GICLEUR PRINCIPAL, #125.....	-	-	1	-	-	1	1	--------	-------- CM,SI

Wartungspunkt AP	Ref. Nr.	Teile-Nr.	Beschreibung	Erford.Menge VT600C V	W	X	DV	DW	DX	D2X	Serien-Nr.	Gebiets-Code
	35	95001-35055-40	BENZINSCHLAUCH, 3.5X55 (95001-35001-60M)	-	1	1	-	-	-	-	--------	-------- AR,E,ED,F,FI G,SP,SW,U,2G 2IT,2PO
	36	95001-35080-40	BENZINSCHLAUCH, 3.5X80 (95001-35001-60M)	-	2	2	-	-	-	-	--------	-------- AR,E,ED,F,FI G,SP,SW,U,2G 2IT,2PO
	37	95002-02079	KLEMME, SCHLAUCH (B7).....	-	6	2	-	-	2	2		
	38	95002-02120	KLEMME, SCHLAUCH (B12).....	-	1	1	-	-	-	-	--------	-------- AR,E,ED,F,FI G,SP,SW,U,2G 2IT,2PO
	39	99101-GHB-1280	HAUPTDUESE, #128.....	-	1	1	-	-	-	-	--------	-------- AR,E,ED,F,FI G,SP,U,2G,2IT 2PO
				-	1	-	-	-	-	-	--------	-------- SW
		99101-GHB-1250	HAUPTDUESE, #125.....	-	-	1	-	-	1	1	--------	-------- CM,SI

Articulo de servicio THLL	No.de ref.	No.de pieza	Descripción	Cant.reqd. VT600C V	W	X	DV	DW	DX	D2X	No.de serie	Código de area
	35	95001-35055-40	TUBO, COMBUSTIBLE, 3.5X55 (95001-35001-60M)	-	1	1	-	-	-	-	--------	-------- AR,E,ED,F,FI G,SP,SW,U,2G 2IT,2PO
	36	95001-35080-40	TUBO, COMBUSTIBLE, 3.5X80 (95001-35001-60M)	-	2	2	-	-	-	-	--------	-------- AR,E,ED,F,FI G,SP,SW,U,2G 2IT,2PO
	37	95002-02079	GRAPA, TUBO (B7).....	-	6	2	-	-	2	2		
	38	95002-02120	GRAPA, TUBO (B12).....	-	1	1	-	-	-	-	--------	-------- AR,E,ED,F,FI G,SP,SW,U,2G 2IT,2PO
	39	99101-GHB-1280	SURTIDOR PRINCIPAL, #128.....	-	1	1	-	-	-	-	--------	-------- AR,E,ED,F,FI G,SP,U,2G,2IT 2PO
				-	1	-	-	-	-	-	--------	-------- SW
		99101-GHB-1250	SURTIDOR PRINCIPAL, #125.....	-	-	1	-	-	1	1	--------	-------- CM,SI

J 1

E-18-2

Carburetor (Single)

Carburateur (Simple)

Vergaser (Einzeln)

Carburador (Sencillo)

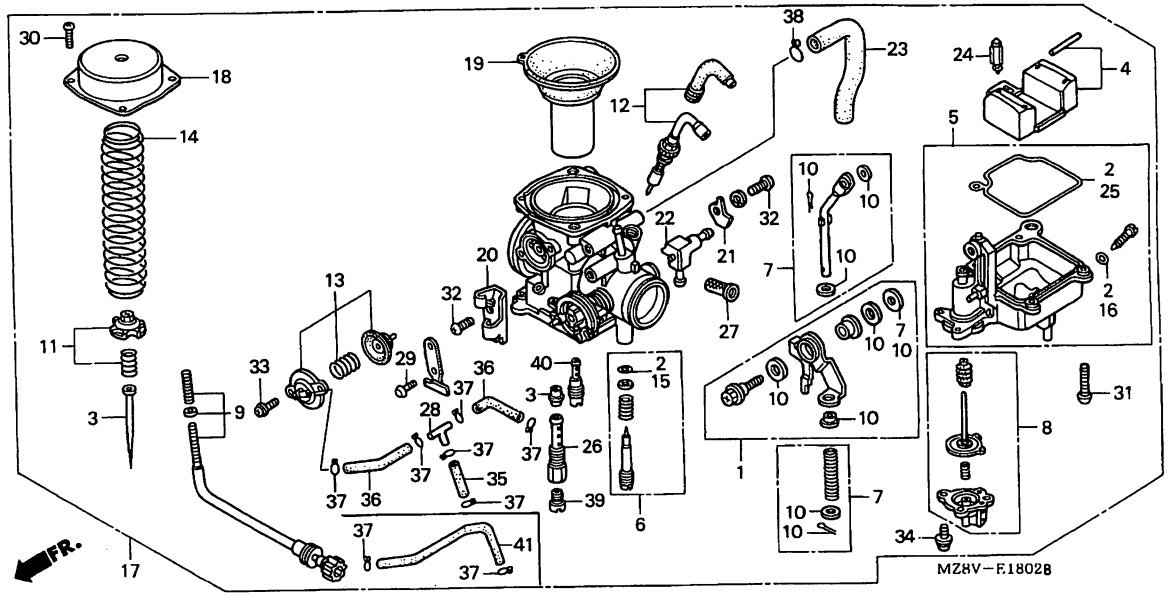

MZ8VE18028

Service item	F.R.T.	Ref. No.	Part No.	Description	Reqd.QTY VT600C V	W	X	DV	DW	DX	D2X	Serial No.	Area code
		39)	99101-GHB-1320	JET, MAIN, #132.....	-	-	1	-	-	-	-	-------- --------	SW
		40	99103-MZ8-0450	JET, SLOW, #45.....	-	1	1	-	-	1	1		
		41	95001-35110-40	TUBE, FUEL, 3.5X110 (95001-35001-60M)	-	-	1	-	-	1	1	-------- --------	CM,SI

Item d'entretien	T.D.R.	N°de. réf.	N°de pièce	Description	Q'té néc. VT600C V	W	X	DV	DW	DX	D2X	N°de série	Code de zone
		39)	99101-GHB-1320	GICLEUR PRINCIPAL, #132.....	-	-	1	-	-	-	-	-------- --------	SW
		40	99103-MZ8-0450	GICLEUR DE RALENTI, #45.....	-	1	1	-	-	1	1		
		41	95001-35110-40	TUYAU D'ESSENCE, 3.5X110 (95001-35001-60M)	-	-	1	-	-	1	1	-------- --------	CM,SI

Wartungspunkt	AP	Ref. Nr.	Teile-Nr.	Beschreibung	Erford.Menge VT600C V	W	X	DV	DW	DX	D2X	Serien-Nr.	Gebiets-Code
		39)	99101-GHB-1320	HAUPTDUESE, #132.....	-	-	1	-	-	-	-	-------- --------	SW
		40	99103-MZ8-0450	LEERLAUFDUESE, #45.....	-	1	1	-	-	1	1		
		41	95001-35110-40	BENZINSCHLAUCH, 3.5X110 (95001-35001-60M)	-	-	1	-	-	1	1	-------- --------	CM,SI

Articulo de servicio	THLL	No.de ref.	No.de pieza	Descripción	Cant.reqd. VT600C V	W	X	DV	DW	DX	D2X	No.de serie	Código de area
		39)	99101-GHB-1320	SURTIDOR PRINCIPAL, #132.....	-	-	1	-	-	-	-	-------- --------	SW
		40	99103-MZ8-0450	SURTIDOR, LENTO, #45.....	-	1	1	-	-	1	1		
		41	95001-35110-40	TUBO, COMBUSTIBLE, 3.5X110 (95001-35001-60M)	-	-	1	-	-	1	1	-------- --------	CM,SI

2

J 2

E-19

Air path pipe (SW)

Conduite de passage d'air (SW)

Luftleitrohr (SW)

Tuberia paso aire (SW)

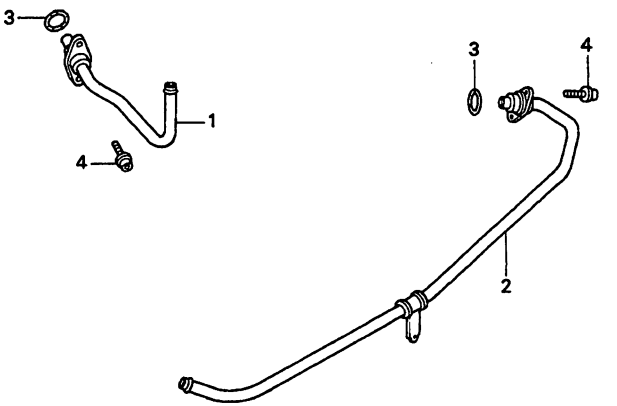

MZ8VE1900

Service item	F.R.T.	Ref. No.	Part No.	Description	Reqd.QTY VT600C V	W	X	DV	DW	DX	D2X	Serial No.	Area code
PIPE, FR. AIR PATH.....	0.4	1	18617-MR1-690	PIPE, FR. AIR PATH.....	1	-	-	-	-	-	-	-------- --------	SW
.PIPE, RR. AIR PATH		2	18618-MR1-690	PIPE, RR. AIR PATH.....	1	-	-	-	-	-	-	-------- --------	SW
		3	18621-MS6-930	GASKET, AIR PATH PIPE.....	2	-	-	-	-	-	-	-------- --------	SW
		4	90072-MF5-860	BOLT, FLANGE SOCKET, 6X18.....	4	-	-	-	-	-	-	-------- --------	SW

Item d'entretien	T.D.R.	N°de. réf.	N°de pièce	Description	Q'té néc. VT600C V	W	X	DV	DW	DX	D2X	N°de série	Code de zone
TUBULURE DE VOIE D'AIR AV..... .TUBULURE DE VOIE D'AIR AR.	0.4	1	18617-MR1-690	TUBULURE DE VOIE D'AIR AV.....	1	-	-	-	-	-	-	-------- --------	SW
		2	18618-MR1-690	TUBULURE DE VOIE D'AIR AR.....	1	-	-	-	-	-	-	-------- --------	SW
		3	18621-MS6-930	JOINT DE TUYAU D'AIR.....	2	-	-	-	-	-	-	-------- --------	SW
		4	90072-MF5-860	BOULON DE DOUILLE DE BRIDE, 6X18	4	-	-	-	-	-	-	-------- --------	SW

Wartungspunkt	AP	Ref. Nr.	Teile-Nr.	Beschreibung	Erford.Menge VT600C V	W	X	DV	DW	DX	D2X	Serien-Nr.	Gebiets-Code
ROHR, V. LUFTLEITUNG..... .ROHR, H. LUFTLEITUNG	0.4	1	18617-MR1-690	ROHR, V. LUFTLEITUNG.....	1	-	-	-	-	-	-	-------- --------	SW
		2	18618-MR1-690	ROHR, H. LUFTLEITUNG.....	1	-	-	-	-	-	-	-------- --------	SW
		3	18621-MS6-930	DICHTUNG, LUFTLEITROHR.....	2	-	-	-	-	-	-	-------- --------	SW
		4	90072-MF5-860	FLANSCHINNENSECHSKANTSCHRAUBE, 6X18	4	-	-	-	-	-	-	-------- --------	SW

Articulo de servicio THLL		No.de ref.	No.de pieza	Descripción	Cant.reqd. VT600C V	W	X	DV	DW	DX	D2X	No.de serie	Código de area
CONDUCTO RECORRIDO DE AERE DEL.. .CONDUCTO RECORRIDO DE AIRE TRAS.	0.4	1	18617-MR1-690	CONDUCTO RECORRIDO DE AERE DEL.	1	-	-	-	-	-	-	-------- --------	SW
		2	18618-MR1-690	CONDUCTO RECORRIDO DE AIRE TRAS.	1	-	-	-	-	-	-	-------- --------	SW
		3	18621-MS6-930	EMPAQUETADURA, TUBO AIRE.....	2	-	-	-	-	-	-	-------- --------	SW
		4	90072-MF5-860	PERNO, CASQUILLO DE REBORDE, 6X18	4	-	-	-	-	-	-	-------- --------	SW

J 3

EOP - 1

Gasket kit A

Trousse de joint A

Dichtung satz A

Equipo de empacadura A

2

Service item	F.R.T.	Ref. No.	Part No.	Description	Reqd.QTY VT600C V	W	X	DV	DW	DX	D2X	Serial No.	Area code
NOT INFORMATION.....	-		06111-MZ8-010	GASKET KIT A.....	1	-	-	-	-	-	-	-------- --------	AR,CM,E,ED,F FI,G,SI,SP,U 2G,2IT,2PO
			06111-MZ8-840	GASKET KIT A.....	1	-	-	-	-	-	-	-------- --------	SW
			06111-MZ8-650	GASKET KIT A..... (COMPONENT PARTS)	-	-	-	1	1	-	-		
		1	12191-MV1-004	GASKET, CYLINDER.....	2	-	-	2	2	-	-		
		2	12208-413-003	SEAL, VALVE STEM (ARAI).....	4	-	-	4	4	-	-		
		3	12209-413-003	SEAL, VALVE STEM (ARAI).....	2	-	-	2	2	-	-		
		4	12251-MR1-831	GASKET, CYLINDER HEAD (NIPPON LEAKLESS)	2	-	-	2	2	-	-		
		5	12391-MF5-750	GASKET, HEAD COVER.....	2	-	-	-	-	-	-		
			12391-MZ8-650	GASKET, HEAD COVER.....	-	-	-	2	2	-	-		
		6	18291-MM5-860	GASKET, EX. PIPE.....	1	-	-	1	1	-	-		
		7	18291-MN4-920	GASKET, EX. PIPE.....	1	-	-	1	1	-	-		

Item d'entretien	T.D.R.	N°de réf.	N°de pièce	Description	Q'té néc. VT600C V	W	X	DV	DW	DX	D2X	N°de série	Code de zone
CE N'EST PAS UNE INFORMATION...	-		06111-MZ8-010	TROUSSE DE JOINT A.....	1	-	-	-	-	-	-	-------- --------	AR,CM,E,ED,F FI,G,SI,SP,U 2G,2IT,2PO
			06111-MZ8-840	TROUSSE DE JOINT A.....	1	-	-	-	-	-	-	-------- --------	SW
			06111-MZ8-650	TROUSSE DE JOINT A..... (COMPONENT PARTS)	-	-	-	1	1	-	-		
		1	12191-MV1-004	JOINT DE CYLINDRE.....	2	-	-	2	2	-	-		
		2	12208-413-003	JOINT D'ETANCHEITE DE TIGE DE SOUPAPE (ARAI)	4	-	-	4	4	-	-		
		3	12209-413-003	JOINT D'ETANCHEITE DE TIGE DE SOUPAPE (ARAI)	2	-	-	2	2	-	-		
		4	12251-MR1-831	JOINT DE CULASSE (NIPPON LEAKLESS)	2	-	-	2	2	-	-		
		5	12391-MF5-750	JOINT DE COUVERCLE DE CULASSE.	2	-	-	-	-	-	-		
			12391-MZ8-650	JOINT DE COUVERCLE DE CULASSE.	-	-	-	2	2	-	-		
		6	18291-MM5-860	JOINT DE TUYAU D'ECHAPPEMENT..	1	-	-	1	1	-	-		
		7	18291-MN4-920	JOINT DE TUYAU D'ECHAPPEMENT..	1	-	-	1	1	-	-		

Wartungspunkt	AP	Ref. Nr.	Teile-Nr.	Beschreibung	Erford.Menge VT600C V	W	X	DV	DW	DX	D2X	Serien-Nr.	Gebiets-Code
KEINE INFORMATION.....	-		06111-MZ8-010	DICHTUNG SATZ A.....	1	-	-	-	-	-	-	-------- --------	AR,CM,E,ED,F FI,G,SI,SP,U 2G,2IT,2PO
			06111-MZ8-840	DICHTUNG SATZ A.....	1	-	-	-	-	-	-	-------- --------	SW
			06111-MZ8-650	DICHTUNG SATZ A..... (COMPONENT PARTS)	-	-	-	1	1	-	-		
		1	12191-MV1-004	DICHTUNG, ZYLINDER.....	2	-	-	2	2	-	-		
		2	12208-413-003	DICHTUNG, VENTILSCHAFT (ARAI).	4	-	-	4	4	-	-		
		3	12209-413-003	DICHTUNG, VENTILSCHAFT (ARAI).	2	-	-	2	2	-	-		
		4	12251-MR1-831	DICHTUNG, ZYLINDERKOPF (NIPPON LEAKLESS)	2	-	-	2	2	-	-		
		5	12391-MF5-750	DICHTUNG, KOPFDECKEL.....	2	-	-	-	-	-	-		
			12391-MZ8-650	DICHTUNG, KOPFDECKEL.....	-	-	-	2	2	-	-		
		6	18291-MM5-860	DICHTUNG, AUSPUFFROHR.....	1	-	-	1	1	-	-		
		7	18291-MN4-920	DICHTUNG, AUSPUFFROHR.....	1	-	-	1	1	-	-		

Articulo de servicio THLL		No.de ref.	No.de pieza	Descripción	Cant.reqd. VT600C V	W	X	DV	DW	DX	D2X	No.de serie	Código de area
SIN INFORMACION.....	-		06111-MZ8-010	EQUIPO DE EMPACADURA A.....	1	-	-	-	-	-	-	-------- --------	AR,CM,E,ED,F FI,G,SI,SP,U 2G,2IT,2PO
			06111-MZ8-840	EQUIPO DE EMPACADURA A.....	1	-	-	-	-	-	-	-------- --------	SW
			06111-MZ8-650	EQUIPO DE EMPACADURA A..... (COMPONENT PARTS)	-	-	-	1	1	-	-		
		1	12191-MV1-004	EMPACADURA, CILINDRO.....	2	-	-	2	2	-	-		
		2	12208-413-003	SELLO, VASTAGO DE VALVULA (ARAI)	4	-	-	4	4	-	-		
		3	12209-413-003	SELLO, VASTAGO DE VALVULA (ARAI)	2	-	-	2	2	-	-		
		4	12251-MR1-831	EMPACADURA, CULATA DE CILINDRO (NIPPON LEAKLESS)	2	-	-	2	2	-	-		
		5	12391-MF5-750	EMPACADURA, CUBIERTA DE CULATA	2	-	-	-	-	-	-		
			12391-MZ8-650	EMPACADURA, CUBIERTA DE CULATA	-	-	-	2	2	-	-		
		6	18291-MM5-860	EMPACADURA, TUBO DE ESCAPE....	1	-	-	1	1	-	-		
		7	18291-MN4-920	EMPACADURA, TUBO DE ESCAPE....	1	-	-	1	1	-	-		

2

J 4

EOP - 1

Gasket kit A

Trousse de joint A

Dichtung satz A

Equipo de empacadura A

2

Service item	F.R.T.	Ref. No.	Part No.	Description	Reqd.QTY VT600C V	W	X	DV	DW	DX	D2X	Serial No.	Area code
		8	18621-MS6-930	GASKET, AIR PATH PIPE.....	2	-	-	-	-	-	-	-------- --------	SW
		9	90441-MR1-770	WASHER, SEALING.....	5	-	-	5	5	-	-		
		10	90452-323-000	WASHER, 5MM.....	2	-	-	2	2	-	-	-------- --------	AR,CM,E,ED,F FI,G,SI,SP,U 2G,2IT,2PO
		11	90542-MB0-000	RUBBER, MOUNTING.....	4	-	-	-	-	-	-	-------- --------	AR,CM,E,ED,F FI,G,SI,SP,U 2G,2IT,2PO
			90542-MZ8-650	RUBBER, MOUNTING.....	-	-	-	4	4	-	-		
		12	91303-MF5-003	O-RING, 44X3 (ARAI).....	2	-	-	2	2	-	-		
		13	91304-MF5-003	O-RING, 62.4X2.5 (ARAI).....	2	-	-	2	2	-	-		
		14	91306-KK4-003	O-RING, 18X2.6 (ARAI).....	2	-	-	2	2	-	-		
		15	91315-ME9-003	SEAL, WATER PIPE (ARAI).....	2	-	-	2	2	-	-		
		16	91356-169-003	O-RING.....	1	-	-	1	1	-	-		

Item d'entretien T.D.R.	N°de réf.	N°de pièce	Description	Q'té néc. VT600C V	W	X	DV	DW	DX	D2X	N°de série	Code de zone
	8	18621-MS6-930	JOINT DE TUYAU D'AIR.....	2	-	-	-	-	-	-	-------- --------	SW
	9	90441-MR1-770	RONDELLE D'ETANCHEITE.....	5	-	-	5	5	-	-		
	10	90452-323-000	RONDELLE, 5MM.....	2	-	-	2	2	-	-	-------- --------	AR,CM,E,ED,F FI,G,SI,SP,U 2G,2IT,2PO
	11	90542-MB0-000	CAOUTCHOUC DE MONTAGE.....	4	-	-	-	-	-	-	-------- --------	AR,CM,E,ED,F FI,G,SI,SP,U 2G,2IT,2PO
		90542-MZ8-650	CAOUTCHOUC DE MONTAGE.....	-	-	-	4	4	-	-		
	12	91303-MF5-003	JOINT TORIQUE, 44X3(ARAI).....	2	-	-	2	2	-	-		
	13	91304-MF5-003	JOINT TORIQUE, 62.4X2.5(ARAI).	2	-	-	2	2	-	-		
	14	91306-KK4-003	JOINT TORIQUE, 18X2.6(ARAI)...	2	-	-	2	2	-	-		
	15	91315-ME9-003	JOINT DE TUYAU D'EAU (ARAI)...	2	-	-	2	2	-	-		
	16	91356-169-003	JOINT TORIQUE.....	1	-	-	1	1	-	-		

Wartungspunkt AP	Ref. Nr.	Teile-Nr.	Beschreibung	Erford.Menge VT600C V	W	X	DV	DW	DX	D2X	Serien-Nr.	Gebiets-Code
	8	18621-MS6-930	DICHTUNG, LUFTLEITROHR.....	2	-	-	-	-	-	-	-------- --------	SW
	9	90441-MR1-770	DICHTSCHEIBE.....	5	-	-	5	5	-	-		
	10	90452-323-000	SCHEIBE, 5MM.....	2	-	-	2	2	-	-	-------- --------	AR,CM,E,ED,F FI,G,SI,SP,U 2G,2IT,2PO
	11	90542-MB0-000	BEFESTIGUNGSGUMMI.....	4	-	-	-	-	-	-	-------- --------	AR,CM,E,ED,F FI,G,SI,SP,U 2G,2IT,2PO
		90542-MZ8-650	BEFESTIGUNGSGUMMI.....	-	-	-	4	4	-	-		
	12	91303-MF5-003	O-RING, 44X3(ARAI).....	2	-	-	2	2	-	-		
	13	91304-MF5-003	O-RING, 62.4X2.5(ARAI).....	2	-	-	2	2	-	-		
	14	91306-KK4-003	O-RING, 18X2.6(ARAI).....	2	-	-	2	2	-	-		
	15	91315-ME9-003	DICHTUNG, WASSERROHR (ARAI)...	2	-	-	2	2	-	-		
	16	91356-169-003	O-RING.....	1	-	-	1	1	-	-		

Articulo de servicio THLL	No.de ref.	No.de pieza	Descripción	Cant.reqd. VT600C V	W	X	DV	DW	DX	D2X	No.de serie	Código de area
	8	18621-MS6-930	EMPAQUETADURA, TUBO AIRE.....	2	-	-	-	-	-	-	-------- --------	SW
	9	90441-MR1-770	ARANDELA, DE SELLADO.....	5	-	-	5	5	-	-		
	10	90452-323-000	ARANDELA, 5MM.....	2	-	-	2	2	-	-	-------- --------	AR,CM,E,ED,F FI,G,SI,SP,U 2G,2IT,2PO
	11	90542-MB0-000	GOMA, MONTURA.....	4	-	-	-	-	-	-	-------- --------	AR,CM,E,ED,F FI,G,SI,SP,U 2G,2IT,2PO
		90542-MZ8-650	GOMA, MONTURA.....	-	-	-	4	4	-	-		
	12	91303-MF5-003	ANILLO O, 44X3(ARAI).....	2	-	-	2	2	-	-		
	13	91304-MF5-003	ANILLO O, 62.4X2.5(ARAI).....	2	-	-	2	2	-	-		
	14	91306-KK4-003	ANILLO O, 18X2.6(ARAI).....	2	-	-	2	2	-	-		
	15	91315-ME9-003	SELLO, TUBO DE AGUA (ARAI)....	2	-	-	2	2	-	-		
	16	91356-169-003	ANILLO O.....	1	-	-	1	1	-	-		

J 5

EOP - 2

Gasket kit B

Trousse de joint B

Dichtung satz B

Equipo de empacadura B

2

Service item	F.R.T.	Ref. No.	Part No.	Description	Reqd.QTY VT600C V	W	X	DV	DW	DX	D2X	Serial No.	Area code
NOT INFORMATION.....	-		06112-MZ8-000	GASKET KIT B.....									
				(COMPONENT PARTS)	1	-	-	1	1	-	-		
		1	11394-MV1-850	GASKET, R. COVER.....	1	-	-	1	1	-	-		
		2	11395-MV1-850	GASKET, L. COVER.....	1	-	-	1	1	-	-		
		3	15154-425-000	GASKET, OIL STRAINER.....	1	-	-	1	1	-	-		
		4	19226-MM9-000	GASKET, WATER PUMP COVER.....	1	-	-	1	1	-	-		
		5	90442-MR1-770	WASHER, SEALING, 8MM.....	1	-	-	1	1	-	-		
		6	90443-KR0-000	WASHER, NEUTRAL SWITCH.....	1	-	-	1	1	-	-		
		7	90463-ML7-000	WASHER, SEALING, 6.5MM.....	2	-	-	2	2	-	-		
		8	91301-250-000	O-RING, 21.5MM.....	1	-	-	1	1	-	-		
		9	91302-MB0-013	O-RING, 32.95X2.62 (ARAI).....	1	-	-	1	1	-	-		
		10	91303-KF0-003	O-RING, 14.8X2.4 (ARAI).....	2	-	-	2	2	-	-		

Item d'entretien	T.D.R.	N°de. réf.	N°de pièce	Description	Q'té néc. VT600C V	W	X	DV	DW	DX	D2X	N°de série	Code de zone
CE N'EST PAS UNE INFORMATION...	-		06112-MZ8-000	TROUSSE DE JOINT B.....									
				(COMPONENT PARTS)	1	-	-	1	1	-	-		
		1	11394-MV1-850	JOINT DE COUVERCLE D.....	1	-	-	1	1	-	-		
		2	11395-MV1-850	JOINT DE COUVERCLE G.....	1	-	-	1	1	-	-		
		3	15154-425-000	JOINT DE FILTRE A CREPINE HUILE	1	-	-	1	1	-	-		
		4	19226-MM9-000	JOIND DE COUVERCLE DE POMPE A EAU	1	-	-	1	1	-	-		
		5	90442-MR1-770	RONDELLE ETANCHEITE, 8MM.....	1	-	-	1	1	-	-		
		6	90443-KR0-000	RONDELLE DE CONTACTEUR DE POINT MORT	1	-	-	1	1	-	-		
		7	90463-ML7-000	RONDELLE ETANCHEITE, 6.5MM....	2	-	-	2	2	-	-		
		8	91301-250-000	JOINT TORIQUE, 21.5MM.....	1	-	-	1	1	-	-		
		9	91302-MB0-013	JOINT TORIQUE, 32.95X2.62 (ARAI)	1	-	-	1	1	-	-		
		10	91303-KF0-003	JOINT TORIQUE, 14.8X2.4(ARAI).	2	-	-	2	2	-	-		

Wartungspunkt	AP	Ref. Nr.	Teile-Nr.	Beschreibung	Erford.Menge VT600C V	W	X	DV	DW	DX	D2X	Serien-Nr.	Geblets-Code
KEINE INFORMATION.....	-		06112-MZ8-000	DICHTUNG SATZ B.....									
				(COMPONENT PARTS)	1	-	-	1	1	-	-		
		1	11394-MV1-850	DICHTUNG, R. DECKEL.....	1	-	-	1	1	-	-		
		2	11395-MV1-850	DICHTUNG, L. DECKEL.....	1	-	-	1	1	-	-		
		3	15154-425-000	DICHTUNG, OELSIEB.....	1	-	-	1	1	-	-		
		4	19226-MM9-000	DICHTUNG, WASSERPUMPENDECKEL..	1	-	-	1	1	-	-		
		5	90442-MR1-770	DICHTSCHEIBE, 8MM.....	1	-	-	1	1	-	-		
		6	90443-KR0-000	SCHEIBE, LEERLAUFSCHALTER.....	1	-	-	1	1	-	-		
		7	90463-ML7-000	DICHTSCHEIBE, 6.5MM.....	2	-	-	2	2	-	-		
		8	91301-250-000	O-RING, 21.5MM.....	1	-	-	1	1	-	-		
		9	91302-MB0-013	O-RING, 32.95X2.62(ARAI).....	1	-	-	1	1	-	-		
		10	91303-KF0-003	O-RING, 14.8X2.4(ARAI).....	2	-	-	2	2	-	-		

Articulo de servicio	THLL	No.de ref.	No.de pieza	Descripción	Cant.reqd. VT600C V	W	X	DV	DW	DX	D2X	No.de serie	Código de area
SIN INFORMACION.....	-		06112-MZ8-000	EQUIPO DE EMPACADURA B.....									
				(COMPONENT PARTS)	1	-	-	1	1	-	-		
		1	11394-MV1-850	EMPACADURA, CUBIERTA DER.....	1	-	-	1	1	-	-		
		2	11395-MV1-850	EMPACADURA, CUBIERTA IZQ.....	1	-	-	1	1	-	-		
		3	15154-425-000	EMPACADURA, FILTRO DE ACEITE..	1	-	-	1	1	-	-		
		4	19226-MM9-000	EMPACADURA, CUBIERTA DE BOMBA DE AGUA	1	-	-	1	1	-	-		
		5	90442-MR1-770	ARANDELA DE SELLADO, 8MM.....	1	-	-	1	1	-	-		
		6	90443-KR0-000	ARANDELA, INTERRUPTOR PUNTO MUERTO	1	-	-	1	1	-	-		
		7	90463-ML7-000	ARANDELA DE SELLADO, 6.5MM....	2	-	-	2	2	-	-		
		8	91301-250-000	ANILLO O, 21.5MM.....	1	-	-	1	1	-	-		
		9	91302-MB0-013	ANILLO O, 32.95X2.62(ARAI)....	1	-	-	1	1	-	-		
		10	91303-KF0-003	ANILLO O, 14.8X2.4(ARAI).....	2	-	-	2	2	-	-		

J 6

EOP - 2

Gasket kit B

Trousse de joint B

Dichtung satz B

Equipo de empacadura B

2

Service item	F.R.T.	Ref. No.	Part No.	Description	Reqd.QTY VT600C V	W	X	DV	DW	DX	D2X	Serial No.	Area code
		11	91305-MG7-003	O-RING, 5X1.7 (ARAI).....	2	-	-	2	2	-	-		
		12	91309-425-003	O-RING, 24.4X3.1 (ARAI).....	1	-	-	1	1	-	-		
		13	91310-KE8-003	O-RING, 21.5X2 (ARAI).....	1	-	-	1	1	-	-		
		14	91313-MB0-003	O-RING, 14.7X2.2 (ARAI).....	1	-	-	1	1	-	-		
		15	91315-MF5-003	SEAL, OIL PIPE.....	2	-	-	2	2	-	-		
		16	91318-ME5-003	O-RING, 5.6X1.9 (ARAI).....	1	-	-	1	1	-	-		
		17	91319-300-000	O-RING, 13X2.5.....	1	-	-	1	1	-	-		
		18	91356-425-003	O-RING, 29.7X2.4 (NOK).....	1	-	-	1	1	-	-		
		19	94109-14000	WASHER, DRAIN PLUG, 14MM.....	1	-	-	1	1	-	-		

Item d'entretien	T.D.R.	N°de réf.	N°de pièce	Description	Q'té néc. VT600C V	W	X	DV	DW	DX	D2X	N°de série	Code de zone
		11	91305-MG7-003	JOINT TORIQUE, 5X1.7(ARAI)....	2	-	-	2	2	-	-		
		12	91309-425-003	JOINT TORIQUE, 24.4X3.1(ARAI).	1	-	-	1	1	-	-		
		13	91310-KE8-003	JOINT TORIQUE, 21.5X2(ARAI)...	1	-	-	1	1	-	-		
		14	91313-MB0-003	JOINT TORIQUE, 14.7X2.2(ARAI).	1	-	-	1	1	-	-		
		15	91315-MF5-003	JOINT DE TUYAU D'HUILE.....	2	-	-	2	2	-	-		
		16	91318-ME5-003	JOINT TORIQUE, 5.6X1.9(ARAI)..	1	-	-	1	1	-	-		
		17	91319-300-000	JOINT TORIQUE, 13X2.5.....	1	-	-	1	1	-	-		
		18	91356-425-003	JOINT TORIQUE, 29.7X2.4(NOK)..	1	-	-	1	1	-	-		
		19	94109-14000	RONDELLE DE BOUCHON DE DRAINAGE, 14MM	1	-	-	1	1	-	-		

Wartungspunkt	AP	Ref. Nr.	Teile-Nr.	Beschreibung	Erford.Menge VT600C V	W	X	DV	DW	DX	D2X	Serien-Nr.	Gebiets-Code
		11	91305-MG7-003	O-RING, 5X1.7(ARAI).....	2	-	-	2	2	-	-		
		12	91309-425-003	O-RING, 24.4X3.1(ARAI).....	1	-	-	1	1	-	-		
		13	91310-KE8-003	O-RING, 21.5X2(ARAI).....	1	-	-	1	1	-	-		
		14	91313-MB0-003	O-RING, 14.7X2.2(ARAI).....	1	-	-	1	1	-	-		
		15	91315-MF5-003	DICHTUNG, OELROHR.....	2	-	-	2	2	-	-		
		16	91318-ME5-003	O-RING, 5.6X1.9(ARAI).....	1	-	-	1	1	-	-		
		17	91319-300-000	O-RING, 13X2.5.....	1	-	-	1	1	-	-		
		18	91356-425-003	O-RING, 29.7X2.4(NOK).....	1	-	-	1	1	-	-		
		19	94109-14000	SCHEIBE, ABLASSCHRAUBE, 14MM..	1	-	-	1	1	-	-		

Articulo de servicio	THLL	No.de ref.	No.de pieza	Descripción	Cant.reqd. VT600C V	W	X	DV	DW	DX	D2X	No.de serie	Código de area
		11	91305-MG7-003	ANILLO O, 5X1.7(ARAI).....	2	-	-	2	2	-	-		
		12	91309-425-003	ANILLO O, 24.4X3.1(ARAI).....	1	-	-	1	1	-	-		
		13	91310-KE8-003	ANILLO O, 21.5X2(ARAI).....	1	-	-	1	1	-	-		
		14	91313-MB0-003	ANILLO O, 14.7X2.2(ARAI).....	1	-	-	1	1	-	-		
		15	91315-MF5-003	SELLO, TUBO DE ACEITE.....	2	-	-	2	2	-	-		
		16	91318-ME5-003	ANILLO O, 5.6X1.9(ARAI).....	1	-	-	1	1	-	-		
		17	91319-300-000	ANILLO O, 13X2.5.....	1	-	-	1	1	-	-		
		18	91356-425-003	ANILLO O, 29.7X2.4(NOK).....	1	-	-	1	1	-	-		
		19	94109-14000	ARANDELA, TAPON DE DRENAJE, 14MM	1	-	-	1	1	-	-		

K 1

F-1

Headlight

Phare

Scheinwerfer

Faro delantero

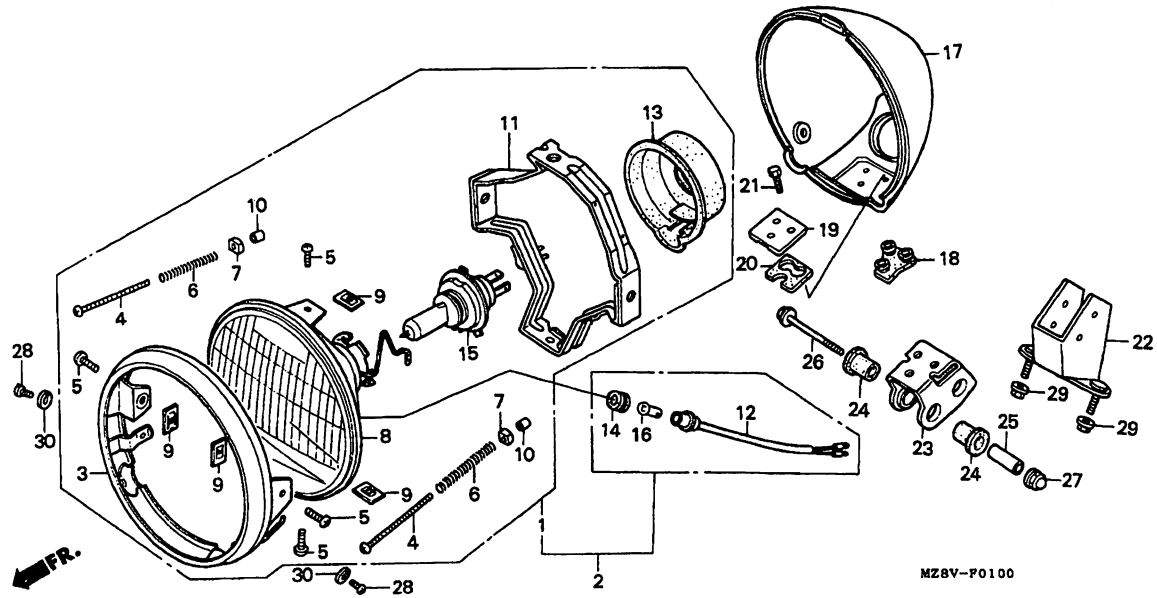

MZ8VF0100

Service item	F.R.T.
HEADLIGHT ASSY.....	0.1
.BULB, HEADLIGHT	
.BULB, POSITION	
HEADLIGHT UNIT.....	0.3
(INC. RELATIVE PART)	
SOCKET ASSY., POSITION LIGHT...	0.2
.CASE COMP., HEADLIGHT	
.STAY, HEADLIGHT	
.BRACKET, HEADLIGHT	

Ref. No.	Part No.	Description	Reqd.QTY VT600C V	W	X	DV	DW	DX	D2X	Serial No.	Area code
1	33100-MR1-671	HEADLIGHT ASSY. (STANLEY) (12V 60/55W)	1	1	1	1	1	1	1	-------- --------	CM,SI,U
2	33100-MR1-941	HEADLIGHT ASSY. (12V 60/55W)..	1	1	1	-	-	-	-	-------- --------	AR,ED,F,FI,G SP,SW,2G,2IT 2PO
	33100-MY0-600	HEADLIGHT ASSY. (12V 60/55W)..	1	1	1	-	-	-	-	-------- --------	E
3	33101-MM2-003	RIM, HEADLIGHT.....	1	1	1	1	1	1	1		
4	33103-MM2-003	SCREW, BEAM ADJUSTING.....	2	2	2	2	2	2	2		
5	33104-MR1-670	SCREW, PAN, 5X8.....	4	4	4	4	4	4	4		
6	33108-MM2-003	SPRING, BEAM ADJUSTING.....	2	2	2	2	2	2	2		
7	33118-438-841	NUT, BEAM ADJUSTING.....	2	2	2	2	2	2	2		
8	33120-MR1-940	HEADLIGHT UNIT.....	1	1	1	-	-	-	-	-------- --------	AR,ED,F,FI,G SP,SW,2G,2IT 2PO

Item d'entretien	T.D.R.	N°de réf.	N°de pièce	Description	Q'té néc. VT600C V	W	X	DV	DW	DX	D2X	N°de série	Code de zone
ENS. PHARE.....	0.1	1	33100-MR1-671	ENS. PHARE (STANLEY) (12V 60/55W)	1	1	1	1	1	1	1	-------- --------	CM,SI,U
.AMPOULE DE PHARE													
.AMPOLE DE FEU POSITION		2	33100-MR1-941	ENS. PHARE (12V 60/55W).....	1	1	1	-	-	-	-	-------- --------	AR,ED,F,FI,G SP,SW,2G,2IT 2PO
UNITE DE PHARE.....	0.3												
(PIECES RELATIVES Y COMPRISES)													
ENS. DOUILLE DE FEU POSITION...	0.2		33100-MY0-600	ENS. PHARE (12V 60/55W).....	1	1	1	-	-	-	-	-------- --------	E
.BOITIER COMP. PHARE		3	33101-MM2-003	REBORD DE PHARE.....	1	1	1	1	1	1	1		
.APPUI DE PHARE		4	33103-MM2-003	VIS DE REGLAGE D'INTENSITE PHARE	2	2	2	2	2	2	2		
.SUPPORT DE PHARE		5	33104-MR1-670	VIS A TETE CYLINDRIQUE, 5X8...	4	4	4	4	4	4	4		
		6	33108-MM2-003	RESSORT DE REGLAGE D'INTENSITE PHARE	2	2	2	2	2	2	2		
		7	33118-438-841	ECROU DE REGLAGE D'INTENSITE PHARE	2	2	2	2	2	2	2		
		8	33120-MR1-940	UNITE DE PHARE.....	1	1	1	-	-	-	-	-------- --------	AR,ED,F,FI,G SP,SW,2G,2IT 2PO

Wartungspunkt	AP	Ref. Nr.	Teile-Nr.	Beschreibung	Erford.Menge VT600C V	W	X	DV	DW	DX	D2X	Serien-Nr.	Gebiets-Code
SCHEINWERFER KOMPL.....	0.1	1	33100-MR1-671	SCHEINWERFER KOMPL. (STANLEY) (12V 60/55W)	1	1	1	1	1	1	1	-------- --------	CM,SI,U
.BIRNE, SCHEINWERFER													
.BIRNE, POSITIONSLICHT		2	33100-MR1-941	SCHEINWERFER KOMPL. (12V 60/55W)	1	1	1	-	-	-	-	-------- --------	AR,ED,F,FI,G SP,SW,2G,2IT 2PO
SCHEINWERFEREINHEIT.....	0.3												
(EINSCHL. DAZUGEHOERIGER TEIL)													
SOCKEL KOMPL., POSITIONSLICHT..	0.2												
.GEHAEUSE KOMPL., SCHEINWERFER			33100-MY0-600	SCHEINWERFER KOMPL. (12V 60/55W)	1	1	1	-	-	-	-	-------- --------	E
.STUETZE, SCHEINWERFER		3	33101-MM2-003	ZIERRAHMEN, SCHEINWERFER.....	1	1	1	1	1	1	1		
.BUEGEL, SCHEINWERFER		4	33103-MM2-003	EINSTELLSCHRAUBE, STRAHL.....	2	2	2	2	2	2	2		
		5	33104-MR1-670	KEGELKOPFSCHRAUBE, 5X8.....	4	4	4	4	4	4	4		
		6	33108-MM2-003	EINSTELLFEDER, STRAHL.....	2	2	2	2	2	2	2		
		7	33118-438-841	EINSTELLMUTTER, STRAHL.....	2	2	2	2	2	2	2		
		8	33120-MR1-940	SCHEINWERFEREINHEIT.....	1	1	1	-	-	-	-	-------- --------	AR,ED,F,FI,G SP,SW,2G,2IT 2PO

Articulo de servicio	THLL	No.de ref.	No.de pieza	Descripción	Cant.reqd. VT600C V	W	X	DV	DW	DX	D2X	No.de serie	Código de area
ENS. DE FARO.....	0.1	1	33100-MR1-671	ENS. DE FARO (STANLEY) (12V 60/55W)	1	1	1	1	1	1	1	-------- --------	CM,SI,U
.BOMBILLO, FARO													
.BOMBILLA, POSICION		2	33100-MR1-941	ENS. DE FARO (12V 60/55W).....	1	1	1	-	-	-	-	-------- --------	AR,ED,F,FI,G SP,SW,2G,2IT 2PO
UNIDAD DE FARO.....	0.3												
(INCLUSIVE PIEZAS RELACIONDAS)													
ENS. DE CASQUILLO, FARO DE POSICION.	0.2		33100-MY0-600	ENS. DE FARO (12V 60/55W).....	1	1	1	-	-	-	-	-------- --------	E
.COMP. DE CAJA, FARO		3	33101-MM2-003	ARO, FARO.....	1	1	1	1	1	1	1		
.TIRANTE, FARO		4	33103-MM2-003	TORNILLO DE AJUSTE, PAYO DE LUZ	2	2	2	2	2	2	2		
.SOPORTE, FARO		5	33104-MR1-670	TORNILLO ALOMADO, 5X8.....	4	4	4	4	4	4	4		
		6	33108-MM2-003	RESORTE DE AJUSTE, PAYO DE LUZ	2	2	2	2	2	2	2		
		7	33118-438-841	TUERCA DE AJUSTE, PAYO DE LUZ.	2	2	2	2	2	2	2		
		8	33120-MR1-940	UNIDAD DE FARO.....	1	1	1	-	-	-	-	-------- --------	AR,ED,F,FI,G SP,SW,2G,2IT 2PO

K 2

F-1

Headlight

Phare

Scheinwerfer

Faro delantero

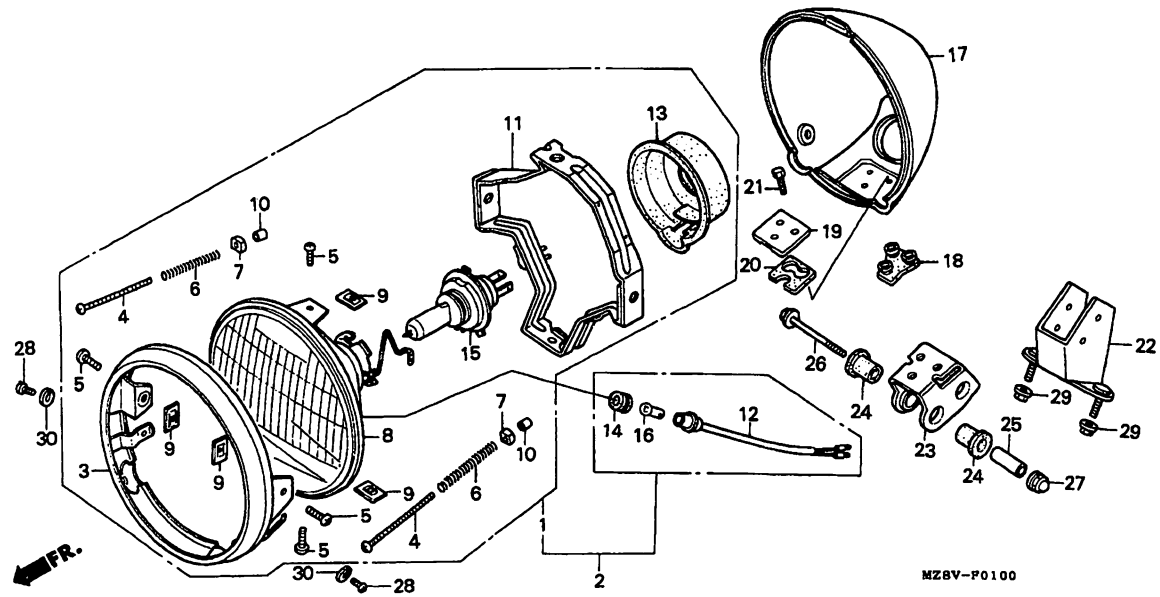

MZ8VF0100

Service item	F.R.T.	Ref. No.	Part No.	Description	Reqd.QTY VT600C V	W	X	DV	DW	DX	D2X	Serial No.	Area code
		(8)	33120-MY0-600	HEADLIGHT UNIT.....	1	1	1	-	-	-	-	-------- --------	E
			33120-MM2-671	HEADLIGHT UNIT.....	1	1	1	1	1	1	1	-------- --------	CM,SI,U
		9	33128-292-670	NUT, UNIT HOLDER.....	4	4	4	4	4	4	4		
		10	33136-426-830	COVER, SCREW.....	2	2	2	2	2	2	2		
		11	33153-MM2-003	RING, HEADLIGHT.....	1	1	1	1	1	1	1		
		12	33170-MR1-610	SOCKET ASSY., POSITION LIGHT..	1	1	1	-	-	-	-	-------- --------	AR,E,ED,F,FI G,SP,SW,2G 2IT,2PO
		13	33180-MJ0-010	COVER, RUBBER.....	1	1	1	1	1	1	1		
		14	33905-371-601	RUBBER, JOINT.....	1	1	1	-	-	-	-	-------- --------	AR,E,ED,F,FI G,SP,SW,2G 2IT,2PO
		15	34901-MC7-601	BULB, HEADLIGHT (STANLEY) (12V 60/55W)	1	1	1	1	1	1	1		

Item d'entretien T.D.R.	N°de réf.	N°de pièce	Description	Q'té néc. VT600C V	W	X	DV	DW	DX	D2X	N°de série	Code de zone
	(8)	33120-MY0-600	UNITE DE PHARE.....	1	1	1	-	-	-	-	-------- --------	E
		33120-MM2-671	UNITE DE PHARE.....	1	1	1	1	1	1	1	-------- --------	CM,SI,U
	9	33128-292-670	ECROU DE SUPPORT D'UNITE.....	4	4	4	4	4	4	4		
	10	33136-426-830	COUVERCLE DE VIS.....	2	2	2	2	2	2	2		
	11	33153-MM2-003	ANNEAU DE PHARE.....	1	1	1	1	1	1	1		
	12	33170-MR1-610	ENS. DOUILLE DE FEU POSITION..	1	1	1	-	-	-	-	-------- --------	AR,E,ED,F,FI G,SP,SW,2G 2IT,2PO
	13	33180-MJ0-010	COUVERCLE DE CAOUTCHOUC.....	1	1	1	1	1	1	1		
	14	33905-371-601	CAOUTCHOUC DE JOINT.....	1	1	1	-	-	-	-	-------- --------	AR,E,ED,F,FI G,SP,SW,2G 2IT,2PO
	15	34901-MC7-601	AMPOULE DE PHARE (STANLEY) (12V 60/55W)	1	1	1	1	1	1	1		

Wartungspunkt AP	Ref. Nr.	Teile-Nr.	Beschreibung	Erford.Menge VT600C V	W	X	DV	DW	DX	D2X	Serien-Nr.	Gebiets-Code
	(8)	33120-MY0-600	SCHEINWERFEREINHEIT.....	1	1	1	-	-	-	-	-------- --------	E
		33120-MM2-671	SCHEINWERFEREINHEIT.....	1	1	1	1	1	1	1	-------- --------	CM,SI,U
	9	33128-292-670	MUTTER, EINHEITHALTER.....	4	4	4	4	4	4	4		
	10	33136-426-830	DECKEL, SCHRAUBE.....	2	2	2	2	2	2	2		
	11	33153-MM2-003	RING, SCHEINWERFER.....	1	1	1	1	1	1	1		
	12	33170-MR1-610	SOCKEL KOMPL., POSITIONSLICHT.	1	1	1	-	-	-	-	-------- --------	AR,E,ED,F,FI G,SP,SW,2G 2IT,2PO
	13	33180-MJ0-010	GUMMIDECKEL.....	1	1	1	1	1	1	1		
	14	33905-371-601	GUMMI, VERBINDUNG.....	1	1	1	-	-	-	-	-------- --------	AR,E,ED,F,FI G,SP,SW,2G 2IT,2PO
	15	34901-MC7-601	BIRNE, SCHEINWERFER (STANLEY) (12V 60/55W)	1	1	1	1	1	1	1		

Articulo de servicio THLL	No.de ref.	No.de pieza	Descripción	Cant.reqd. VT600C V	W	X	DV	DW	DX	D2X	No.de serie	Código de area
	(8)	33120-MY0-600	UNIDAD DE FARO.....	1	1	1	-	-	-	-	-------- --------	E
		33120-MM2-671	UNIDAD DE FARO.....	1	1	1	1	1	1	1	-------- --------	CM,SI,U
	9	33128-292-670	TUERCA, SOPORTE DE UNIDAD.....	4	4	4	4	4	4	4		
	10	33136-426-830	CUBIERTA, TORNILLO.....	2	2	2	2	2	2	2		
	11	33153-MM2-003	ANILLO, FARO.....	1	1	1	1	1	1	1		
	12	33170-MR1-610	ENS. DE CASQUILLO, FARO DE POSICION	1	1	1	-	-	-	-	-------- --------	AR,E,ED,F,FI G,SP,SW,2G 2IT,2PO
	13	33180-MJ0-010	CUBIERTA DE GOMA.....	1	1	1	1	1	1	1		
	14	33905-371-601	GOMA DE UNION.....	1	1	1	-	-	-	-	-------- --------	AR,E,ED,F,FI G,SP,SW,2G 2IT,2PO
	15	34901-MC7-601	BOMBILLO, FARO (STANLEY) (12V 60/55W)	1	1	1	1	1	1	1		

3

K 3

F-1

Headlight

Phare

Scheinwerfer

Faro delantero

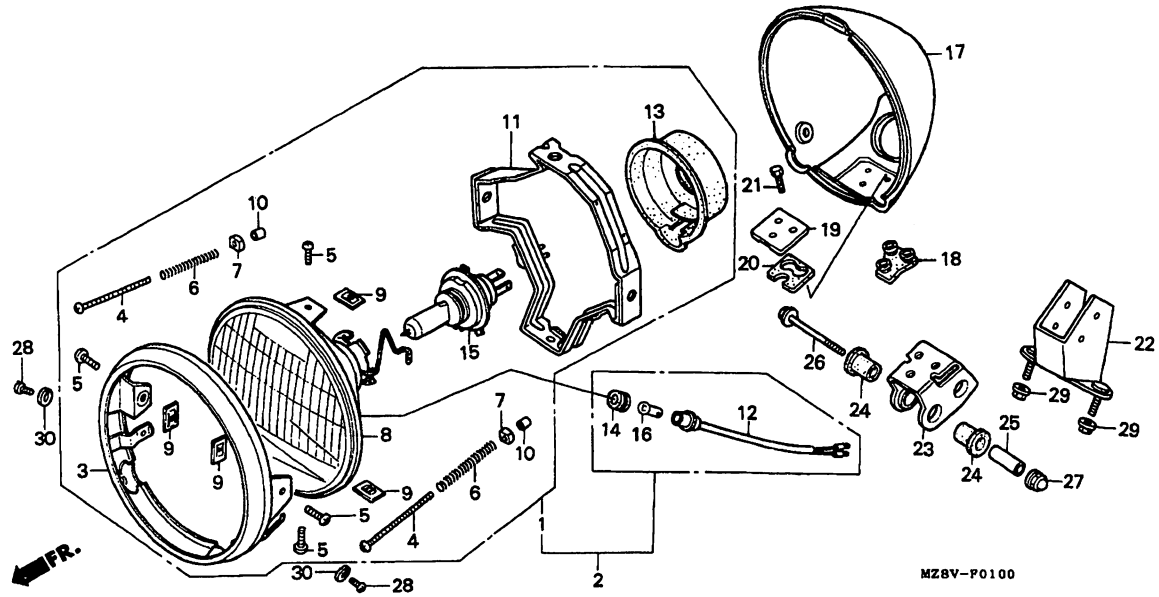

MZ8VF0100

Service item	F.R.T.	Ref. No.	Part No.	Description	Reqd.QTY VT600C V	W	X	DV	DW	DX	D2X	Serial No.	Area code
		16	34903-388-611	BULB, POSITION (12V 4W).....	1	1	1	-	-	-	-	-------- --------	AR,E,ED,F,FI G,SP,SW,2G 2IT,2PO
		17	61301-MR1-000	CASE COMP., HEADLIGHT.....	1	1	1	1	1	1	1		
		18	61303-MR1-000	RUBBER, MOUNTING.....	1	1	1	1	1	1	1		
		19	61304-MR1-000	COLLAR.....	1	1	1	1	1	1	1		
		20	61305-MR1-000	RUBBER B, MOUNTING.....	1	1	1	1	1	1	1		
		21	61306-MR1-000	BOLT, HEX., 6X18.....	3	3	3	3	3	3	3		
		22	61311-MR1-000	STAY, HEADLIGHT.....	1	1	1	1	1	1	1		
		23	61315-MM8-003	BRACKET, HEADLIGHT.....	1	1	1	1	1	1	1		
		24	61315-MR1-000	RUBBER, HEADLIGHT MOUNTING....	4	4	4	4	4	4	4		
		25	61316-MK7-000	COLLAR, HEADLIGHT STAY.....	2	2	2	2	2	2	2		
		26	90132-MK7-000	BOLT, CAP, 6MM.....	2	2	2	2	2	2	2		
		27	90201-415-000	NUT, CAP, 6MM.....	2	2	2	2	2	2	2		
		28	93500-05012-0B	SCREW, PAN, 5X12.....	2	2	2	2	2	2	2		

Item d'entretien	T.D.R.	N°de réf.	N°de pièce	Description	Q'té néc. VT600C V	W	X	DV	DW	DX	D2X	N°de série	Code de zone
		16	34903-388-611	AMPOLE DE FEU POSITION (12V 4W)	1	1	1	-	-	-	-	-------- --------	AR,E,ED,F,FI G,SP,SW,2G 2IT,2PO
		17	61301-MR1-000	BOITIER COMP. PHARE.....	1	1	1	1	1	1	1		
		18	61303-MR1-000	CAOUTCHOUC DE MONTAGE.....	1	1	1	1	1	1	1		
		19	61304-MR1-000	COLLIER.....	1	1	1	1	1	1	1		
		20	61305-MR1-000	CAOUTCHOUC B DE MONTAGE.....	1	1	1	1	1	1	1		
		21	61306-MR1-000	BOULON HEX., 6X18.....	3	3	3	3	3	3	3		
		22	61311-MR1-000	APPUI DE PHARE.....	1	1	1	1	1	1	1		
		23	61315-MM8-003	SUPPORT DE PHARE.....	1	1	1	1	1	1	1		
		24	61315-MR1-000	CAOUTCHOUC DE MONTAGE DE PHARE	4	4	4	4	4	4	4		
		25	61316-MK7-000	COLLIER D'APPUI DE PHARE.....	2	2	2	2	2	2	2		
		26	90132-MK7-000	BOULON DE CHAPEAU, 6MM.....	2	2	2	2	2	2	2		
		27	90201-415-000	ECROU DE CHAPEAU, 6MM.....	2	2	2	2	2	2	2		
		28	93500-05012-0B	VIS A TETE CYLINDRIQUE, 5X12..	2	2	2	2	2	2	2		

Wartungspunkt	AP	Ref. Nr.	Teile-Nr.	Beschreibung	Erford.Menge VT600C V	W	X	DV	DW	DX	D2X	Serien-Nr.	Gebiets-Code
		16	34903-388-611	BIRNE, POSITIONSLICHT (12V 4W)	1	1	1	-	-	-	-	-------- --------	AR,E,ED,F,FI G,SP,SW,2G 2IT,2PO
		17	61301-MR1-000	GEHAEUSE KOMPL., SCHEINWERFER.	1	1	1	1	1	1	1		
		18	61303-MR1-000	BEFESTIGUNGSGUMMI.....	1	1	1	1	1	1	1		
		19	61304-MR1-000	HUELSE.....	1	1	1	1	1	1	1		
		20	61305-MR1-000	BEFESTIGUNGSGUMMI B.....	1	1	1	1	1	1	1		
		21	61306-MR1-000	SCHRAUBE, HEX., 6X18.....	3	3	3	3	3	3	3		
		22	61311-MR1-000	STUETZE, SCHEINWERFER.....	1	1	1	1	1	1	1		
		23	61315-MM8-003	BUEGEL, SCHEINWERFER.....	1	1	1	1	1	1	1		
		24	61315-MR1-000	BEFESTIGUNGSGUMMI, SCHEINWERFER	4	4	4	4	4	4	4		
		25	61316-MK7-000	HUELSE, SCHEINWERFERSTUETZE...	2	2	2	2	2	2	2		
		26	90132-MK7-000	KOPFSCHRAUBE, 6MM.....	2	2	2	2	2	2	2		
		27	90201-415-000	HUTMUTTER, 6MM.....	2	2	2	2	2	2	2		
		28	93500-05012-0B	KEGELKOPFSCHRAUBE, 5X12.....	2	2	2	2	2	2	2		

Articulo de servicio THLL	No.de ref.	No.de pieza	Descripción	Cant.reqd. VT600C V	W	X	DV	DW	DX	D2X	No.de serie	Código de area
	16	34903-388-611	BOMBILLA, POSICION (12V 4W)...	1	1	1	-	-	-	-	-------- --------	AR,E,ED,F,FI G,SP,SW,2G 2IT,2PO
	17	61301-MR1-000	COMP. DE CAJA, FARO.....	1	1	1	1	1	1	1		
	18	61303-MR1-000	GOMA, MONTURA.....	1	1	1	1	1	1	1		
	19	61304-MR1-000	COLLARIN.....	1	1	1	1	1	1	1		
	20	61305-MR1-000	GOMA B, MONTURA.....	1	1	1	1	1	1	1		
	21	61306-MR1-000	PERNO, HEX., 6X18.....	3	3	3	3	3	3	3		
	22	61311-MR1-000	TIRANTE, FARO.....	1	1	1	1	1	1	1		
	23	61315-MM8-003	SOPORTE, FARO.....	1	1	1	1	1	1	1		
	24	61315-MR1-000	GOMA, MONTURA DE FARO.....	4	4	4	4	4	4	4		
	25	61316-MK7-000	COLLAR, SOPORTE DEL FARO.....	2	2	2	2	2	2	2		
	26	90132-MK7-000	PERNO, TAPA, 6MM.....	2	2	2	2	2	2	2		
	27	90201-415-000	TUERCA, TAPA, 6MM.....	2	2	2	2	2	2	2		
	28	93500-05012-0B	TORNILLO ALOMADO, 5X12.....	2	2	2	2	2	2	2		

K 4

F-1

Headlight

Phare

Scheinwerfer

Faro delantero

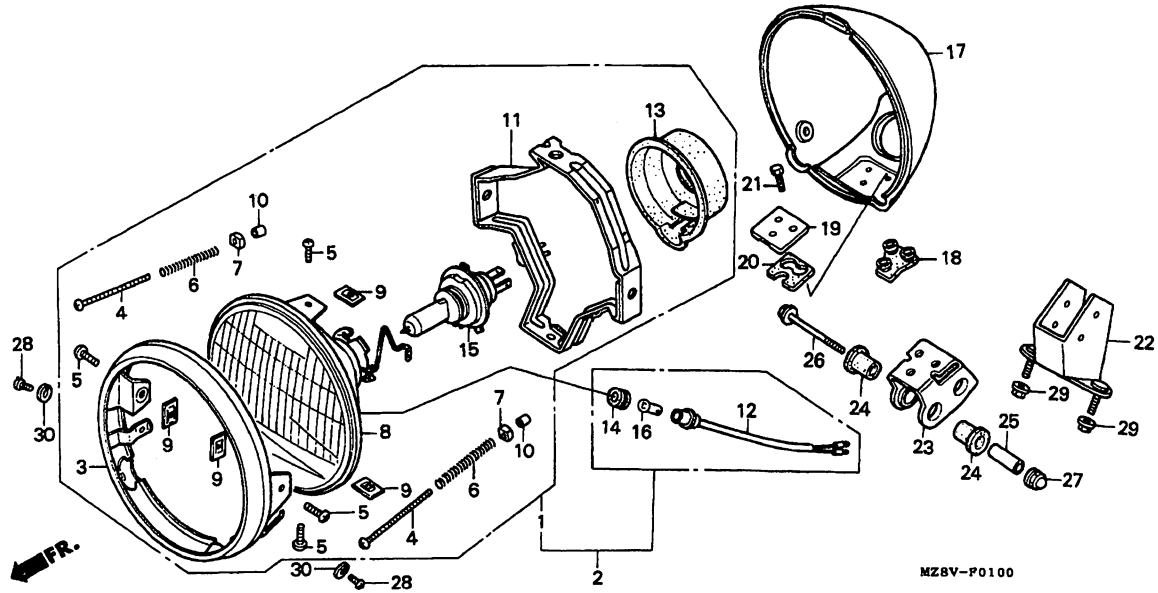

MZ8VF0100

Service item	F.R.T.	Ref. No.	Part No.	Description	Reqd.QTY VT600C V	W	X	DV	DW	DX	D2X	Serial No.	Area code
		29	94050-06000	NUT, FLANGE, 6MM.....	2	2	2	2	2	2	2		
		30	94111-05000	WASHER, SPRING, 5MM.....	2	2	2	2	2	2	2		

Item d'entretien	T.D.R.	N°de. réf.	N°de pièce	Description	Q'té néc. VT600C V	W	X	DV	DW	DX	D2X	N°de série	Code de zone
		29	94050-06000	ECROU DE BRIDE, 6MM.....	2	2	2	2	2	2	2		
		30	94111-05000	RONDELLE ELASTIQUE, 5MM.....	2	2	2	2	2	2	2		

Wartungspunkt	AP	Ref. Nr.	Teile-Nr.	Beschreibung	Erford.Menge VT600C V	W	X	DV	DW	DX	D2X	Serien-Nr.	Gebiets-Code
		29	94050-06000	FLANSCHENMUTTER, 6MM.....	2	2	2	2	2	2	2		
		30	94111-05000	FEDERRING, 5MM.....	2	2	2	2	2	2	2		

Articulo de servicio	THLL	No.de ref.	No.de pieza	Descripción	Cant.reqd. VT600C V	W	X	DV	DW	DX	D2X	No.de serie	Código de area
		29	94050-06000	TUERCA DE REBORDE, 6MM.....	2	2	2	2	2	2	2		
		30	94111-05000	ARANDELA DE RESORTE, 5MM.....	2	2	2	2	2	2	2		

K 5

F - 2

Meter

Compteurs

Messer

Contatore

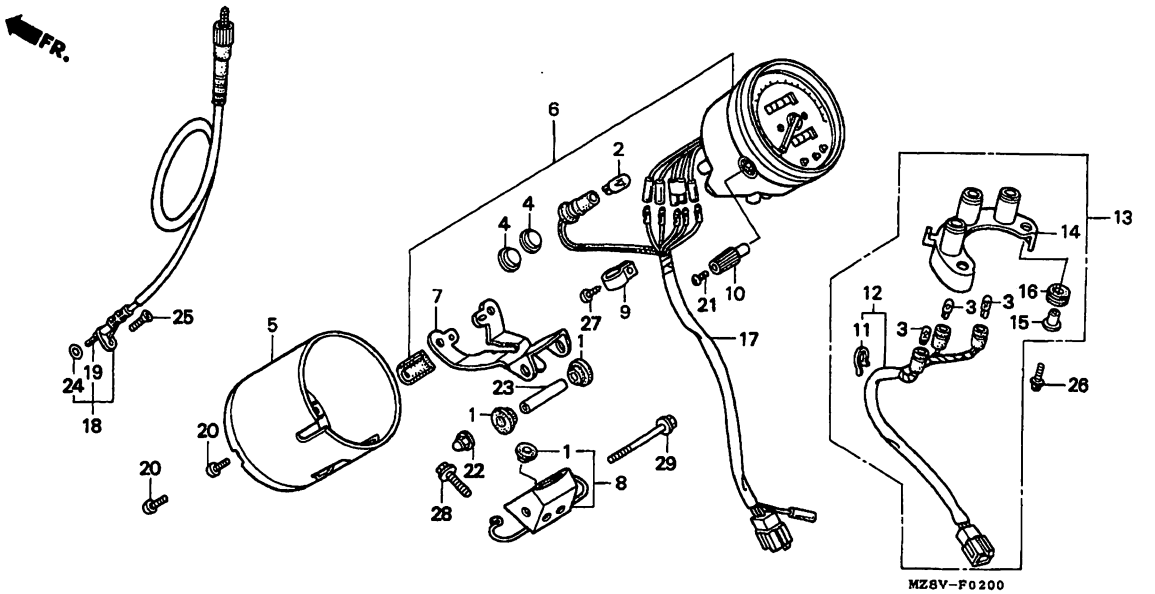

MZ8VF0200

Service item	F.R.T.
COVER, SPEEDOMETER.....	0.2
.STAY A	
.STAY, METER	
SPEEDOMETER COMP.....	0.3
SOCKET COMP.....	0.4
(SPEEDO METER SIDE 0.5)	
.BOX ASSY., PILOT	
CABLE ASSY., SPEEDOMETER.....	0.1
.CABLE, INNER	

Ref. No.	Part No.	Description	Reqd.QTY VT600C V	W	X	DV	DW	DX	D2X	Serial No.	Area code
1	33718-MM2-000	RUBBER, TAILLIGHT SETTING.....	3	3	3	3	3	3	3		
2	34908-GA7-701	BULB, WEDGE BASE (12V 3.4W)...	1	1	1	1	1	1	1		
3	34908-MG9-951	BULB, WEDGE BASE (12V 1.7W)...	3	3	3	3	3	3	3		
4	37116-KG4-008	CAP A.....	2	2	2	2	2	2	2		
5	37202-MR1-008	COVER, SPEEDOMETER.....	1	1	1	1	1	1	1		
6	37210-MR1-611	SPEEDOMETER COMP.....	1	-	-	-	-	-	-	-------- --------	U
			-	-	-	-	-	-	1	-------- --------	SI
	37210-MR1-671	SPEEDOMETER COMP.....	1	-	-	-	-	-	-	-------- --------	SI
	37210-MR1-721	SPEEDOMETER COMP.....	1	-	1	1	1	1	1	-------- --------	CM
	37210-MZ8-E00	SPEEDOMETER COMP.....	1	1	1	-	-	-	-	-------- --------	E

Item d'entretien	T.D.R.	N°de réf.	N°de pièce	Description	Q'té néc. VT600C V	W	X	DV	DW	DX	D2X	N°de série	Code de zone
COUVERCLE DE COMPTEUR DE VITESSE.	0.2	1	33718-MM2-000	CAOUTCHOUC DE FIXATION DE FEU AR.	3	3	3	3	3	3	3		
.APPUI A		2	34908-GA7-701	AMPOULE DE BASE DE COIN (12V 3.4W)	1	1	1	1	1	1	1		
.APPUI DE COMPTEUR													
COMPTEUR DE VITESSE COMP.....	0.3	3	34908-MG9-951	AMPOULE DE BASE DE COIN (12V 1.7W)	3	3	3	3	3	3	3		
DOUILLE COMP.....	0.4	4	37116-KG4-008	CHAPEAU A.....	2	2	2	2	2	2	2		
(COTE COMPTEUR DE VITESSE 0.5)		5	37202-MR1-008	COUVERCLE DE COMPTEUR DE VITESSE	1	1	1	1	1	1	1		
.ENS. BOITIER DE TEMOIN													
ENS. CABLE DE COMPTEUR DE VITESSE.	0.1												
.CABLE INTERIEUR		6	37210-MR1-611	COMPTEUR DE VITESSE COMP.....	1	-	-	-	-	-	-	-------- --------	U
					-	-	-	-	-	-	1	-------- --------	SI
			37210-MR1-671	COMPTEUR DE VITESSE COMP.....	1	-	-	-	-	-	-	-------- --------	SI
			37210-MR1-721	COMPTEUR DE VITESSE COMP.....	1	-	1	1	1	1	1	-------- --------	CM
			37210-MZ8-E00	COMPTEUR DE VITESSE COMP.....	1	1	1	-	-	-	-	-------- --------	E

Wartungspunkt	AP	Ref. Nr.	Teile-Nr.	Beschreibung	Erford.Menge VT600C V	W	X	DV	DW	DX	D2X	Serien-Nr.	Gebiets-Code
DECKEL, GESCHWINDIGKEITSMESSER.	0.2	1	33718-MM2-000	FESTSTELLGUMMI, SCHLUSSLICHT..	3	3	3	3	3	3	3		
.STUETZE A		2	34908-GA7-701	BIRNE, KEILBASIS (12V 3.4W)...	1	1	1	1	1	1	1		
.STUETZE, MESSER		3	34908-MG9-951	BIRNE, KEILBASIS (12V 1.7W)...	3	3	3	3	3	3	3		
GESCHWINDIGKEITSMESSER KOMPL...	0.3	4	37116-KG4-008	KAPPE A.....	2	2	2	2	2	2	2		
SOCKEL KOMPL.....	0.4	5	37202-MR1-008	DECKEL, GESCHWINDIGKEITSMESSER	1	1	1	1	1	1	1		
(SEITE GESHWINDIGKEITSMESSER 0.5)		6	37210-MR1-611	GESCHWINDIGKEITSMESSER KOMPL..	1	-	-	-	-	-	-	-------- --------	U
.KONTROLLKASTEN KOMPL.					-	-	-	-	-	-	1	-------- --------	SI
KABEL KOMPL.,			37210-MR1-671	GESCHWINDIGKEITSMESSER KOMPL..	1	-	-	-	-	-	-	-------- --------	SI
GESCHWINDIGKEITSMESSER.	0.1		37210-MR1-721	GESCHWINDIGKEITSMESSER KOMPL..	1	-	1	1	1	1	1	-------- --------	CM
.INNENKABEL			37210-MZ8-E00	GESCHWINDIGKEITSMESSER KOMPL..	1	1	1	-	-	-	-	-------- --------	E

Articulo de servicio THLL		No.de ref.	No.de pieza	Descripción	Cant.reqd. VT600C V	W	X	DV	DW	DX	D2X	No.de serie	Código de area
CUBIERTA, VELOCIMETRO.....	0.2	1	33718-MM2-000	CAUCHO, ASENTAMIENTO LUZ COLA.	3	3	3	3	3	3	3		
.TIRANTE A		2	34908-GA7-701	BOMBILLO, BASE DE CUNA (12V 3.4W)	1	1	1	1	1	1	1		
.TIRANTE, MEDIDOR													
COMP. DE VELOCIMETRO.....	0.3	3	34908-MG9-951	BOMBILLO, BASE DE CUNA (12V 1.7W)	3	3	3	3	3	3	3		
COMP. DE CASQUILLO.....	0.4	4	37116-KG4-008	TAPA A.....	2	2	2	2	2	2	2		
(LADO DE VELOCIMETRO 0.5)		5	37202-MR1-008	CUBIERTA, VELOCIMETRO.....	1	1	1	1	1	1	1		
.ENS. DE CAJA, PILOTO													
ENS. DE CABLE, VELOCIMETRO.....	0.1												
.CABLE, INTERIOR		6	37210-MR1-611	COMP. DE VELOCIMETRO.....	1	-	-	-	-	-	-	-------- --------	U
					-	-	-	-	-	-	1	-------- --------	SI
			37210-MR1-671	COMP. DE VELOCIMETRO.....	1	-	-	-	-	-	-	-------- --------	SI
			37210-MR1-721	COMP. DE VELOCIMETRO.....	1	-	1	1	1	1	1	-------- --------	CM
			37210-MZ8-E00	COMP. DE VELOCIMETRO.....	1	1	1	-	-	-	-	-------- --------	E

3

K 6

F - 2

Meter

Compteurs

Messer

Contatore

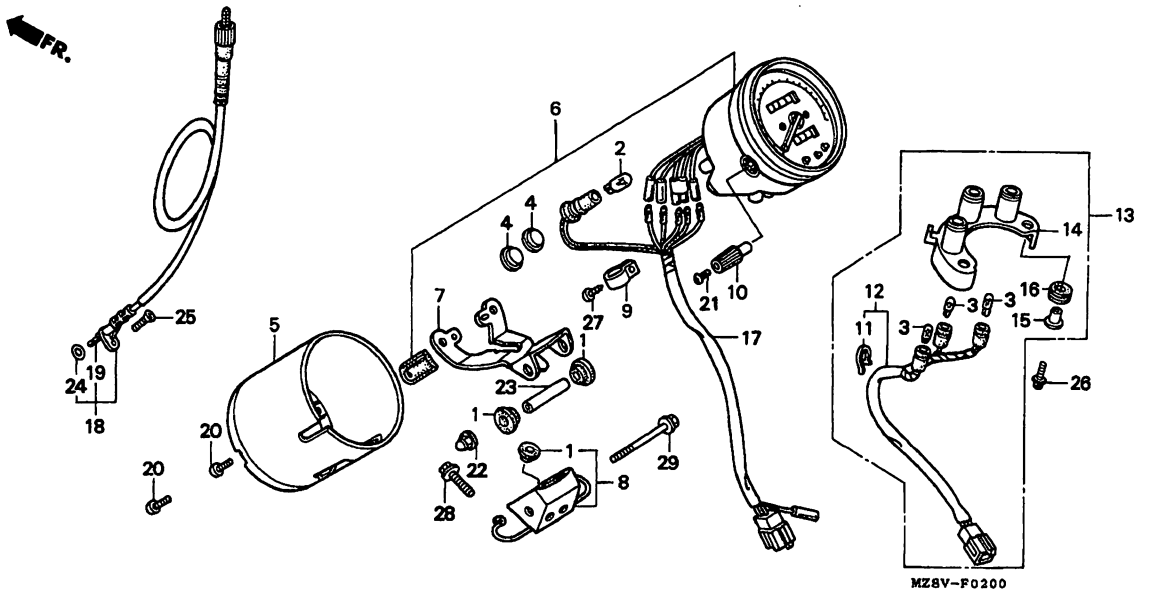

MZ8VF0200

Service item	F.R.T.	Ref. No.	Part No.	Description	Reqd.QTY VT600C V	W	X	DV	DW	DX	D2X	Serial No.	Area code
		(6)	37210-MZ8-G00	SPEEDOMETER COMP.....	1	1	1	-	-	-	-	-------- --------	AR,ED,F,FI,G SP,SW,2G,2IT 2PO
					-	1	1	-	-	-	-	-------- --------	U
		7	37211-MR1-008	STAY A.....	1	1	1	1	1	1	1		
		8	37212-MR1-000	STAY, METER.....	1	1	1	1	1	1	1		
		9	37215-KS3-901	CLAMP.....	1	1	1	1	1	1	1		
		10	37220-MR1-008	KNOB, TRIP.....	1	1	1	1	1	1	1		
		11	37226-MZ5-008	BAND, SELF LOCK.....	1	1	1	1	1	1	1		
		12	37562-MZ8-A01	SOCKET COMP.....	1	1	1	1	1	1	1		
		13	37600-MZ8-A01	BOX ASSY., PILOT.....	1	-	1	1	1	1	1	-------- --------	CM,SI
			37600-MZ8-B51	BOX ASSY., PILOT.....	1	-	-	-	-	-	-	-------- --------	U
			37600-MZ8-G01	BOX ASSY., PILOT.....	1	1	1	-	-	-	-	-------- --------	AR,E,ED,F,FI G,SP,SW,2G 2IT,2PO
					-	1	1	-	-	-	-	-------- --------	U

Item d'entretien	T.D.R.	N°de réf.	N°de pièce	Description	Q'té néc. VT600C V	W	X	DV	DW	DX	D2X	N°de série	Code de zone
		(6)	37210-MZ8-G00	COMPTEUR DE VITESSE COMP.....	1	1	1	-	-	-	-	-------- --------	AR,ED,F,FI,G SP,SW,2G,2IT 2PO
					-	1	1	-	-	-	-	-------- --------	U
		7	37211-MR1-008	APPUI A.....	1	1	1	1	1	1	1		
		8	37212-MR1-000	APPUI DE COMPTEUR.....	1	1	1	1	1	1	1		
		9	37215-KS3-901	BRIDE.....	1	1	1	1	1	1	1		
		10	37220-MR1-008	BOUTON DE COMPTEUR JOURNALIER.	1	1	1	1	1	1	1		
		11	37226-MZ5-008	BANDE D'AUTO-BLOCAGE.....	1	1	1	1	1	1	1		
		12	37562-MZ8-A01	DOUILLE COMP.....	1	1	1	1	1	1	1		
		13	37600-MZ8-A01	ENS. BOITIER DE TEMOIN.....	1	-	1	1	1	1	1	-------- --------	CM,SI
			37600-MZ8-B51	ENS. BOITIER DE TEMOIN.....	1	-	-	-	-	-	-	-------- --------	U
			37600-MZ8-G01	ENS. BOITIER DE TEMOIN.....	1	1	1	-	-	-	-	-------- --------	AR,E,ED,F,FI G,SP,SW,2G 2IT,2PO
					-	1	1	-	-	-	-	-------- --------	U

Wartungspunkt	AP	Ref. Nr.	Teile-Nr.	Beschreibung	Erford.Menge VT600C V	W	X	DV	DW	DX	D2X	Serien-Nr.	Gebiets-Code
		(6)	37210-MZ8-G00	GESCHWINDIGKEITSMESSER KOMPL..	1	1	1	-	-	-	-	-------- --------	AR,ED,F,FI,G SP,SW,2G,2IT 2PO
					-	1	1	-	-	-	-	-------- --------	U
		7	37211-MR1-008	STUETZE A.....	1	1	1	1	1	1	1		
		8	37212-MR1-000	STUETZE, MESSER.....	1	1	1	1	1	1	1		
		9	37215-KS3-901	KLAMMER.....	1	1	1	1	1	1	1		
		10	37220-MR1-008	KNOPF, TAGESKILOMETERZAEHLER..	1	1	1	1	1	1	1		
		11	37226-MZ5-008	SELBSTSICHERNDE MUTTER.....	1	1	1	1	1	1	1		
		12	37562-MZ8-A01	SOCKEL KOMPL.....	1	1	1	1	1	1	1		
		13	37600-MZ8-A01	KONTROLLKASTEN KOMPL.....	1	-	1	1	1	1	1	-------- --------	CM,SI
			37600-MZ8-B51	KONTROLLKASTEN KOMPL.....	1	-	-	-	-	-	-	-------- --------	U
			37600-MZ8-G01	KONTROLLKASTEN KOMPL.....	1	1	1	-	-	-	-	-------- --------	AR,E,ED,F,FI G,SP,SW,2G 2IT,2PO
					-	1	1	-	-	-	-	-------- --------	U

Articulo de servicio	THLL	No.de ref.	No.de pieza	Descripción	Cant.reqd. VT600C V	W	X	DV	DW	DX	D2X	No.de serie	Código de area
		(6)	37210-MZ8-G00	COMP. DE VELOCIMETRO.....	1	1	1	-	-	-	-	-------- --------	AR,ED,F,FI,G SP,SW,2G,2IT 2PO
					-	1	1	-	-	-	-	-------- --------	U
		7	37211-MR1-008	TIRANTE A.....	1	1	1	1	1	1	1		
		8	37212-MR1-000	TIRANTE, MEDIDOR.....	1	1	1	1	1	1	1		
		9	37215-KS3-901	ABRAZADERA.....	1	1	1	1	1	1	1		
		10	37220-MR1-008	BOTON, CUENTA-KILOMETRO.....	1	1	1	1	1	1	1		
		11	37226-MZ5-008	BANDA, AUTO-CERRADURA.....	1	1	1	1	1	1	1		
		12	37562-MZ8-A01	COMP. DE CASQUILLO.....	1	1	1	1	1	1	1		
		13	37600-MZ8-A01	ENS. DE CAJA, PILOTO.....	1	-	1	1	1	1	1	-------- --------	CM,SI
			37600-MZ8-B51	ENS. DE CAJA, PILOTO.....	1	-	-	-	-	-	-	-------- --------	U
			37600-MZ8-G01	ENS. DE CAJA, PILOTO.....	1	1	1	-	-	-	-	-------- --------	AR,E,ED,F,FI G,SP,SW,2G 2IT,2PO
					-	1	1	-	-	-	-	-------- --------	U

3

K 7

F-2

Meter

Compteurs

Messer

Contatore

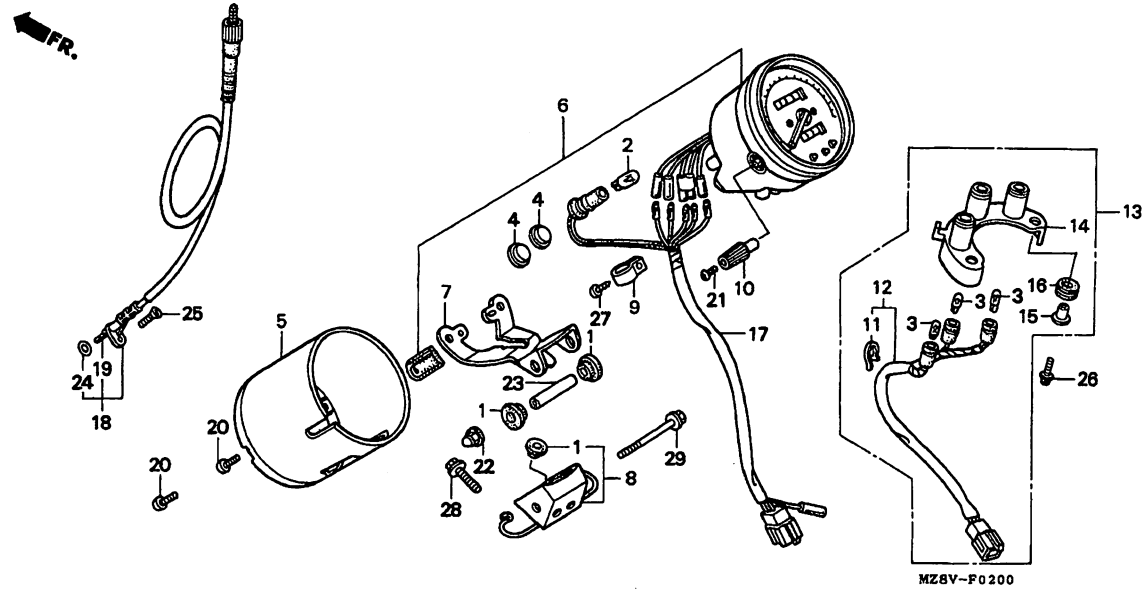

MZ8VF0200

Service item	F.R.T.	Ref. No.	Part No.	Description	Reqd.QTY VT600C V	W	X	DV	DW	DX	D2X	Serial No.	Area code
		14	37604-MZ8-G01	BASE COMP.....	1	1	1	-	-	-	-	-------- --------	AR,E,ED,F,FI G,SP,SW,2G 2IT,2PO
					-	1	1	-	-	-	-	-------- --------	U
		15	37606-MR1-008	COLLAR.....	2	2	2	2	2	2	2		
		16	37607-MR1-008	RUBBER, PILOT BOX SETTING.....	2	2	2	2	2	2	2		
		17	37619-MR1-671	SOCKET COMP.....	1	1	1	1	1	1	1		
		18	44830-MZ8-A20	CABLE ASSY., SPEEDOMETER.....	1	1	1	1	1	1	1		
		19	44831-MZ8-A20	CABLE, INNER.....	1	1	1	1	1	1	1		
		20	90106-MR1-008	SCREW, TRUSS, 4X8.....	2	2	2	2	2	2	2		
		21	90158-KM7-911	SCREW, PAN, 2X6.....	1	1	1	1	1	1	1		
		22	90202-ZV0-000	NUT, CAP, 6MM.....	1	1	1	1	1	1	1		
		23	91104-MR1-008	COLLAR, 8X50.....	1	1	1	1	1	1	1		
		24	91301-027-000	O-RING, 6.8X1.9.....	1	1	1	1	1	1	1		

1998.06.20 E K7

Item d'entretien T.D.R.	N°de réf.	N°de pièce	Description	Q'té néc. VT600C V	W	X	DV	DW	DX	D2X	N°de série	Code de zone
	14	37604-MZ8-G01	BASE COMP.....	1	1	1	-	-	-	-	-------- --------	AR,E,ED,F,FI G,SP,SW,2G 2IT,2PO
				-	1	1	-	-	-	-	-------- --------	U
	15	37606-MR1-008	COLLIER.....	2	2	2	2	2	2	2		
	16	37607-MR1-008	CAOUTCHOUC DE REGLAGE DE BOITE PILOTE	2	2	2	2	2	2	2		
	17	37619-MR1-671	DOUILLE COMP.....	1	1	1	1	1	1	1		
	18	44830-MZ8-A20	ENS. CABLE DE COMPTEUR DE VITESSE	1	1	1	1	1	1	1		
	19	44831-MZ8-A20	CABLE INTERIEUR.....	1	1	1	1	1	1	1		
	20	90106-MR1-008	VIS, RENFORT 4X8.....	2	2	2	2	2	2	2		
	21	90158-KM7-911	VIS A TETE CYLINDRIQUE, 2X6...	1	1	1	1	1	1	1		
	22	90202-ZV0-000	ECROU DE CHAPEAU, 6MM.....	1	1	1	1	1	1	1		
	23	91104-MR1-008	COLLIER, 8X50.....	1	1	1	1	1	1	1		
	24	91301-027-000	JOINT TORIQUE, 6.8X1.9.....	1	1	1	1	1	1	1		

Wartungspunkt AP	Ref. Nr.	Teile-Nr.	Beschreibung	Erford.Menge VT600C V	W	X	DV	DW	DX	D2X	Serien-Nr.	Gebiets-Code
	14	37604-MZ8-G01	BASIS KOMPL.....	1	1	1	-	-	-	-	-------- --------	AR,E,ED,F,FI G,SP,SW,2G 2IT,2PO
				-	1	1	-	-	-	-	-------- --------	U
	15	37606-MR1-008	HUELSE.....	2	2	2	2	2	2	2		
	16	37607-MR1-008	GUMMI, KONTROLLBOX HALTERUNG..	2	2	2	2	2	2	2		
	17	37619-MR1-671	SOCKEL KOMPL.....	1	1	1	1	1	1	1		
	18	44830-MZ8-A20	KABEL KOMPL., GESCHWINDIGKEITSMESSER	1	1	1	1	1	1	1		
	19	44831-MZ8-A20	INNENKABEL.....	1	1	1	1	1	1	1		
	20	90106-MR1-008	FLACHRUNDKOPF-SCHRAUBE 4X8....	2	2	2	2	2	2	2		
	21	90158-KM7-911	KEGELKOPFSCHRAUBE, 2X6.....	1	1	1	1	1	1	1		
	22	90202-ZV0-000	HUTMUTTER, 6MM.....	1	1	1	1	1	1	1		
	23	91104-MR1-008	HUELSE, 8X50.....	1	1	1	1	1	1	1		
	24	91301-027-000	O-RING, 6.8X1.9.....	1	1	1	1	1	1	1		

Articulo de servicio THLL	No.de ref.	No.de pieza	Descripción	Cant.reqd. VT600C V	W	X	DV	DW	DX	D2X	No.de serie	Código de area
	14	37604-MZ8-G01	COMP. DE BASE.....	1	1	1	-	-	-	-	-------- --------	AR,E,ED,F,FI G,SP,SW,2G 2IT,2PO
				-	1	1	-	-	-	-	-------- --------	U
	15	37606-MR1-008	COLLARIN.....	2	2	2	2	2	2	2		
	16	37607-MR1-008	CAUCHO FIJACION, CAJA PILOTO..	2	2	2	2	2	2	2		
	17	37619-MR1-671	COMP. DE CASQUILLO.....	1	1	1	1	1	1	1		
	18	44830-MZ8-A20	ENS. DE CABLE, VELOCIMETRO....	1	1	1	1	1	1	1		
	19	44831-MZ8-A20	CABLE, INTERIOR.....	1	1	1	1	1	1	1		
	20	90106-MR1-008	TORNILLOS, PIEZA REFUERZO 4X8.	2	2	2	2	2	2	2		
	21	90158-KM7-911	TORNILLO ALOMADO, 2X6.....	1	1	1	1	1	1	1		
	22	90202-ZV0-000	TUERCA, TAPA, 6MM.....	1	1	1	1	1	1	1		
	23	91104-MR1-008	COLLARIN, 8X50.....	1	1	1	1	1	1	1		
	24	91301-027-000	ANILLO O, 6.8X1.9.....	1	1	1	1	1	1	1		

K 8

F - 2

Meter

Compteurs

Messer

Contatore

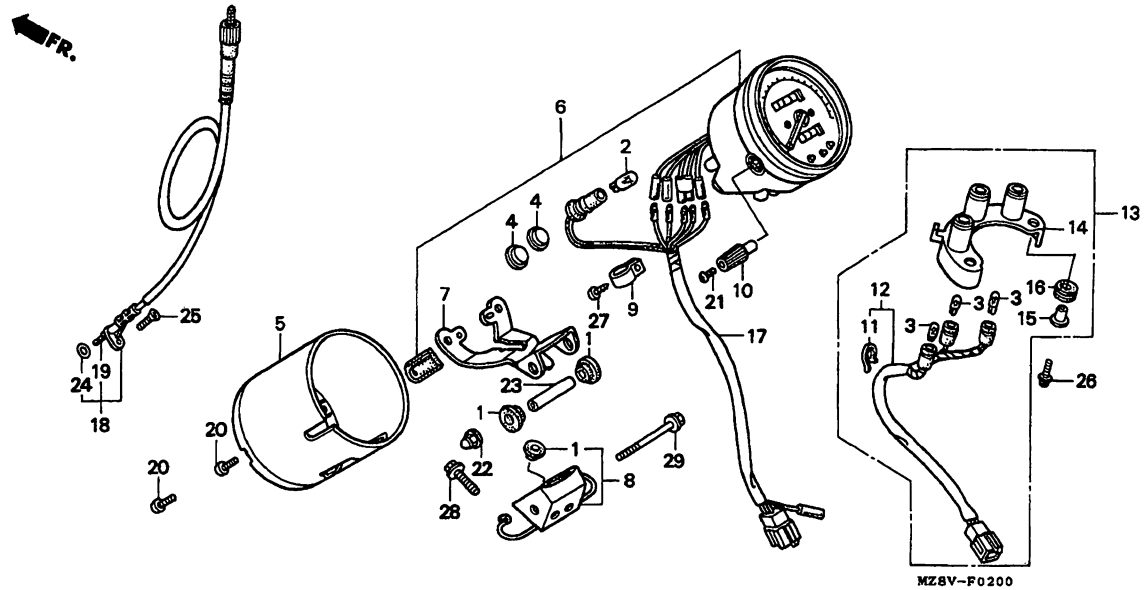

MZ8VF0200

Service item	F.R.T.	Ref. No.	Part No.	Description	Reqd.QTY VT600C V	W	X	DV	DW	DX	D2X	Serial No.	Area code
		25	93700-05020-0G	SCREW, OVAL, 5X20.....	1	1	1	1	1	1	1		
		26	93891-04016-07	SCREW-WASHER, 4X16.....	2	2	2	2	2	2	2		
		27	93903-24420	SCREW, TAPPING, 4X16.....	1	1	1	1	1	1	1		
		28	95701-06012-08	BOLT, FLANGE, 6X12.....	2	2	2	2	2	2	2		
		29	96001-06060-02	BOLT, FLANGE, 6X60.....	1	1	1	1	1	1	1		

1998.06.20 E K8

Item d'entretien	T.D.R.	N°de. réf.	N°de pièce	Description	Q'té néc. VT600C V	W	X	DV	DW	DX	D2X	N°de série	Code de zone
		25	93700-05020-0G	VIS A TETE OVALE, 5X20.....	1	1	1	1	1	1	1		
		26	93891-04016-07	VIS A TETE A RONDELLE, 4X16...	2	2	2	2	2	2	2		
		27	93903-24420	VIS AUTO-TARAUDEUSE, 4X16.....	1	1	1	1	1	1	1		
		28	95701-06012-08	BOULON DE BRIDE, 6X12.....	2	2	2	2	2	2	2		
		29	96001-06060-02	BOULON DE BRIDE, 6X60.....	1	1	1	1	1	1	1		

Wartungspunkt	AP	Ref. Nr.	Teile-Nr.	Beschreibung	Erford.Menge VT600C V	W	X	DV	DW	DX	D2X	Serien-Nr.	Gebiets-Code
		25	93700-05020-0G	OVALSCHRAUBE, 5X20.....	1	1	1	1	1	1	1		
		26	93891-04016-07	SCHRAUBE MIT SCHEIBE, 4X16....	2	2	2	2	2	2	2		
		27	93903-24420	SCHNEIDSCHRAUBE, 4X16.....	1	1	1	1	1	1	1		
		28	95701-06012-08	FLANSCHENSCHRAUBE, 6X12.....	2	2	2	2	2	2	2		
		29	96001-06060-02	FLANSCHENSCHRAUBE, 6X60.....	1	1	1	1	1	1	1		

Articulo de servicio	THLL	No.de ref.	No.de pieza	Descripción	Cant.reqd. VT600C V	W	X	DV	DW	DX	D2X	No.de serie	Código de area
		25	93700-05020-0G	TORNILLO, OVALADO, 5X20.....	1	1	1	1	1	1	1		
		26	93891-04016-07	TORNILLO-ARANDELA 4X16.....	2	2	2	2	2	2	2		
		27	93903-24420	TORNILLO, ATERRAJAR, 4X16.....	1	1	1	1	1	1	1		
		28	95701-06012-08	PERNO DE REBORDE, 6X12.....	2	2	2	2	2	2	2		
		29	96001-06060-02	PERNO DE REBORDE, 6X60.....	1	1	1	1	1	1	1		

K 9

F - 3

Switch/Cable (1)

Interrupteur/Câble (1)

Schalter/Kabel (1)

Interruptor/Cable (1)

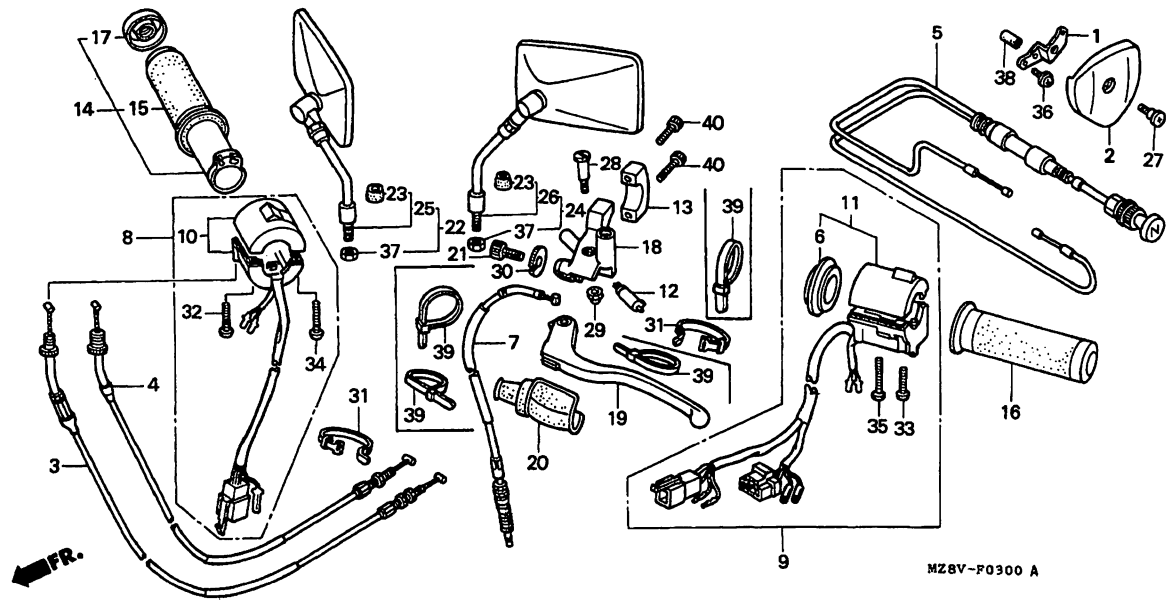

MZ8VF0300A

Service item	F.R.T.
CABLE COMP., THROTTLE.....	0.4
(SAME TIME FOR TWO UNITS)	
.CABLE COMP., CHOKE	
CABLE COMP., CLUTCH.....	0.2
.SWITCH COMP., FR. LEVER	
.GRIP COMP., R.	
.GRIP, R. HANDLE	
.BRACKET, HANDLE LEVER	
SWITCH ASSY., STARTER & KILL...	0.6
SWITCH ASSY., WINKER.....	0.7
GRIP COMP., L. HANDLE.....	0.1
.LEVER COMP., L. HANDLE	

Ref. No.	Part No.	Description	Reqd.QTY VT600C V	W	X	DV	DW	DX	D2X	Serial No.	Area code
1	16111-MZ8-A20	STAY, THROTTLE LINK COVER.....	1	-	-	1	1	-	-		
2	16112-MR1-000	COVER, THROTTLE LINK.....	1	-	-	1	1	-	-		
3	17910-KW9-920	CABLE COMP. A, THROTTLE.....	1	-	-	-	-	-	-	-------- --------	AR,E,ED,F,FI G,SP,SW,U,2G 2IT,2PO
	17910-MZ8-A20	CABLE COMP. A, THROTTLE.....	1	-	-	1	1	-	-	-------- --------	CM,SI
4	17920-KW9-920	CABLE COMP. B, THROTTLE.....	1	-	-	-	-	-	-	-------- --------	AR,E,ED,F,FI G,SP,SW,U,2G 2IT,2PO
	17920-MZ8-A20	CABLE COMP. B, THROTTLE.....	1	-	-	1	1	-	-	-------- --------	CM,SI
5	17950-MZ8-E00	CABLE COMP., CHOKE.....	1	-	-	1	1	-	-		
6	17962-MR1-000	ADAPTER.....	1	-	-	1	1	-	-		
7	22870-MZ8-A00	CABLE COMP., CLUTCH.....	1	-	-	-	-	-	-	-------- --------	AR,E,ED,F,FI G,SP,SW,U,2G 2IT,2PO
	22870-MZ8-B00	CABLE COMP., CLUTCH.....	1	-	-	1	-	-	-	-------- --------	CM,SI

Item d'entretien	T.D.R.	N°de réf.	N°de pièce	Description	Q'té néc. VT600C V	W	X	DV	DW	DX	D2X	N°de série	Code de zone
CABLE COMP. ACCELERATEUR.....	0.4	1	16111-MZ8-A20	APPUI DE COUVERCLE DE LIAISON DES GAZ	1	-	-	1	1	-	-		
(MEME TEMPS POUR DEUX UNITES)													
.CABLE COMP. STARTER		2	16112-MR1-000	COUVERCLE DE LIAISON DE GAZ...	1	-	-	1	1	-	-		
CABLE COMP. EMBRAYAGE.....	0.2	3	17910-KW9-920	CABLE COMP. A D'ACCELERATEUR..	1	-	-	-	-	-	-	-------- --------	AR,E,ED,F,FI G,SP,SW,U,2G 2IT,2PO
.INTERRUPTEUR COMP. LEVIER AV.													
.POIGNEE COMP. D.													
.POIGNEE D.			17910-MZ8-A20	CABLE COMP. A D'ACCELERATEUR..	1	-	-	1	1	-	-	-------- --------	CM,SI
.SUPPORT DE LEVIER DE POIGNEE		4	17920-KW9-920	CABLE COMP. B D'ACCELERATEUR..	1	-	-	-	-	-	-	-------- --------	AR,E,ED,F,FI G,SP,SW,U,2G 2IT,2PO
ENS. INTERRUPTEUR DE DEMARREUR ET ARRET.	0.6												
ENS. INTERRUPTEUR DE			17920-MZ8-A20	CABLE COMP. B D'ACCELERATEUR..	1	-	-	1	1	-	-	-------- --------	CM,SI
CLIGNOTANT.	0.7	5	17950-MZ8-E00	CABLE COMP. STARTER.....	1	-	-	1	1	-	-		
ENSEMBLE DE POIGNEE, POIGNEE G..	0.1	6	17962-MR1-000	ADAPTEUR.....	1	-	-	1	1	-	-		
.LEVIER COMP. GUIDON G.		7	22870-MZ8-A00	CABLE COMP. EMBRAYAGE.....	1	-	-	-	-	-	-	-------- --------	AR,E,ED,F,FI G,SP,SW,U,2G 2IT,2PO
			22870-MZ8-B00	CABLE COMP. EMBRAYAGE.....	1	-	-	1	-	-	-	-------- --------	CM,SI

Wartungspunkt	AP	Ref. Nr.	Teile-Nr.	Beschreibung	Erford.Menge VT600C V	W	X	DV	DW	DX	D2X	Serien-Nr.	Gebiets-Code
KABEL KOMPL., DROSSEL.....	0.4	1	16111-MZ8-A20	STREBE, DROSSELSTANGE DECKEL..	1	-	-	1	1	-	-		
(GLEICHE ZEIT FUR BEIDE EINHEITEN)		2	16112-MR1-000	DECKEL, DROSSELGELENK.....	1	-	-	1	1	-	-		
.STARTERKLAPPENKABEL KOMPL.		3	17910-KW9-920	KABEL KOMPL. A, DROSSEL.....	1	-	-	-	-	-	-	-------- --------	AR,E,ED,F,FI G,SP,SW,U,2G 2IT,2PO
KABEL KOMPL., KUPPLUNG.....	0.2												
.SCHALTER KOMPL., V. HEBEL			17910-MZ8-A20	KABEL KOMPL. A, DROSSEL.....	1	-	-	1	1	-	-	-------- --------	CM,SI
.GRIFF KOMPL., R.		4	17920-KW9-920	KABEL KOMPL. B, DROSSEL.....	1	-	-	-	-	-	-	-------- --------	AR,E,ED,F,FI G,SP,SW,U,2G 2IT,2PO
.GRIFF, R. LENKER													
.BUEGEL, LENKERHEBEL													
ANLASSER/ABSCHALTER KOMPL.....	0.6		17920-MZ8-A20	KABEL KOMPL. B, DROSSEL.....	1	-	-	1	1	-	-	-------- --------	CM,SI
SCHALTER KOMPL., BLINKER.....	0.7	5	17950-MZ8-E00	STARTERKLAPPENKABEL KOMPL.....	1	-	-	1	1	-	-		
GRIFF, L. LENKER.....	0.1												
.HEBEL KOMPL., L. LENKER		6	17962-MR1-000	ADAPTER.....	1	-	-	1	1	-	-		
		7	22870-MZ8-A00	KABEL KOMPL., KUPPLUNG.....	1	-	-	-	-	-	-	-------- --------	AR,E,ED,F,FI G,SP,SW,U,2G 2IT,2PO
			22870-MZ8-B00	KABEL KOMPL., KUPPLUNG.....	1	-	-	1	-	-	-	-------- --------	CM,SI

Articulo de servicio THLL		No.de ref.	No.de pieza	Descripción	Cant.reqd. VT600C V	W	X	DV	DW	DX	D2X	No.de serie	Código de area
COMP. DE CABLE, ACELERADOR.....	0.4	1	16111-MZ8-A20	SOPORTE, TAPA ENLACE ACELERADOR	1	-	-	1	1	-	-		
(EL MISMO TIEMPO PARA DOS UNIDADES)		2	16112-MR1-000	TAPA, ENLACE ACELERADOR.....	1	-	-	1	1	-	-		
.COMP. DE CABLE, ESTRANGULADOR		3	17910-KW9-920	COMP. DE CABLE A, ACELERADOR..	1	-	-	-	-	-	-	-------- --------	AR,E,ED,F,FI G,SP,SW,U,2G 2IT,2PO
COMP. DE CABLE, EMBRAGUE.....	0.2												
.COMP. DE INTERRUPTOR, PALANCA DEL.			17910-MZ8-A20	COMP. DE CABLE A, ACELERADOR..	1	-	-	1	1	-	-	-------- --------	CM,SI
.COMP. DE AGGARRO, DER.		4	17920-KW9-920	COMP. DE CABLE B, ACELERADOR..	1	-	-	-	-	-	-	-------- --------	AR,E,ED,F,FI G,SP,SW,U,2G 2IT,2PO
.MANGO, MANUBRIO DER.													
.SOPORTE, PALANCA DE MANUBRIO													
ENS. DE INTERRUPTOR, ARRANCADOR Y PARADA DE MOTOR.	0.6		17920-MZ8-A20	COMP. DE CABLE B, ACELERADOR..	1	-	-	1	1	-	-	-------- --------	CM,SI
ENS. DE INTERRUPTOR, LUZ INTERMITENTE.	0.7	5	17950-MZ8-E00	COMP. DE CABLE, ESTRANGULADOR.	1	-	-	1	1	-	-		
EMPUNADURA COMP., MANILLAR IZQ..	0.1	6	17962-MR1-000	ADAPTADOR.....	1	-	-	1	1	-	-		
.COMP. DE PALANCA, MANUBRIO IZQ.		7	22870-MZ8-A00	COMP. DE CABLE, EMBRAGUE.....	1	-	-	-	-	-	-	-------- --------	AR,E,ED,F,FI G,SP,SW,U,2G 2IT,2PO
			22870-MZ8-B00	COMP. DE CABLE, EMBRAGUE.....	1	-	-	1	-	-	-	-------- --------	CM,SI

3

K 10

F - 3

Switch/Cable (1)

Interrupteur/Câble (1)

Schalter/Kabel (1)

Interruptor/Cable (1)

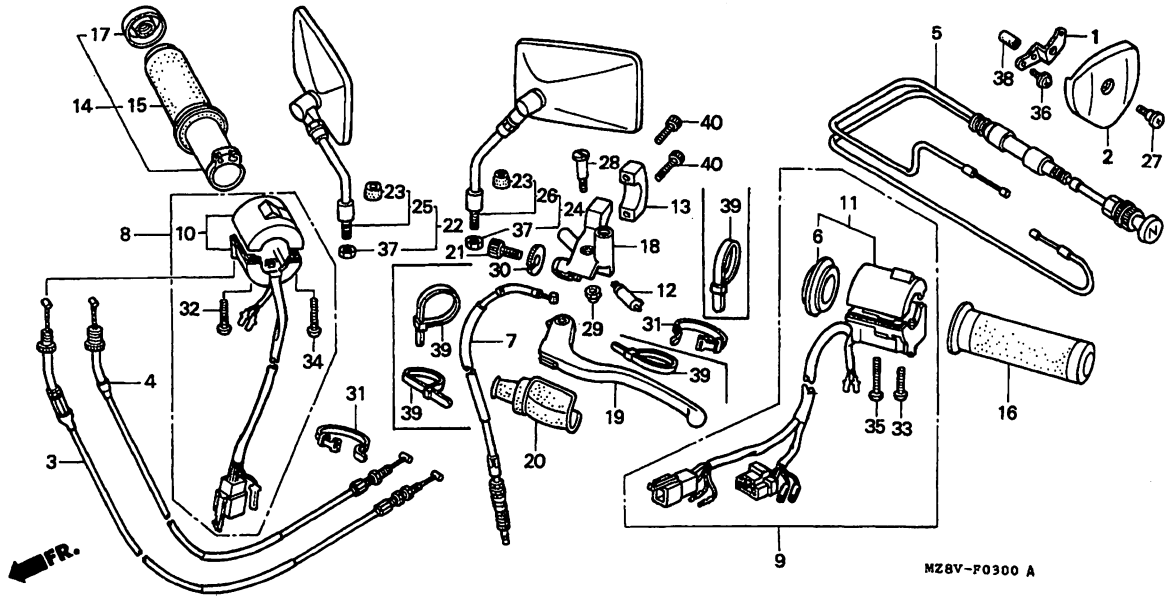

MZ8VF0300A

Service item	F.R.T.	Ref. No.	Part No.	Description	Reqd.QTY VT600C V	W	X	DV	DW	DX	D2X	Serial No.	Area code
		(7)	22870-MZ8-K00	CABLE COMP., CLUTCH.....	-	-	-	-	1	-	-		
		8	35015-MZ8-G00	SWITCH SET, STARTER KILL.....	1	-	-	-	-	-	-	-------- --------	AR,E,ED,F,FI G,SP,SW,2G 2IT,2PO
			35013-KW9-920	SWITCH ASSY., STARTER & KILL..	1	-	-	-	-	-	-	-------- --------	U
		9	35020-MZ8-G00	SWITCH SET, WINKER.....	1	-	-	-	-	-	-	-------- --------	AR,E,ED,F,FI G,SP,SW,2G 2IT,2PO
		10	35130-MZ8-000	SWITCH ASSY., STARTER KILL....	1	-	-	1	1	-	-	-------- --------	CM,SI
		11	35200-MZ8-A20	SWITCH ASSY., WINKER.....	1	-	-	1	1	-	-	-------- --------	CM,SI
			35200-MZ8-700	SWITCH ASSY., WINKER.....	1	-	-	-	-	-	-	-------- --------	U

Item d'entretien	T.D.R.	N°de réf.	N°de pièce	Description	Q'té néc. VT600C V	W	X	DV	DW	DX	D2X	N°de série	Code de zone
		(7)	22870-MZ8-K00	CABLE COMP. EMBRAYAGE.....	-	-	-	-	1	-	-		
		8	35015-MZ8-G00	JEU DE COMMUTATEUR, ARRET DEMARREUR	1	-	-	-	-	-	-	-------- --------	AR,E,ED,F,FI G,SP,SW,2G 2IT,2PO
			35013-KW9-920	ENS. INTERRUPTEUR DE DEMARREUR ET ARRET	1	-	-	-	-	-	-	-------- --------	U
		9	35020-MZ8-G00	CONTACTEUR, CLIGNOTANT.....	1	-	-	-	-	-	-	-------- --------	AR,E,ED,F,FI G,SP,SW,2G 2IT,2PO
		10	35130-MZ8-000	ENS. INTERRUPTEUR DE DEMARRAGE ET D'ARRET	1	-	-	1	1	-	-	-------- --------	CM,SI
		11	35200-MZ8-A20	ENS. INTERRUPTEUR DE CLIGNOTANT	1	-	-	1	1	-	-	-------- --------	CM,SI
			35200-MZ8-700	ENS. INTERRUPTEUR DE CLIGNOTANT	1	-	-	-	-	-	-	-------- --------	U

Wartungspunkt	AP	Ref. Nr.	Teile-Nr.	Beschreibung	Erford.Menge VT600C V	W	X	DV	DW	DX	D2X	Serien-Nr.	Gebiets-Code
		(7)	22870-MZ8-K00	KABEL KOMPL., KUPPLUNG.....	-	-	-	-	1	-	-		
		8	35015-MZ8-G00	SCHALTER-SATZ, ANLASSERSTOPP..	1	-	-	-	-	-	-	-------- --------	AR,E,ED,F,FI G,SP,SW,2G 2IT,2PO
			35013-KW9-920	ANLASSER/ABSCHALTER KOMPL.....	1	-	-	-	-	-	-	-------- --------	U
		9	35020-MZ8-G00	SCHALTERSATZ, BLINKER.....	1	-	-	-	-	-	-	-------- --------	AR,E,ED,F,FI G,SP,SW,2G 2IT,2PO
		10	35130-MZ8-000	ABSCHALTER KOMPL., ANLASSER...	1	-	-	1	1	-	-	-------- --------	CM,SI
		11	35200-MZ8-A20	SCHALTER KOMPL., BLINKER.....	1	-	-	1	1	-	-	-------- --------	CM,SI
			35200-MZ8-700	SCHALTER KOMPL., BLINKER.....	1	-	-	-	-	-	-	-------- --------	U

Articulo de servicio THLL	No.de ref.	No.de pieza	Descripción	Cant.reqd. VT600C V	W	X	DV	DW	DX	D2X	No.de serie	Código de area
	(7)	22870-MZ8-K00	COMP. DE CABLE, EMBRAGUE.....	-	-	-	-	1	-	-		
	8	35015-MZ8-G00	JUEGO INTERRUPTOR, PARADA ARRANCADOR	1	-	-	-	-	-	-	-------- --------	AR,E,ED,F,FI G,SP,SW,2G 2IT,2PO
		35013-KW9-920	ENS. DE INTERRUPTOR, ARRANCADOR Y PARADA DE MOTOR	1	-	-	-	-	-	-	-------- --------	U
	9	35020-MZ8-G00	JUEGO INTERRUPTOR, INTERMITENTE	1	-	-	-	-	-	-	-------- --------	AR,E,ED,F,FI G,SP,SW,2G 2IT,2PO
	10	35130-MZ8-000	ENS. DE INTERRUPTEUR, ARRANQUE /PARADA DE MOTOR	1	-	-	1	1	-	-	-------- --------	CM,SI
	11	35200-MZ8-A20	ENS. DE INTERRUPTOR, LUZ INTERMITENTE	1	-	-	1	1	-	-	-------- --------	CM,SI
		35200-MZ8-700	ENS. DE INTERRUPTOR, LUZ INTERMITENTE	1	-	-	-	-	-	-	-------- --------	U

3

K 11

F - 3

Switch/Cable (1)

Interrupteur/Câble (1)

Schalter/Kabel (1)

Interruptor/Cable (1)

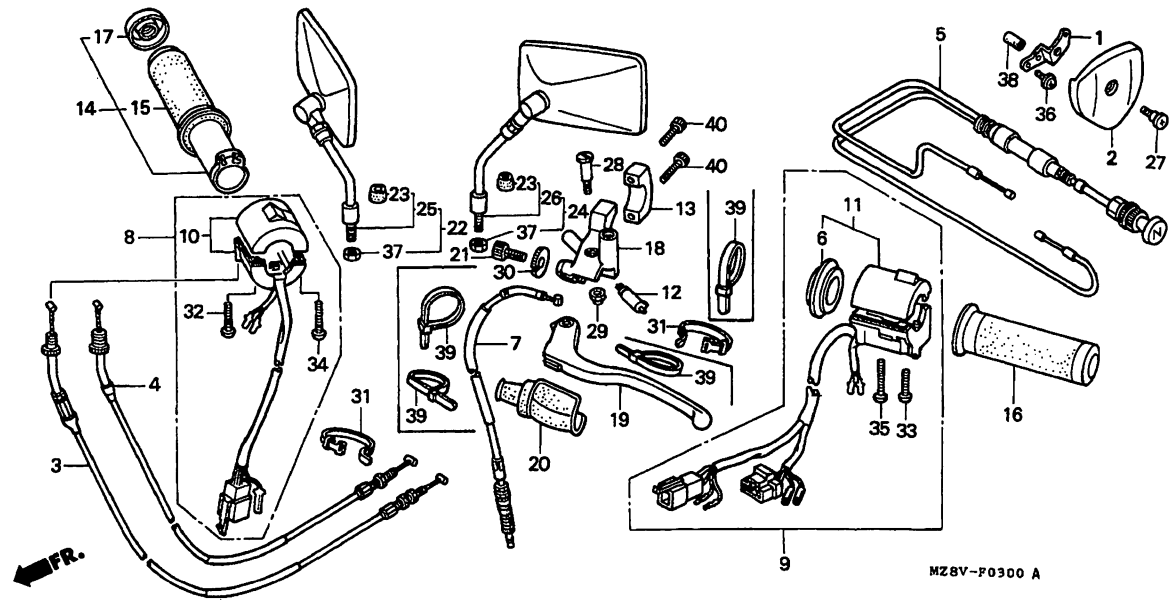

MZ8VF0300A

Service item	F.R.T.	Ref. No.	Part No.	Description	Reqd.QTY VT600C V	W	X	DV	DW	DX	D2X	Serial No.	Area code
		12	35330-413-003	SWITCH COMP., FR. LEVER.....	1	-	-	1	1	-	-		
		13	45517-MR1-671	HOLDER, MASTER CYLINDER (NISSIN)	1	-	-	1	1	-	-		
		14	53145-MM8-000	GRIP COMP., R.....	1	-	-	1	1	-	-		
		15	53165-MM8-000	GRIP, R. HANDLE.....	1	-	-	1	1	-	-		
		16	53166-KCR-000	GRIP COMP., L. HANDLE.....	1	-	-	1	1	-	-		
		17	53167-MM8-000	CAP, GRIP END.....	1	-	-	1	1	-	-		
		18	53172-MR1-000	BRACKET, HANDLE LEVER.....	1	-	-	1	1	-	-		
		19	53178-KV0-000	LEVER COMP., L. HANDLE.....	1	-	-	1	1	-	-		
		20	53180-425-010	BOOT, HANDLE LEVER.....	1	-	-	1	1	-	-		
		21	53192-268-000	BOLT, WIRE ADJUSTING.....	1	-	-	1	1	-	-		
		22	88110-MR1-000	MIRROR, R. BACK.....	1	-	-	-	-	-	-	-------- --------	AR,FI,SW

Item d'entretien	T.D.R.	N°de. réf.	N°de pièce	Description	Q'té néc. VT600C V	W	X	DV	DW	DX	D2X	N°de série	Code de zone
		12	35330-413-003	INTERRUPTEUR COMP. LEVIER AV..	1	-	-	1	1	-	-		
		13	45517-MR1-671	SUPPORT DE MAITRE CYLINDRE (NISSIN)	1	-	-	1	1	-	-		
		14	53145-MM8-000	POIGNEE COMP. D.....	1	-	-	1	1	-	-		
		15	53165-MM8-000	POIGNEE D.....	1	-	-	1	1	-	-		
		16	53166-KCR-000	ENSEMBLE DE POIGNEE, POIGNEE G.	1	-	-	1	1	-	-		
		17	53167-MM8-000	BOUCHON, EXTREMITE DE POIGNEE.	1	-	-	1	1	-	-		
		18	53172-MR1-000	SUPPORT DE LEVIER DE POIGNEE..	1	-	-	1	1	-	-		
		19	53178-KV0-000	LEVIER COMP. GUIDON G.....	1	-	-	1	1	-	-		
		20	53180-425-010	SOUFFLET DE LEVIER DE GUIDON..	1	-	-	1	1	-	-		
		21	53192-268-000	BOULON DE REGLAGE DE CABLE....	1	-	-	1	1	-	-		
		22	88110-MR1-000	RETROVISEUR D.....	1	-	-	-	-	-	-	-------- --------	AR,FI,SW

Wartungspunkt	AP	Ref. Nr.	Teile-Nr.	Beschreibung	Erford.Menge VT600C V	W	X	DV	DW	DX	D2X	Serien-Nr.	Gebiets-Code
		12	35330-413-003	SCHALTER KOMPL., V. HEBEL.....	1	-	-	1	1	-	-		
		13	45517-MR1-671	HALTER, HAUPTZYLINDER (NISSIN)	1	-	-	1	1	-	-		
		14	53145-MM8-000	GRIFF KOMPL., R.....	1	-	-	1	1	-	-		
		15	53165-MM8-000	GRIFF, R. LENKER.....	1	-	-	1	1	-	-		
		16	53166-KCR-000	GRIFF, L. LENKER.....	1	-	-	1	1	-	-		
		17	53167-MM8-000	KAPPE, GRIFFENDE.....	1	-	-	1	1	-	-		
		18	53172-MR1-000	BUEGEL, LENKERHEBEL.....	1	-	-	1	1	-	-		
		19	53178-KV0-000	HEBEL KOMPL., L. LENKER.....	1	-	-	1	1	-	-		
		20	53180-425-010	MANSCHETTE, LENKSTANGENHEBEL..	1	-	-	1	1	-	-		
		21	53192-268-000	EINSTELLSCHRAUBE, DRAHT.....	1	-	-	1	1	-	-		
		22	88110-MR1-000	RUECKSPIEGEL, R.....	1	-	-	-	-	-	-	-------- --------	AR,FI,SW

Articulo de servicio THLL	No.de ref.	No.de pieza	Descripción	Cant.reqd. VT600C V	W	X	DV	DW	DX	D2X	No.de serie	Código de area
	12	35330-413-003	COMP. DE INTERRUPTOR, PALANCA DEL.	1	-	-	1	1	-	-		
	13	45517-MR1-671	SOPORTE, CILINDRO MAESTRO (NISSIN)	1	-	-	1	1	-	-		
	14	53145-MM8-000	COMP. DE AGGARRO, DER.....	1	-	-	1	1	-	-		
	15	53165-MM8-000	MANGO, MANUBRIO DER.....	1	-	-	1	1	-	-		
	16	53166-KCR-000	EMPUNADURA COMP., MANILLAR IZQ.	1	-	-	1	1	-	-		
	17	53167-MM8-000	TAPA, EXTREMO EMPUNADURA.....	1	-	-	1	1	-	-		
	18	53172-MR1-000	SOPORTE, PALANCA DE MANUBRIO..	1	-	-	1	1	-	-		
	19	53178-KV0-000	COMP. DE PALANCA, MANUBRIO IZQ.	1	-	-	1	1	-	-		
	20	53180-425-010	ZAPATA, PALANCA DE MANUBRIO...	1	-	-	1	1	-	-		
	21	53192-268-000	PERNO, AJUSTE DE CABLE.....	1	-	-	1	1	-	-		
	22	88110-MR1-000	ESPEJO RETROVISOR DER.....	1	-	-	-	-	-	-	-------- --------	AR,FI,SW

3

K 12

F - 3

Switch/Cable (1)

Interrupteur/Câble (1)

Schalter/Kabel (1)

Interruptor/Cable (1)

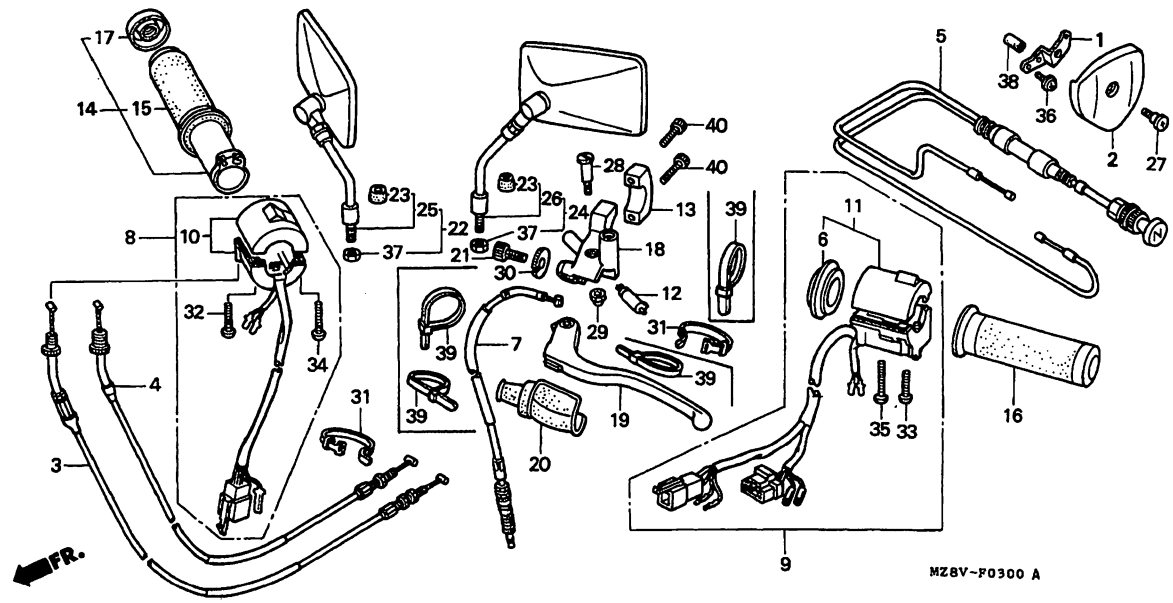

MZ8VF0300A

Service item	F.R.T.	Ref. No.	Part No.	Description	Reqd.QTY VT600C V	W	X	DV	DW	DX	D2X	Serial No.	Area code
		22)	88110-MR1-621	MIRROR, R. BACK.....	1	-	-	-	-	-	-	-------- --------	E,ED,F,G,SP,U 2G,2IT,2PO
		23	88113-KN8-000	COVER, LOCK NUT.....	2	-	-	2	2	-	-	-------- --------	AR,CM,FI,SI SW
			88113-ML4-620	COVER, LOCK NUT.....	2	-	-	-	-	-	-	-------- --------	E,ED,F,G,SP,U 2G,2IT,2PO
		24	88120-MR1-000	MIRROR, L. BACK.....	1	-	-	-	-	-	-	-------- --------	AR,FI,SW
			88120-MR1-621	MIRROR, L. BACK.....	1	-	-	-	-	-	-	-------- --------	E,ED,F,G,SP,U 2G,2IT,2PO
		25	88210-MZ8-A20	MIRROR COMP., R. BACK.....	1	-	-	1	1	-	-	-------- --------	CM,SI
		26	88220-MZ8-A20	MIRROR COMP., L. BACK.....	1	-	-	1	1	-	-	-------- --------	CM,SI
		27	90105-MJ6-841	SCREW A, LOWER COWL SETTING...	1	-	-	1	1	-	-		
		28	90113-438-000	BOLT, L. STEERING HANDLE LEVER PIVOT	1	-	-	1	1	-	-		

Item d'entretien T.D.R.	N°de. réf.	N°de pièce	Description	Q'té néc. VT600C V	W	X	DV	DW	DX	D2X	N°de série	Code de zone
	22)	88110-MR1-621	RETROVISEUR D.....	1	-	-	-	-	-	-	-------- --------	E,ED,F,G,SP,U 2G,2IT,2PO
	23	88113-KN8-000	COUVERCLE DE VERROU D'ECROU...	2	-	-	2	2	-	-	-------- --------	AR,CM,FI,SI SW
		88113-ML4-620	COUVERCLE DE VERROU D'ECROU...	2	-	-	-	-	-	-	-------- --------	E,ED,F,G,SP,U 2G,2IT,2PO
	24	88120-MR1-000	RETROVISEUR G.....	1	-	-	-	-	-	-	-------- --------	AR,FI,SW
		88120-MR1-621	RETROVISEUR G.....	1	-	-	-	-	-	-	-------- --------	E,ED,F,G,SP,U 2G,2IT,2PO
	25	88210-MZ8-A20	RETROVISEUR COMP. D.....	1	-	-	1	1	-	-	-------- --------	CM,SI
	26	88220-MZ8-A20	RETROVISEUR COMP. G.....	1	-	-	1	1	-	-	-------- --------	CM,SI
	27	90105-MJ6-841	VIS A DE FIXATION D'AUVENT INFERIEUR	1	-	-	1	1	-	-		
	28	90113-438-000	BOULON DE PIVOT DE LEVIER GUIDON G.	1	-	-	1	1	-	-		

Wartungspunkt AP	Ref. Nr.	Teile-Nr.	Beschreibung	Erford.Menge VT600C V	W	X	DV	DW	DX	D2X	Serien-Nr.	Gebiets-Code
	22)	88110-MR1-621	RUECKSPIEGEL, R.....	1	-	-	-	-	-	-	-------- --------	E,ED,F,G,SP,U 2G,2IT,2PO
	23	88113-KN8-000	DECKEL, SCHLOSSMUTTER.....	2	-	-	2	2	-	-	-------- --------	AR,CM,FI,SI SW
		88113-ML4-620	DECKEL, SCHLOSSMUTTER.....	2	-	-	-	-	-	-	-------- --------	E,ED,F,G,SP,U 2G,2IT,2PO
	24	88120-MR1-000	RUECKSPIEGEL, L.....	1	-	-	-	-	-	-	-------- --------	AR,FI,SW
		88120-MR1-621	RUECKSPIEGEL, L.....	1	-	-	-	-	-	-	-------- --------	E,ED,F,G,SP,U 2G,2IT,2PO
	25	88210-MZ8-A20	SPIEGEL, R., RUECKSPIEGEL.....	1	-	-	1	1	-	-	-------- --------	CM,SI
	26	88220-MZ8-A20	SPIEGEL, L., RUECKSPIEGEL.....	1	-	-	1	1	-	-	-------- --------	CM,SI
	27	90105-MJ6-841	FESTSTELLCHRAUBE A, UNTEN VERKLEIDUNG	1	-	-	1	1	-	-		
	28	90113-438-000	ZAPFENBOLZEN, L. LENKSTANGEN-HEBEL	1	-	-	1	1	-	-		

Articulo de servicio THLL	No.de ref.	No.de pieza	Descripción	Cant.reqd. VT600C V	W	X	DV	DW	DX	D2X	No.de serie	Código de area
	22)	88110-MR1-621	ESPEJO RETROVISOR DER.....	1	-	-	-	-	-	-	-------- --------	E,ED,F,G,SP,U 2G,2IT,2PO
	23	88113-KN8-000	CUBIERTA, TUERCA DE CIERRE....	2	-	-	2	2	-	-	-------- --------	AR,CM,FI,SI SW
		88113-ML4-620	CUBIERTA, TUERCA DE CIERRE....	2	-	-	-	-	-	-	-------- --------	E,ED,F,G,SP,U 2G,2IT,2PO
	24	88120-MR1-000	ESPEJO RETROVISOR IZQ.....	1	-	-	-	-	-	-	-------- --------	AR,FI,SW
		88120-MR1-621	ESPEJO RETROVISOR IZQ.....	1	-	-	-	-	-	-	-------- --------	E,ED,F,G,SP,U 2G,2IT,2PO
	25	88210-MZ8-A20	ESPEJO RETROV. COMP., POSTERIOR DER.	1	-	-	1	1	-	-	-------- --------	CM,SI
	26	88220-MZ8-A20	ESPEJO RETROV. COMP., POSTERIOR IZQ.	1	-	-	1	1	-	-	-------- --------	CM,SI
	27	90105-MJ6-841	TORNILLO A, FIJACION DE CUBRETABLERO INFERIOR	1	-	-	1	1	-	-		
	28	90113-438-000	PERNO, PIVOTE DE PALANCA DE MANUBRIO DE DIRECCION IZQ.	1	-	-	1	1	-	-		

K 13

F - 3

Switch/Cable (1)

Interrupteur/Câble (1)

Schalter/Kabel (1)

Interruptor/Cable (1)

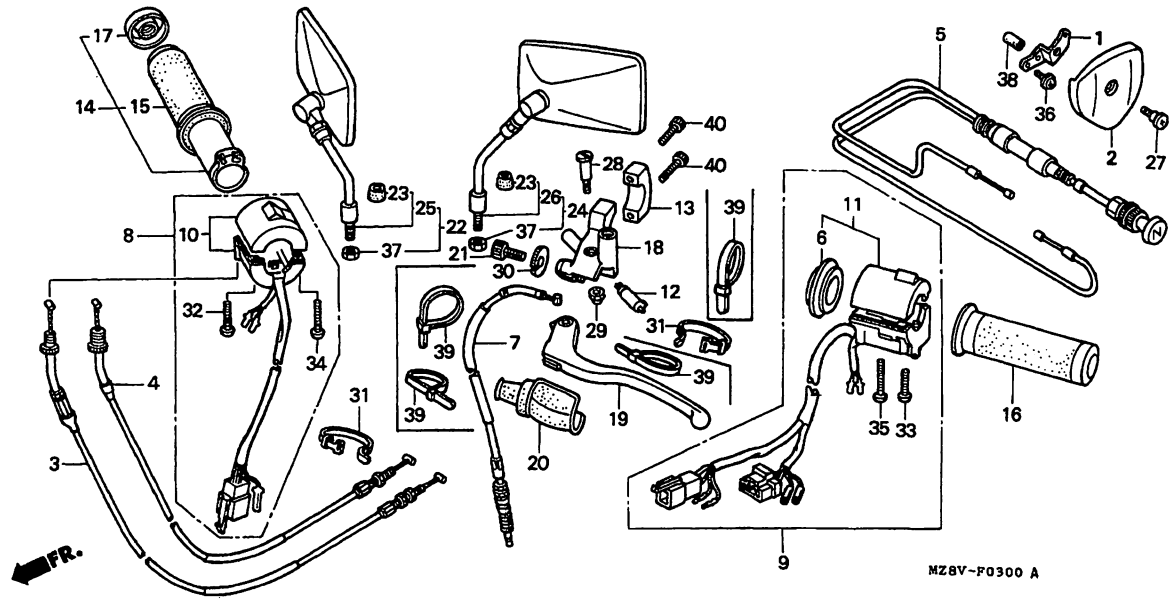

MZ8VF0300A

Service item	F.R.T.	Ref. No.	Part No.	Description	Reqd.QTY VT600C V	W	X	DV	DW	DX	D2X	Serial No.	Area code
		29	90201-415-000	NUT, CAP, 6MM.....	1	-	-	1	1	-	-		
		30	90321-MA6-750	NUT, FIXING.....	1	-	-	1	1	-	-		
		31	90652-MB0-000	BAND, WIRE HARNESS.....	2	-	-	2	2	-	-	-------- --------	CM,SI
		32	93500-05020-0B	SCREW, PAN, 5X20.....	1	-	-	1	1	-	-		
		33	93500-05022-0B	SCREW, PAN, 5X22.....	1	-	-	1	1	-	-		
		34	93500-05025-0B	SCREW, PAN, 5X25.....	1	-	-	1	1	-	-		
		35	93500-05032-0B	SCREW, PAN, 5X32.....	1	-	-	1	1	-	-		
		36	93892-04006-00	SCREW-WASHER, 4X6.....	2	-	-	2	2	-	-		
		37	94031-10020	NUT, HEX., 10MM.....	2	-	-	2	2	-	-	-------- --------	AR,CM,FI,SI SW
		38	95003-21001-10	TUBE, VINYL, 8X9X10 (95003-21001-10M)	1	-	-	1	1	-	-		
		39	95014-62100	BAND B1, WIRE.....	4	-	-	-	-	-	-	-------- --------	AR,E,ED,F,FI G,SP,SW,U,2G 2IT,2PO
		40	96700-06022-10	BOLT, SOCKET, 6X22.....	2	-	-	2	2	-	-		

1998.06.20 E K13

Item d'entretien T.D.R.	N°de réf.	N°de pièce	Description	Q'té néc. VT600C V	W	X	DV	DW	DX	D2X	N°de série	Code de zone
	29	90201-415-000	ECROU DE CHAPEAU, 6MM.....	1	-	-	1	1	-	-		
	30	90321-MA6-750	ECROU DE FIXATION.....	1	-	-	1	1	-	-		
	31	90652-MB0-000	BANDE DE FAISCEAU ELECTRIQUE..	2	-	-	2	2	-	-	-------- --------	CM,SI
	32	93500-05020-0B	VIS A TETE CYLINDRIQUE, 5X20..	1	-	-	1	1	-	-		
	33	93500-05022-0B	VIS A TETE CYLINDRIQUE, 5X22..	1	-	-	1	1	-	-		
	34	93500-05025-0B	VIS A TETE CYLINDRIQUE, 5X25..	1	-	-	1	1	-	-		
	35	93500-05032-0B	VIS A TETE CYLINDRIQUE, 5X32..	1	-	-	1	1	-	-		
	36	93892-04006-00	VIS A TETE A RONDELLE, 4X6....	2	-	-	2	2	-	-		
	37	94031-10020	ECROU HEX., 10MM.....	2	-	-	2	2	-	-	-------- --------	AR,CM,FI,SI SW
	38	95003-21001-10	TUBE VINYLE, 8X9X10 (95003-21001-10M)	1	-	-	1	1	-	-		
	39	95014-62100	BANDE B1 DE CABLE.....	4	-	-	-	-	-	-	-------- --------	AR,E,ED,F,FI G,SP,SW,U,2G 2IT,2PO
	40	96700-06022-10	BOULON DE DOUILLE, 6X22.....	2	-	-	2	2	-	-		

Wartungspunkt AP	Ref. Nr.	Teile-Nr.	Beschreibung	Erford.Menge VT600C V	W	X	DV	DW	DX	D2X	Serien-Nr.	Gebiets-Code
	29	90201-415-000	HUTMUTTER, 6MM.....	1	-	-	1	1	-	-		
	30	90321-MA6-750	FIXIERMUTTER.....	1	-	-	1	1	-	-		
	31	90652-MB0-000	BAND, KABELBAUM.....	2	-	-	2	2	-	-	-------- --------	CM,SI
	32	93500-05020-0B	KEGELKOPFSCHRAUBE, 5X20.....	1	-	-	1	1	-	-		
	33	93500-05022-0B	KEGELKOPFSCHRAUBE, 5X22.....	1	-	-	1	1	-	-		
	34	93500-05025-0B	KEGELKOPFSCHRAUBE, 5X25.....	1	-	-	1	1	-	-		
	35	93500-05032-0B	KEGELKOPFSCHRAUBE, 5X32.....	1	-	-	1	1	-	-		
	36	93892-04006-00	SCHRAUBE MIT SCHEIBE, 4X6.....	2	-	-	2	2	-	-		
	37	94031-10020	MUTTER, HEX., 10MM.....	2	-	-	2	2	-	-	-------- --------	AR,CM,FI,SI SW
	38	95003-21001-10	VINYLROHR, 8X9X10 (95003-21001-10M)	1	-	-	1	1	-	-		
	39	95014-62100	DRAHTBAND B1.....	4	-	-	-	-	-	-	-------- --------	AR,E,ED,F,FI G,SP,SW,U,2G 2IT,2PO
	40	96700-06022-10	INNENSECHSKANTSCHRAUBE, 6X22..	2	-	-	2	2	-	-		

Articulo de servicio THLL	No.de ref.	No.de pieza	Descripción	Cant.reqd. VT600C V	W	X	DV	DW	DX	D2X	No.de serie	Código de area
	29	90201-415-000	TUERCA, TAPA, 6MM.....	1	-	-	1	1	-	-		
	30	90321-MA6-750	TUERCA DE FIJACION.....	1	-	-	1	1	-	-		
	31	90652-MB0-000	BANDA, EQUIPO DE ALAMBRE.....	2	-	-	2	2	-	-	-------- --------	CM,SI
	32	93500-05020-0B	TORNILLO ALOMADO, 5X20.....	1	-	-	1	1	-	-		
	33	93500-05022-0B	TORNILLO ALOMADO, 5X22.....	1	-	-	1	1	-	-		
	34	93500-05025-0B	TORNILLO ALOMADO, 5X25.....	1	-	-	1	1	-	-		
	35	93500-05032-0B	TORNILLO ALOMADO, 5X32.....	1	-	-	1	1	-	-		
	36	93892-04006-00	TORNILLO-ARANDELA 4X6.....	2	-	-	2	2	-	-		
	37	94031-10020	TUERCA, HEX., 10MM.....	2	-	-	2	2	-	-	-------- --------	AR,CM,FI,SI SW
	38	95003-21001-10	TUBO DE VINILO, 8X9X10 (95003-21001-10M)	1	-	-	1	1	-	-		
	39	95014-62100	BANDA B1, ALAMBRE.....	4	-	-	-	-	-	-	-------- --------	AR,E,ED,F,FI G,SP,SW,U,2G 2IT,2PO
	40	96700-06022-10	PERNO, CASQUILLO, 6X22.....	2	-	-	2	2	-	-		

3

K 14

F-3-1

Switch/Cable (2)

Interrupteur/Câble (2)

Schalter/Kabel (2)

Interruptor/Cable (2)

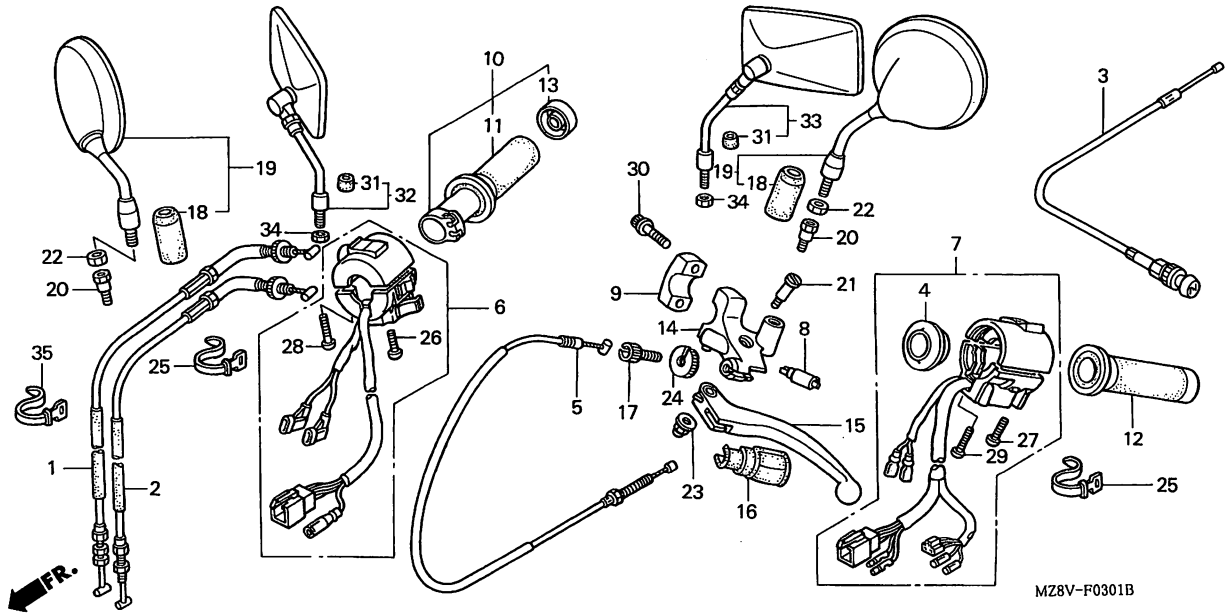

Service item	F.R.T.
CABLE COMP., THROTTLE.....	0.4
(SAME TIME FOR TWO UNITS)	
CABLE COMP., CHOKE.....	0.8
CABLE COMP., CLUTCH.....	0.2
.SWITCH COMP., FR. LEVER	
.GRIP COMP., R.	
.GRIP, R. HANDLE	
.BRACKET, HANDLE LEVER	
SWITCH ASSY., STARTER KILL.....	0.6
SWITCH SET, WINKER.....	0.7
GRIP COMP., L. HANDLE.....	0.1
.LEVER COMP., L. HANDLE	

Ref. No.	Part No.	Description	Reqd.QTY VT600C V	W	X	DV	DW	DX	D2X	Serial No.	Area code
1	17910-MZ8-G20	CABLE COMP. A, THROTTLE.....	-	1	1	-	-	1	1		
2	17920-MZ8-G20	CABLE COMP. B, THROTTLE.....	-	1	1	-	-	1	1		
3	17950-MZ8-G20	CABLE COMP., CHOKE.....	-	1	1	-	-	1	1		
4	17962-MR1-000	ADAPTER.....	-	1	1	-	-	1	1		
5	22870-MZ8-G20	CABLE COMP., CLUTCH.....	-	1	1	-	-	1	1		
6	35013-MZ8-U10	SWITCH ASSY., STARTER KILL....	-	1	1	-	-	-	-	-------- --------	U
	35015-MZ8-G20	SWITCH SET, STARTER KILL.....	-	1	-	-	-	-	-	-------- --------	AR,E,ED,F,FI G,SP,SW,2G 2IT,2PO
	35013-KW9-920	SWITCH ASSY., STARTER & KILL..	-	-	1	-	-	1	1	-------- --------	CM,SI
	35015-MZ8-G00	SWITCH SET, STARTER KILL.....	-	-	1	-	-	-	-	-------- --------	AR,E,ED,F,FI G,SP,SW,U,2G 2IT,2PO

1998.06.20 E K14

Item d'entretien	T.D.R.	N°de réf.	N°de pièce	Description	Q'té néc. VT600C V	W	X	DV	DW	DX	D2X	N°de série	Code de zone
CABLE COMP. ACCELERATEUR.....	0.4	1	17910-MZ8-G20	CABLE COMP. A D'ACCELERATEUR..	-	1	1	-	-	1	1		
(MEME TEMPS POUR DEUX UNITES)		2	17920-MZ8-G20	CABLE COMP. B D'ACCELERATEUR..	-	1	1	-	-	1	1		
CABLE COMP. STARTER.....	0.8	3	17950-MZ8-G20	CABLE COMP. STARTER.....	-	1	1	-	-	1	1		
CABLE COMP. EMBRAYAGE.....	0.2	4	17962-MR1-000	ADAPTEUR.....	-	1	1	-	-	1	1		
.INTERRUPTEUR COMP. LEVIER AV.		5	22870-MZ8-G20	CABLE COMP. EMBRAYAGE.....	-	1	1	-	-	1	1		
.POIGNEE COMP. D.													
.POIGNEE D.		6	35013-MZ8-U10	ENS. INTERRUPTEUR DE DEMARRAGE ET D'ARRET	-	1	1	-	-	-	-	--------	-------- U
.SUPPORT DE LEVIER DE POIGNEE													
ENS. INTERRUPTEUR DE DEMARRAGE ET D'ARRET.	0.6		35015-MZ8-G20	JEU DE COMMUTATEUR, ARRET DEMARREUR	-	1	-	-	-	-	-	--------	-------- AR,E,ED,F,FI G,SP,SW,2G 2IT,2PO
CONTACTEUR, CLIGNOTANT.....	0.7												
ENSEMBLE DE POIGNEE, POIGNEE G..	0.1		35013-KW9-920	ENS. INTERRUPTEUR DE DEMARREUR ET ARRET	-	-	1	-	-	1	1	--------	-------- CM,SI
.LEVIER COMP. GUIDON G.			35015-MZ8-G00	JEU DE COMMUTATEUR, ARRET DEMARREUR	-	-	1	-	-	-	-	--------	-------- AR,E,ED,F,FI G,SP,SW,U,2G 2IT,2PO

Wartungspunkt	AP	Ref. Nr.	Teile-Nr.	Beschreibung	Erford.Menge VT600C V	W	X	DV	DW	DX	D2X	Serien-Nr.	Gebiets-Code
KABEL KOMPL., DROSSEL.....	0.4	1	17910-MZ8-G20	KABEL KOMPL. A, DROSSEL.....	-	1	1	-	-	1	1		
(GLEICHE ZEIT FUR BEIDE EINHEITEN)		2	17920-MZ8-G20	KABEL KOMPL. B, DROSSEL.....	-	1	1	-	-	1	1		
STARTERKLAPPENKABEL KOMPL.....	0.8	3	17950-MZ8-G20	STARTERKLAPPENKABEL KOMPL.....	-	1	1	-	-	1	1		
KABEL KOMPL., KUPPLUNG.....	0.2	4	17962-MR1-000	ADAPTER.....	-	1	1	-	-	1	1		
.SCHALTER KOMPL., V. HEBEL		5	22870-MZ8-G20	KABEL KOMPL., KUPPLUNG.....	-	1	1	-	-	1	1		
.GRIFF KOMPL., R.		6	35013-MZ8-U10	ABSCHALTER KOMPL., ANLASSER...	-	1	1	-	-	-	-	--------	-------- U
.GRIFF, R. LENKER			35015-MZ8-G20	SCHALTER-SATZ, ANLASSERSTOPP..	-	1	-	-	-	-	-	--------	-------- AR,E,ED,F,FI G,SP,SW,2G 2IT,2PO
.BUEGEL, LENKERHEBEL													
ABSCHALTER KOMPL., ANLASSER....	0.6												
SCHALTERSATZ, BLINKER.....	0.7		35013-KW9-920	ANLASSER/ABSCHALTER KOMPL.....	-	-	1	-	-	1	1	--------	-------- CM,SI
GRIFF, L. LENKER.....	0.1		35015-MZ8-G00	SCHALTER-SATZ, ANLASSERSTOPP..	-	-	1	-	-	-	-	--------	-------- AR,E,ED,F,FI G,SP,SW,U,2G 2IT,2PO
.HEBEL KOMPL., L. LENKER													

Articulo de servicio THLL		No.de ref.	No.de pieza	Descripción	Cant.reqd. VT600C V	W	X	DV	DW	DX	D2X	No.de serie	Código de area
COMP. DE CABLE, ACELERADOR.....	0.4	1	17910-MZ8-G20	COMP. DE CABLE A, ACELERADOR..	-	1	1	-	-	1	1		
(EL MISMO TIEMPO PARA DOS UNIDADES)		2	17920-MZ8-G20	COMP. DE CABLE B, ACELERADOR..	-	1	1	-	-	1	1		
COMP. DE CABLE, ESTRANGULADOR..	0.8	3	17950-MZ8-G20	COMP. DE CABLE, ESTRANGULADOR.	-	1	1	-	-	1	1		
COMP. DE CABLE, EMBRAGUE.....	0.2	4	17962-MR1-000	ADAPTADOR.....	-	1	1	-	-	1	1		
.COMP. DE INTERRUPTOR, PALANCA DEL.		5	22870-MZ8-G20	COMP. DE CABLE, EMBRAGUE.....	-	1	1	-	-	1	1		
.COMP. DE AGGARRO, DER.		6	35013-MZ8-U10	ENS. DE INTERRUPTEUR, ARRANQUE /PARADA DE MOTOR	-	1	1	-	-	-	-	--------	-------- U
.MANGO, MANUBRIO DER.													
.SOPORTE, PALANCA DE MANUBRIO			35015-MZ8-G20	JUEGO INTERRUPTOR, PARADA ARRANCADOR	-	1	-	-	-	-	-	--------	-------- AR,E,ED,F,FI G,SP,SW,2G 2IT,2PO
ENS. DE INTERRUPTEUR, ARRANQUE /PARADA DE MOTOR.	0.6												
JUEGO INTERRUPTOR, INTERMITENTE.	0.7		35013-KW9-920	ENS. DE INTERRUPTOR, ARRANCADOR Y PARADA DE MOTOR	-	-	1	-	-	1	1	--------	-------- CM,SI
EMPUNADURA COMP., MANILLAR IZQ..	0.1		35015-MZ8-G00	JUEGO INTERRUPTOR, PARADA ARRANCADOR	-	-	1	-	-	-	-	--------	-------- AR,E,ED,F,FI G,SP,SW,U,2G 2IT,2PO
.COMP. DE PALANCA, MANUBRIO IZQ.													

3

K 15

F-3-1

Switch/Cable (2)

Interrupteur/Câble (2)

Schalter/Kabel (2)

Interruptor/Cable (2)

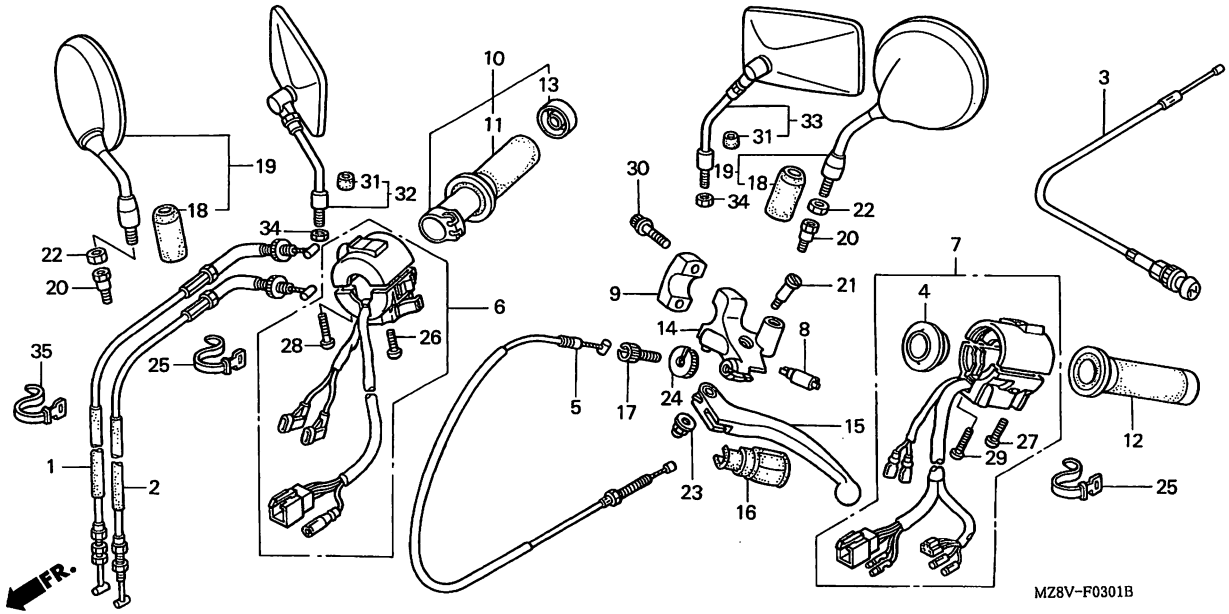

Service item	F.R.T.	Ref. No.	Part No.	Description	Reqd.QTY VT600C V	W	X	DV	DW	DX	D2X	Serial No.	Area code
		7	35020-MZ8-G20	SWITCH SET, WINKER.....	-	1	-	-	-	-	-	--------	-------- AR,E,ED,F,FI G,SP,SW,2G 2IT,2PO
			35020-MZ8-U10	SWITCH SET, WINKER.....	-	1	1	-	-	-	-	--------	-------- U
			35020-KW9-920	SWITCH SET, WINKER.....	-	-	1	-	-	1	1	--------	-------- CM,SI
			35020-MZ8-G00	SWITCH SET, WINKER.....	-	-	1	-	-	-	-	--------	-------- AR,E,ED,F,FI G,SP,SW,U,2G 2IT,2PO
		8	35330-413-003	SWITCH COMP., FR. LEVER.....	-	1	1	-	-	1	1		
		9	45517-MAV-751	HOLDER, MASTER CYLINDER (NISSIN)	-	1	1	-	-	-	-	--------	-------- AR,E,ED,F,FI G,SP,SW,U,2G 2IT,2PO

Item d'entretien	T.D.R.	N°de. réf.	N°de pièce	Description	Q'té néc. VT600C V	W	X	DV	DW	DX	D2X	N°de série	Code de zone
		7	35020-MZ8-G20	CONTACTEUR, CLIGNOTANT.....	-	1	-	-	-	-	-	-------- --------	AR,E,ED,F,FI G,SP,SW,2G 2IT,2PO
			35020-MZ8-U10	CONTACTEUR, CLIGNOTANT.....	-	1	1	-	-	-	-	-------- --------	U
			35020-KW9-920	CONTACTEUR, CLIGNOTANT.....	-	-	1	-	-	1	1	-------- --------	CM,SI
			35020-MZ8-G00	CONTACTEUR, CLIGNOTANT.....	-	-	1	-	-	-	-	-------- --------	AR,E,ED,F,FI G,SP,SW,U,2G 2IT,2PO
		8	35330-413-003	INTERRUPTEUR COMP. LEVIER AV..	-	1	1	-	-	1	1		
		9	45517-MAV-751	SUPPORT DE MAITRE CYLINDRE (NISSIN)	-	1	1	-	-	-	-	-------- --------	AR,E,ED,F,FI G,SP,SW,U,2G 2IT,2PO

Wartungspunkt	AP	Ref. Nr.	Teile-Nr.	Beschreibung	Erford.Menge VT600C V	W	X	DV	DW	DX	D2X	Serien-Nr.	Gebiets-Code
		7	35020-MZ8-G20	SCHALTERSATZ, BLINKER.....	-	1	-	-	-	-	-	-------- --------	AR,E,ED,F,FI G,SP,SW,2G 2IT,2PO
			35020-MZ8-U10	SCHALTERSATZ, BLINKER.....	-	1	1	-	-	-	-	-------- --------	U
			35020-KW9-920	SCHALTERSATZ, BLINKER.....	-	-	1	-	-	1	1	-------- --------	CM,SI
			35020-MZ8-G00	SCHALTERSATZ, BLINKER.....	-	-	1	-	-	-	-	-------- --------	AR,E,ED,F,FI G,SP,SW,U,2G 2IT,2PO
		8	35330-413-003	SCHALTER KOMPL., V. HEBEL.....	-	1	1	-	-	1	1		
		9	45517-MAV-751	HALTER, HAUPTZYLINDER (NISSIN)	-	1	1	-	-	-	-	-------- --------	AR,E,ED,F,FI G,SP,SW,U,2G 2IT,2PO

Articulo de servicio	THLL	No.de ref.	No.de pieza	Descripción	Cant.reqd. VT600C V	W	X	DV	DW	DX	D2X	No.de serie	Código de area
		7	35020-MZ8-G20	JUEGO INTERRUPTOR, INTERMITENTE	-	1	-	-	-	-	-	-------- --------	AR,E,ED,F,FI G,SP,SW,2G 2IT,2PO
			35020-MZ8-U10	JUEGO INTERRUPTOR, INTERMITENTE	-	1	1	-	-	-	-	-------- --------	U
			35020-KW9-920	JUEGO INTERRUPTOR, INTERMITENTE	-	-	1	-	-	1	1	-------- --------	CM,SI
			35020-MZ8-G00	JUEGO INTERRUPTOR, INTERMITENTE	-	-	1	-	-	-	-	-------- --------	AR,E,ED,F,FI G,SP,SW,U,2G 2IT,2PO
		8	35330-413-003	COMP. DE INTERRUPTOR, PALANCA DEL.	-	1	1	-	-	1	1		
		9	45517-MAV-751	SOPORTE, CILINDRO MAESTRO (NISSIN)	-	1	1	-	-	-	-	-------- --------	AR,E,ED,F,FI G,SP,SW,U,2G 2IT,2PO

3

K 16

F-3-1

Switch/Cable (2)

Interrupteur/Câble (2)

Schalter/Kabel (2)

Interruptor/Cable (2)

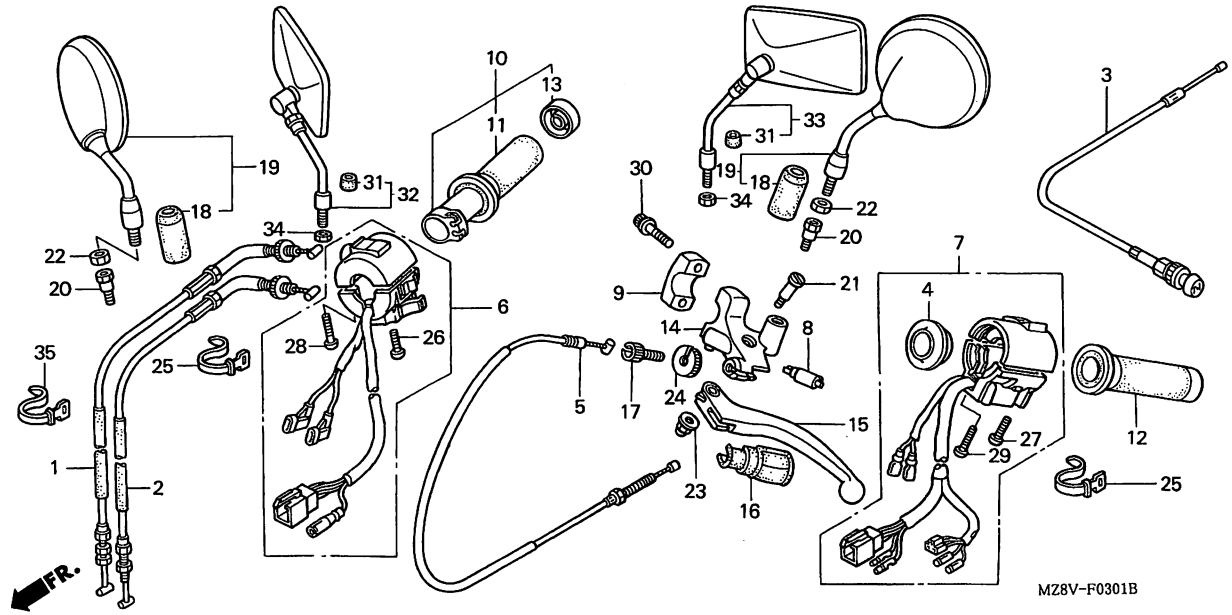

Service item	F.R.T.	Ref. No.	Part No.	Description	Reqd.QTY VT600C V	W	X	DV	DW	DX	D2X	Serial No.	Area code
		(9)	45517-MR1-671	HOLDER, MASTER CYLINDER (NISSIN)	-	-	1	-	-	1	1	--------	-------- CM,SI
		10	53145-MM8-000	GRIP COMP., R.....	-	1	1	-	-	1	1		
		11	53165-MM8-000	GRIP, R. HANDLE.....	-	1	1	-	-	1	1		
		12	53166-KCR-000	GRIP COMP., L. HANDLE.....	-	1	1	-	-	1	1		
		13	53167-MM8-000	CAP, GRIP END.....	-	1	1	-	-	1	1		
		14	53172-MBA-000	BRACKET, HANDLE LEVER.....	-	1	1	-	-	-	-	--------	-------- AR,E,ED,F,FI G,SP,SW,U,2G 2IT,2PO
			53172-MR1-000	BRACKET, HANDLE LEVER.....	-	-	1	-	-	1	1	--------	-------- CM,SI
		15	53178-KV0-000	LEVER COMP., L. HANDLE.....	-	1	1	-	-	1	1		
		16	53180-425-010	BOOT, HANDLE LEVER.....	-	1	1	-	-	1	1		
		17	53192-268-000	BOLT, WIRE ADJUSTING.....	-	1	1	-	-	1	1		

1998.06.20 E K16

Item d'entretien	T.D.R.	N°de réf.	N°de pièce	Description	Q´té néc. VT600C V	W	X	DV	DW	DX	D2X	N°de série	Code de zone
		(9)	45517-MR1-671	SUPPORT DE MAITRE CYLINDRE (NISSIN)	-	-	1	-	-	1	1	-------- --------	CM,SI
		10	53145-MM8-000	POIGNEE COMP. D.....	-	1	1	-	-	1	1		
		11	53165-MM8-000	POIGNEE D.....	-	1	1	-	-	1	1		
		12	53166-KCR-000	ENSEMBLE DE POIGNEE, POIGNEE G.	-	1	1	-	-	1	1		
		13	53167-MM8-000	BOUCHON, EXTREMITE DE POIGNEE.	-	1	1	-	-	1	1		
		14	53172-MBA-000	SUPPORT DE LEVIER DE POIGNEE..	-	1	1	-	-	-	-	-------- --------	AR,E,ED,F,FI G,SP,SW,U,2G 2IT,2PO
			53172-MR1-000	SUPPORT DE LEVIER DE POIGNEE..	-	-	1	-	-	1	1	-------- --------	CM,SI
		15	53178-KV0-000	LEVIER COMP. GUIDON G.....	-	1	1	-	-	1	1		
		16	53180-425-010	SOUFFLET DE LEVIER DE GUIDON..	-	1	1	-	-	1	1		
		17	53192-268-000	BOULON DE REGLAGE DE CABLE....	-	1	1	-	-	1	1		

Wartungspunkt	AP	Ref. Nr.	Teile-Nr.	Beschreibung	Erford.Menge VT600C V	W	X	DV	DW	DX	D2X	Serien-Nr.	Gebiets-Code
		(9)	45517-MR1-671	HALTER, HAUPTZYLINDER (NISSIN)	-	-	1	-	-	1	1	-------- --------	CM,SI
		10	53145-MM8-000	GRIFF KOMPL., R.....	-	1	1	-	-	1	1		
		11	53165-MM8-000	GRIFF, R. LENKER.....	-	1	1	-	-	1	1		
		12	53166-KCR-000	GRIFF, L. LENKER.....	-	1	1	-	-	1	1		
		13	53167-MM8-000	KAPPE, GRIFFENDE.....	-	1	1	-	-	1	1		
		14	53172-MBA-000	BUEGEL, LENKERHEBEL.....	-	1	1	-	-	-	-	-------- --------	AR,E,ED,F,FI G,SP,SW,U,2G 2IT,2PO
			53172-MR1-000	BUEGEL, LENKERHEBEL.....	-	-	1	-	-	1	1	-------- --------	CM,SI
		15	53178-KV0-000	HEBEL KOMPL., L. LENKER.....	-	1	1	-	-	1	1		
		16	53180-425-010	MANSCHETTE, LENKSTANGENHEBEL..	-	1	1	-	-	1	1		
		17	53192-268-000	EINSTELLSCHRAUBE, DRAHT.....	-	1	1	-	-	1	1		

Articulo de servicio	THLL	No.de ref.	No.de pieza	Descripción	Cant.reqd. VT600C V	W	X	DV	DW	DX	D2X	No.de serie	Código de area
		(9)	45517-MR1-671	SOPORTE, CILINDRO MAESTRO (NISSIN)	-	-	1	-	-	1	1	-------- --------	CM,SI
		10	53145-MM8-000	COMP. DE AGGARRO, DER.....	-	1	1	-	-	1	1		
		11	53165-MM8-000	MANGO, MANUBRIO DER.....	-	1	1	-	-	1	1		
		12	53166-KCR-000	EMPUNADURA COMP., MANILLAR IZQ.	-	1	1	-	-	1	1		
		13	53167-MM8-000	TAPA, EXTREMO EMPUNADURA.....	-	1	1	-	-	1	1		
		14	53172-MBA-000	SOPORTE, PALANCA DE MANUBRIO..	-	1	1	-	-	-	-	-------- --------	AR,E,ED,F,FI G,SP,SW,U,2G 2IT,2PO
			53172-MR1-000	SOPORTE, PALANCA DE MANUBRIO..	-	-	1	-	-	1	1	-------- --------	CM,SI
		15	53178-KV0-000	COMP. DE PALANCA, MANUBRIO IZQ.	-	1	1	-	-	1	1		
		16	53180-425-010	ZAPATA, PALANCA DE MANUBRIO...	-	1	1	-	-	1	1		
		17	53192-268-000	PERNO, AJUSTE DE CABLE.....	-	1	1	-	-	1	1		

L 1

F-3-1

Switch/Cable (2)

Interrupteur/Câble (2)

Schalter/Kabel (2)

Interruptor/Cable (2)

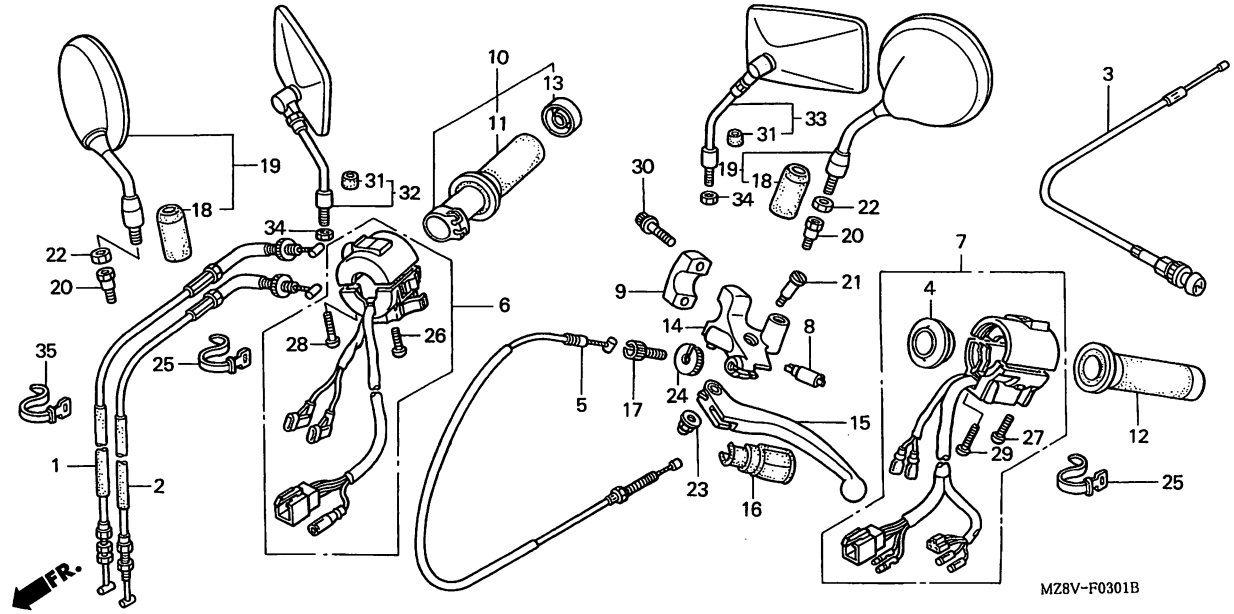

Service item	F.R.T.	Ref. No.	Part No.	Description	Reqd.QTY VT600C V	W	X	DV	DW	DX	D2X	Serial No.	Area code
		18	88113-ML4-620	COVER, LOCK NUT.....	-	2	2	-	-	-	-	--------	-------- AR,E,ED,F,FI G,SP,SW,U,2G 2IT,2PO
		19	88210-MBA-610	MIRROR COMP.....	-	2	2	-	-	-	-	--------	-------- AR,E,ED,F,FI G,SP,SW,2G 2IT,2PO
			88210-MBA-650	MIRROR COMP.....	-	2	2	-	-	-	-	--------	-------- U
		20	90003-MW3-620	BOLT, ADAPTER, 10MM.....	-	2	2	-	-	-	-	--------	-------- AR,E,ED,F,FI G,SP,SW,U,2G 2IT,2PO
		21	90113-438-000	BOLT, L. STEERING HANDLE LEVER PIVOT	-	1	1	-	-	1	1		
		22	90201-MW3-620	NUT, HEX., 10MM.....	-	2	2	-	-	-	-	--------	-------- AR,E,ED,F,FI G,SP,SW,U,2G 2IT,2PO
		23	90201-415-000	NUT, CAP, 6MM.....	-	1	1	-	-	1	1		
		24	90321-MA6-750	NUT, FIXING.....	-	1	1	-	-	1	1		

1998.06.20 E L1

Item d'entretien	T.D.R.	N°de réf.	N°de pièce	Description	Q'té néc. VT600C V	W	X	DV	DW	DX	D2X	N°de série	Code de zone
		18	88113-ML4-620	COUVERCLE DE VERROU D'ECROU...	-	2	2	-	-	-	-	--------	-------- AR,E,ED,F,FI G,SP,SW,U,2G 2IT,2PO
		19	88210-MBA-610	MIROIR.....	-	2	2	-	-	-	-	--------	-------- AR,E,ED,F,FI G,SP,SW,2G 2IT,2PO
			88210-MBA-650	MIROIR.....	-	2	2	-	-	-	-	--------	-------- U
		20	90003-MW3-620	BOULON, ADAPTATEUR 10MM.....	-	2	2	-	-	-	-	--------	-------- AR,E,ED,F,FI G,SP,SW,U,2G 2IT,2PO
		21	90113-438-000	BOULON DE PIVOT DE LEVIER GUIDON G.	-	1	1	-	-	1	1		
		22	90201-MW3-620	ECROU HEX., 10MM.....	-	2	2	-	-	-	-	--------	-------- AR,E,ED,F,FI G,SP,SW,U,2G 2IT,2PO
		23	90201-415-000	ECROU DE CHAPEAU, 6MM.....	-	1	1	-	-	1	1		
		24	90321-MA6-750	ECROU DE FIXATION.....	-	1	1	-	-	1	1		

Wartungspunkt	AP	Ref. Nr.	Teile-Nr.	Beschreibung	Erford.Menge VT600C V	W	X	DV	DW	DX	D2X	Serien-Nr.	Gebiets-Code
		18	88113-ML4-620	DECKEL, SCHLOSSMUTTER.....	-	2	2	-	-	-	-	--------	-------- AR,E,ED,F,FI G,SP,SW,U,2G 2IT,2PO
		19	88210-MBA-610	SPIEGEL.....	-	2	2	-	-	-	-	--------	-------- AR,E,ED,F,FI G,SP,SW,2G 2IT,2PO
			88210-MBA-650	SPIEGEL.....	-	2	2	-	-	-	-	--------	-------- U
		20	90003-MW3-620	SCHRAUBE, ADAPTER 10MM.....	-	2	2	-	-	-	-	--------	-------- AR,E,ED,F,FI G,SP,SW,U,2G 2IT,2PO
		21	90113-438-000	ZAPFENBOLZEN, L. LENKSTANGEN-HEBEL	-	1	1	-	-	1	1		
		22	90201-MW3-620	MUTTER, HEX., 10MM.....	-	2	2	-	-	-	-	--------	-------- AR,E,ED,F,FI G,SP,SW,U,2G 2IT,2PO
		23	90201-415-000	HUTMUTTER, 6MM.....	-	1	1	-	-	1	1		
		24	90321-MA6-750	FIXIERMUTTER.....	-	1	1	-	-	1	1		

Articulo de servicio	THLL	No.de ref.	No.de pieza	Descripción	Cant.reqd. VT600C V	W	X	DV	DW	DX	D2X	No.de serie	Código de area
		18	88113-ML4-620	CUBIERTA, TUERCA DE CIERRE....	-	2	2	-	-	-	-	--------	-------- AR,E,ED,F,FI G,SP,SW,U,2G 2IT,2PO
		19	88210-MBA-610	ESPEJO COMP.....	-	2	2	-	-	-	-	--------	-------- AR,E,ED,F,FI G,SP,SW,2G 2IT,2PO
			88210-MBA-650	ESPEJO COMP.....	-	2	2	-	-	-	-	--------	-------- U
		20	90003-MW3-620	PERNO, ADAPTADOR 10MM.....	-	2	2	-	-	-	-	--------	-------- AR,E,ED,F,FI G,SP,SW,U,2G 2IT,2PO
		21	90113-438-000	PERNO, PIVOTE DE PALANCA DE MANUBRIO DE DIRECCION IZQ.	-	1	1	-	-	1	1		
		22	90201-MW3-620	TUERCA, HEX., 10MM.....	-	2	2	-	-	-	-	--------	-------- AR,E,ED,F,FI G,SP,SW,U,2G 2IT,2PO
		23	90201-415-000	TUERCA, TAPA, 6MM.....	-	1	1	-	-	1	1		
		24	90321-MA6-750	TUERCA DE FIJACION.....	-	1	1	-	-	1	1		

L 2

F-3-1

Switch/Cable (2)

Interrupteur/Câble (2)

Schalter/Kabel (2)

Interruptor/Cable (2)

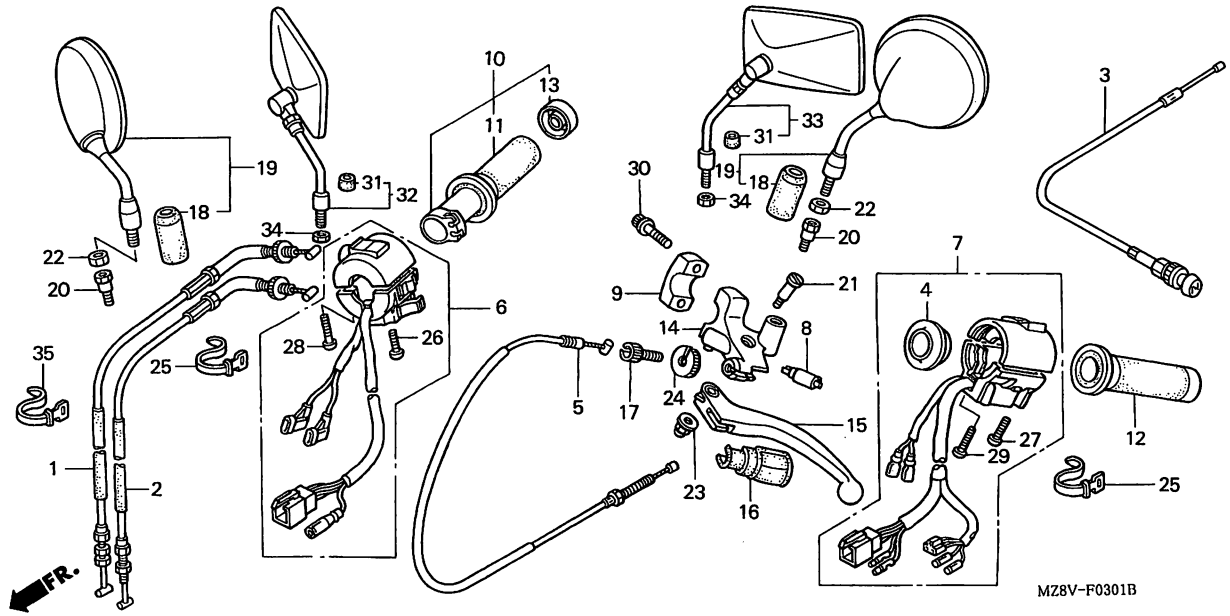

Service item	F.R.T.	Ref. No.	Part No.	Description	Reqd.QTY VT600C V	W	X	DV	DW	DX	D2X	Serial No.	Area code
		25	90652-KT1-771	BAND, WIRE (BLACK).....	-	2	-	-	-	-	2	-------- --------	AR,E,ED,F,FI G,SI,SP,SW,U 2G,2IT,2PO
					-	-	2	-	-	2	2	-------- --------	CM
		26	93500-05020-0B	SCREW, PAN, 5X20.....	-	1	1	-	-	1	1		
		27	93500-05022-0B	SCREW, PAN, 5X22.....	-	1	1	-	-	1	1		
		28	93500-05025-0B	SCREW, PAN, 5X25.....	-	1	1	-	-	1	1		
		29	93500-05032-0B	SCREW, PAN, 5X32.....	-	1	1	-	-	1	1		
		30	96600-06022-17	BOLT, SOCKET, 6X22.....	-	2	2	-	-	-	-	-------- --------	AR,E,ED,F,FI G,SP,SW,U,2G 2IT,2PO
			96600-06022-10	BOLT, SOCKET, 6X22.....	-	-	2	-	-	2	2	-------- --------	CM,SI
		31	88113-KN8-000	COVER, LOCK NUT.....	-	-	2	-	-	2	2	-------- --------	CM,SI
		32	88210-MZ8-A20	MIRROR COMP., R. BACK.....	-	-	1	-	-	1	1	-------- --------	CM,SI

Item d'entretien	T.D.R.	N°de. réf.	N°de pièce	Description	Q'té néc. VT600C V	W	X	DV	DW	DX	D2X	N°de série	Code de zone
		25	90652-KT1-771	BANDE DE CABLE (NOIR).....	-	2	-	-	-	-	2	-------- --------	AR,E,ED,F,FI G,SI,SP,SW,U 2G,2IT,2PO
					-	-	2	-	-	2	2	-------- --------	CM
		26	93500-05020-0B	VIS A TETE CYLINDRIQUE, 5X20..	-	1	1	-	-	1	1		
		27	93500-05022-0B	VIS A TETE CYLINDRIQUE, 5X22..	-	1	1	-	-	1	1		
		28	93500-05025-0B	VIS A TETE CYLINDRIQUE, 5X25..	-	1	1	-	-	1	1		
		29	93500-05032-0B	VIS A TETE CYLINDRIQUE, 5X32..	-	1	1	-	-	1	1		
		30	96600-06022-17	BOULON DE DOUILLE, 6X22.....	-	2	2	-	-	-	-	-------- --------	AR,E,ED,F,FI G,SP,SW,U,2G 2IT,2PO
			96600-06022-10	BOULON DE DOUILLE, 6X22.....	-	-	2	-	-	2	2	-------- --------	CM,SI
		31	88113-KN8-000	COUVERCLE DE VERROU D'ECROU...	-	-	2	-	-	2	2	-------- --------	CM,SI
		32	88210-MZ8-A20	RETROVISEUR COMP. D.....	-	-	1	-	-	1	1	-------- --------	CM,SI

Wartungspunkt	AP	Ref. Nr.	Teile-Nr.	Beschreibung	Erford.Menge VT600C V	W	X	DV	DW	DX	D2X	Serien-Nr.	Geblets-Code
		25	90652-KT1-771	DRAHTBAND (SCHWARZ).....	-	2	-	-	-	-	2	-------- --------	AR,E,ED,F,FI G,SI,SP,SW,U 2G,2IT,2PO
					-	-	2	-	-	2	2	-------- --------	CM
		26	93500-05020-0B	KEGELKOPFSCHRAUBE, 5X20.....	-	1	1	-	-	1	1		
		27	93500-05022-0B	KEGELKOPFSCHRAUBE, 5X22.....	-	1	1	-	-	1	1		
		28	93500-05025-0B	KEGELKOPFSCHRAUBE, 5X25.....	-	1	1	-	-	1	1		
		29	93500-05032-0B	KEGELKOPFSCHRAUBE, 5X32.....	-	1	1	-	-	1	1		
		30	96600-06022-17	INNENSECHSKANTSCHRAUBE, 6X22..	-	2	2	-	-	-	-	-------- --------	AR,E,ED,F,FI G,SP,SW,U,2G 2IT,2PO
			96600-06022-10	INNENSECHSKANTSCHRAUBE, 6X22..	-	-	2	-	-	2	2	-------- --------	CM,SI
		31	88113-KN8-000	DECKEL, SCHLOSSMUTTER.....	-	-	2	-	-	2	2	-------- --------	CM,SI
		32	88210-MZ8-A20	SPIEGEL, R., RUECKSPIEGEL.....	-	-	1	-	-	1	1	-------- --------	CM,SI

Articulo de servicio	THLL	No.de ref.	No.de pieza	Descripción	Cant.reqd. VT600C V	W	X	DV	DW	DX	D2X	No.de serie	Código de area
		25	90652-KT1-771	BANDA, ALAMBRE (NEGRO).....	-	2	-	-	-	-	2	-------- --------	AR,E,ED,F,FI G,SI,SP,SW,U 2G,2IT,2PO
					-	-	2	-	-	2	2	-------- --------	CM
		26	93500-05020-0B	TORNILLO ALOMADO, 5X20.....	-	1	1	-	-	1	1		
		27	93500-05022-0B	TORNILLO ALOMADO, 5X22.....	-	1	1	-	-	1	1		
		28	93500-05025-0B	TORNILLO ALOMADO, 5X25.....	-	1	1	-	-	1	1		
		29	93500-05032-0B	TORNILLO ALOMADO, 5X32.....	-	1	1	-	-	1	1		
		30	96600-06022-17	PERNO, CASQUILLO, 6X22.....	-	2	2	-	-	-	-	-------- --------	AR,E,ED,F,FI G,SP,SW,U,2G 2IT,2PO
			96600-06022-10	PERNO, CASQUILLO, 6X22.....	-	-	2	-	-	2	2	-------- --------	CM,SI
		31	88113-KN8-000	CUBIERTA, TUERCA DE CIERRE....	-	-	2	-	-	2	2	-------- --------	CM,SI
		32	88210-MZ8-A20	ESPEJO RETROV. COMP., POSTERIOR DER.	-	-	1	-	-	1	1	-------- --------	CM,SI

3

L 3

F-3-1

Switch/Cable (2)

Interrupteur/Câble (2)

Schalter/Kabel (2)

Interruptor/Cable (2)

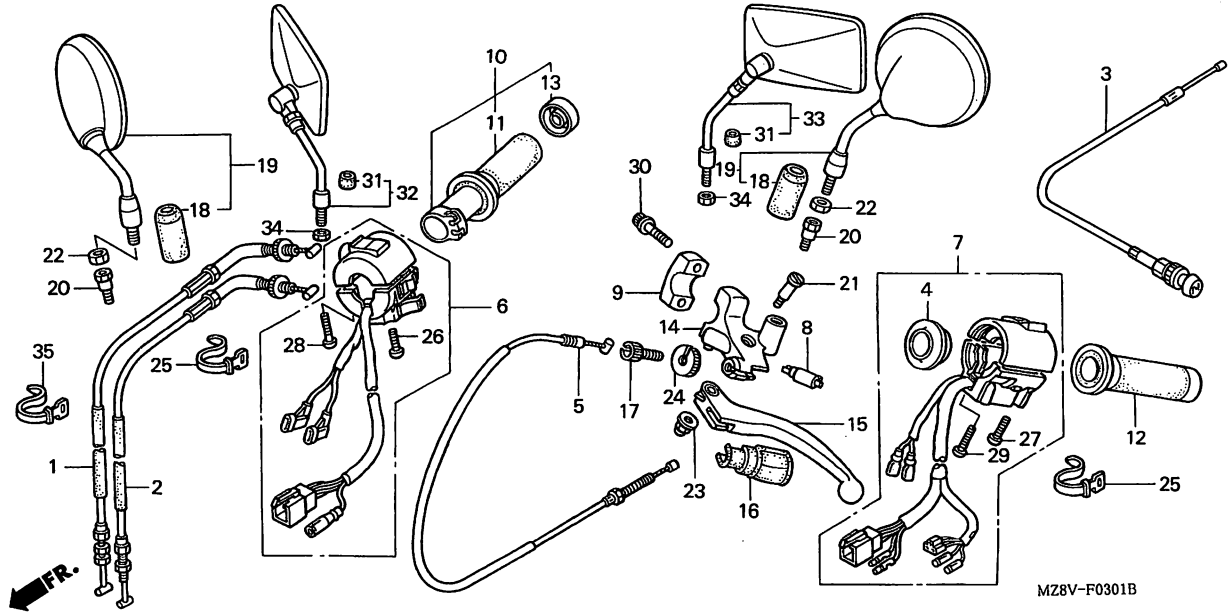

Service item	F.R.T.	Ref. No.	Part No.	Description	Reqd.QTY VT600C V	W	X	DV	DW	DX	D2X	Serial No.	Area code
		33	88220-MZ8-A20	MIRROR COMP., L. BACK.....	-	-	1	-	-	1	1	--------	-------- CM,SI
		34	94031-10020	NUT, HEX., 10MM.....	-	-	2	-	-	2	2	--------	-------- CM,SI
		35	90652-KT1-771	BAND, WIRE (BLACK).....	-	1	-	-	-	-	-	WM733249	-------- AR,E,ED,F,G SP
					-	1	-	-	-	-	-	WM500003	-------- U
					-	1	-	-	-	-	-	WM730568	-------- 2G,2IT,2PO
					-	-	1	-	-	-	1	--------	-------- AR,E,ED,F,FI G,SI,SP,SW,U 2G,2IT,2PO
					-	-	-	-	-	1	1	--------	-------- CM

Item d'entretien	T.D.R.	N°de réf.	N°de pièce	Description	Q'té néc. VT600C V	W	X	DV	DW	DX	D2X	N°de série	Code de zone
		33	88220-MZ8-A20	RETROVISEUR COMP. G.....	-	-	1	-	-	1	1	--------	-------- CM,SI
		34	94031-10020	ECROU HEX., 10MM.....	-	-	2	-	-	2	2	--------	-------- CM,SI
		35	90652-KT1-771	BANDE DE CABLE (NOIR).....	-	1	-	-	-	-	-	WM733249	-------- AR,E,ED,F,G SP
					-	1	-	-	-	-	-	WM500003	-------- U
					-	1	-	-	-	-	-	WM730568	-------- 2G,2IT,2PO
					-	-	1	-	-	-	1	--------	-------- AR,E,ED,F,FI G,SI,SP,SW,U 2G,2IT,2PO
					-	-	-	-	-	1	1	--------	-------- CM

Wartungspunkt	AP	Ref. Nr.	Teile-Nr.	Beschreibung	Erford.Menge VT600C V	W	X	DV	DW	DX	D2X	Serien-Nr.	Gebiets-Code
		33	88220-MZ8-A20	SPIEGEL, L., RUECKSPIEGEL.....	-	-	1	-	-	1	1	--------	-------- CM,SI
		34	94031-10020	MUTTER, HEX., 10MM.....	-	-	2	-	-	2	2	--------	-------- CM,SI
		35	90652-KT1-771	DRAHTBAND (SCHWARZ).....	-	1	-	-	-	-	-	WM733249	-------- AR,E,ED,F,G SP
					-	1	-	-	-	-	-	WM500003	-------- U
					-	1	-	-	-	-	-	WM730568	-------- 2G,2IT,2PO
					-	-	1	-	-	-	1	--------	-------- AR,E,ED,F,FI G,SI,SP,SW,U 2G,2IT,2PO
					-	-	-	-	-	1	1	--------	-------- CM

Articulo de servicio	THLL	No.de ref.	No.de pieza	Descripción	Cant.reqd. VT600C V	W	X	DV	DW	DX	D2X	No.de serie	Código de area
		33	88220-MZ8-A20	ESPEJO RETROV. COMP., POSTERIOR IZQ.	-	-	1	-	-	1	1	--------	-------- CM,SI
		34	94031-10020	TUERCA, HEX., 10MM.....	-	-	2	-	-	2	2	--------	-------- CM,SI
		35	90652-KT1-771	BANDA, ALAMBRE (NEGRO).....	-	1	-	-	-	-	-	WM733249	-------- AR,E,ED,F,G SP
					-	1	-	-	-	-	-	WM500003	-------- U
					-	1	-	-	-	-	-	WM730568	-------- 2G,2IT,2PO
					-	-	1	-	-	-	1	--------	-------- AR,E,ED,F,FI G,SI,SP,SW,U 2G,2IT,2PO
					-	-	-	-	-	1	1	--------	-------- CM

3

L 4

F-4

Front brake master cylinder

Maître cylindre de frein avant

Vorderradbremse-Hauptzylinder

Cilindro maestro de freno delantero

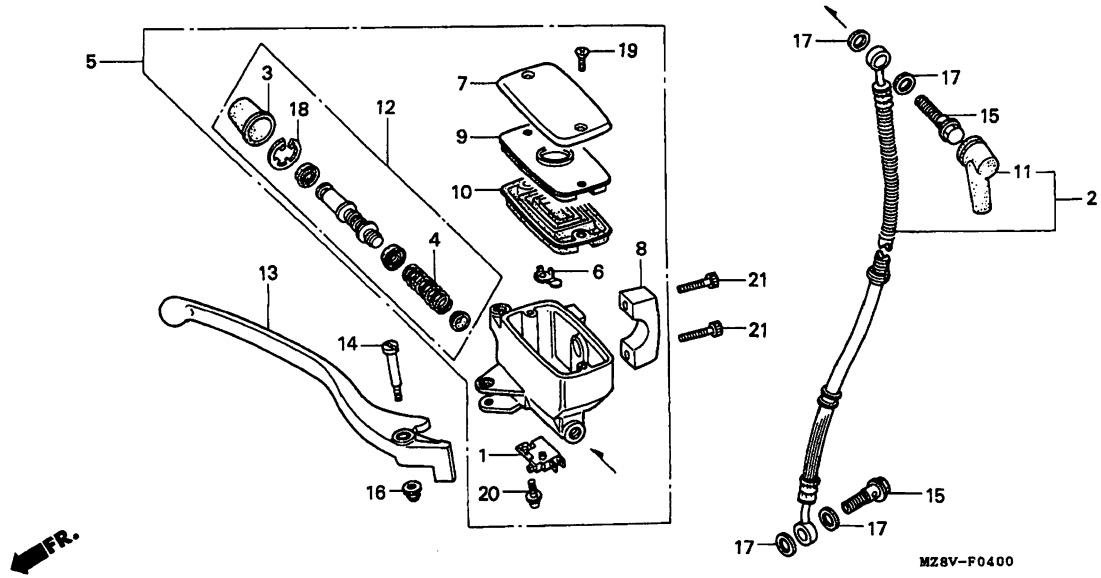

MZ8VF0400

Service item	F.R.T.
SWITCH ASSY., FR. STOP.....	0.1
.DIAPHRAGM	
.LEVER COMP., R. HANDLE	
HOSE COMP., FR. BRAKE.....	0.4
.CYLINDER SUB ASSY., FR. BRAKE MASTER	
.CYLINDER SET, MASTER	

Ref. No.	Part No.	Description	Reqd.QTY VT600C V	W	X	DV	DW	DX	D2X	Serial No.	Area code
1	35340-MM5-600	SWITCH ASSY., FR. STOP.....	1	1	1	1	1	1	1		
2	45126-MR1-951	HOSE COMP., FR. BRAKE.....	1	-	-	-	-	-	-	-------- --------	AR,E,ED,F,FI G,SP,SW,U,2G 2IT,2PO
	45126-MZ8-A21	HOSE COMP., FR. BRAKE.....	1	-	-	1	1	-	-	-------- --------	CM,SI
	45126-MZ8-H00	HOSE COMP., FR. BRAKE.....	-	1	-	-	-	-	-		
	45126-MZ8-L51	HOSE COMP., FR. BRAKE.....	-	-	1	-	-	1	1	-------- --------	CM,SI
	45126-MZ8-H01	HOSE COMP., FR. BRAKE.....	-	-	1	-	-	-	-	-------- --------	AR,E,ED,F,FI G,SP,SW,U,2G 2IT,2PO
3	45504-410-003	BOOT COMP.....	1	1	1	1	1	1	1		
4	45506-KA3-731	SPRING.....	1	1	1	1	1	1	1		
5	45510-MZ8-305	CYLINDER SUB ASSY., FR. BRAKE MASTER (NISSIN)	1	-	-	-	-	-	1	-------- --------	AR,E,ED,F,FI G,SI,SP,SW,U 2G,2IT,2PO
			1	-	1	1	1	1	1	-------- --------	CM

Item d'entretien	T.D.R.	N°de réf.	N°de pièce	Description	Q'té néc. VT600C V	W	X	DV	DW	DX	D2X	N°de série	Code de zone
ENS. INTERRUPTEUR D'ARRET AV...	0.1	1	35340-MM5-600	ENS. INTERRUPTEUR D'ARRET AV..	1	1	1	1	1	1	1		
.DIAPHRAGME		2	45126-MR1-951	DURITE COMP. FREIN AV.....	1	-	-	-	-	-	-	-------- --------	AR,E,ED,F,FI G,SP,SW,U,2G 2IT,2PO
.LEVIER COMP. GUIDON D. DURITE COMP. FREIN AV.....	0.4												
.SOUS-ENS. DE CYLINDRE, MAITRE-FREIN AV.			45126-MZ8-A21	DURITE COMP. FREIN AV.....	1	-	-	1	1	-	-	-------- --------	CM,SI
			45126-MZ8-H00	DURITE COMP. FREIN AV.....	-	1	-	-	-	-	-		
.JEU DE MAITRE CYLINDRE			45126-MZ8-L51	DURITE COMP. FREIN AV.....	-	-	1	-	-	1	1	-------- --------	CM,SI
			45126-MZ8-H01	DURITE COMP. FREIN AV.....	-	-	1	-	-	-	-	-------- --------	AR,E,ED,F,FI G,SP,SW,U,2G 2IT,2PO
		3	45504-410-003	SOUFFLET COMP.....	1	1	1	1	1	1	1		
		4	45506-KA3-731	RESSORT.....	1	1	1	1	1	1	1		
		5	45510-MZ8-305	SOUS-ENS. DE CYLINDRE, MAITRE-FREIN AV. (NISSIN)	1	-	-	-	-	-	1	-------- --------	AR,E,ED,F,FI G,SI,SP,SW,U 2G,2IT,2PO
					1	-	1	1	1	1	1	-------- --------	CM

Wartungspunkt	AP	Ref. Nr.	Teile-Nr.	Beschreibung	Erford.Menge VT600C V	W	X	DV	DW	DX	D2X	Serien-Nr.	Gebiets-Code
BREMSSCHALTER KOMPL., V.....	0.1	1	35340-MM5-600	BREMSSCHALTER KOMPL., V.....	1	1	1	1	1	1	1		
.MEMBRANE		2	45126-MR1-951	BREMSSCHLAUCH KOMPL., V.....	1	-	-	-	-	-	-	-------- --------	AR,E,ED,F,FI G,SP,SW,U,2G 2IT,2PO
.HEBEL KOMPL., R. LENKER BREMSSCHLAUCH KOMPL., V.....	0.4												
.ZYLINDER-HILFSBAUGRUPPE, VORDERER HAUPTBREMSZYLINDER			45126-MZ8-A21	BREMSSCHLAUCH KOMPL., V.....	1	-	-	1	1	-	-	-------- --------	CM,SI
			45126-MZ8-H00	BREMSSCHLAUCH KOMPL., V.....	-	1	-	-	-	-	-		
.HAUPTZYLINDER SATZ			45126-MZ8-L51	BREMSSCHLAUCH KOMPL., V.....	-	-	1	-	-	1	1	-------- --------	CM,SI
			45126-MZ8-H01	BREMSSCHLAUCH KOMPL., V.....	-	-	1	-	-	-	-	-------- --------	AR,E,ED,F,FI G,SP,SW,U,2G 2IT,2PO
		3	45504-410-003	MANSCHETTE KOMPL.....	1	1	1	1	1	1	1		
		4	45506-KA3-731	FEDER.....	1	1	1	1	1	1	1		
		5	45510-MZ8-305	ZYLINDER-HILFSBAUGRUPPE, VORDERER HAUPTBREMSZYLINDER	1	-	-	-	-	-	1	-------- --------	AR,E,ED,F,FI G,SI,SP,SW,U 2G,2IT,2PO
					1	-	1	1	1	1	1	-------- --------	CM

Articulo de servicio THLL		No.de ref.	No.de pieza	Descripción	Cant.reqd. VT600C V	W	X	DV	DW	DX	D2X	No.de serie	Código de area
ENS. DE INTERRUPTOR, PARADAS DEL..	0.1	1	35340-MM5-600	ENS. DE INTERRUPTOR, PARADAS DEL.	1	1	1	1	1	1	1		
.DIAFRAGMA		2	45126-MR1-951	COMP. DE MANGUERA, FRANO DEL..	1	-	-	-	-	-	-	-------- --------	AR,E,ED,F,FI G,SP,SW,U,2G 2IT,2PO
.COMP. DE PALANCA, MANUBRIO DER. COMP. DE MANGUERA, FRANO DEL...	0.4												
.SUBCONJUNTO DEL CILINDRO, PRINCIPAL DEL FRENO TRASERO			45126-MZ8-A21	COMP. DE MANGUERA, FRANO DEL..	1	-	-	1	1	-	-	-------- --------	CM,SI
			45126-MZ8-H00	COMP. DE MANGUERA, FRANO DEL..	-	1	-	-	-	-	-		
.JUEGO DE CILINDRO MAESTRO			45126-MZ8-L51	COMP. DE MANGUERA, FRANO DEL..	-	-	1	-	-	1	1	-------- --------	CM,SI
			45126-MZ8-H01	COMP. DE MANGUERA, FRANO DEL..	-	-	1	-	-	-	-	-------- --------	AR,E,ED,F,FI G,SP,SW,U,2G 2IT,2PO
		3	45504-410-003	COMP. DE ZAPATA.....	1	1	1	1	1	1	1		
		4	45506-KA3-731	RESORTE.....	1	1	1	1	1	1	1		
		5	45510-MZ8-305	SUBCONJUNTO DEL CILINDRO, PRINCIPAL DEL FRENO TRASERO	1	-	-	-	-	-	1	-------- --------	AR,E,ED,F,FI G,SI,SP,SW,U 2G,2IT,2PO
					1	-	1	1	1	1	1	-------- --------	CM

3

L 5

F-4

Front brake master cylinder

Maître cylindre de frein avant

Vorderradbremse-Hauptzylinder

Cilindro maestro de freno delantero

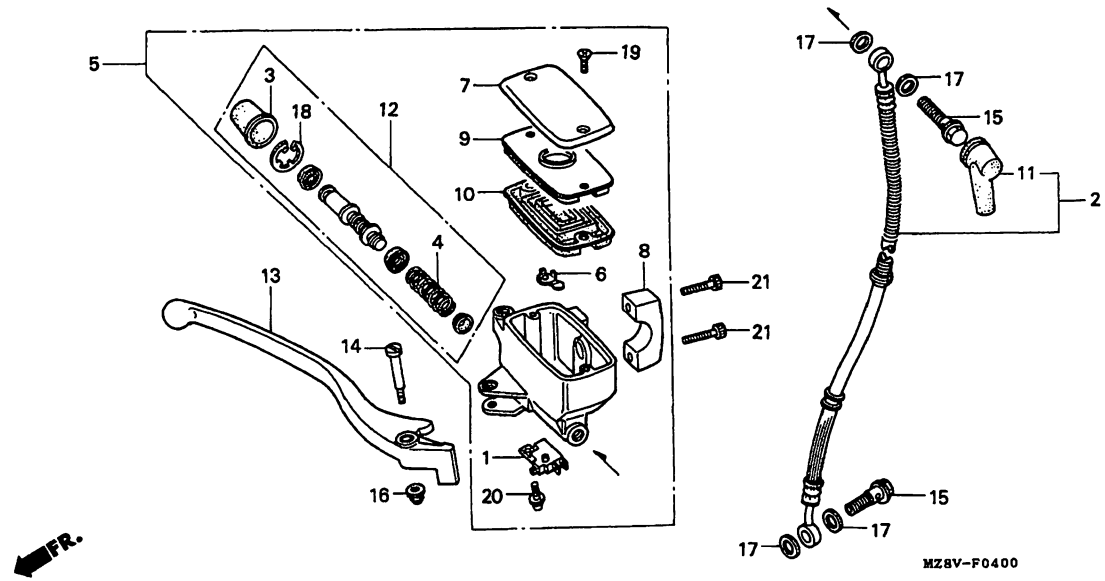

MZ8VF0400

Service item	F.R.T.	Ref. No.	Part No.	Description	Reqd.QTY VT600C V	W	X	DV	DW	DX	D2X	Serial No.	Area code
		(5)	45510-MAV-751	CYLINDER SUB ASSY., FR. BRAKE MASTER (NISSIN)	-	1	1	-	-	-	-	--------	-------- AR,E,ED,F,FI G,SP,SW,U,2G 2IT,2PO
		6	45512-MA6-006	PROTECTOR.....	1	1	1	1	1	1	1		
		7	45513-MR1-006	CAP, MASTER CYLINDER (NISSIN).	1	-	-	-	-	-	1	--------	-------- AR,E,ED,F,FI G,SI,SP,SW,U 2G,2IT,2PO
					1	-	1	1	1	1	1	--------	-------- CM
			45513-MM5-006	CAP, MASTER CYLINDER (NISSIN).	-	1	1	-	-	-	-	--------	-------- AR,E,ED,F,FI G,SP,SW,U,2G 2IT,2PO

Item d'entretien T.D.R.	N°de réf.	N°de pièce	Description	Q'té néc. VT600C V	W	X	DV	DW	DX	D2X	N°de série	Code de zone
	(5)	45510-MAV-751	SOUS-ENS. DE CYLINDRE, MAITRE-FREIN AV. (NISSIN)	-	1	1	-	-	-	-	-------- --------	AR,E,ED,F,FI G,SP,SW,U,2G 2IT,2PO
	6	45512-MA6-006	PROTECTION.....	1	1	1	1	1	1	1		
	7	45513-MR1-006	CHAPEAU DE MAITRE CYLINDRE (NISSIN)	1	-	-	-	-	-	1	-------- --------	AR,E,ED,F,FI G,SI,SP,SW,U 2G,2IT,2PO
				1	-	1	1	1	1	1	-------- --------	CM
		45513-MM5-006	CHAPEAU DE MAITRE CYLINDRE (NISSIN)	-	1	1	-	-	-	-	-------- --------	AR,E,ED,F,FI G,SP,SW,U,2G 2IT,2PO

Wartungspunkt AP	Ref. Nr.	Teile-Nr.	Beschreibung	Erford.Menge VT600C V	W	X	DV	DW	DX	D2X	Serien-Nr.	Gebiets-Code
	(5)	45510-MAV-751	ZYLINDER-HILFSBAUGRUPPE, VORDERER HAUPTBREMSZYLINDER	-	1	1	-	-	-	-	-------- --------	AR,E,ED,F,FI G,SP,SW,U,2G 2IT,2PO
	6	45512-MA6-006	SCHUTZ.....	1	1	1	1	1	1	1		
	7	45513-MR1-006	KAPPE, HAUPTZYLINDER (NISSIN).	1	-	-	-	-	-	1	-------- --------	AR,E,ED,F,FI G,SI,SP,SW,U 2G,2IT,2PO
				1	-	1	1	1	1	1	-------- --------	CM
		45513-MM5-006	KAPPE, HAUPTZYLINDER (NISSIN).	-	1	1	-	-	-	-	-------- --------	AR,E,ED,F,FI G,SP,SW,U,2G 2IT,2PO

Articulo de servicio THLL	No.de ref.	No.de pieza	Descripción	Cant.reqd. VT600C V	W	X	DV	DW	DX	D2X	No.de serie	Código de area
	(5)	45510-MAV-751	SUBCONJUNTO DEL CILINDRO, PRINCIPAL DEL FRENO TRASERO	-	1	1	-	-	-	-	-------- --------	AR,E,ED,F,FI G,SP,SW,U,2G 2IT,2PO
	6	45512-MA6-006	PROTECTOR.....	1	1	1	1	1	1	1		
	7	45513-MR1-006	TAPA, CILINDRO MAESTRO (NISSIN)	1	-	-	-	-	-	1	-------- --------	AR,E,ED,F,FI G,SI,SP,SW,U 2G,2IT,2PO
				1	-	1	1	1	1	1	-------- --------	CM
		45513-MM5-006	TAPA, CILINDRO MAESTRO (NISSIN)	-	1	1	-	-	-	-	-------- --------	AR,E,ED,F,FI G,SP,SW,U,2G 2IT,2PO

3

L 6

F-4

Front brake master cylinder

Maître cylindre de frein avant

Vorderradbremse-Hauptzylinder

Cilindro maestro de freno delantero

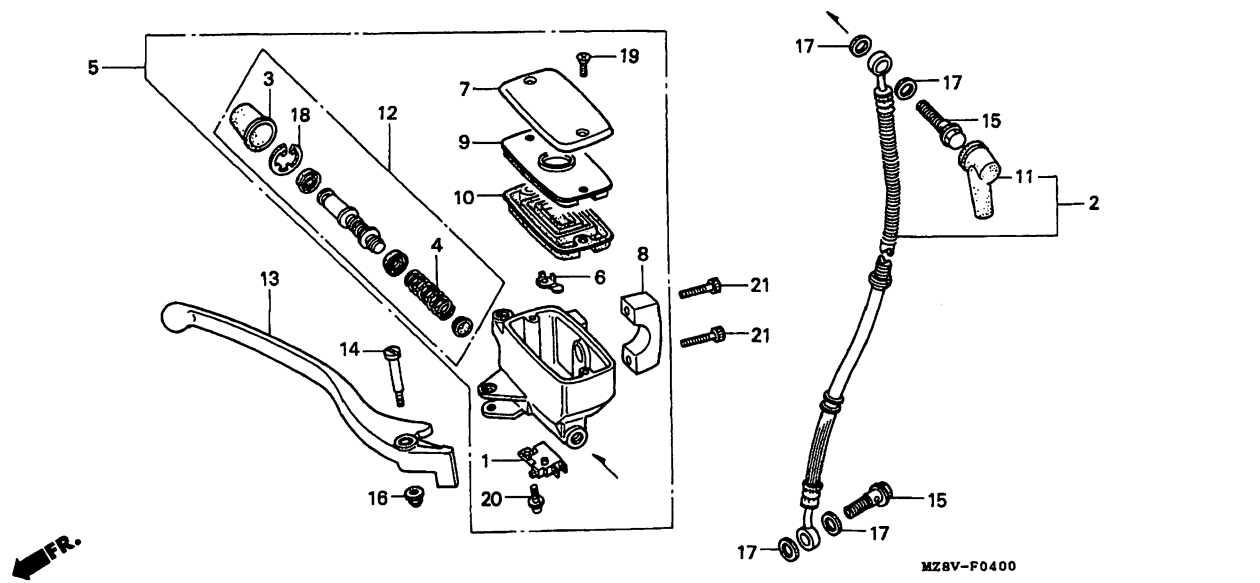

MZ8VF0400

Service item	F.R.T.	Ref. No.	Part No.	Description	Reqd.QTY VT600C V	W	X	DV	DW	DX	D2X	Serial No.	Area code
		8	45517-MR1-671	HOLDER, MASTER CYLINDER (NISSIN)	1	-	-	-	-	-	1	--------	-------- AR,E,ED,F,FI G,SI,SP,SW,U 2G,2IT,2PO
					1	-	1	1	1	1	1	--------	-------- CM
			45517-MAV-751	HOLDER, MASTER CYLINDER (NISSIN)	-	1	1	-	-	-	-	--------	-------- AR,E,ED,F,FI G,SP,SW,U,2G 2IT,2PO
		9	45518-MM5-006	PLATE, DIAPHRAGM.....	1	1	1	1	1	1	1		
		10	45520-MM5-006	DIAPHRAGM.....	1	1	1	1	1	1	1		
		11	45522-422-000	BOOT, MASTER CYLINDER.....	1	1	1	1	1	1	1		
		12	45530-MN9-305	CYLINDER SET, MASTER.....	1	1	1	1	1	1	1		
		13	53175-MR1-671	LEVER COMP., R. HANDLE.....	1	1	1	1	1	1	1		
		14	90114-MA5-671	BOLT, HANDLE LEVER PIVOT.....	1	1	1	1	1	1	1		

Item d'entretien T.D.R.	N°de réf.	N°de pièce	Description	Q'té néc. VT600C V	W	X	DV	DW	DX	D2X	N°de série	Code de zone
	8	45517-MR1-671	SUPPORT DE MAITRE CYLINDRE (NISSIN)	1	-	-	-	-	-	1	-------- --------	AR,E,ED,F,FI G,SI,SP,SW,U 2G,2IT,2PO
				1	-	1	1	1	1	1	-------- --------	CM
		45517-MAV-751	SUPPORT DE MAITRE CYLINDRE (NISSIN)	-	1	1	-	-	-	-	-------- --------	AR,E,ED,F,FI G,SP,SW,U,2G 2IT,2PO
	9	45518-MM5-006	PLAQUE DE DIAPHRAGME.....	1	1	1	1	1	1	1		
	10	45520-MM5-006	DIAPHRAGME.....	1	1	1	1	1	1	1		
	11	45522-422-000	SOUFFLET DE MAITRE CYLINDRE...	1	1	1	1	1	1	1		
	12	45530-MN9-305	JEU DE MAITRE CYLINDRE.....	1	1	1	1	1	1	1		
	13	53175-MR1-671	LEVIER COMP. GUIDON D.....	1	1	1	1	1	1	1		
	14	90114-MA5-671	BOULON DE PIVOT DE LEVIER POIGNEE	1	1	1	1	1	1	1		

Wartungspunkt AP	Ref. Nr.	Teile-Nr.	Beschreibung	Erford.Menge VT600C V	W	X	DV	DW	DX	D2X	Serien-Nr.	Gebiets-Code
	8	45517-MR1-671	HALTER, HAUPTZYLINDER (NISSIN)	1	-	-	-	-	-	1	-------- --------	AR,E,ED,F,FI G,SI,SP,SW,U 2G,2IT,2PO
				1	-	1	1	1	1	1	-------- --------	CM
		45517-MAV-751	HALTER, HAUPTZYLINDER (NISSIN)	-	1	1	-	-	-	-	-------- --------	AR,E,ED,F,FI G,SP,SW,U,2G 2IT,2PO
	9	45518-MM5-006	PLATTE, MEMBRANE.....	1	1	1	1	1	1	1		
	10	45520-MM5-006	MEMBRANE.....	1	1	1	1	1	1	1		
	11	45522-422-000	MANSCHETTE, HAUPTZYLINDER.....	1	1	1	1	1	1	1		
	12	45530-MN9-305	HAUPTZYLINDER SATZ.....	1	1	1	1	1	1	1		
	13	53175-MR1-671	HEBEL KOMPL., R. LENKER.....	1	1	1	1	1	1	1		
	14	90114-MA5-671	ZAPFENBOLZEN, HEBELGRIFF.....	1	1	1	1	1	1	1		

Articulo de servicio THLL	No.de ref.	No.de pieza	Descripción	Cant.reqd. VT600C V	W	X	DV	DW	DX	D2X	No.de serie	Código de area
	8	45517-MR1-671	SOPORTE, CILINDRO MAESTRO (NISSIN)	1	-	-	-	-	-	1	-------- --------	AR,E,ED,F,FI G,SI,SP,SW,U 2G,2IT,2PO
				1	-	1	1	1	1	1	-------- --------	CM
		45517-MAV-751	SOPORTE, CILINDRO MAESTRO (NISSIN)	-	1	1	-	-	-	-	-------- --------	AR,E,ED,F,FI G,SP,SW,U,2G 2IT,2PO
	9	45518-MM5-006	PLACA DE DIAFRAGMA.....	1	1	1	1	1	1	1		
	10	45520-MM5-006	DIAFRAGMA.....	1	1	1	1	1	1	1		
	11	45522-422-000	ZAPATA, CILINDRO MAESTRO.....	1	1	1	1	1	1	1		
	12	45530-MN9-305	JUEGO DE CILINDRO MAESTRO.....	1	1	1	1	1	1	1		
	13	53175-MR1-671	COMP. DE PALANCA, MANUBRIO DER.	1	1	1	1	1	1	1		
	14	90114-MA5-671	PERNO, PIVOTE DE PALANCA DE MANUBRIO	1	1	1	1	1	1	1		

L 7

F -4

Front brake master cylinder

Maître cylindre de frein avant

Vorderradbremse-Hauptzylinder

Cilindro maestro de freno delantero

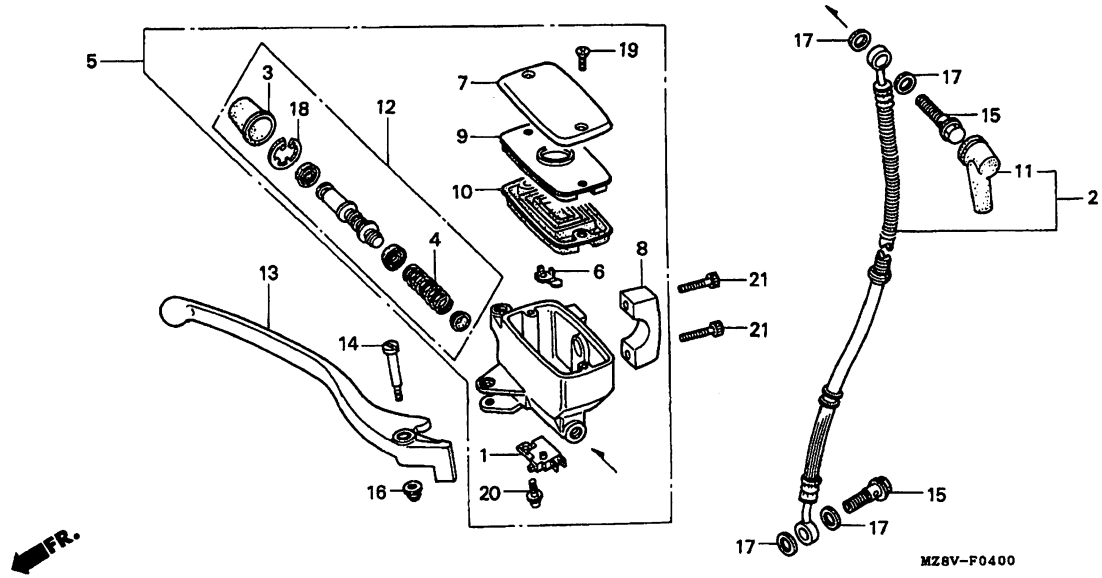

MZ8VF0400

Service item	F.R.T.	Ref. No.	Part No.	Description	Reqd.QTY VT600C V	W	X	DV	DW	DX	D2X	Serial No.	Area code
		15	90145-MS9-611	BOLT, OIL, 10X22.....	2	-	-	2	2	-	-		
			90145-MS9-612	BOLT, OIL, 10X22.....	-	2	2	-	-	2	2		
		16	90201-415-000	NUT, CAP, 6MM.....	1	1	1	1	1	1	1		
		17	90545-300-000	WASHER, OIL BOLT.....	4	4	4	4	4	4	4		
		18	90651-MA5-671	CIRCLIP.....	1	1	1	1	1	1	1		
		19	93600-04012-1A	SCREW, FLAT, 4X12.....	2	-	-	-	-	-	2	-------- --------	AR,E,ED,F,FIG,SI,SP,SW,U2G,2IT,2PO
					2	-	2	2	2	2	2	-------- --------	CM
			93600-04012-1G	SCREW, FLAT, 4X12.....	-	2	2	-	-	-	-	-------- --------	AR,E,ED,F,FIG,SP,SW,U,2G2IT,2PO
		20	93893-04012-17	SCREW-WASHER, 4X12.....	1	1	1	1	1	1	1		

Item d'entretien T.D.R.	N°de réf.	N°de pièce	Description	Q'té néc. VT600C V	W	X	DV	DW	DX	D2X	N°de série	Code de zone
	15	90145-MS9-611	BOULON D'HUILE, 10X22.....	2	-	-	2	2	-	-		
		90145-MS9-612	BOULON D'HUILE, 10X22.....	-	2	2	-	-	2	2		
	16	90201-415-000	ECROU DE CHAPEAU, 6MM.....	1	1	1	1	1	1	1		
	17	90545-300-000	RONDELLE DE BOULON D'HUILE....	4	4	4	4	4	4	4		
	18	90651-MA5-671	CIRCLIP.....	1	1	1	1	1	1	1		
	19	93600-04012-1A	VIS A TETE PLATE, 4X12.....	2	-	-	-	-	-	2	-------- --------	AR,E,ED,F,FI G,SI,SP,SW,U 2G,2IT,2PO
				2	-	2	2	2	2	2	-------- --------	CM
		93600-04012-1G	VIS A TETE PLATE, 4X12.....	-	2	2	-	-	-	-	-------- --------	AR,E,ED,F,FI G,SP,SW,U,2G 2IT,2PO
	20	93893-04012-17	VIS A TETE A RONDELLE, 4X12...	1	1	1	1	1	1	1		

Wartungspunkt AP	Ref. Nr.	Teile-Nr.	Beschreibung	Erford.Menge VT600C V	W	X	DV	DW	DX	D2X	Serien-Nr.	Gebiets-Code
	15	90145-MS9-611	SCHRAUBE, OEL, 10X22.....	2	-	-	2	2	-	-		
		90145-MS9-612	SCHRAUBE, OEL, 10X22.....	-	2	2	-	-	2	2		
	16	90201-415-000	HUTMUTTER, 6MM.....	1	1	1	1	1	1	1		
	17	90545-300-000	SCHEIBE, OELSCHRAUBE.....	4	4	4	4	4	4	4		
	18	90651-MA5-671	SPRENGRING.....	1	1	1	1	1	1	1		
	19	93600-04012-1A	FLACHKOPFSCHRAUBE, 4X12.....	2	-	-	-	-	-	2	-------- --------	AR,E,ED,F,FI G,SI,SP,SW,U 2G,2IT,2PO
				2	-	2	2	2	2	2	-------- --------	CM
		93600-04012-1G	FLACHKOPFSCHRAUBE, 4X12.....	-	2	2	-	-	-	-	-------- --------	AR,E,ED,F,FI G,SP,SW,U,2G 2IT,2PO
	20	93893-04012-17	SCHRAUBE MIT SCHEIBE, 4X12....	1	1	1	1	1	1	1		

Articulo de servicio THLL	No.de ref.	No.de pieza	Descripción	Cant.reqd. VT600C V	W	X	DV	DW	DX	D2X	No.de serie	Código de area
	15	90145-MS9-611	PERNO, ACEITE, 10X22.....	2	-	-	2	2	-	-		
		90145-MS9-612	PERNO, ACEITE, 10X22.....	-	2	2	-	-	2	2		
	16	90201-415-000	TUERCA, TAPA, 6MM.....	1	1	1	1	1	1	1		
	17	90545-300-000	ARANDELA, PERNO DE ACEITE.....	4	4	4	4	4	4	4		
	18	90651-MA5-671	GRAPA CIRCULAR.....	1	1	1	1	1	1	1		
	19	93600-04012-1A	TORNILLO DE PLANO, 4X12.....	2	-	-	-	-	-	2	-------- --------	AR,E,ED,F,FI G,SI,SP,SW,U 2G,2IT,2PO
				2	-	2	2	2	2	2	-------- --------	CM
		93600-04012-1G	TORNILLO DE PLANO, 4X12.....	-	2	2	-	-	-	-	-------- --------	AR,E,ED,F,FI G,SP,SW,U,2G 2IT,2PO
	20	93893-04012-17	TORNILLO-ARANDELA 4X12.....	1	1	1	1	1	1	1		

3

L 8

F -4

Front brake master cylinder

Maître cylindre de frein avant

Vorderradbremse-Hauptzylinder

Cilindro maestro de freno delantero

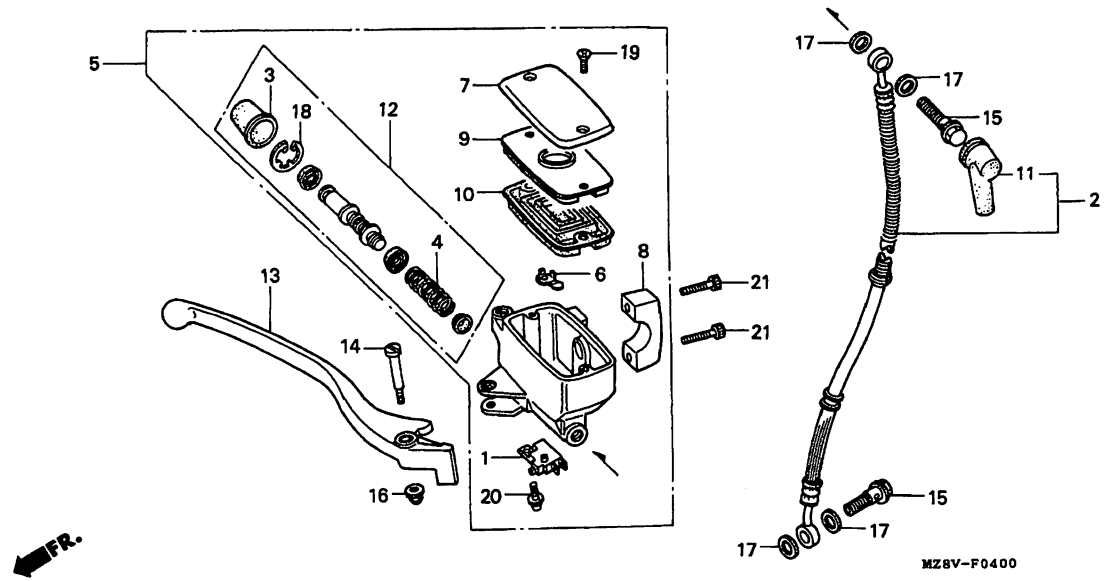

MZ8VF0400

Service item	F.R.T.	Ref. No.	Part No.	Description	Reqd.QTY VT600C V	W	X	DV	DW	DX	D2X	Serial No.	Area code
		21	96600-06022-10	BOLT, SOCKET, 6X22.....	2	-	-	-	-	-	2	--------	-------- AR,E,ED,F,FI G,SI,SP,SW,U 2G,2IT,2PO
					2	-	2	2	2	2	2	--------	-------- CM
			96600-06022-17	BOLT, SOCKET, 6X22.....	-	2	2	-	-	-	-	--------	-------- AR,E,ED,F,FI G,SP,SW,U,2G 2IT,2PO

Item d'entretien	T.D.R.	N°de. réf.	N°de pièce	Description	Q'té néc. VT600C V	W	X	DV	DW	DX	D2X	N°de série	Code de zone
		21	96600-06022-10	BOULON DE DOUILLE, 6X22.....	2	-	-	-	-	-	2	-------- --------	AR,E,ED,F,FI G,SI,SP,SW,U 2G,2IT,2PO
					2	-	2	2	2	2	2	-------- --------	CM
			96600-06022-17	BOULON DE DOUILLE, 6X22.....	-	2	2	-	-	-	-	-------- --------	AR,E,ED,F,FI G,SP,SW,U,2G 2IT,2PO

Wartungspunkt	AP	Ref. Nr.	Teile-Nr.	Beschreibung	Erford.Menge VT600C V	W	X	DV	DW	DX	D2X	Serien-Nr.	Geblets-Code
		21	96600-06022-10	INNENSECHSKANTSCHRAUBE, 6X22..	2	-	-	-	-	-	2	-------- --------	AR,E,ED,F,FI G,SI,SP,SW,U 2G,2IT,2PO
					2	-	2	2	2	2	2	-------- --------	CM
			96600-06022-17	INNENSECHSKANTSCHRAUBE, 6X22..	-	2	2	-	-	-	-	-------- --------	AR,E,ED,F,FI G,SP,SW,U,2G 2IT,2PO

Articulo de servicio	THLL	No.de ref.	No.de pieza	Descripción	Cant.reqd. VT600C V	W	X	DV	DW	DX	D2X	No.de serie	Código de area
		21	96600-06022-10	PERNO, CASQUILLO, 6X22.....	2	-	-	-	-	-	2	-------- --------	AR,E,ED,F,FI G,SI,SP,SW,U 2G,2IT,2PO
					2	-	2	2	2	2	2	-------- --------	CM
			96600-06022-17	PERNO, CASQUILLO, 6X22.....	-	2	2	-	-	-	-	-------- --------	AR,E,ED,F,FI G,SP,SW,U,2G 2IT,2PO

3

L 9

F - 5

Handle pipe/Top bridge (1)

Guidon/Haut de fourche (1)

Lenkrohr/Obere brücke (1)

Tubo de manubrio/ Puente superior (1)

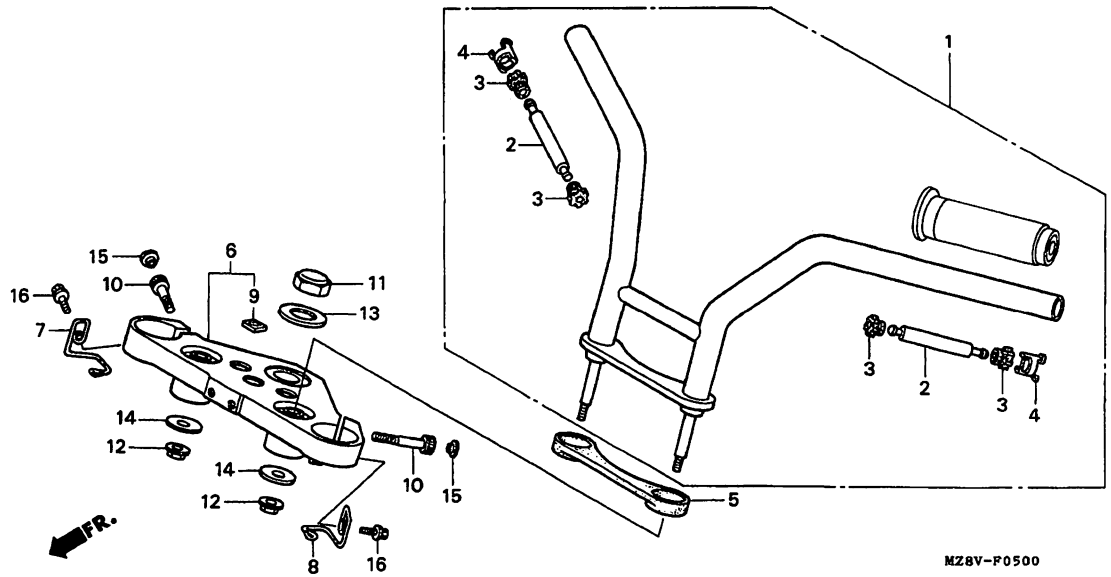

MZ8VF0500

Service item	F.R.T.
PIPE SET, HANDLE.....	0.5
WEIGHT, HANDLE.....	0.2
BRIDGE COMP., FORK TOP.....	0.6

Ref. No.	Part No.	Description	Reqd.QTY VT600C V	W	X	DV	DW	DX	D2X	Serial No.	Area code
1	53101-KW9-305	PIPE SET, HANDLE (TYLER BAR)..	1	-	-	-	-	-	-	-------- --------	AR,E,ED,F,FI G,SP,SW,U,2G 2IT,2PO
2	53106-KG1-920	WEIGHT, HANDLE.....	2	-	-	-	-	-	-	-------- --------	AR,E,ED,F,FI G,SP,SW,U,2G 2IT,2PO
3	53107-MR1-010	RUBBER, HANDLE WEIGHT.....	4	-	-	-	-	-	-	-------- --------	AR,E,ED,F,FI G,SP,SW,U,2G 2IT,2PO
4	53108-KW9-920	RING, HANDLE WEIGHT SNAP.....	2	-	-	-	-	-	-	-------- --------	AR,E,ED,F,FI G,SP,SW,U,2G 2IT,2PO
5	53125-MR1-000	CAP, HANDLE BOTTOM.....	1	-	-	-	-	-	-	-------- --------	AR,E,ED,F,FI G,SP,SW,U,2G 2IT,2PO

Item d'entretien	T.D.R.	N°de réf.	N°de pièce	Description	Q'té néc. VT600C V	W	X	DV	DW	DX	D2X	N°de série	Code de zone
JEU DE TUYAU, POIGNEE.....	0.5	1	53101-KW9-305	JEU DE TUYAU, POIGNEE (TYLER BAR)	1	-	-	-	-	-	-	--------	-------- AR,E,ED,F,FI G,SP,SW,U,2G 2IT,2PO
POIDS DE POIGNEE.....	0.2	2	53106-KG1-920	POIDS DE POIGNEE.....	2	-	-	-	-	-	-	--------	-------- AR,E,ED,F,FI G,SP,SW,U,2G 2IT,2PO
HAUT DE FOURCHE COMP.....	0.6	3	53107-MR1-010	CAOUTCHOUC DE POIDS DE POIGNEE	4	-	-	-	-	-	-	--------	-------- AR,E,ED,F,FI G,SP,SW,U,2G 2IT,2PO
		4	53108-KW9-920	ANNEAU D'ARRET DE POIDS POIGNEE	2	-	-	-	-	-	-	--------	-------- AR,E,ED,F,FI G,SP,SW,U,2G 2IT,2PO
		5	53125-MR1-000	CAPUCHON INFERIEUR DE POIGNEE.	1	-	-	-	-	-	-	--------	-------- AR,E,ED,F,FI G,SP,SW,U,2G 2IT,2PO

Wartungspunkt	AP	Ref. Nr.	Teile-Nr.	Beschreibung	Erford.Menge VT600C V	W	X	DV	DW	DX	D2X	Serien-Nr.	Gebiets-Code
ROHR-SATZ, HANDGRIFF.....	0.5	1	53101-KW9-305	ROHR-SATZ, HANDGRIFF (TYLER BAR)	1	-	-	-	-	-	-	--------	-------- AR,E,ED,F,FI G,SP,SW,U,2G 2IT,2PO
GEWICHT, LENKER.....	0.2	2	53106-KG1-920	GEWICHT, LENKER.....	2	-	-	-	-	-	-	--------	-------- AR,E,ED,F,FI G,SP,SW,U,2G 2IT,2PO
OBERE BRUECKE KOMPL., GABEL....	0.6	3	53107-MR1-010	GUMMI, LENKERGEWICHT.....	4	-	-	-	-	-	-	--------	-------- AR,E,ED,F,FI G,SP,SW,U,2G 2IT,2PO
		4	53108-KW9-920	SCHNAPPRING, LENKERGEWICHT....	2	-	-	-	-	-	-	--------	-------- AR,E,ED,F,FI G,SP,SW,U,2G 2IT,2PO
		5	53125-MR1-000	KAPPE, GRIFF UNTEN.....	1	-	-	-	-	-	-	--------	-------- AR,E,ED,F,FI G,SP,SW,U,2G 2IT,2PO

Articulo de servicio THLL		No.de ref.	No.de pieza	Descripción	Cant.reqd. VT600C V	W	X	DV	DW	DX	D2X	No.de serie	Código de area
JUEGO DE TUBO DE MANIJA.....	0.5	1	53101-KW9-305	JUEGO DE TUBO DE MANIJA (TYLER BAR)	1	-	-	-	-	-	-	--------	-------- AR,E,ED,F,FI G,SP,SW,U,2G 2IT,2PO
PESO, MANUBRIO.....	0.2	2	53106-KG1-920	PESO, MANUBRIO.....	2	-	-	-	-	-	-	--------	-------- AR,E,ED,F,FI G,SP,SW,U,2G 2IT,2PO
COMP. DE PUENTE SUPERIOR DE HORQUILLA.	0.6	3	53107-MR1-010	GOMA, PESO DE MANUBRIO.....	4	-	-	-	-	-	-	--------	-------- AR,E,ED,F,FI G,SP,SW,U,2G 2IT,2PO
		4	53108-KW9-920	ANILLO DE RETENCION, PESO DE MANUBRIO	2	-	-	-	-	-	-	--------	-------- AR,E,ED,F,FI G,SP,SW,U,2G 2IT,2PO
		5	53125-MR1-000	TAPA INFERIOR, MANILLAR.....	1	-	-	-	-	-	-	--------	-------- AR,E,ED,F,FI G,SP,SW,U,2G 2IT,2PO

L 10

F - 5

Handle pipe/Top bridge (1)

Guidon/Haut de fourche (1)

Lenkrohr/Obere brücke (1)

Tubo de manubrio/ Puente superior (1)

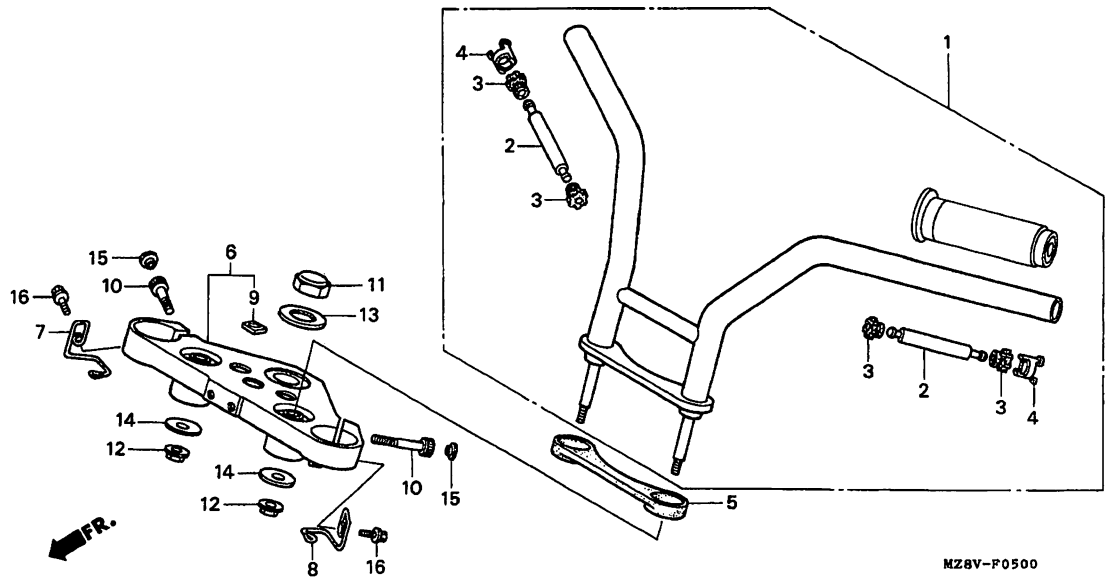

MZ8VF0500

Service item	F.R.T.	Ref. No.	Part No.	Description	Reqd.QTY VT600C V	W	X	DV	DW	DX	D2X	Serial No.	Area code
		6	53300-KW9-970	BRIDGE COMP., FORK TOP.....	1	-	-	-	-	-	-	--------	-------- AR,E,ED,F,FI G,SP,SW,U,2G 2IT,2PO
		7	61315-MZ8-000	GUIDE, R. HARNESS.....	1	-	-	-	-	-	-	--------	-------- AR,E,ED,F,FI G,SP,SW,U,2G 2IT,2PO
		8	61316-MZ8-000	GUIDE, L. HARNESS.....	1	-	-	-	-	-	-	--------	-------- AR,E,ED,F,FI G,SP,SW,U,2G 2IT,2PO
		9	86150-MR1-760	EMBLEM, WING MARK.....	1	-	-	-	-	-	-	--------	-------- AR,E,ED,F,FI G,SP,SW,U,2G 2IT,2PO
		10	90151-MB1-000	BOLT, SOCKET, 7X32.....	2	-	-	-	-	-	-	--------	-------- AR,E,ED,F,FI G,SP,SW,U,2G 2IT,2PO

Item d'entretien	T.D.R.	N°de. réf.	N°de pièce	Description	Q'té néc. VT600C V	W	X	DV	DW	DX	D2X	N°de série	Code de zone
		6	53300-KW9-970	HAUT DE FOURCHE COMP.....	1	-	-	-	-	-	-	--------	-------- AR,E,ED,F,FI G,SP,SW,U,2G 2IT,2PO
		7	61315-MZ8-000	GUIDE, HARNAIS D.....	1	-	-	-	-	-	-	--------	-------- AR,E,ED,F,FI G,SP,SW,U,2G 2IT,2PO
		8	61316-MZ8-000	GUIDE, HARNAIS G.....	1	-	-	-	-	-	-	--------	-------- AR,E,ED,F,FI G,SP,SW,U,2G 2IT,2PO
		9	86150-MR1-760	EMBLEME DE MARQUE D'AILE.....	1	-	-	-	-	-	-	--------	-------- AR,E,ED,F,FI G,SP,SW,U,2G 2IT,2PO
		10	90151-MB1-000	BOULON DE DOUILLE, 7X32.....	2	-	-	-	-	-	-	--------	-------- AR,E,ED,F,FI G,SP,SW,U,2G 2IT,2PO

Wartungspunkt	AP	Ref. Nr.	Teile-Nr.	Beschreibung	Erford.Menge VT600C V	W	X	DV	DW	DX	D2X	Serien-Nr.	Gebiets-Code
		6	53300-KW9-970	OBERE BRUECKE KOMPL., GABEL...	1	-	-	-	-	-	-	--------	-------- AR,E,ED,F,FI G,SP,SW,U,2G 2IT,2PO
		7	61315-MZ8-000	FUHRUNG, R. KABELBAUM.....	1	-	-	-	-	-	-	--------	-------- AR,E,ED,F,FI G,SP,SW,U,2G 2IT,2PO
		8	61316-MZ8-000	FUHRUNG, L. KABELBAUM.....	1	-	-	-	-	-	-	--------	-------- AR,E,ED,F,FI G,SP,SW,U,2G 2IT,2PO
		9	86150-MR1-760	SCHILD, FLUEGEL MARKE.....	1	-	-	-	-	-	-	--------	-------- AR,E,ED,F,FI G,SP,SW,U,2G 2IT,2PO
		10	90151-MB1-000	INNENSECHSKANTSCHRAUBE, 7X32..	2	-	-	-	-	-	-	--------	-------- AR,E,ED,F,FI G,SP,SW,U,2G 2IT,2PO

Articulo de servicio	THLL	No.de ref.	No.de pieza	Descripción	Cant.reqd. VT600C V	W	X	DV	DW	DX	D2X	No.de serie	Código de area
		6	53300-KW9-970	COMP. DE PUENTE SUPERIOR DE HORQUILLA	1	-	-	-	-	-	-	--------	-------- AR,E,ED,F,FI G,SP,SW,U,2G 2IT,2PO
		7	61315-MZ8-000	GUIA, MAZO DER.....	1	-	-	-	-	-	-	--------	-------- AR,E,ED,F,FI G,SP,SW,U,2G 2IT,2PO
		8	61316-MZ8-000	GUIA, MAZO IZQ.....	1	-	-	-	-	-	-	--------	-------- AR,E,ED,F,FI G,SP,SW,U,2G 2IT,2PO
		9	86150-MR1-760	EMBLEMA, MARCA ALA.....	1	-	-	-	-	-	-	--------	-------- AR,E,ED,F,FI G,SP,SW,U,2G 2IT,2PO
		10	90151-MB1-000	PERNO, CASQUILLO, 7X32.....	2	-	-	-	-	-	-	--------	-------- AR,E,ED,F,FI G,SP,SW,U,2G 2IT,2PO

3

L 11

F - 5

Handle pipe/Top bridge (1)

Guidon/Haut de fourche (1)

Lenkrohr/Obere brücke (1)

Tubo de manubrio/ Puente superior (1)

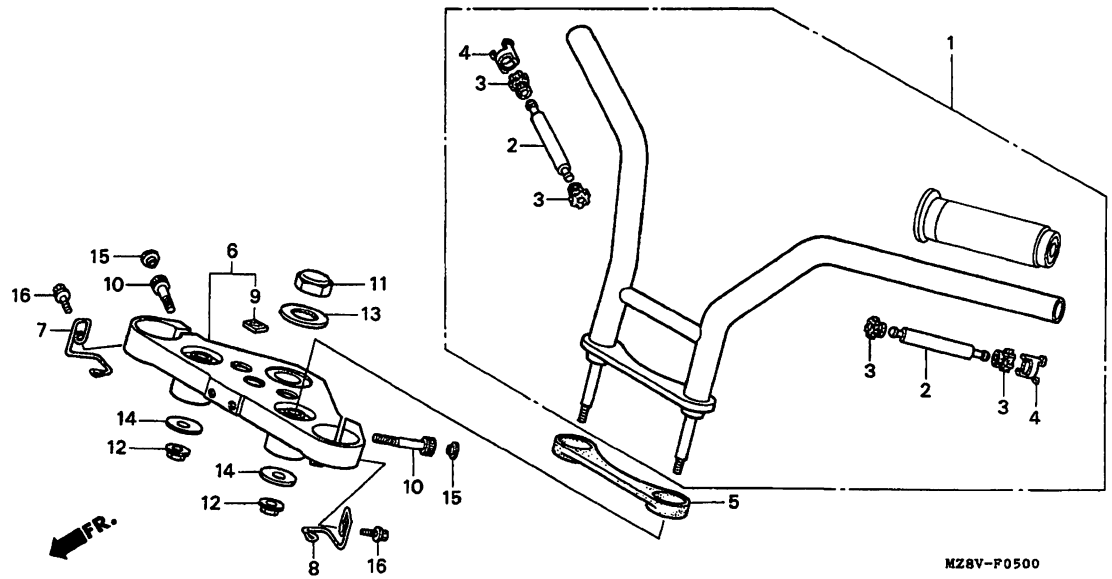

MZ8VF0500

Service item	F.R.T.	Ref. No.	Part No.	Description	Reqd.QTY VT600C V	W	X	DV	DW	DX	D2X	Serial No.	Area code
		11	90304-415-000	NUT, STEERING STEM.....	1	-	-	-	-	-	-	--------	-------- AR,E,ED,F,FI G,SP,SW,U,2G 2IT,2PO
		12	90309-MR1-770	NUT, FLANGE, 8MM.....	2	-	-	-	-	-	-	--------	-------- AR,E,ED,F,FI G,SP,SW,U,2G 2IT,2PO
		13	90503-283-000	WASHER, STEERING STEM.....	1	-	-	-	-	-	-	--------	-------- AR,E,ED,F,FI G,SP,SW,U,2G 2IT,2PO
		14	90535-MR1-770	WASHER, HANDLE UNDER HOLDER...	2	-	-	-	-	-	-	--------	-------- AR,E,ED,F,FI G,SP,SW,U,2G 2IT,2PO
		15	91455-MB0-010	CAP, SOCKET BOLT, 8MM.....	2	-	-	-	-	-	-	--------	-------- AR,E,ED,F,FI G,SP,SW,U,2G 2IT,2PO

Item d'entretien	T.D.R.	N°de réf.	N°de pièce	Description	Q'té néc. VT600C V	W	X	DV	DW	DX	D2X	N°de série	Code de zone
		11	90304-415-000	ECROU DE TIGE DE DIRECTION....	1	-	-	-	-	-	-	--------	-------- AR,E,ED,F,FI G,SP,SW,U,2G 2IT,2PO
		12	90309-MR1-770	ECROU DE BRIDE, 8MM.....	2	-	-	-	-	-	-	--------	-------- AR,E,ED,F,FI G,SP,SW,U,2G 2IT,2PO
		13	90503-283-000	RONDELLE DE TIGE DE DIRECTION.	1	-	-	-	-	-	-	--------	-------- AR,E,ED,F,FI G,SP,SW,U,2G 2IT,2PO
		14	90535-MR1-770	RONDELLE DE SUPPORT INFERIEUR DE POIGNEE	2	-	-	-	-	-	-	--------	-------- AR,E,ED,F,FI G,SP,SW,U,2G 2IT,2PO
		15	91455-MB0-010	CHAPEAU DE BOULON DE DOUILLE, 8MM	2	-	-	-	-	-	-	--------	-------- AR,E,ED,F,FI G,SP,SW,U,2G 2IT,2PO

Wartungspunkt	AP	Ref. Nr.	Teile-Nr.	Beschreibung	Erford.Menge VT600C V	W	X	DV	DW	DX	D2X	Serien-Nr.	Geblets-Code
		11	90304-415-000	MUTTER, STEUERKOPFSCHAFT.....	1	-	-	-	-	-	-	--------	-------- AR,E,ED,F,FI G,SP,SW,U,2G 2IT,2PO
		12	90309-MR1-770	FLANSCHENMUTTER, 8MM.....	2	-	-	-	-	-	-	--------	-------- AR,E,ED,F,FI G,SP,SW,U,2G 2IT,2PO
		13	90503-283-000	SCHEIBE, STEUERKOPFSCHAFT.....	1	-	-	-	-	-	-	--------	-------- AR,E,ED,F,FI G,SP,SW,U,2G 2IT,2PO
		14	90535-MR1-770	SCHEIBE, GRIFF UNTEN HALTER...	2	-	-	-	-	-	-	--------	-------- AR,E,ED,F,FI G,SP,SW,U,2G 2IT,2PO
		15	91455-MB0-010	KAPPE, INNENSECHSKANTSCHRAUBE, 8MM	2	-	-	-	-	-	-	--------	-------- AR,E,ED,F,FI G,SP,SW,U,2G 2IT,2PO

Articulo de servicio	THLL	No.de ref.	No.de pieza	Descripción	Cant.reqd. VT600C V	W	X	DV	DW	DX	D2X	No.de serie	Código de area
		11	90304-415-000	TUERCA, VARILLA DE DIRECCION..	1	-	-	-	-	-	-	--------	-------- AR,E,ED,F,FI G,SP,SW,U,2G 2IT,2PO
		12	90309-MR1-770	TUERCA DE REBORDE, 8MM.....	2	-	-	-	-	-	-	--------	-------- AR,E,ED,F,FI G,SP,SW,U,2G 2IT,2PO
		13	90503-283-000	ARANDELA, VARILLA DE DIRECCION	1	-	-	-	-	-	-	--------	-------- AR,E,ED,F,FI G,SP,SW,U,2G 2IT,2PO
		14	90535-MR1-770	ARANDELA, SOPORTA BAJO MANILLAR	2	-	-	-	-	-	-	--------	-------- AR,E,ED,F,FI G,SP,SW,U,2G 2IT,2PO
		15	91455-MB0-010	TAPA, PERNO DE CASQUILLO, 8MM.	2	-	-	-	-	-	-	--------	-------- AR,E,ED,F,FI G,SP,SW,U,2G 2IT,2PO

3

L 12

F - 5

Handle pipe/Top bridge (1)

Guidon/Haut de fourche (1)

Lenkrohr/Obere brücke (1)

Tubo de manubrio/ Puente superior (1)

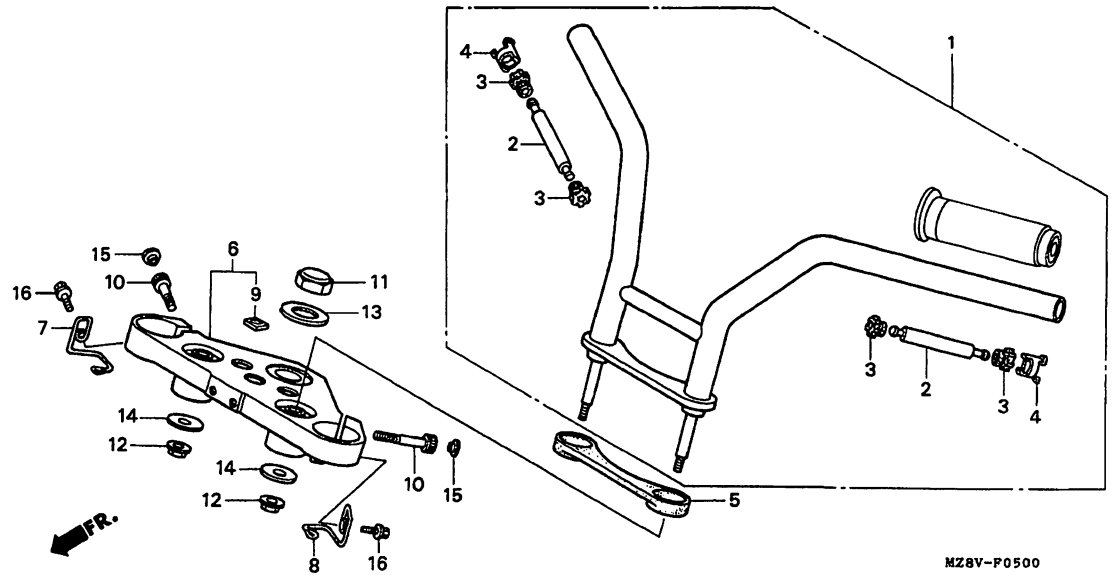

MZ8VF0500

Service item	F.R.T.	Ref. No.	Part No.	Description	Reqd.QTY VT600C V	W	X	DV	DW	DX	D2X	Serial No.	Area code
		16	95701-06012-07	BOLT, FLANGE, 6X12.....	2	-	-	-	-	-	-	--------	-------- AR,E,ED,F,FI G,SP,SW,U,2G 2IT,2PO

Item d'entretien	T.D.R.	N°de. réf.	N°de pièce	Description	Q'té néc. VT600C V	W	X	DV	DW	DX	D2X	N°de série	Code de zone
		16	95701-06012-07	BOULON DE BRIDE, 6X12.....	2	-	-	-	-	-	-	--------	-------- AR,E,ED,F,FI G,SP,SW,U,2G 2IT,2PO

Wartungspunkt	AP	Ref. Nr.	Teile-Nr.	Beschreibung	Erford.Menge VT600C V	W	X	DV	DW	DX	D2X	Serien-Nr.	Gebiets-Code
		16	95701-06012-07	FLANSCHENSCHRAUBE, 6X12.....	2	-	-	-	-	-	-	--------	-------- AR,E,ED,F,FI G,SP,SW,U,2G 2IT,2PO

Articulo de servicio	THLL	No.de ref.	No.de pieza	Descripción	Cant.reqd. VT600C V	W	X	DV	DW	DX	D2X	No.de serie	Código de area
		16	95701-06012-07	PERNO DE REBORDE, 6X12.....	2	-	-	-	-	-	-	--------	-------- AR,E,ED,F,FI G,SP,SW,U,2G 2IT,2PO

3

L 13

F-5-1

Handle pipe/Top bridge (2)

Guidon/Haut de fourche (2)

Lenkrohr/Obere brücke (2)

Tubo de manubrio/ Puente superior (2)

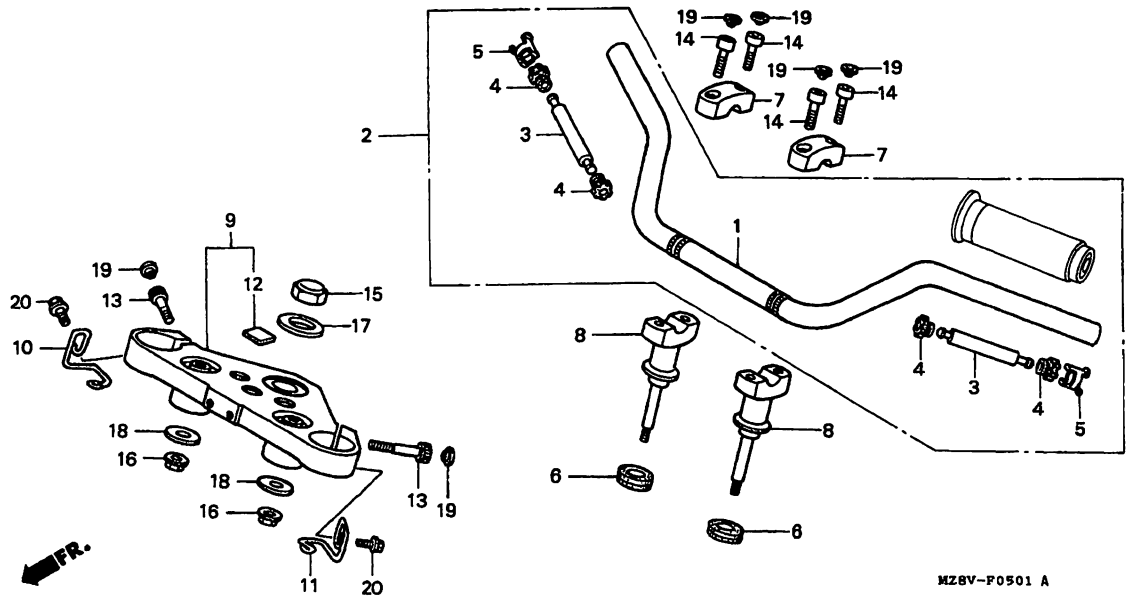

MZ8VF0501A

Service item	F.R.T.
PIPE SET, HANDLE.....	0.5
WEIGHT, HANDLE.....	0.2
HOLDER, HANDLE LOWER.....	0.3
(ADD 0.1 FOR EACH.)	
BRIDGE COMP., FORK TOP.....	0.6

Ref. No.	Part No.	Description	Reqd.QTY VT600C V	W	X	DV	DW	DX	D2X	Serial No.	Area code
1	53100-MZ8-G20	PIPE, STEERING HANDLE (WIDE TYPE)	-	1	1	-	-	-	-	--------	-------- AR,E,ED,F,FI G,SP,SW,U,2G 2IT,2PO
	53100-MZ8-L50	PIPE, STEERING HANDLE (WIDE TYPE)	-	-	1	-	-	1	1	--------	-------- CM,SI
2	53101-MZ8-305	PIPE SET, HANDLE.....	1	-	-	1	1	-	-	--------	-------- CM,SI
3	53106-KG1-920	WEIGHT, HANDLE.....	2	-	-	2	2	-	-	--------	-------- CM,SI
	53106-MZ8-G20	WEIGHT, HANDLE.....	-	2	2	-	-	2	2		
4	53107-MR1-010	RUBBER, HANDLE WEIGHT.....	4	-	-	4	4	-	-	--------	-------- CM,SI
	53107-MZ8-G20	RUBBER, HANDLE WEIGHT.....	-	4	4	-	-	4	4		
5	53108-KW9-920	RING, HANDLE WEIGHT SNAP.....	2	-	2	2	2	2	2	--------	-------- CM,SI
			-	2	2	-	-	-	-	--------	-------- AR,E,ED,F,FI G,SP,SW,U,2G 2IT,2PO

Item d'entretien	T.D.R.
JEU DE TUYAU, POIGNEE.....	0.5
POIDS DE POIGNEE.....	0.2
SUPPORT INFERIEUR DE GUIDON....	0.3
(AJOUTER 0.1 POUR CHAQUE.)	
HAUT DE FOURCHE COMP.....	0.6

N°de réf.	N°de pièce	Description	Q'té néc. VT600C V	W	X	DV	DW	DX	D2X	N°de série	Code de zone
1	53100-MZ8-G20	TUYAU DE GUIDON DE DIRECTION (WIDE TYPE)	-	1	1	-	-	-	-	-------- --------	AR,E,ED,F,FI G,SP,SW,U,2G 2IT,2PO
	53100-MZ8-L50	TUYAU DE GUIDON DE DIRECTION (WIDE TYPE)	-	-	1	-	-	1	1	-------- --------	CM,SI
2	53101-MZ8-305	JEU DE TUYAU, POIGNEE.....	1	-	-	1	1	-	-	-------- --------	CM,SI
3	53106-KG1-920	POIDS DE POIGNEE.....	2	-	-	2	2	-	-	-------- --------	CM,SI
	53106-MZ8-G20	POIDS DE POIGNEE.....	-	2	2	-	-	2	2		
4	53107-MR1-010	CAOUTCHOUC DE POIDS DE POIGNEE	4	-	-	4	4	-	-	-------- --------	CM,SI
	53107-MZ8-G20	CAOUTCHOUC DE POIDS DE POIGNEE	-	4	4	-	-	4	4		
5	53108-KW9-920	ANNEAU D'ARRET DE POIDS POIGNEE	2	-	2	2	2	2	2	-------- --------	CM,SI
			-	2	2	-	-	-	-	-------- --------	AR,E,ED,F,FI G,SP,SW,U,2G 2IT,2PO

Wartungspunkt	AP
ROHR-SATZ, HANDGRIFF.....	0.5
GEWICHT, LENKER.....	0.2
HALTER, LENKER UNTEN.....	0.3
(JEWEILS 0.1 DAZUZAEHLEN.)	
OBERE BRUECKE KOMPL., GABEL....	0.6

Ref. Nr.	Teile-Nr.	Beschreibung	Erford.Menge VT600C V	W	X	DV	DW	DX	D2X	Serien-Nr.	Gebiets-Code
1	53100-MZ8-G20	LENKROHR (WIDE TYPE).....	-	1	1	-	-	-	-	-------- --------	AR,E,ED,F,FI G,SP,SW,U,2G 2IT,2PO
	53100-MZ8-L50	LENKROHR (WIDE TYPE).....	-	-	1	-	-	1	1	-------- --------	CM,SI
2	53101-MZ8-305	ROHR-SATZ, HANDGRIFF.....	1	-	-	1	1	-	-	-------- --------	CM,SI
3	53106-KG1-920	GEWICHT, LENKER.....	2	-	-	2	2	-	-	-------- --------	CM,SI
	53106-MZ8-G20	GEWICHT, LENKER.....	-	2	2	-	-	2	2		
4	53107-MR1-010	GUMMI, LENKERGEWICHT.....	4	-	-	4	4	-	-	-------- --------	CM,SI
	53107-MZ8-G20	GUMMI, LENKERGEWICHT.....	-	4	4	-	-	4	4		
5	53108-KW9-920	SCHNAPPRING, LENKERGEWICHT....	2	-	2	2	2	2	2	-------- --------	CM,SI
			-	2	2	-	-	-	-	-------- --------	AR,E,ED,F,FI G,SP,SW,U,2G 2IT,2PO

Articulo de servicio THLL	
JUEGO DE TUBO DE MANIJA.....	0.5
PESO, MANUBRIO.....	0.2
SOPORTE, INFERIOR DE MANUBRIO..	0.3
(AGREGUE 0.1 DE CADA.)	
COMP. DE PUENTE SUPERIOR DE HORQUILLA.	0.6

No.de ref.	No.de pieza	Descripción	Cant.reqd. VT600C V	W	X	DV	DW	DX	D2X	No.de serie	Código de area
1	53100-MZ8-G20	TUBO, MANUBRIO DE LA DIRECCION (WIDE TYPE)	-	1	1	-	-	-	-	-------- --------	AR,E,ED,F,FI G,SP,SW,U,2G 2IT,2PO
	53100-MZ8-L50	TUBO, MANUBRIO DE LA DIRECCION (WIDE TYPE)	-	-	1	-	-	1	1	-------- --------	CM,SI
2	53101-MZ8-305	JUEGO DE TUBO DE MANIJA.....	1	-	-	1	1	-	-	-------- --------	CM,SI
3	53106-KG1-920	PESO, MANUBRIO.....	2	-	-	2	2	-	-	-------- --------	CM,SI
	53106-MZ8-G20	PESO, MANUBRIO.....	-	2	2	-	-	2	2		
4	53107-MR1-010	GOMA, PESO DE MANUBRIO.....	4	-	-	4	4	-	-	-------- --------	CM,SI
	53107-MZ8-G20	GOMA, PESO DE MANUBRIO.....	-	4	4	-	-	4	4		
5	53108-KW9-920	ANILLO DE RETENCION, PESO DE MANUBRIO	2	-	2	2	2	2	2	-------- --------	CM,SI
			-	2	2	-	-	-	-	-------- --------	AR,E,ED,F,FI G,SP,SW,U,2G 2IT,2PO

3

L 14

F-5-1

Handle pipe/Top bridge (2)

Guidon/Haut de fourche (2)

Lenkrohr/Obere brücke (2)

Tubo de manubrio/ Puente superior (2)

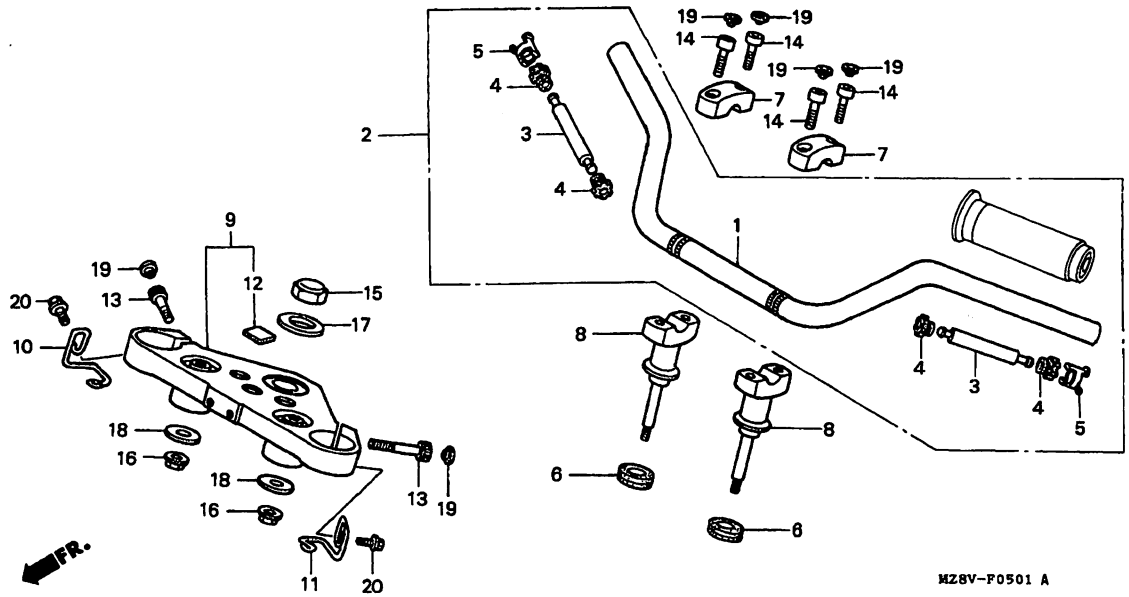

Service item	F.R.T.	Ref. No.	Part No.	Description	Reqd.QTY VT600C V	W	X	DV	DW	DX	D2X	Serial No.	Area code
		6	53125-KW9-700	CAP, HANDLE BOTTOM.....	2	-	2	2	2	2	2	-------- --------	CM,SI
					-	2	2	-	-	-	-	-------- --------	AR,E,ED,F,FI G,SP,SW,U,2G 2IT,2PO
		7	53131-MM8-000	HOLDER, HANDLE UPPER.....	2	-	2	2	2	2	2	-------- --------	CM,SI
					-	2	2	-	-	-	-	-------- --------	AR,E,ED,F,FI G,SP,SW,U,2G 2IT,2PO
		8	53231-MZ8-A20	HOLDER, HANDLE LOWER.....	2	-	2	2	2	2	2	-------- --------	CM,SI
					-	2	2	-	-	-	-	-------- --------	AR,E,ED,F,FI G,SP,SW,U,2G 2IT,2PO
		9	53300-KW9-970	BRIDGE COMP., FORK TOP.....	1	-	-	1	1	-	-	-------- --------	CM,SI
			53300-MZ8-H00	BRIDGE COMP., FORK TOP.....	-	1	1	-	-	1	1		

Item d'entretien	T.D.R.	N°de réf.	N°de pièce	Description	Q'té néc. VT600C V	W	X	DV	DW	DX	D2X	N°de série	Code de zone
		6	53125-KW9-700	CAPUCHON INFERIEUR DE POIGNEE.	2	-	2	2	2	2	2	--------	-------- CM,SI
					-	2	2	-	-	-	-	--------	-------- AR,E,ED,F,FI G,SP,SW,U,2G 2IT,2PO
		7	53131-MM8-000	SUPPORT SUPERIEUR DE GUIDON...	2	-	2	2	2	2	2	--------	-------- CM,SI
					-	2	2	-	-	-	-	--------	-------- AR,E,ED,F,FI G,SP,SW,U,2G 2IT,2PO
		8	53231-MZ8-A20	SUPPORT INFERIEUR DE GUIDON...	2	-	2	2	2	2	2	--------	-------- CM,SI
					-	2	2	-	-	-	-	--------	-------- AR,E,ED,F,FI G,SP,SW,U,2G 2IT,2PO
		9	53300-KW9-970	HAUT DE FOURCHE COMP.....	1	-	-	1	1	-	-	--------	-------- CM,SI
			53300-MZ8-H00	HAUT DE FOURCHE COMP.....	-	1	1	-	-	1	1		

Wartungspunkt	AP	Ref. Nr.	Teile-Nr.	Beschreibung	Erford.Menge VT600C V	W	X	DV	DW	DX	D2X	Serien-Nr.	Gebiets-Code
		6	53125-KW9-700	KAPPE, GRIFF UNTEN.....	2	-	2	2	2	2	2	--------	-------- CM,SI
					-	2	2	-	-	-	-	--------	-------- AR,E,ED,F,FI G,SP,SW,U,2G 2IT,2PO
		7	53131-MM8-000	HALTER, LENKER OBEN.....	2	-	2	2	2	2	2	--------	-------- CM,SI
					-	2	2	-	-	-	-	--------	-------- AR,E,ED,F,FI G,SP,SW,U,2G 2IT,2PO
		8	53231-MZ8-A20	HALTER, LENKER UNTEN.....	2	-	2	2	2	2	2	--------	-------- CM,SI
					-	2	2	-	-	-	-	--------	-------- AR,E,ED,F,FI G,SP,SW,U,2G 2IT,2PO
		9	53300-KW9-970	OBERE BRUECKE KOMPL., GABEL...	1	-	-	1	1	-	-	--------	-------- CM,SI
			53300-MZ8-H00	OBERE BRUECKE KOMPL., GABEL...	-	1	1	-	-	1	1		

Articulo de servicio	THLL	No.de ref.	No.de pieza	Descripción	Cant.reqd. VT600C V	W	X	DV	DW	DX	D2X	No.de serie	Código de area
		6	53125-KW9-700	TAPA INFERIOR, MANILLAR.....	2	-	2	2	2	2	2	--------	-------- CM,SI
					-	2	2	-	-	-	-	--------	-------- AR,E,ED,F,FI G,SP,SW,U,2G 2IT,2PO
		7	53131-MM8-000	SOPORTE SUPERIOR, MANUBRIO....	2	-	2	2	2	2	2	--------	-------- CM,SI
					-	2	2	-	-	-	-	--------	-------- AR,E,ED,F,FI G,SP,SW,U,2G 2IT,2PO
		8	53231-MZ8-A20	SOPORTE, INFERIOR DE MANUBRIO.	2	-	2	2	2	2	2	--------	-------- CM,SI
					-	2	2	-	-	-	-	--------	-------- AR,E,ED,F,FI G,SP,SW,U,2G 2IT,2PO
		9	53300-KW9-970	COMP. DE PUENTE SUPERIOR DE HORQUILLA	1	-	-	1	1	-	-	--------	-------- CM,SI
			53300-MZ8-H00	COMP. DE PUENTE SUPERIOR DE HORQUILLA	-	1	1	-	-	1	1		

3

L 15

F-5-1

Handle pipe/Top bridge (2)

Guidon/Haut de fourche (2)

Lenkrohr/Obere brücke (2)

Tubo de manubrio/ Puente superior (2)

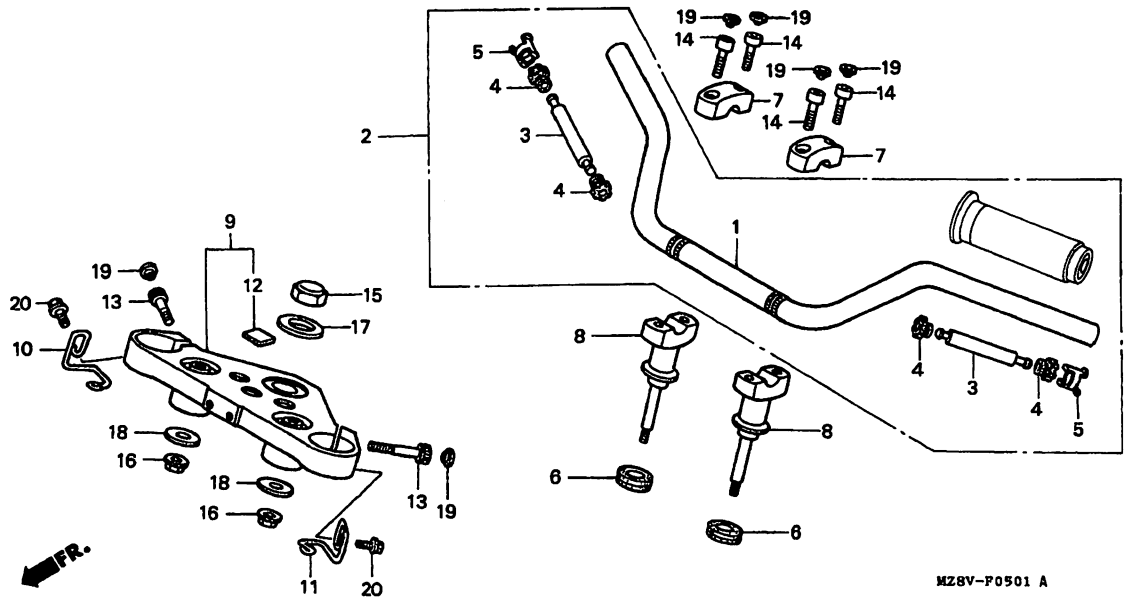

MZ8VF0501A

Service item	F.R.T.	Ref. No.	Part No.	Description	Reqd.QTY VT600C V	W	X	DV	DW	DX	D2X	Serial No.	Area code
		10	61315-MZ8-000	GUIDE, R. HARNESS.....	1	-	1	1	1	1	1	-------- --------	CM,SI
					-	1	1	-	-	-	-	-------- --------	AR,E,ED,F,FI G,SP,SW,U,2G 2IT,2PO
		11	61316-MZ8-000	GUIDE, L. HARNESS.....	1	-	1	1	1	1	1	-------- --------	CM,SI
					-	1	1	-	-	-	-	-------- --------	AR,E,ED,F,FI G,SP,SW,U,2G 2IT,2PO
		12	86150-MR1-760	EMBLEM, WING MARK.....	1	-	1	1	1	1	1	-------- --------	CM,SI
					-	1	1	-	-	-	-	-------- --------	AR,E,ED,F,FI G,SP,SW,U,2G 2IT,2PO
		13	90151-MB1-000	BOLT, SOCKET, 7X32.....	2	-	2	2	2	2	2	-------- --------	CM,SI
					-	2	2	-	-	-	-	-------- --------	AR,E,ED,F,FI G,SP,SW,U,2G 2IT,2PO

Item d'entretien T.D.R.	N°de. réf.	N°de pièce	Description	Q'té néc. VT600C V	W	X	DV	DW	DX	D2X	N°de série		Code de zone
	10	61315-MZ8-000	GUIDE, HARNAIS D.....	1	-	1	1	1	1	1	--------	--------	CM,SI
				-	1	1	-	-	-	-	--------	--------	AR,E,ED,F,FI G,SP,SW,U,2G 2IT,2PO
	11	61316-MZ8-000	GUIDE, HARNAIS G.....	1	-	1	1	1	1	1	--------	--------	CM,SI
				-	1	1	-	-	-	-	--------	--------	AR,E,ED,F,FI G,SP,SW,U,2G 2IT,2PO
	12	86150-MR1-760	EMBLEME DE MARQUE D'AILE.....	1	-	1	1	1	1	1	--------	--------	CM,SI
				-	1	1	-	-	-	-	--------	--------	AR,E,ED,F,FI G,SP,SW,U,2G 2IT,2PO
	13	90151-MB1-000	BOULON DE DOUILLE, 7X32.....	2	-	2	2	2	2	2	--------	--------	CM,SI
				-	2	2	-	-	-	-	--------	--------	AR,E,ED,F,FI G,SP,SW,U,2G 2IT,2PO

Wartungspunkt AP	Ref. Nr.	Teile-Nr.	Beschreibung	Erford.Menge VT600C V	W	X	DV	DW	DX	D2X	Serien-Nr.		Geblets-Code
	10	61315-MZ8-000	FUHRUNG, R. KABELBAUM.....	1	-	1	1	1	1	1	--------	--------	CM,SI
				-	1	1	-	-	-	-	--------	--------	AR,E,ED,F,FI G,SP,SW,U,2G 2IT,2PO
	11	61316-MZ8-000	FUHRUNG, L. KABELBAUM.....	1	-	1	1	1	1	1	--------	--------	CM,SI
				-	1	1	-	-	-	-	--------	--------	AR,E,ED,F,FI G,SP,SW,U,2G 2IT,2PO
	12	86150-MR1-760	SCHILD, FLUEGEL MARKE.....	1	-	1	1	1	1	1	--------	--------	CM,SI
				-	1	1	-	-	-	-	--------	--------	AR,E,ED,F,FI G,SP,SW,U,2G 2IT,2PO
	13	90151-MB1-000	INNENSECHSKANTSCHRAUBE, 7X32..	2	-	2	2	2	2	2	--------	--------	CM,SI
				-	2	2	-	-	-	-	--------	--------	AR,E,ED,F,FI G,SP,SW,U,2G 2IT,2PO

Articulo de servicio THLL	No.de ref.	No.de pieza	Descripción	Cant.reqd. VT600C V	W	X	DV	DW	DX	D2X	No.de serie		Código de area
	10	61315-MZ8-000	GUIA, MAZO DER.....	1	-	1	1	1	1	1	--------	--------	CM,SI
				-	1	1	-	-	-	-	--------	--------	AR,E,ED,F,FI G,SP,SW,U,2G 2IT,2PO
	11	61316-MZ8-000	GUIA, MAZO IZQ.....	1	-	1	1	1	1	1	--------	--------	CM,SI
				-	1	1	-	-	-	-	--------	--------	AR,E,ED,F,FI G,SP,SW,U,2G 2IT,2PO
	12	86150-MR1-760	EMBLEMA, MARCA ALA.....	1	-	1	1	1	1	1	--------	--------	CM,SI
				-	1	1	-	-	-	-	--------	--------	AR,E,ED,F,FI G,SP,SW,U,2G 2IT,2PO
	13	90151-MB1-000	PERNO, CASQUILLO, 7X32.....	2	-	2	2	2	2	2	--------	--------	CM,SI
				-	2	2	-	-	-	-	--------	--------	AR,E,ED,F,FI G,SP,SW,U,2G 2IT,2PO

3

L 16

F-5-1

Handle pipe/Top bridge (2)

Guidon/Haut de fourche (2)

Lenkrohr/Obere brücke (2)

Tubo de manubrio/ Puente superior (2)

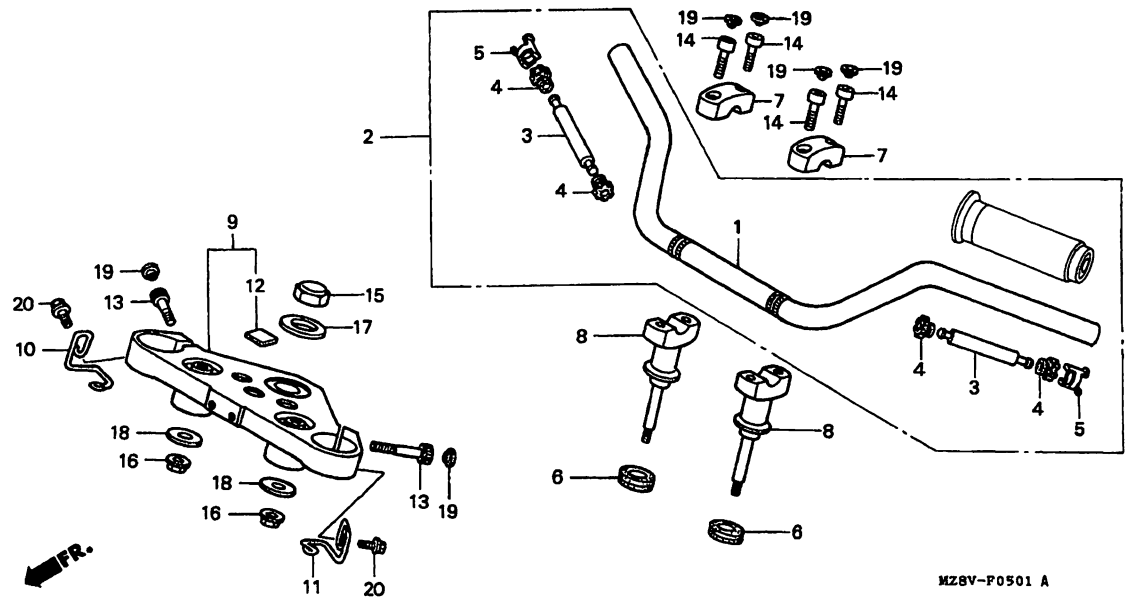

MZ8VF0501A

Service item	F.R.T.	Ref. No.	Part No.	Description	Reqd.QTY VT600C V	W	X	DV	DW	DX	D2X	Serial No.	Area code
		14	90154-ME9-000	BOLT, SOCKET, 8X32.....	4	-	4	4	4	4	4	--------	-------- CM,SI
					-	4	4	-	-	-	-	--------	-------- AR,E,ED,F,FI G,SP,SW,U,2G 2IT,2PO
		15	90304-415-000	NUT, STEERING STEM.....	1	-	1	1	1	1	1	--------	-------- CM,SI
					-	1	1	-	-	-	-	--------	-------- AR,E,ED,F,FI G,SP,SW,U,2G 2IT,2PO
		16	90309-MR1-770	NUT, FLANGE, 8MM.....	2	-	2	2	2	2	2	--------	-------- CM,SI
					-	2	2	-	-	-	-	--------	-------- AR,E,ED,F,FI G,SP,SW,U,2G 2IT,2PO
		17	90503-283-000	WASHER, STEERING STEM.....	1	-	1	1	1	1	1	--------	-------- CM,SI
					-	1	1	-	-	-	-	--------	-------- AR,E,ED,F,FI G,SP,SW,U,2G 2IT,2PO

Item d'entretien T.D.R.	N°de. réf.	N°de pièce	Description	Q'té néc. VT600C V	W	X	DV	DW	DX	D2X	N°de série		Code de zone
	14	90154-ME9-000	BOULON DE DOUILLE, 8X32.....	4	-	4	4	4	4	4	--------	--------	CM,SI
				-	4	4	-	-	-	-	--------	--------	AR,E,ED,F,FI G,SP,SW,U,2G 2IT,2PO
	15	90304-415-000	ECROU DE TIGE DE DIRECTION....	1	-	1	1	1	1	1	--------	--------	CM,SI
				-	1	1	-	-	-	-	--------	--------	AR,E,ED,F,FI G,SP,SW,U,2G 2IT,2PO
	16	90309-MR1-770	ECROU DE BRIDE, 8MM.....	2	-	2	2	2	2	2	--------	--------	CM,SI
				-	2	2	-	-	-	-	--------	--------	AR,E,ED,F,FI G,SP,SW,U,2G 2IT,2PO
	17	90503-283-000	RONDELLE DE TIGE DE DIRECTION.	1	-	1	1	1	1	1	--------	--------	CM,SI
				-	1	1	-	-	-	-	--------	--------	AR,E,ED,F,FI G,SP,SW,U,2G 2IT,2PO

Wartungspunkt AP	Ref. Nr.	Teile-Nr.	Beschreibung	Erford.Menge VT600C V	W	X	DV	DW	DX	D2X	Serien-Nr.		Gebiets-Code
	14	90154-ME9-000	INNENSECHSKANTSCHRAUBE, 8X32..	4	-	4	4	4	4	4	--------	--------	CM,SI
				-	4	4	-	-	-	-	--------	--------	AR,E,ED,F,FI G,SP,SW,U,2G 2IT,2PO
	15	90304-415-000	MUTTER, STEUERKOPFSCHAFT.....	1	-	1	1	1	1	1	--------	--------	CM,SI
				-	1	1	-	-	-	-	--------	--------	AR,E,ED,F,FI G,SP,SW,U,2G 2IT,2PO
	16	90309-MR1-770	FLANSCHENMUTTER, 8MM.....	2	-	2	2	2	2	2	--------	--------	CM,SI
				-	2	2	-	-	-	-	--------	--------	AR,E,ED,F,FI G,SP,SW,U,2G 2IT,2PO
	17	90503-283-000	SCHEIBE, STEUERKOPFSCHAFT.....	1	-	1	1	1	1	1	--------	--------	CM,SI
				-	1	1	-	-	-	-	--------	--------	AR,E,ED,F,FI G,SP,SW,U,2G 2IT,2PO

Articulo de servicio THLL	No.de ref.	No.de pieza	Descripción	Cant.reqd. VT600C V	W	X	DV	DW	DX	D2X	No.de serie		Código de area
	14	90154-ME9-000	PERNO, CASQUILLO, 8X32.....	4	-	4	4	4	4	4	--------	--------	CM,SI
				-	4	4	-	-	-	-	--------	--------	AR,E,ED,F,FI G,SP,SW,U,2G 2IT,2PO
	15	90304-415-000	TUERCA, VARILLA DE DIRECCION..	1	-	1	1	1	1	1	--------	--------	CM,SI
				-	1	1	-	-	-	-	--------	--------	AR,E,ED,F,FI G,SP,SW,U,2G 2IT,2PO
	16	90309-MR1-770	TUERCA DE REBORDE, 8MM.....	2	-	2	2	2	2	2	--------	--------	CM,SI
				-	2	2	-	-	-	-	--------	--------	AR,E,ED,F,FI G,SP,SW,U,2G 2IT,2PO
	17	90503-283-000	ARANDELA, VARILLA DE DIRECCION	1	-	1	1	1	1	1	--------	--------	CM,SI
				-	1	1	-	-	-	-	--------	--------	AR,E,ED,F,FI G,SP,SW,U,2G 2IT,2PO

3

M 1

F-5-1

Handle pipe/Top bridge (2)

Guidon/Haut de fourche (2)

Lenkrohr/Obere brücke (2)

Tubo de manubrio/ Puente superior (2)

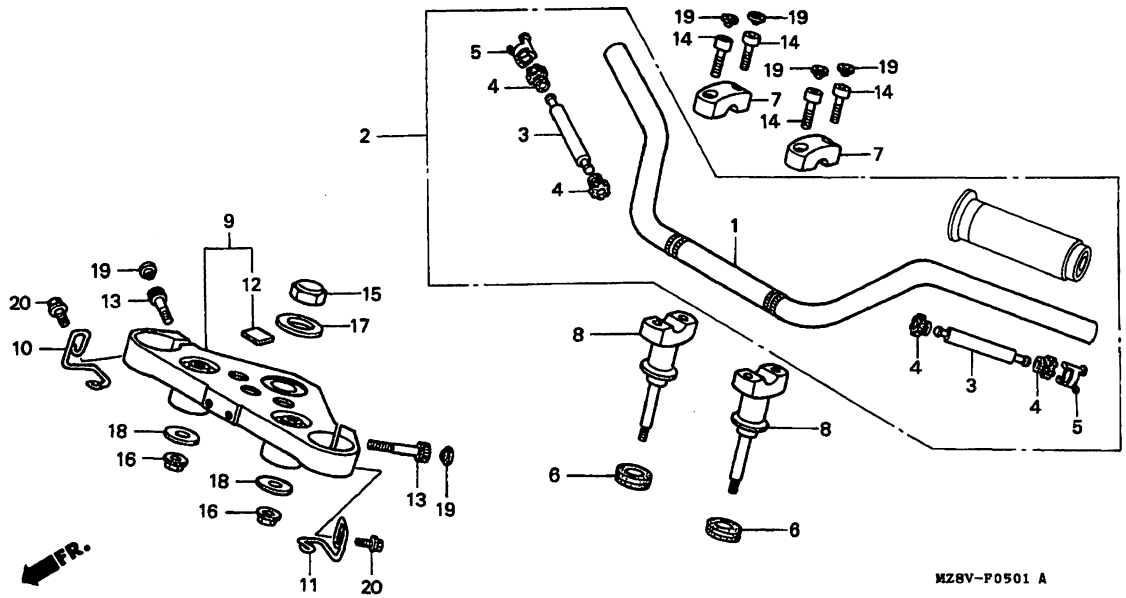

MZ8VF0501A

Service item	F.R.T.	Ref. No.	Part No.	Description	Reqd.QTY VT600C V	W	X	DV	DW	DX	D2X	Serial No.	Area code
		18	90535-MR1-770	WASHER, HANDLE UNDER HOLDER...	2	-	2	2	2	2	2	--------	-------- CM,SI
					-	2	2	-	-	-	-	--------	-------- AR,E,ED,F,FI G,SP,SW,U,2G 2IT,2PO
		19	91455-MB0-010	CAP, SOCKET BOLT, 8MM.....	6	-	6	6	6	6	6	--------	-------- CM,SI
					-	6	6	-	-	-	-	--------	-------- AR,E,ED,F,FI G,SP,SW,U,2G 2IT,2PO
		20	95701-06012-07	BOLT, FLANGE, 6X12.....	2	-	2	2	2	2	2	--------	-------- CM,SI
					-	2	2	-	-	-	-	--------	-------- AR,E,ED,F,FI G,SP,SW,U,2G 2IT,2PO

Item d'entretien T.D.R.	N°de réf.	N°de pièce	Description	Q'té néc. VT600C V	W	X	DV	DW	DX	D2X	N°de série	Code de zone
	18	90535-MR1-770	RONDELLE DE SUPPORT INFERIEUR DE POIGNEE	2	-	2	2	2	2	2	-------- --------	CM,SI
				-	2	2	-	-	-	-	-------- --------	AR,E,ED,F,FI G,SP,SW,U,2G 2IT,2PO
	19	91455-MB0-010	CHAPEAU DE BOULON DE DOUILLE, 8MM	6	-	6	6	6	6	6	-------- --------	CM,SI
				-	6	6	-	-	-	-	-------- --------	AR,E,ED,F,FI G,SP,SW,U,2G 2IT,2PO
	20	95701-06012-07	BOULON DE BRIDE, 6X12.....	2	-	2	2	2	2	2	-------- --------	CM,SI
				-	2	2	-	-	-	-	-------- --------	AR,E,ED,F,FI G,SP,SW,U,2G 2IT,2PO

Wartungspunkt AP	Ref. Nr.	Teile-Nr.	Beschreibung	Erford.Menge VT600C V	W	X	DV	DW	DX	D2X	Serien-Nr.	Gebiets-Code
	18	90535-MR1-770	SCHEIBE, GRIFF UNTEN HALTER...	2	-	2	2	2	2	2	-------- --------	CM,SI
				-	2	2	-	-	-	-	-------- --------	AR,E,ED,F,FI G,SP,SW,U,2G 2IT,2PO
	19	91455-MB0-010	KAPPE, INNENSECHSKANTSCHRAUBE, 8MM	6	-	6	6	6	6	6	-------- --------	CM,SI
				-	6	6	-	-	-	-	-------- --------	AR,E,ED,F,FI G,SP,SW,U,2G 2IT,2PO
	20	95701-06012-07	FLANSCHENSCHRAUBE, 6X12.....	2	-	2	2	2	2	2	-------- --------	CM,SI
				-	2	2	-	-	-	-	-------- --------	AR,E,ED,F,FI G,SP,SW,U,2G 2IT,2PO

Articulo de servicio THLL	No.de ref.	No.de pieza	Descripción	Cant.reqd. VT600C V	W	X	DV	DW	DX	D2X	No.de serie	Código de area
	18	90535-MR1-770	ARANDELA, SOPORTA BAJO MANILLAR	2	-	2	2	2	2	2	-------- --------	CM,SI
				-	2	2	-	-	-	-	-------- --------	AR,E,ED,F,FI G,SP,SW,U,2G 2IT,2PO
	19	91455-MB0-010	TAPA, PERNO DE CASQUILLO, 8MM.	6	-	6	6	6	6	6	-------- --------	CM,SI
				-	6	6	-	-	-	-	-------- --------	AR,E,ED,F,FI G,SP,SW,U,2G 2IT,2PO
	20	95701-06012-07	PERNO DE REBORDE, 6X12.....	2	-	2	2	2	2	2	-------- --------	CM,SI
				-	2	2	-	-	-	-	-------- --------	AR,E,ED,F,FI G,SP,SW,U,2G 2IT,2PO

3

F - 6

Steering stem

Tige de direction

Steuerkopfschaft

Varilla di direccion

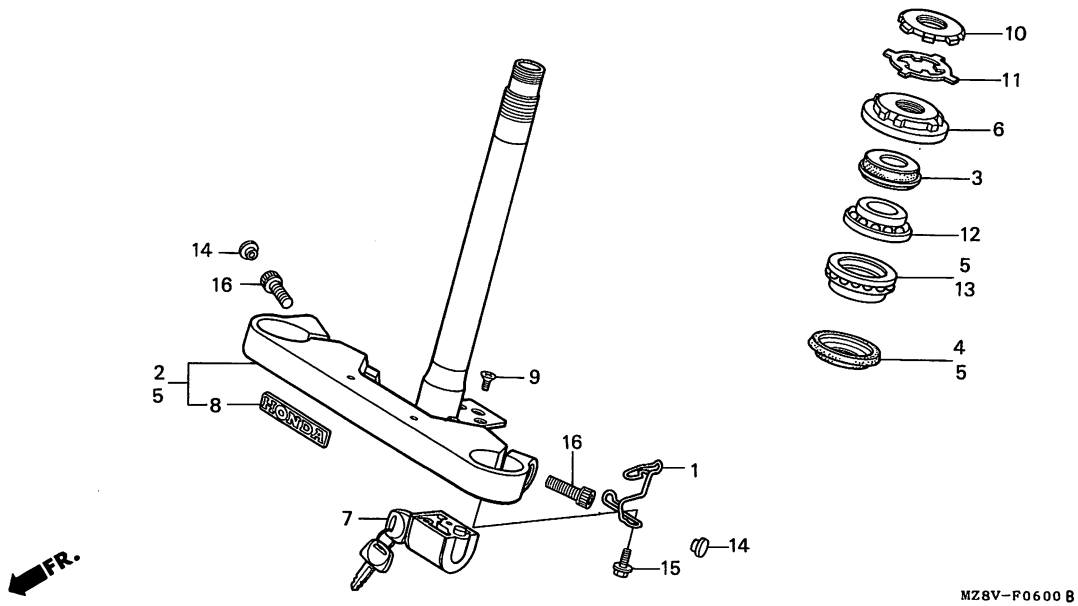

Service item	F.R.T.
STEM COMP., STEERING.....	1.3
.BEARING, HEAD PIPE UNDER (SAME TIME FOR TWO UNITS)	
STEM SUB ASSY., STEERING.....	1.1
.BEARING, HEAD PIPE UPPER	
THREAD COMP., STEERING HEAD TOP.	0.5
LOCK COMP., STEERING HANDLE....	0.7

Ref. No.	Part No.	Description	Reqd.QTY VT600C V	W	X	DV	DW	DX	D2X	Serial No.	Area code
1	45131-MZ8-000	CLAMPER, FR. BRAKE HOSE.....	1	1	1	1	1	1	1		
2	53200-MR1-014	STEM COMP., STEERING.....	1	-	-	1	-	-	-	-------- --------	AR,CM,E,ED,F SI,SP,SW,U 2IT,2PO
	53200-MZ8-B51	STEM COMP., STEERING.....	1	-	-	-	-	-	-	-------- --------	FI,G,2G
3	53213-MB4-771	DUST SEAL, STEERING HEAD (ARAI)	1	1	1	1	1	1	1		
4	53214-371-010	DUST SEAL, STEERING HEAD.....	1	1	1	1	1	1	1		
5	53219-MZ8-G20	STEM SUB ASSY., STEERING.....	-	1	1	-	-	-	-	-------- --------	AR,E,ED,F,FI G,SP,SW,U,2G 2IT,2PO
	53219-MZ8-K00	STEM SUB ASSY., STEERING.....	-	-	1	-	1	1	1	-------- --------	CM,SI

Item d'entretien	T.D.R.	N°de. réf.	N°de pièce	Description	Q'té néc. VT600C V	W	X	DV	DW	DX	D2X	N°de série	Code de zone
TIGE COMP. DIRECTION.....	1.3	1	45131-MZ8-000	AGRAFE DE DURITE DE FREIN AV..	1	1	1	1	1	1	1		
.ROULEMENT INFERIEUR DE TUYAU PRINCIPAL (MEME TEMPS POUR DEUX UNITES)		2	53200-MR1-014	TIGE COMP. DIRECTION.....	1	-	-	1	-	-	-	-------- --------	AR,CM,E,ED,F SI,SP,SW,U 2IT,2PO
SOUS ENS. DE TIGE, DIRECTION...	1.1		53200-MZ8-B51	TIGE COMP. DIRECTION.....	1	-	-	-	-	-	-	-------- --------	FI,G,2G
.ROULEMENT SUPERIEUR DE TUYAU PRINCIPAL		3	53213-MB4-771	CACHE-POUSSIERE DE TETE DIRECTION (ARAI)	1	1	1	1	1	1	1		
ECROU COMP. SUPERIEUR DE TETE DIRECTION.	0.5	4	53214-371-010	CACHE-POUSSIERE DE TETE DIRECTION	1	1	1	1	1	1	1		
ANTIVOL DE DIRECTION COMP.....	0.7	5	53219-MZ8-G20	SOUS ENS. DE TIGE, DIRECTION..	-	1	1	-	-	-	-	-------- --------	AR,E,ED,F,FI G,SP,SW,U,2G 2IT,2PO
			53219-MZ8-K00	SOUS ENS. DE TIGE, DIRECTION..	-	-	1	-	1	1	1	-------- --------	CM,SI

Wartungspunkt	AP	Ref. Nr.	Teile-Nr.	Beschreibung	Erford.Menge VT600C V	W	X	DV	DW	DX	D2X	Serien-Nr.	Gebiets-Code
STEUERKOPFSCHAFT KOMPL.....	1.3	1	45131-MZ8-000	KLAMMER, V. BREMSSCHLAUCH.....	1	1	1	1	1	1	1		
.LAGER, KOPFROHR UNTEN (GLEICHE ZEIT FUR BEIDE EINHEITEN)		2	53200-MR1-014	STEUERKOPFSCHAFT KOMPL.....	1	-	-	1	-	-	-	-------- --------	AR,CM,E,ED,F SI,SP,SW,U 2IT,2PO
LENK-HILFSSTANGENEINHEIT.....	1.1		53200-MZ8-B51	STEUERKOPFSCHAFT KOMPL.....	1	-	-	-	-	-	-	-------- --------	FI,G,2G
.LAGER, KOPFROHR OBEN GEWINDE KOMPL., LENKERKOPF.....	0.5	3	53213-MB4-771	STAUBDICHTUNG, LENKERKOPF (ARAI)	1	1	1	1	1	1	1		
LENKERSCHLOSS KOMPL.....	0.7	4	53214-371-010	STAUBDICHTUNG, LENKERKOPF.....	1	1	1	1	1	1	1		
		5	53219-MZ8-G20	LENK-HILFSSTANGENEINHEIT.....	-	1	1	-	-	-	-	-------- --------	AR,E,ED,F,FI G,SP,SW,U,2G 2IT,2PO
			53219-MZ8-K00	LENK-HILFSSTANGENEINHEIT.....	-	-	1	-	1	1	1	-------- --------	CM,SI

Articulo de servicio THLL		No.de ref.	No.de pieza	Descripción	Cant.reqd. VT600C V	W	X	DV	DW	DX	D2X	No.de serie	Código de area
COMP. DE VARILLA DE DIRECCION..	1.3	1	45131-MZ8-000	ABRAZADERA, MANGUERA DE FRENO DEL.	1	1	1	1	1	1	1		
.COJINETE, INFERIOR DE TUBO PRINCIPAL (EL MISMO TIEMPO PARA DOS UNIDADES)		2	53200-MR1-014	COMP. DE VARILLA DE DIRECCION.	1	-	-	1	-	-	-	-------- --------	AR,CM,E,ED,F SI,SP,SW,U 2IT,2PO
ENS. SECUNDARIO DE VAPOR DE DIRECCION.	1.1		53200-MZ8-B51	COMP. DE VARILLA DE DIRECCION.	1	-	-	-	-	-	-	-------- --------	FI,G,2G
.COJINETE, SUPERIOR DE TUBO PRINCIPAL		3	53213-MB4-771	GUARDAPOLVO, CABEZAL DE DIRECCION (ARAI)	1	1	1	1	1	1	1		
COMP. DE TUERCA, SUPERIOR DE CABEZAL DE DIRECCION.	0.5	4	53214-371-010	GUARDAPOLVO, CABEZAL DE DIRECCION	1	1	1	1	1	1	1		
COMP. DE CERRADURA, MANUBRIO DE DIRECCION.	0.7	5	53219-MZ8-G20	ENS. SECUNDARIO DE VAPOR DE DIRECCION	-	1	1	-	-	-	-	-------- --------	AR,E,ED,F,FI G,SP,SW,U,2G 2IT,2PO
			53219-MZ8-K00	ENS. SECUNDARIO DE VAPOR DE DIRECCION	-	-	1	-	1	1	1	-------- --------	CM,SI

3

M 3

F-6

Steering stem

Tige de direction

Steuerkopfschaft

Varilla di direccion

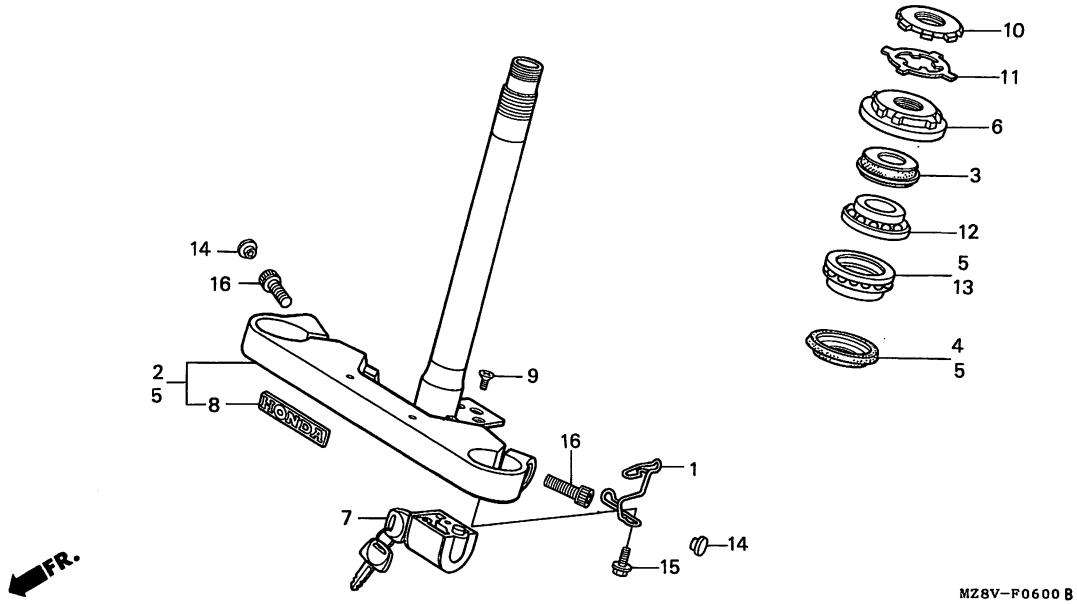

Service item	F.R.T.	Ref. No.	Part No.	Description	Reqd.QTY VT600C V	W	X	DV	DW	DX	D2X	Serial No.	Area code
		6	53220-422-000	THREAD COMP., STEERING HEAD TOP	1	1	1	1	1	1	1		
		7	53600-126-921	LOCK COMP., STEERING HANDLE (HONDA LOCK)	1	1	-	-	-	-	1	-------- --------	AR,E,ED,F,SI SP,SW,U,2IT 2PO
					1	-	1	1	1	1	1	-------- --------	CM
		8	87129-MR1-300	EMBLEM, STEERING STEM.....	1	1	1	1	1	1	1		
		9	90164-028-000	SCREW, U-LOCK FLAT, 6X12.....	2	2	-	-	-	-	2	-------- --------	AR,E,ED,F,SI SP,SW,U,2IT 2PO
					2	-	2	2	2	2	2	-------- --------	CM
		10	90302-425-830	THREAD B, STEERING HEAD TOP...	1	1	1	1	1	1	1		
		11	90506-425-830	WASHER, LOCK.....	1	1	1	1	1	1	1		

Item d'entretien	T.D.R.	N°de. réf.	N°de pièce	Description	Q'té néc. VT600C V	W	X	DV	DW	DX	D2X	N°de série	Code de zone
		6	53220-422-000	ECROU COMP. SUPERIEUR DE TETE DIRECTION	1	1	1	1	1	1	1		
		7	53600-126-921	ANTIVOL DE DIRECTION COMP. (HONDA LOCK)	1	1	-	-	-	-	1	-------- --------	AR,E,ED,F,SI SP,SW,U,2IT 2PO
					1	-	1	1	1	1	1	-------- --------	CM
		8	87129-MR1-300	EMBLEME DE COLONNE DE DIRECTION	1	1	1	1	1	1	1		
		9	90164-028-000	VIS A TETE PLATE DE BLOCAGE U 6X12	2	2	-	-	-	-	2	-------- --------	AR,E,ED,F,SI SP,SW,U,2IT 2PO
					2	-	2	2	2	2	2	-------- --------	CM
		10	90302-425-830	ECROU SUPERIEUR B DE TETE DIRECTION	1	1	1	1	1	1	1		
		11	90506-425-830	RONDELLE BLOCAGE.....	1	1	1	1	1	1	1		

Wartungspunkt	AP	Ref. Nr.	Teile-Nr.	Beschreibung	Erford.Menge VT600C V	W	X	DV	DW	DX	D2X	Serien-Nr.	Gebiets-Code
		6	53220-422-000	GEWINDE KOMPL., LENKERKOPF....	1	1	1	1	1	1	1		
		7	53600-126-921	LENKERSCHLOSS KOMPL. (HONDA LOCK)	1	1	-	-	-	-	1	-------- --------	AR,E,ED,F,SI SP,SW,U,2IT 2PO
					1	-	1	1	1	1	1	-------- --------	CM
		8	87129-MR1-300	SCHILD, LENKSCHAFT.....	1	1	1	1	1	1	1		
		9	90164-028-000	U-FLACHKOPFSCHRAUBE, 6X12.....	2	2	-	-	-	-	2	-------- --------	AR,E,ED,F,SI SP,SW,U,2IT 2PO
					2	-	2	2	2	2	2	-------- --------	CM
		10	90302-425-830	OBER-GEWINDE B, STEUERKOPF....	1	1	1	1	1	1	1		
		11	90506-425-830	SICHERUNGSSCHEIBE.....	1	1	1	1	1	1	1		

Articulo de servicio	THLL	No.de ref.	No.de pieza	Descripción	Cant.reqd. VT600C V	W	X	DV	DW	DX	D2X	No.de serie	Código de area
		6	53220-422-000	COMP. DE TUERCA, SUPERIOR DE CABEZAL DE DIRECCION	1	1	1	1	1	1	1		
		7	53600-126-921	COMP. DE CERRADURA, MANUBRIO DE DIRECCION (HONDA LOCK)	1	1	-	-	-	-	1	-------- --------	AR,E,ED,F,SI SP,SW,U,2IT 2PO
					1	-	1	1	1	1	1	-------- --------	CM
		8	87129-MR1-300	EMBLEMA, VASTAGO DIRECCION....	1	1	1	1	1	1	1		
		9	90164-028-000	TORNILLO DE PLANO, CIERRE U, 6X12	2	2	-	-	-	-	2	-------- --------	AR,E,ED,F,SI SP,SW,U,2IT 2PO
					2	-	2	2	2	2	2	-------- --------	CM
		10	90302-425-830	TUERCA B, SUPERIOR DE CABEZAL DE DIRECCION	1	1	1	1	1	1	1		
		11	90506-425-830	ARANDELA DE CIERRE.....	1	1	1	1	1	1	1		

3

M 4

F-6

Steering stem

Tige de direction

Steuerkopfschaft

Varilla di direccion

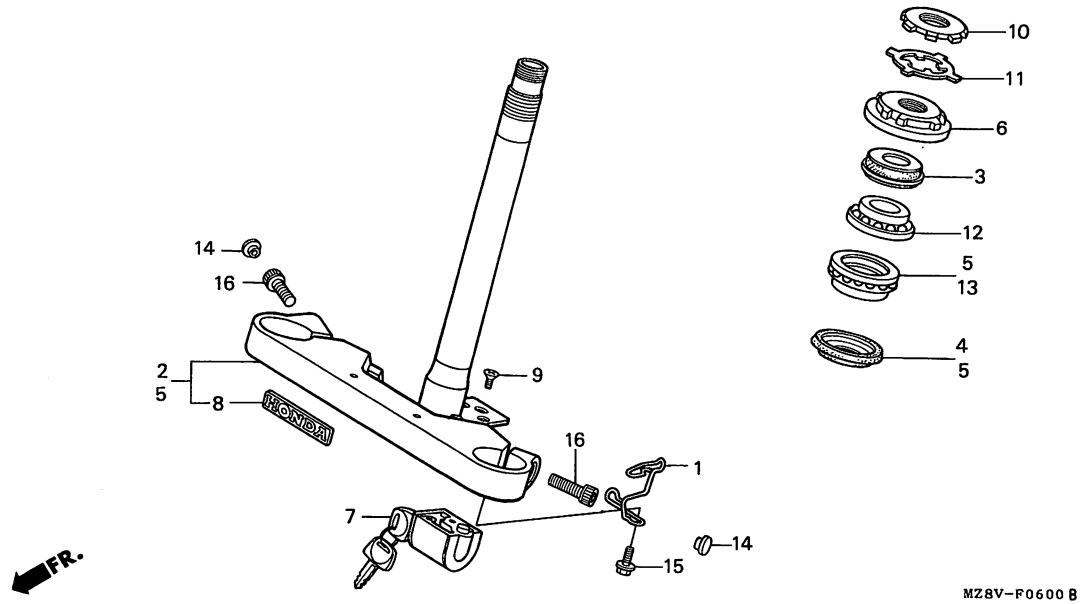

Service item	F.R.T.	Ref. No.	Part No.	Description	Reqd.QTY VT600C V	W	X	DV	DW	DX	D2X	Serial No.	Area code
		12	91015-KT8-005	BEARING, HEAD PIPE UPPER (KOYO)	1	1	1	1	1	1	1		
		13	91016-KT8-005	BEARING, HEAD PIPE UNDER (KOYO)	1	1	1	1	1	1	1		
		14	91455-MA6-750	CAP, SOCKET BOLT, 8MM.....	2	-	-	-	-	-	2	-------- --------	AR,E,ED,F,FIG,SI,SP,SW,U2G,2IT,2PO
					2	-	2	2	2	2	2	-------- --------	CM
		15	95701-06010-07	BOLT, FLANGE, 6X10.....	1	1	1	1	1	1	1		
		16	96700-10025-10	BOLT, SOCKET, 10X25.....	2	2	2	2	2	2	2		

Item d'entretien	T.D.R.	N°de réf.	N°de pièce	Description	Q'té néc. VT600C V	W	X	DV	DW	DX	D2X	N°de série	Code de zone
		12	91015-KT8-005	ROULEMENT SUPERIEUR DE TUYAU PRINCIPAL (KOYO)	1	1	1	1	1	1	1		
		13	91016-KT8-005	ROULEMENT INFERIEUR DE TUYAU PRINCIPAL (KOYO)	1	1	1	1	1	1	1		
		14	91455-MA6-750	CHAPEAU DE BOULON DE DOUILLE, 8MM	2	-	-	-	-	-	2	-------- --------	AR,E,ED,F,FI G,SI,SP,SW,U 2G,2IT,2PO
					2	-	2	2	2	2	2	-------- --------	CM
		15	95701-06010-07	BOULON DE BRIDE, 6X10.....	1	1	1	1	1	1	1		
		16	96700-10025-10	BOULON DE DOUILLE, 10X25.....	2	2	2	2	2	2	2		

Wartungspunkt	AP	Ref. Nr.	Teile-Nr.	Beschreibung	Erford.Menge VT600C V	W	X	DV	DW	DX	D2X	Serien-Nr.	Gebiets-Code
		12	91015-KT8-005	LAGER, KOPFROHR OBEN (KOYO)...	1	1	1	1	1	1	1		
		13	91016-KT8-005	LAGER, KOPFROHR UNTEN (KOYO)..	1	1	1	1	1	1	1		
		14	91455-MA6-750	KAPPE, INNENSECHSKANTSCHRAUBE, 8MM	2	-	-	-	-	-	2	-------- --------	AR,E,ED,F,FI G,SI,SP,SW,U 2G,2IT,2PO
					2	-	2	2	2	2	2	-------- --------	CM
		15	95701-06010-07	FLANSCHENSCHRAUBE, 6X10.....	1	1	1	1	1	1	1		
		16	96700-10025-10	INNENSECHSKANTSCHRAUBE, 10X25.	2	2	2	2	2	2	2		

Articulo de servicio	THLL	No.de ref.	No.de pieza	Descripción	Cant.reqd. VT600C V	W	X	DV	DW	DX	D2X	No.de serie	Código de area
		12	91015-KT8-005	COJINETE, SUPERIOR DE TUBO PRINCIPAL (KOYO)	1	1	1	1	1	1	1		
		13	91016-KT8-005	COJINETE, INFERIOR DE TUBO PRINCIPAL (KOYO)	1	1	1	1	1	1	1		
		14	91455-MA6-750	TAPA, PERNO DE CASQUILLO, 8MM.	2	-	-	-	-	-	2	-------- --------	AR,E,ED,F,FI G,SI,SP,SW,U 2G,2IT,2PO
					2	-	2	2	2	2	2	-------- --------	CM
		15	95701-06010-07	PERNO DE REBORDE, 6X10.....	1	1	1	1	1	1	1		
		16	96700-10025-10	PERNO, CASQUILLO, 10X25.....	2	2	2	2	2	2	2		

3

M 5

F - 7

Front fender

Garde-boue avant

Vorder Kotflügel

Parafango delantero

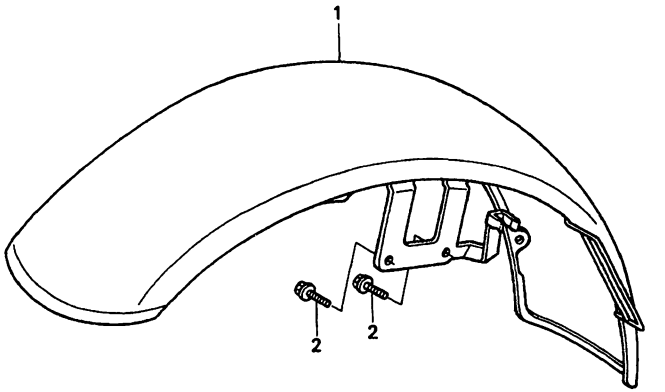

FR.

MZ8V-F0700

MZ8VF0700

Service item	F.R.T.	Ref. No.	Part No.	Description	Reqd.QTY VT600C V	W	X	DV	DW	DX	D2X	Serial No.	Area code
FENDER COMP., FR.....	0.1	1	61100-MR1-000ZC	FENDER COMP., FR.									
				NH1.....BLACK	1	1	1	1	1	1	-		
			61100-MR1-000ZQ	*Y124P*..PEARL SHINING YELLOW	1	-	-	-	-	-	-	-------- --------	AR,E,ED,F,FI G,SP,SW,U,2G 2IT,2PO
			61100-MR1-000YA	*PB273M*.SAHARA BLUE METALLIC	-	-	1	-	-	-	-	-------- --------	AR,E,ED,F,FI G,SP,SW,U,2G 2IT,2PO
			61100-MR1-000ZE	*R101CU*....CANDY GLORY RED-U	-	1	1	-	-	-	-	-------- --------	AR,E,ED,F,FI G,SP,SW,U,2G 2IT,2PO
			61100-MR1-000ZH	*R201*.....MAGNA RED	-	-	-	1	-	-	1		
			61100-MR1-000ZU	*NH253M*..OCEAN GRAY METALLIC	-	-	-	-	1	-	-		
			61100-MR1-000ZV	*G156P*....PEARL SIERRA GREEN	-	1	-	-	-	-	-		
		2	95701-06014-07	BOLT, FLANGE, 6X14.....	4	4	4	4	4	4	4		

Item d'entretien	T.D.R.	N°de réf.	N°de pièce	Description	Q'té néc. VT600C V	W	X	DV	DW	DX	D2X	N°de série	Code de zone
GARDE-BOUE COMP. AV.....	0.1	1	61100-MR1-000ZC	GARDE-BOUE COMP. AV. *NH1*.....NOIR	1	1	1	1	1	1	-		
			61100-MR1-000ZQ	*Y124P*..JAUNE PERLE BRILLANT	1	-	-	-	-	-	-	-------- --------	AR,E,ED,F,FI G,SP,SW,U,2G 2IT,2PO
			61100-MR1-000YA	*PB273M* BLEU SAHARA METALLIQUE	-	-	1	-	-	-	-	-------- --------	AR,E,ED,F,FI G,SP,SW,U,2G 2IT,2PO
			61100-MR1-000ZE	*R101CU*.ROUGE-U GLOIRE CANDI	-	1	1	-	-	-	-	-------- --------	AR,E,ED,F,FI G,SP,SW,U,2G 2IT,2PO
			61100-MR1-000ZH	*R201*.....ROUGE MAGNA	-	-	-	1	-	-	1		
			61100-MR1-000ZU	*NH253M*GRIS OCEAN METALLIQUE	-	-	-	-	1	-	-		
			61100-MR1-000ZV	*G156P*.....VERT PERLE SIERRA	-	1	-	-	-	-	-		
		2	95701-06014-07	BOULON DE BRIDE, 6X14.....	4	4	4	4	4	4	4		

Wartungspunkt	AP	Ref. Nr.	Teile-Nr.	Beschreibung	Erford.Menge VT600C V	W	X	DV	DW	DX	D2X	Serien-Nr.	Gebiets-Code
FENDER KOMPL., V.....	0.1	1	61100-MR1-000ZC	FENDER KOMPL., V. *NH1*.....SCHWARZ	1	1	1	1	1	1	-		
			61100-MR1-000ZQ	*Y124P*.....GELB, PERLENGLANZ	1	-	-	-	-	-	-	-------- --------	AR,E,ED,F,FI G,SP,SW,U,2G 2IT,2PO
			61100-MR1-000YA	*PB273M*.SAHARA BLAU-METALLIC	-	-	1	-	-	-	-	-------- --------	AR,E,ED,F,FI G,SP,SW,U,2G 2IT,2PO
			61100-MR1-000ZE	*R101CU*.....KANDISGLANZROT-U	-	1	1	-	-	-	-	-------- --------	AR,E,ED,F,FI G,SP,SW,U,2G 2IT,2PO
			61100-MR1-000ZH	*R201*.....MAGNA-ROT	-	-	-	1	-	-	1		
			61100-MR1-000ZU	*NH253M*..OCEAN GRAU-METALLIC	-	-	-	-	1	-	-		
			61100-MR1-000ZV	*G156P*....PEARL SIERRA GRUEN	-	1	-	-	-	-	-		
		2	95701-06014-07	FLANSCHENSCHRAUBE, 6X14.....	4	4	4	4	4	4	4		

Articulo de servicio THLL		No.de ref.	No.de pieza	Descripción	Cant.reqd. VT600C V	W	X	DV	DW	DX	D2X	No.de serie	Código de area
COMP. DE PARAFANGO DEL.....	0.1	1	61100-MR1-000ZC	COMP. DE PARAFANGO DEL. *NH1*.....NEGRO	1	1	1	1	1	1	-		
			61100-MR1-000ZQ	*Y124P* AMARILLO BRILLANTE PERLA	1	-	-	-	-	-	-	-------- --------	AR,E,ED,F,FI G,SP,SW,U,2G 2IT,2PO
			61100-MR1-000YA	*PB273M*.AZUL METALICO SAHARA	-	-	1	-	-	-	-	-------- --------	AR,E,ED,F,FI G,SP,SW,U,2G 2IT,2PO
			61100-MR1-000ZE	*R101CU*..ROJO GLORIA CANDE-U	-	1	1	-	-	-	-	-------- --------	AR,E,ED,F,FI G,SP,SW,U,2G 2IT,2PO
			61100-MR1-000ZH	*R201*.....ROJO MAGNO	-	-	-	1	-	-	1		
			61100-MR1-000ZU	*NH253M*.GRIS METALICO OCEANO	-	-	-	-	1	-	-		
			61100-MR1-000ZV	*G156P*....VERDE PERLA SIERRA	-	1	-	-	-	-	-		
		2	95701-06014-07	PERNO DE REBORDE, 6X14.....	4	4	4	4	4	4	4		

3

F -8

Front fork

Fourche avant

Vordergabel

Horguilla delantero

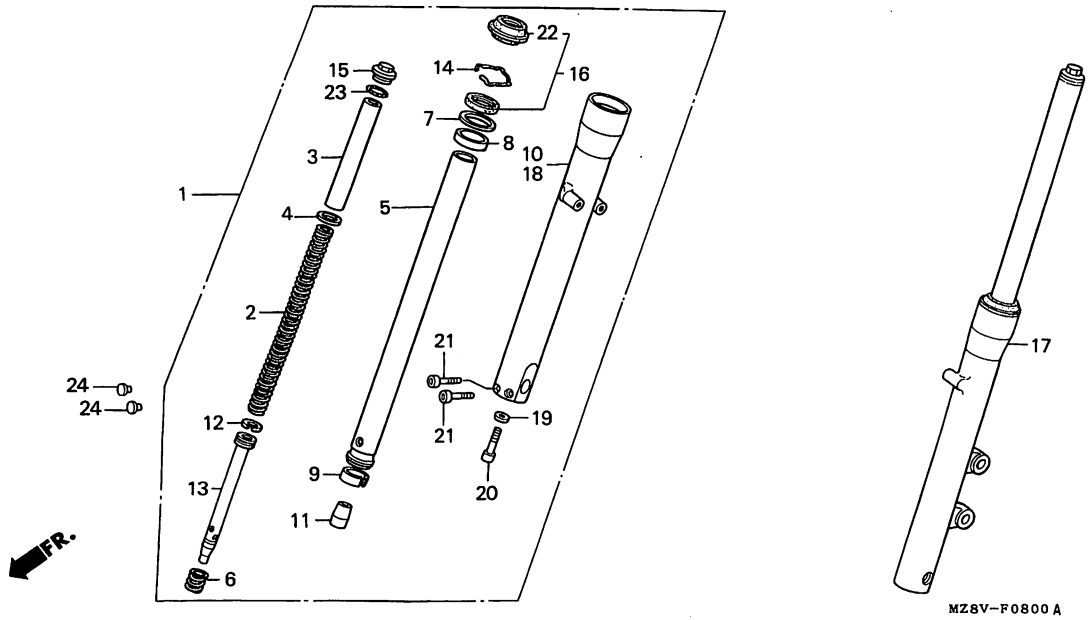

Service item	F.R.T.
FORK ASSY., R. FR.....	0.6
(ADD 0.2 FOR EACH.)	
.FORK ASSY., L. FR.	
SPRING, FR. CUSHION.....	0.2
PIPE COMP., FR. FORK.....	1.0
(ADD 0.6 FOR EACH.)	
.CASE COMP., R. BOTTOM	
(ADD 0.6 FOR EACH.)	
.CASE COMP., L. BOTTOM	
SEAL SET, FR. FORK.....	0.9
(ADD 0.5 FOR EACH.)	

Ref. No.	Part No.	Description	Reqd.QTY VT600C V	W	X	DV	DW	DX	D2X	Serial No.	Area code
1	51400-MZ8-B01	FORK ASSY., R. FR.....	1	1	1	-	-	-	-	-------- --------	AR,E,ED,F,FI G,SI,SP,SW,U 2G,2IT,2PO
			1	-	-	1	1	-	-	-------- --------	CM
	51400-MBS-701	FORK ASSY., R. FR. (KAYABA)...	-	-	1	-	-	1	1	-------- --------	CM,SI
2	51401-MZ8-004	SPRING, FR. CUSHION.....	2	2	2	2	2	2	2		
3	51402-MZ8-004	SPACER, SPRING.....	2	2	2	-	-	-	-	-------- --------	AR,E,ED,F,FI G,SI,SP,SW,U 2G,2IT,2PO
			2	-	-	2	2	-	-	-------- --------	CM
	51402-MBS-701	SPACER, SPRING.....	-	-	2	-	-	2	2	-------- --------	CM,SI
4	51404-MZ8-004	WASHER.....	2	2	2	2	2	2	2		
5	51410-MZ8-004	PIPE COMP., FR. FORK.....	2	2	2	2	2	2	2		
6	51411-MR1-671	SPRING, FR. REBOUND.....	2	2	2	2	2	2	2		
7	51412-MJ1-672	RING, BACK UP.....	2	2	2	2	2	2	2		
8	51414-MR1-671	BUSH, GUIDE.....	2	2	2	2	2	2	2		

Item d'entretien	T.D.R.	N°de réf.	N°de pièce	Description	Q'té néc. VT600C V	W	X	DV	DW	DX	D2X	N°de série	Code de zone
ENS. FOURCHE AV. D.....	0.6	1	51400-MZ8-B01	ENS. FOURCHE AV. D.....	1	1	1	-	-	-	-	-------- --------	AR,E,ED,F,FI G,SI,SP,SW,U 2G,2IT,2PO
(AJOUTER 0.2 POUR CHAQUE.)													
.ENS. FOURCHE AV. G.													
RESSORT D'AMORTISSEUR AV.....	0.2				1	-	-	1	1	-	-	-------- --------	CM
TUYAU COMP. FOURCHE AV.....	1.0		51400-MBS-701	ENS. FOURCHE AV. D. (KAYABA)..	-	-	1	-	-	1	1	-------- --------	CM,SI
(AJOUTER 0.6 POUR CHAQUE.)		2	51401-MZ8-004	RESSORT D'AMORTISSEUR AV.....	2	2	2	2	2	2	2		
.BOITIER COMP. INFERIEUR D.		3	51402-MZ8-004	ENTRETOISE DE RESSORT.....	2	2	2	-	-	-	-	-------- --------	AR,E,ED,F,FI G,SI,SP,SW,U 2G,2IT,2PO
(AJOUTER 0.6 POUR CHAQUE.)													
.BOITIER COMP. INFERIEUR G.													
JEU DE JOINT DE FOURCHE AV.....	0.9				2	-	-	2	2	-	-	-------- --------	CM
(AJOUTER 0,5 POUR CHAQUE.)			51402-MBS-701	ENTRETOISE DE RESSORT.....	-	-	2	-	-	2	2	-------- --------	CM,SI
		4	51404-MZ8-004	RONDELLE.....	2	2	2	2	2	2	2		
		5	51410-MZ8-004	TUYAU COMP. FOURCHE AV.....	2	2	2	2	2	2	2		
		6	51411-MR1-671	RESSORT DE REBONDISSEMENT AV..	2	2	2	2	2	2	2		
		7	51412-MJ1-672	ANNEAU DE REFOULEMENT.....	2	2	2	2	2	2	2		
		8	51414-MR1-671	BAGUE DE GUIDE.....	2	2	2	2	2	2	2		

Wartungspunkt	AP	Ref. Nr.	Teile-Nr.	Beschreibung	Erford.Menge VT600C V	W	X	DV	DW	DX	D2X	Serien-Nr.	Gebiets-Code
GABEL KOMPL., R. V.....	0.6	1	51400-MZ8-B01	GABEL KOMPL., R. V.....	1	1	1	-	-	-	-	-------- --------	AR,E,ED,F,FI G,SI,SP,SW,U 2G,2IT,2PO
(JEWEILS 0.2 DAZUZAEHLEN.)													
.GABEL KOMPL., L. V.													
FEDER, V. DAEMPFER.....	0.2				1	-	-	1	1	-	-	-------- --------	CM
GABELROHR KOMPL., V.....	1.0		51400-MBS-701	GABEL KOMPL., R. V. (KAYABA)..	-	-	1	-	-	1	1	-------- --------	CM,SI
(JEWEILS 0.6 DAZUZAEHLEN.)		2	51401-MZ8-004	FEDER, V. DAEMPFER.....	2	2	2	2	2	2	2		
.GEHAEUSE KOMPL., R. UNTEN		3	51402-MZ8-004	ZWISCHENSTUECK, FEDER.....	2	2	2	-	-	-	-	-------- --------	AR,E,ED,F,FI G,SI,SP,SW,U 2G,2IT,2PO
(JEWEILS 0.6 DAZUZAEHLEN.)													
.GEHAEUSE KOMPL., L. UNTEN													
DICHTUNG SATZ, V. GABEL.....	0.9				2	-	-	2	2	-	-	-------- --------	CM
(JEWEILS 0,5 DAZUZAEHLEN.)			51402-MBS-701	ZWISCHENSTUECK, FEDER.....	-	-	2	-	-	2	2	-------- --------	CM,SI
		4	51404-MZ8-004	SCHEIBE.....	2	2	2	2	2	2	2		
		5	51410-MZ8-004	GABELROHR KOMPL., V.....	2	2	2	2	2	2	2		
		6	51411-MR1-671	FEDER, V. RUECKSCHLAG.....	2	2	2	2	2	2	2		
		7	51412-MJ1-672	FIXIERRING.....	2	2	2	2	2	2	2		
		8	51414-MR1-671	BUCHSE, FUEHRUNG.....	2	2	2	2	2	2	2		

Articulo de servicio THLL		No.de ref.	No.de pieza	Descripción	Cant.reqd. VT600C V	W	X	DV	DW	DX	D2X	No.de serie	Código de area
ENS. DE HORQUILLA, DER. DEL....	0.6	1	51400-MZ8-B01	ENS. DE HORQUILLA, DER. DEL...	1	1	1	-	-	-	-	-------- --------	AR,E,ED,F,FI G,SI,SP,SW,U 2G,2IT,2PO
(AGREGUE 0.2 DE CADA.)													
.ENS. DE HORQUILLA, IZQ. DEL.													
RESORTE, AMORTIGUADOR DEL.....	0.2				1	-	-	1	1	-	-	-------- --------	CM
COMP. DE TUBO, HORQUILLA DEL...	1.0		51400-MBS-701	ENS. DE HORQUILLA, DER. DEL. (KAYABA)	-	-	1	-	-	1	1	-------- --------	CM,SI
(AGREGUE 0,6 DE CADA.)													
.COMP. DE CAJA, INFERIOR DER.		2	51401-MZ8-004	RESORTE, AMORTIGUADOR DEL.....	2	2	2	2	2	2	2		
(AGREGUE 0,6 DE CADA.)		3	51402-MZ8-004	ESPACIADOR, RESORTE.....	2	2	2	-	-	-	-	-------- --------	AR,E,ED,F,FI G,SI,SP,SW,U 2G,2IT,2PO
.COMP. DE CAJA, INFERIOR IZQ.													
JUEGO DE SELLO, HORQUILLA DEL..	0.9				2	-	-	2	2	-	-	-------- --------	CM
(AGREGUE 0,5 DE CADA.)			51402-MBS-701	ESPACIADOR, RESORTE.....	-	-	2	-	-	2	2	-------- --------	CM,SI
		4	51404-MZ8-004	ARANDELA.....	2	2	2	2	2	2	2		
		5	51410-MZ8-004	COMP. DE TUBO, HORQUILLA DEL..	2	2	2	2	2	2	2		
		6	51411-MR1-671	RESORTE, REBOTE DEL.....	2	2	2	2	2	2	2		
		7	51412-MJ1-672	ANILLO DE REFUERZO.....	2	2	2	2	2	2	2		
		8	51414-MR1-671	BUJE, GUIA.....	2	2	2	2	2	2	2		

M 7

F-8

Front fork

Fourche avant

Vordergabel

Horguilla delantero

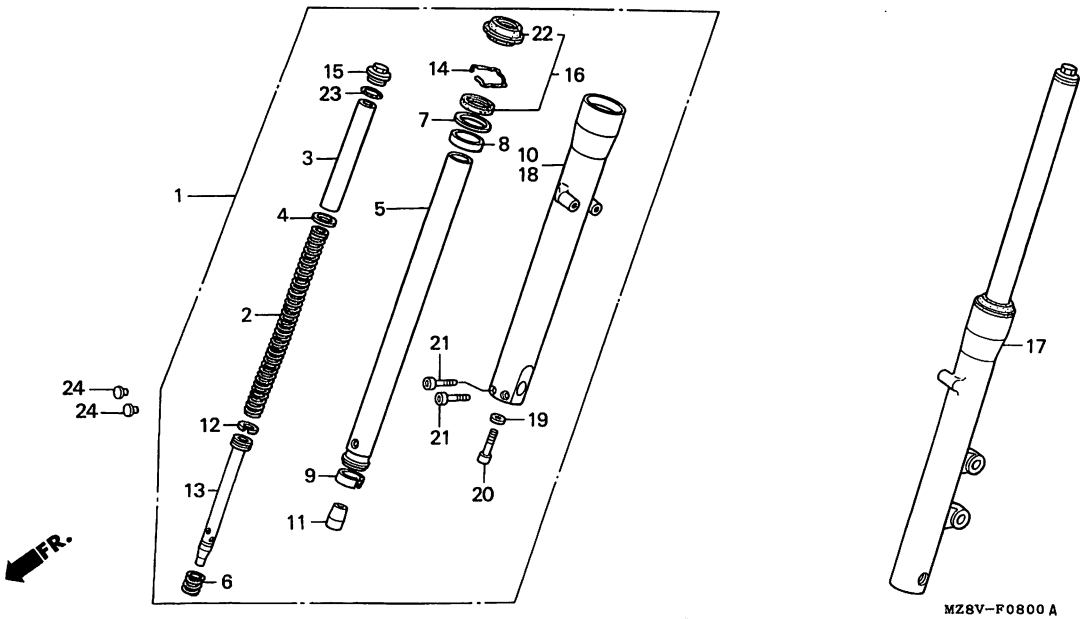

Service item F.R.T.	Ref. No.	Part No.	Description	Reqd.QTY VT600C V	W	X	DV	DW	DX	D2X	Serial No.	Area code
	9	51415-MR1-671	BUSH, SLIDER.....	2	2	2	2	2	2	2		
	10	51420-MZ8-B01	CASE COMP., R. BOTTOM.....	1	1	1	1	1	1	1		
	11	51432-MR1-671	PIECE, OIL LOCK.....	2	2	-	2	2	-	-		
		51432-MR1-672	PIECE, OIL LOCK.....	-	-	2	-	-	2	2		
	12	51437-MM4-004	RING, PISTON (KAYABA).....	2	2	2	2	2	2	2		
	13	51440-MZ8-004	PIPE, SEAT.....	2	2	2	-	-	-	-	-------- --------	AR,E,ED,F,FI G,SI,SP,SW,U 2G,2IT,2PO
				2	-	-	2	2	-	-	-------- --------	CM
		51440-MBS-701	PIPE, SEAT.....	-	-	2	-	-	2	2	-------- --------	CM,SI
	14	51447-KA4-004	RING, SNAP.....	2	2	2	2	2	2	2		
	15	51450-MR1-671	BOLT, FR. FORK.....	2	2	2	2	2	2	2		
	16	51490-MR1-671	SEAL SET, FR. FORK.....	2	2	2	2	2	2	2		

Item d'entretien T.D.R.	N°de réf.	N°de pièce	Description	Q'té néc. VT600C V	W	X	DV	DW	DX	D2X	N°de série	Code de zone
	9	51415-MR1-671	POUSSEE DE COULISSEAU.....	2	2	2	2	2	2	2		
	10	51420-MZ8-B01	BOITIER COMP. INFERIEUR D.....	1	1	1	1	1	1	1		
	11	51432-MR1-671	PIECE DE RETENUE D'HUILE.....	2	2	-	2	2	-	-		
		51432-MR1-672	PIECE DE RETENUE D'HUILE.....	-	-	2	-	-	2	2		
	12	51437-MM4-004	BAGUE DE PISTON (KAYABA).....	2	2	2	2	2	2	2		
	13	51440-MZ8-004	TUYAU DE SIEGE.....	2	2	2	-	-	-	-	-------- --------	AR,E,ED,F,FI G,SI,SP,SW,U 2G,2IT,2PO
				2	-	-	2	2	-	-	-------- --------	CM
		51440-MBS-701	TUYAU DE SIEGE.....	-	-	2	-	-	2	2	-------- --------	CM,SI
	14	51447-KA4-004	ANNEAU D'ARRET.....	2	2	2	2	2	2	2		
	15	51450-MR1-671	BOULON, FOURCHE AV.....	2	2	2	2	2	2	2		
	16	51490-MR1-671	JEU DE JOINT DE FOURCHE AV....	2	2	2	2	2	2	2		

Wartungspunkt AP	Ref. Nr.	Teile-Nr.	Beschreibung	Erford.Menge VT600C V	W	X	DV	DW	DX	D2X	Serien-Nr.	Gebiets-Code
	9	51415-MR1-671	BUCHSE, SCHIEBER.....	2	2	2	2	2	2	2		
	10	51420-MZ8-B01	GEHAEUSE KOMPL., R. UNTEN.....	1	1	1	1	1	1	1		
	11	51432-MR1-671	OELSICHERUNGSSTUECK.....	2	2	-	2	2	-	-		
		51432-MR1-672	OELSICHERUNGSSTUECK.....	-	-	2	-	-	2	2		
	12	51437-MM4-004	KOLBENRING (KAYABA).....	2	2	2	2	2	2	2		
	13	51440-MZ8-004	ROHR, SITZ.....	2	2	2	-	-	-	-	-------- --------	AR,E,ED,F,FI G,SI,SP,SW,U 2G,2IT,2PO
				2	-	-	2	2	-	-	-------- --------	CM
		51440-MBS-701	ROHR, SITZ.....	-	-	2	-	-	2	2	-------- --------	CM,SI
	14	51447-KA4-004	SPRENGRING.....	2	2	2	2	2	2	2		
	15	51450-MR1-671	BOLZEN, V. GABEL.....	2	2	2	2	2	2	2		
	16	51490-MR1-671	DICHTUNG SATZ, V. GABEL.....	2	2	2	2	2	2	2		

Articulo de servicio THLL	No.de ref.	No.de pieza	Descripción	Cant.reqd. VT600C V	W	X	DV	DW	DX	D2X	No.de serie	Código de area
	9	51415-MR1-671	BUJE, DESLIZADOR.....	2	2	2	2	2	2	2		
	10	51420-MZ8-B01	COMP. DE CAJA, INFERIOR DER...	1	1	1	1	1	1	1		
	11	51432-MR1-671	PIEZA, BLOQUEO DE COMPUESTO...	2	2	-	2	2	-	-		
		51432-MR1-672	PIEZA, BLOQUEO DE COMPUESTO...	-	-	2	-	-	2	2		
	12	51437-MM4-004	SEGMENTO, PISTON (KAYABA).....	2	2	2	2	2	2	2		
	13	51440-MZ8-004	TUBO, ASIENTO.....	2	2	2	-	-	-	-	-------- --------	AR,E,ED,F,FI G,SI,SP,SW,U 2G,2IT,2PO
				2	-	-	2	2	-	-	-------- --------	CM
		51440-MBS-701	TUBO, ASIENTO.....	-	-	2	-	-	2	2	-------- --------	CM,SI
	14	51447-KA4-004	ANILLO DE RETENCION.....	2	2	2	2	2	2	2		
	15	51450-MR1-671	PERNO, HORQUILLA DEL.....	2	2	2	2	2	2	2		
	16	51490-MR1-671	JUEGO DE SELLO, HORQUILLA DEL.	2	2	2	2	2	2	2		

M 8

F-8

Front fork

Fourche avant

Vordergabel

Horguilla delantero

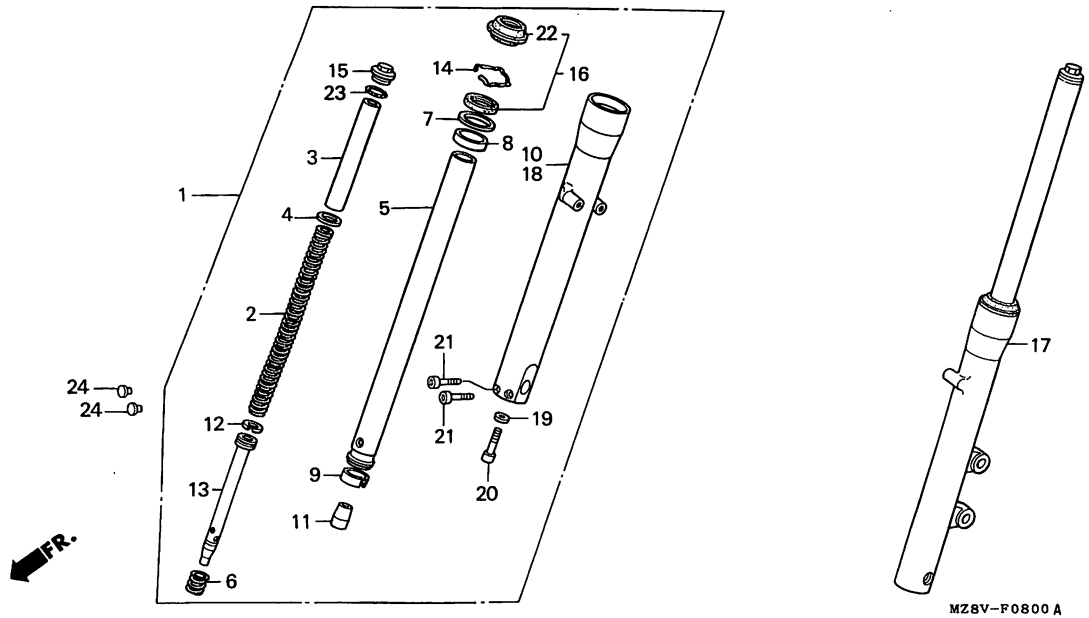

Service item	F.R.T.	Ref. No.	Part No.	Description	Reqd.QTY VT600C V	W	X	DV	DW	DX	D2X	Serial No.	Area code
		17	51500-MZ8-B01	FORK ASSY., L. FR.....	1	1	1	-	-	-	-	-------- --------	AR,E,ED,F,FI G,SI,SP,SW,U 2G,2IT,2PO
					1	-	-	1	1	-	-	-------- --------	CM
			51500-MBS-701	FORK ASSY., L. FR. (KAYABA)...	-	-	1	-	-	1	1	-------- --------	CM,SI
		18	51520-MZ8-B01	CASE COMP., L. BOTTOM.....	1	1	1	1	1	1	1		
		19	52442-KA3-731	WASHER, OIL BOLT.....	2	2	2	2	2	2	2		
		20	90116-ML0-004	BOLT, SOCKET, 10MM.....	2	2	2	2	2	2	2		
		21	90151-MR1-000	BOLT, SOCKET, 7X32.....	2	2	2	2	2	2	2		
		22	91254-MR1-671	DUST SEAL, FR. FORK.....	2	2	2	2	2	2	2		
		23	91356-KA3-004	O-RING, 28.17X3.53.....	2	2	2	2	2	2	2		
		24	91455-MB0-010	CAP, SOCKET BOLT, 8MM.....	2	2	2	2	2	2	2		

Item d'entretien T.D.R.	N°de réf.	N°de pièce	Description	Q'té néc. VT600C V	W	X	DV	DW	DX	D2X	N°de série	Code de zone
	17	51500-MZ8-B01	ENS. FOURCHE AV. G.....	1	1	1	-	-	-	-	-------- --------	AR,E,ED,F,FI G,SI,SP,SW,U 2G,2IT,2PO
				1	-	-	1	1	-	-	-------- --------	CM
		51500-MBS-701	ENS. FOURCHE AV. G. (KAYABA)..	-	-	1	-	-	1	1	-------- --------	CM,SI
	18	51520-MZ8-B01	BOITIER COMP. INFERIEUR G.....	1	1	1	1	1	1	1		
	19	52442-KA3-731	RONDELLE DE BOULON D'HUILE....	2	2	2	2	2	2	2		
	20	90116-ML0-004	BOULON DE DOUILLE, 10MM.....	2	2	2	2	2	2	2		
	21	90151-MR1-000	BOULON DE DOUILLE, 7X32.....	2	2	2	2	2	2	2		
	22	91254-MR1-671	CACHE-POUSSIERE DE FOURCHE AV.	2	2	2	2	2	2	2		
	23	91356-KA3-004	JOINT TORIQUE, 28.17X3.53.....	2	2	2	2	2	2	2		
	24	91455-MB0-010	CHAPEAU DE BOULON DE DOUILLE, 8MM	2	2	2	2	2	2	2		

Wartungspunkt AP	Ref. Nr.	Teile-Nr.	Beschreibung	Erford.Menge VT600C V	W	X	DV	DW	DX	D2X	Serien-Nr.	Gebiets-Code
	17	51500-MZ8-B01	GABEL KOMPL., L. V.....	1	1	1	-	-	-	-	-------- --------	AR,E,ED,F,FI G,SI,SP,SW,U 2G,2IT,2PO
				1	-	-	1	1	-	-	-------- --------	CM
		51500-MBS-701	GABEL KOMPL., L. V. (KAYABA)..	-	-	1	-	-	1	1	-------- --------	CM,SI
	18	51520-MZ8-B01	GEHAEUSE KOMPL., L. UNTEN.....	1	1	1	1	1	1	1		
	19	52442-KA3-731	SCHEIBE, OELSCHRAUBE.....	2	2	2	2	2	2	2		
	20	90116-ML0-004	INNENSECHSKANTSCHRAUBE, 10MM..	2	2	2	2	2	2	2		
	21	90151-MR1-000	INNENSECHSKANTSCHRAUBE, 7X32..	2	2	2	2	2	2	2		
	22	91254-MR1-671	STAUBDICHTUNG, V. GABEL.....	2	2	2	2	2	2	2		
	23	91356-KA3-004	O-RING, 28.17X3.53.....	2	2	2	2	2	2	2		
	24	91455-MB0-010	KAPPE, INNENSECHSKANTSCHRAUBE, 8MM	2	2	2	2	2	2	2		

Articulo de servicio THLL	No.de ref.	No.de pieza	Descripción	Cant.reqd. VT600C V	W	X	DV	DW	DX	D2X	No.de serie	Código de area
	17	51500-MZ8-B01	ENS. DE HORQUILLA, IZQ. DEL...	1	1	1	-	-	-	-	-------- --------	AR,E,ED,F,FI G,SI,SP,SW,U 2G,2IT,2PO
				1	-	-	1	1	-	-	-------- --------	CM
		51500-MBS-701	ENS. DE HORQUILLA, IZQ. DEL. (KAYABA)	-	-	1	-	-	1	1	-------- --------	CM,SI
	18	51520-MZ8-B01	COMP. DE CAJA, INFERIOR IZQ...	1	1	1	1	1	1	1		
	19	52442-KA3-731	ARANDELA, PERNO DE ACEITE.....	2	2	2	2	2	2	2		
	20	90116-ML0-004	PERNO, CASQUILLO, 10MM.....	2	2	2	2	2	2	2		
	21	90151-MR1-000	PERNO, CASQUILLO, 7X32.....	2	2	2	2	2	2	2		
	22	91254-MR1-671	GUARDAPOLVO, HORQUILLA DEL....	2	2	2	2	2	2	2		
	23	91356-KA3-004	ANILLO O, 28.17X3.53.....	2	2	2	2	2	2	2		
	24	91455-MB0-010	TAPA, PERNO DE CASQUILLO, 8MM.	2	2	2	2	2	2	2		

3

M 9

F-9

Front brake caliper

Etrier de frein avant

Vorderradbremssattel

Calibrador de freno delantero

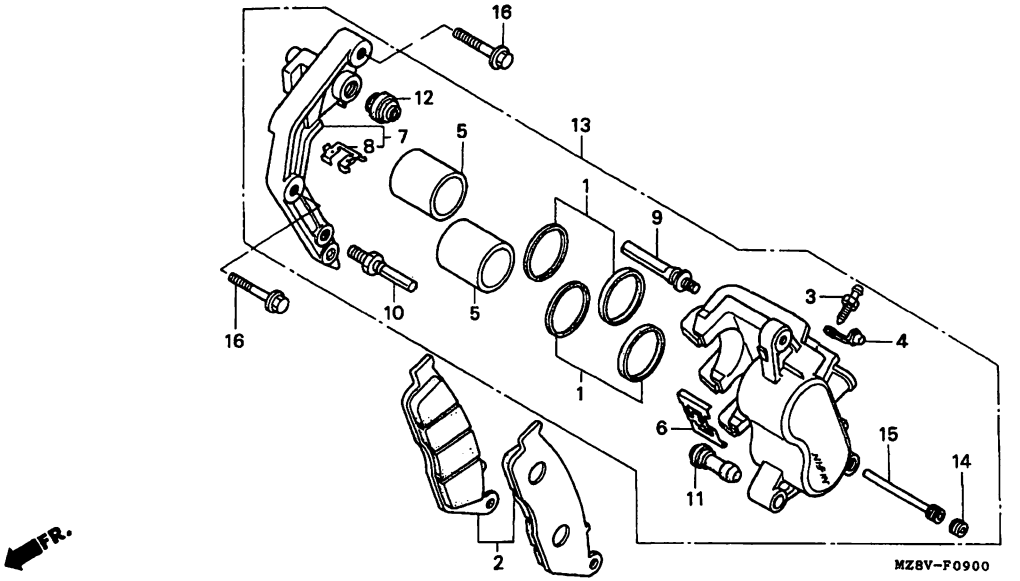

MZ8VF0900

Service item	F.R.T.
PAD SET.....	0.1
PISTON.....	0.5
(ADD 0.1 FOR EACH.)	
(INC. RELATIVE PART)	
BRACKET COMP., L. FR. CALIPER..	0.2
CALIPER SUB ASSY., L. FR. BRAKE.	0.4

Ref. No.	Part No.	Description	Reqd.QTY VT600C V	W	X	DV	DW	DX	D2X	Serial No.	Area code
1	06431-MA3-405	SEAL SET, PISTON.....	2	2	2	2	2	2	2		
2	06455-MW3-405	PAD SET.....	1	1	1	1	1	1	1		
3	43352-568-003	SCREW, BLEEDER.....	1	1	1	1	1	1	1		
4	43353-461-771	CAP, BLEEDER.....	1	1	1	1	1	1	1		
5	45107-ML4-006	PISTON.....	2	2	2	2	2	2	2		
6	45108-ML7-922	SPRING, PAD (NISSIN).....	1	1	1	1	1	1	1		
7	45110-MS9-612	BRACKET COMP., L. FR. CALIPER.	1	1	1	1	1	1	1		
8	45112-MS9-611	RETAINER.....	1	1	1	1	1	1	1		
9	45131-ML7-921	BOLT A, PIN.....	1	1	1	1	1	1	1		
10	45131-166-016	BOLT, PIN.....	1	1	1	1	1	1	1		
11	45132-166-016	BOOT, PIN BOLT.....	1	1	1	1	1	1	1		
12	45133-MA3-006	BOOT B.....	1	1	1	1	1	1	1		
13	45150-MZ8-305	CALIPER SUB ASSY., L. FR. BRAKE	1	1	1	1	1	1	1		

1998.06.20 E M9

Item d'entretien	T.D.R.	N°de réf.	N°de pièce	Description	Q'té néc. VT600C V	W	X	DV	DW	DX	D2X	N°de série	Code de zone
JEU DE SABOT.....	0.1	1	06431-MA3-405	JEU D'ETANCHEITE, PISTON.....	2	2	2	2	2	2	2		
PISTON.....	0.5	2	06455-MW3-405	JEU DE SABOT.....	1	1	1	1	1	1	1		
(AJOUTER 0.1 POUR CHAQUE.)		3	43352-568-003	VIS DE PURGE.....	1	1	1	1	1	1	1		
(PIECES RELATIVES Y COMPRISES)		4	43353-461-771	CHAPEAU, PURGEUR.....	1	1	1	1	1	1	1		
SUPPORT COMP. DE CALIBRE AV. G..	0.2	5	45107-ML4-006	PISTON.....	2	2	2	2	2	2	2		
SOUS-ENS. ETRIER, FREIN AV. G..	0.4	6	45108-ML7-922	RESSORT DE PLAQUETTE (NISSIN).	1	1	1	1	1	1	1		
		7	45110-MS9-612	SUPPORT COMP. DE CALIBRE AV. G.	1	1	1	1	1	1	1		
		8	45112-MS9-611	FIXATION.....	1	1	1	1	1	1	1		
		9	45131-ML7-921	BOULON A D'AXE.....	1	1	1	1	1	1	1		
		10	45131-166-016	BOULON DE GOUPILLE.....	1	1	1	1	1	1	1		
		11	45132-166-016	SOUFFLEE, AXE FILETE.....	1	1	1	1	1	1	1		
		12	45133-MA3-006	SOUFFLET B.....	1	1	1	1	1	1	1		
		13	45150-MZ8-305	SOUS-ENS. ETRIER, FREIN AV. G.	1	1	1	1	1	1	1		

Wartungspunkt	AP	Ref. Nr.	Teile-Nr.	Beschreibung	Erford.Menge VT600C V	W	X	DV	DW	DX	D2X	Serien-Nr.	Gebiets-Code
BREMSKLOTZ SATZ.....	0.1	1	06431-MA3-405	ABDICHTUNGSSATZ, KOLBEN.....	2	2	2	2	2	2	2		
KOLBEN.....	0.5	2	06455-MW3-405	BREMSKLOTZ SATZ.....	1	1	1	1	1	1	1		
(JEWEILS 0.1 DAZUZAEHLEN.)		3	43352-568-003	ENTLUEFTUNGSSCHRAUBE.....	1	1	1	1	1	1	1		
(EINSCHL. DAZUGEHOERIGER TEIL)		4	43353-461-771	STAUBKAPPE, ENTLUEFTER.....	1	1	1	1	1	1	1		
HALTERUNG KOMPL., L. V. BREMS-SATTEL.	0.2	5	45107-ML4-006	KOLBEN.....	2	2	2	2	2	2	2		
BREMSSATTEL-HILFSBAUGRUPPE, BREMSE, L. V..	0.4	6	45108-ML7-922	FEDER, BREMSKLOTZ (NISSIN)....	1	1	1	1	1	1	1		
		7	45110-MS9-612	HALTERUNG KOMPL., L. V. BREMS-SATTEL	1	1	1	1	1	1	1		
		8	45112-MS9-611	HALTER.....	1	1	1	1	1	1	1		
		9	45131-ML7-921	SCHRAUBE A, STIFT.....	1	1	1	1	1	1	1		
		10	45131-166-016	SCHRAUBE, STIFT.....	1	1	1	1	1	1	1		
		11	45132-166-016	MANSCHETTE, STIFTBOLZEN.....	1	1	1	1	1	1	1		
		12	45133-MA3-006	MANSCHETTE B.....	1	1	1	1	1	1	1		
		13	45150-MZ8-305	BREMSSATTEL-HILFSBAUGRUPPE, BREMSE, L. V.	1	1	1	1	1	1	1		

Articulo de servicio	THLL	No.de ref.	No.de pieza	Descripción	Cant.reqd. VT600C V	W	X	DV	DW	DX	D2X	No.de serie	Código de area
JUEGO DE ZAPATA.....	0.1	1	06431-MA3-405	JUEGO DE SELLOS, PISTON.....	2	2	2	2	2	2	2		
PISTON.....	0.5	2	06455-MW3-405	JUEGO DE ZAPATA.....	1	1	1	1	1	1	1		
(AGREGUE 0.1 DE CADA.)		3	43352-568-003	TORNILLO, PURGADOR.....	1	1	1	1	1	1	1		
(INCLUSIVE PIEZAS RELACIONDAS)		4	43353-461-771	TAPA, PURGADOR.....	1	1	1	1	1	1	1		
PIEZA FIJACION COMP. CALIPERO DEL. IZQ..	0.2	5	45107-ML4-006	PISTON.....	2	2	2	2	2	2	2		
SUB-ENS. CALIBRATADOR, FRENO DEL. IZQ..	0.4	6	45108-ML7-922	RESORTE DE ALMOHADILLA (NISSIN)	1	1	1	1	1	1	1		
		7	45110-MS9-612	PIEZA FIJACION COMP. CALIPERO DEL. IZQ.	1	1	1	1	1	1	1		
		8	45112-MS9-611	RETEN FIJO.....	1	1	1	1	1	1	1		
		9	45131-ML7-921	PERNO A, ESPIGA.....	1	1	1	1	1	1	1		
		10	45131-166-016	PERNO, ESPIGA.....	1	1	1	1	1	1	1		
		11	45132-166-016	FORRO, PERNO PASADOR.....	1	1	1	1	1	1	1		
		12	45133-MA3-006	ZAPATA B.....	1	1	1	1	1	1	1		
		13	45150-MZ8-305	SUB-ENS. CALIBRATADOR, FRENO DEL. IZQ.	1	1	1	1	1	1	1		

M 10

F - 9

Front brake caliper

Etrier de frein avant

Vorderradbremssattel

Calibrador de freno delantero

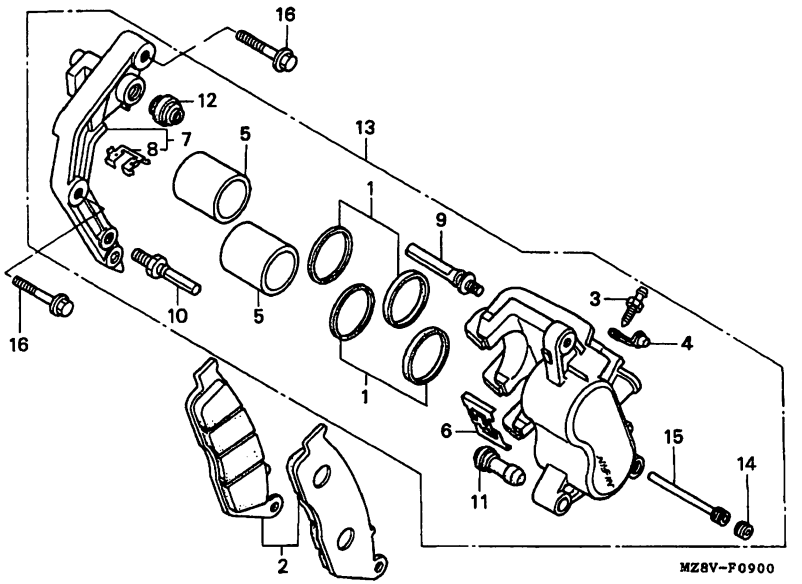

MZ8VF0900

Service item	F.R.T.	Ref. No.	Part No.	Description	Reqd.QTY VT600C V	W	X	DV	DW	DX	D2X	Serial No.	Area code
		14	45203-MG3-016	PLUG, PIN.....	1	1	1	1	1	1	1		
		15	45215-ML7-922	PIN, HANGER.....	1	1	1	1	1	1	1		
		16	90101-MZ8-000	BOLT, SPECIAL FLANGE, 8X32....	2	2	2	2	2	2	2		

Item d'entretien	T.D.R.	N°de. réf.	N°de pièce	Description	Q'té néc. VT600C V	W	X	DV	DW	DX	D2X	N°de série	Code de zone
		14	45203-MG3-016	BOUCHON DE GOUPILLE.....	1	1	1	1	1	1	1		
		15	45215-ML7-922	GOUPILLE DE SUSPENSION.....	1	1	1	1	1	1	1		
		16	90101-MZ8-000	BOULON DE BRIDE SPECIAL, 8X32.	2	2	2	2	2	2	2		

Wartungspunkt	AP	Ref. Nr.	Teile-Nr.	Beschreibung	Erford.Menge VT600C V	W	X	DV	DW	DX	D2X	Serien-Nr.	Gebiets-Code
		14	45203-MG3-016	STOEPSEL, STIFT.....	1	1	1	1	1	1	1		
		15	45215-ML7-922	STIFT, AUFHAENGER.....	1	1	1	1	1	1	1		
		16	90101-MZ8-000	SPEZIALFLANSCHSCHRAUBE, 8X32..	2	2	2	2	2	2	2		

Articulo de servicio	THLL	No.de ref.	No.de pieza	Descripción	Cant.reqd. VT600C V	W	X	DV	DW	DX	D2X	No.de serie	Código de area
		14	45203-MG3-016	TAPON, ESPIGA.....	1	1	1	1	1	1	1		
		15	45215-ML7-922	ESPIGA, SUSPENSION.....	1	1	1	1	1	1	1		
		16	90101-MZ8-000	PERNO DE REBORDE, ESPECIAL, 8X32	2	2	2	2	2	2	2		

3

M 11

F-10

Front wheel

Roue avant

Vorderrad

Rueda delantera

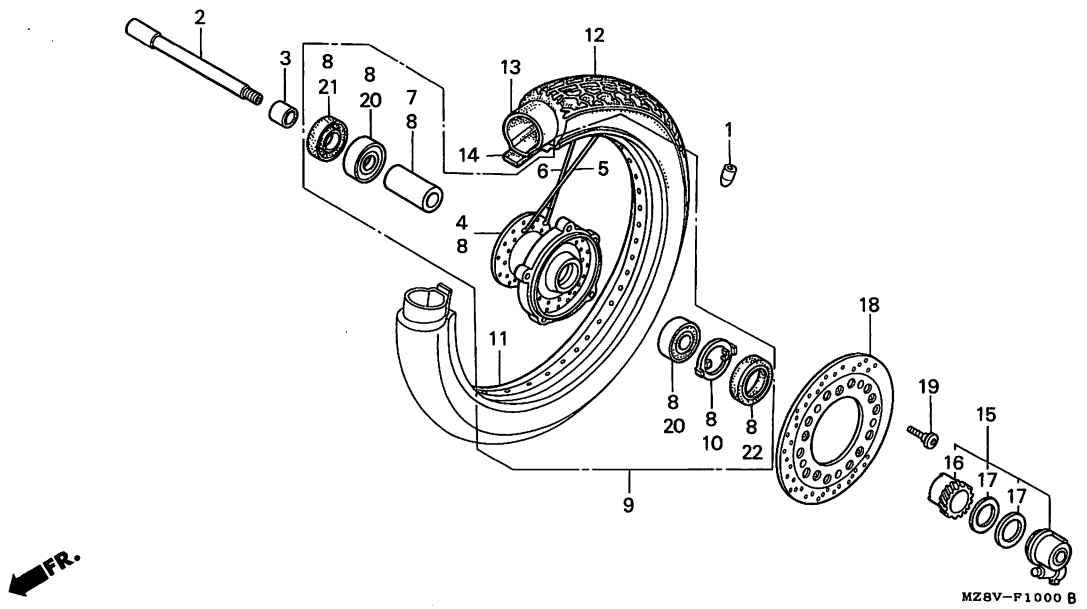

Service item	F.R.T.
WEIGHT, BALANCER.....	0.8
AXLE, FR. WHEEL.....	0.3
HUB, FR. WHEEL.....	2.8
COLLAR, FR. AXLE DISTANCE.....	0.5
.BEARING, RADIAL BALL, 6004 (ADD 0.1 FOR EACH.)	
HUB SUB ASSY., FR.....	2.6
.RIM, FR. WHEEL	
WHEEL SET, FR.....	1.2
TIRE, FR.....	1.1
.TUBE, TIRE	
BOX ASSY., SPEEDOMETER GEAR....	0.4
.DISK, FR. BRAKE	

Ref. No.	Part No.	Description	Reqd.QTY VT600C V	W	X	DV	DW	DX	D2X	Serial No.	Area code
1	42707-MR6-670	WEIGHT, BALANCER (20G).....	N	N	N	N	N	N	N		
	42708-MR1-670	WEIGHT, BALANCER (30G).....	N	N	N	N	N	N	N		
2	44301-MR1-003	AXLE, FR. WHEEL.....	1	1	1	1	1	1	1		
3	44311-MR1-000	COLLAR, FR. WHEEL SIDE.....	1	1	1	1	1	1	1		
4	44601-MR1-000	HUB, FR. WHEEL.....	1	-	-	-	-	-	1	-------- --------	AR,E,ED,F,FIG,SI,SP,SW,U2G,2IT,2PO
			1	-	1	1	1	1	1	-------- --------	CM
5	44612-MR1-405	SPOKE SET A, FR.....	28	28	28	28	28	28	28		
6	44613-MR1-405	SPOKE SET B, FR.....	28	28	28	28	28	28	28		
7	44620-MR1-000	COLLAR, FR. AXLE DISTANCE.....	1	1	1	1	1	1	1		
8	44635-MZ8-H00	HUB SUB ASSY., FR.....	-	1	1	-	-	-	-	-------- --------	AR,E,ED,F,FIG,SP,SW,U,2G2IT,2PO
	44635-MBS-700	HUB SUB ASSY., FR.....	-	-	1	-	-	1	1	-------- --------	CM,SI
9	44650-KW9-000	WHEEL SET, FR.....	1	-	-	1	1	-	-		

Item d'entretien	T.D.R.	N°de. réf.	N°de pièce	Description	Q'té néc. VT600C V	W	X	DV	DW	DX	D2X	N°de série	Code de zone
POIDS DE BALANCIER.....	0.8	1	42707-MR6-670	POIDS DE BALANCIER (20G).....	N	N	N	N	N	N	N		
AXE DE ROUE AV.....	0.3		42708-MR1-670	POIDS DE BALANCIER (30G).....	N	N	N	N	N	N	N		
MOYEU DE ROUE AV.....	2.8	2	44301-MR1-003	AXE DE ROUE AV.....	1	1	1	1	1	1	1		
COLLIER DE ECARTEMENT D'AXE AV..	0.5	3	44311-MR1-000	COLLIER LATERAL DE ROUE AV....	1	1	1	1	1	1	1		
		4	44601-MR1-000	MOYEU DE ROUE AV.....	1	-	-	-	-	-	1	-------- --------	AR,E,ED,F,FI G,SI,SP,SW,U 2G,2IT,2PO
.ROULEMENT A BILLES RADIAL, 6004 (AJOUTER 0.1 POUR CHAQUE.)					1	-	1	1	1	1	1	-------- --------	CM
SOUS-ENS. DE MOYEU, AV.....	2.6	5	44612-MR1-405	JEU DE RAYON A AV.....	28	28	28	28	28	28	28		
.JANTE DE ROUE AV.													
JEU DE ROUE AV.....	1.2	6	44613-MR1-405	JEU DE RAYON B AV.....	28	28	28	28	28	28	28		
PNEU AV.....	1.1	7	44620-MR1-000	COLLIER DE ECARTEMENT D'AXE AV.	1	1	1	1	1	1	1		
.CHAMBRE A AIR													
ENS. BOITIER DE PIGNON DE COMPTEUR DE VITESSE.	0.4	8	44635-MZ8-H00	SOUS-ENS. DE MOYEU, AV.....	-	1	1	-	-	-	-	-------- --------	AR,E,ED,F,FI G,SP,SW,U,2G 2IT,2PO
.DISQUE DE FREIN AV.													
			44635-MBS-700	SOUS-ENS. DE MOYEU, AV.....	-	-	1	-	-	1	1	-------- --------	CM,SI
		9	44650-KW9-000	JEU DE ROUE AV.....	1	-	-	1	1	-	-		

Wartungspunkt	AP	Ref. Nr.	Teile-Nr.	Beschreibung	Erford.Menge VT600C V	W	X	DV	DW	DX	D2X	Serien-Nr.	Gebiets-Code
AUSGLEICHGEWICHT.....	0.8	1	42707-MR6-670	AUSGLEICHGEWICHT (20G).....	N	N	N	N	N	N	N		
ACHSE, V. RAD.....	0.3		42708-MR1-670	AUSGLEICHGEWICHT (30G).....	N	N	N	N	N	N	N		
RADNABE, V.....	2.8	2	44301-MR1-003	ACHSE, V. RAD.....	1	1	1	1	1	1	1		
DISTANZHUELSE, V. ACHSE.....	0.5	3	44311-MR1-000	SEITENHUELSE, V. RAD.....	1	1	1	1	1	1	1		
.RADIALKUGELLAGER, 6004		4	44601-MR1-000	RADNABE, V.....	1	-	-	-	-	-	1	-------- --------	AR,E,ED,F,FI G,SI,SP,SW,U 2G,2IT,2PO
(JEWEILS 0.1 DAZUZAEHLEN.)													
NABEN-NEBENBAUGRUPPE, V.....	2.6												
.FELGE, V. RAD					1	-	1	1	1	1	1	-------- --------	CM
RAD SATZ, V.....	1.2	5	44612-MR1-405	SPEICHE SATZ A, V.....	28	28	28	28	28	28	28		
REIFEN, V.....	1.1												
.SCHLAUCH, REIFEN		6	44613-MR1-405	SPEICHE SATZ B, V.....	28	28	28	28	28	28	28		
GETRIEBEKASTEN KOMPL.,		7	44620-MR1-000	DISTANZHUELSE, V. ACHSE.....	1	1	1	1	1	1	1		
GESCHWINDIGKEITSMESSER.	0.4	8	44635-MZ8-H00	NABEN-NEBENBAUGRUPPE, V.....	-	1	1	-	-	-	-	-------- --------	AR,E,ED,F,FI G,SP,SW,U,2G 2IT,2PO
.BREMSSCHEIBE, V.													
			44635-MBS-700	NABEN-NEBENBAUGRUPPE, V.....	-	-	1	-	-	1	1	-------- --------	CM,SI
		9	44650-KW9-000	RAD SATZ, V.....	1	-	-	1	1	-	-		

Articulo de servicio	THLL	No.de ref.	No.de pieza	Descripción	Cant.reqd. VT600C V	W	X	DV	DW	DX	D2X	No.de serie	Código de area
PESO, BALANCADOR.....	0.8	1	42707-MR6-670	PESO, BALANCADOR (20G).....	N	N	N	N	N	N	N		
EJE, RUEDA DEL.....	0.3		42708-MR1-670	PESO, BALANCADOR (30G).....	N	N	N	N	N	N	N		
MAZA, RUEDA DEL.....	2.8	2	44301-MR1-003	EJE, RUEDA DEL.....	1	1	1	1	1	1	1		
COLLARIN DE DISTANCIA, EJE DEL..	0.5	3	44311-MR1-000	COLLARIN LATERAL, RUEDA DEL...	1	1	1	1	1	1	1		
		4	44601-MR1-000	MAZA, RUEDA DEL.....	1	-	-	-	-	-	1	-------- --------	AR,E,ED,F,FI G,SI,SP,SW,U 2G,2IT,2PO
.COJINETE DE BOLAS RADIAL, 6004 (AGREGUE 0.1 DE CADA.)													
ENS. SECUNDARIO DE CUBO DEL....	2.6				1	-	1	1	1	1	1	-------- --------	CM
.ARO, RUEDA DEL.		5	44612-MR1-405	JUEGO DE RAYO A, DEL.....	28	28	28	28	28	28	28		
JUEGO DE RUEDA, DEL.....	1.2												
NEUMATICO, DEL.....	1.1	6	44613-MR1-405	JUEGO DE RAYO B, DEL.....	28	28	28	28	28	28	28		
.TUBO DE GOMA, RUEDA		7	44620-MR1-000	COLLARIN DE DISTANCIA, EJE DEL.	1	1	1	1	1	1	1		
ENS. DE CAJA, ENGRANAJE DE VELOCIMETRO.	0.4	8	44635-MZ8-H00	ENS. SECUNDARIO DE CUBO DEL...	-	1	1	-	-	-	-	-------- --------	AR,E,ED,F,FI G,SP,SW,U,2G 2IT,2PO
.DISCO, FRENO DEL.													
			44635-MBS-700	ENS. SECUNDARIO DE CUBO DEL...	-	-	1	-	-	1	1	-------- --------	CM,SI
		9	44650-KW9-000	JUEGO DE RUEDA, DEL.....	1	-	-	1	1	-	-		

3

M 12

F-10

Front wheel

Roue avant

Vorderrad

Rueda delantera

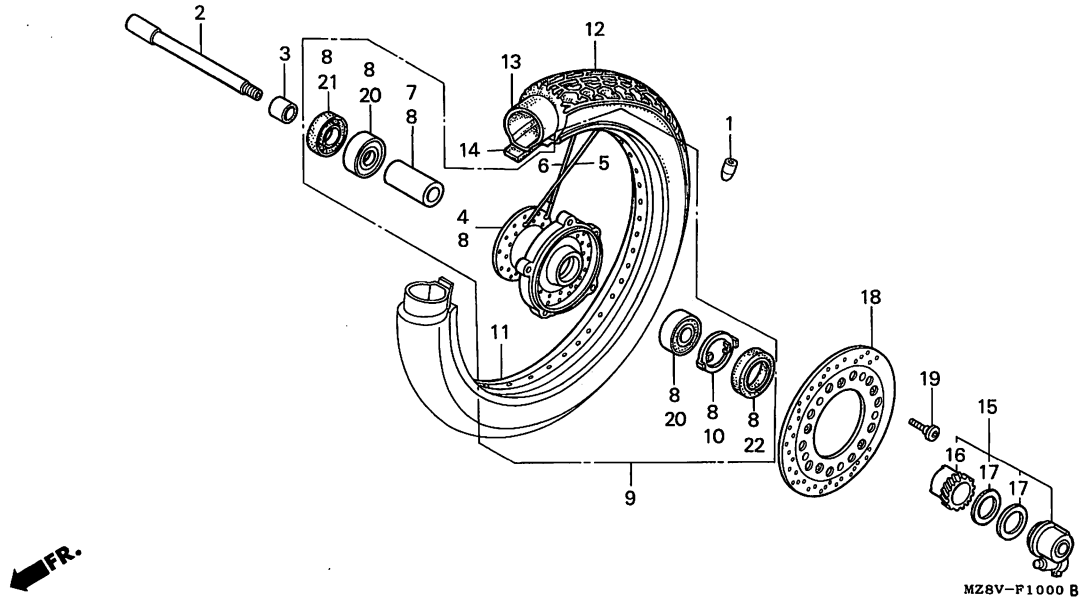

Service item	F.R.T.	Ref. No.	Part No.	Description	Reqd.QTY VT600C V	W	X	DV	DW	DX	D2X	Serial No.	Area code
		(9)	44650-MZ8-H00	WHEEL SUB ASSY., FR.....	-	1	1	-	-	-	-	-------- --------	AR,E,ED,F,FI G,SP,SW,U,2G 2IT,2PO
			44650-MZ8-305	WHEEL SET, FR.....	-	-	1	-	-	1	1	-------- --------	CM,SI
		10	44680-ML7-000	RETAINER, GEAR BOX.....	1	1	1	1	1	1	1		
		11	44701-MR6-671	RIM, FR. WHEEL.....	1	1	1	1	1	1	1		
		12	44711-MR1-671	TIRE, FR. (BS) (100/90-19 57S L309)	1	-	-	1	-	-	-		
			44711-MR1-672	TIRE, FR. (DUNLOP) (100/90-19 57S F24)	1	-	-	1	-	-	-		
			44711-MR1-673	TIRE, FR. (BS) (100/90-19 57S L309)	-	1	1	-	-	-	-	-------- --------	AR,E,ED,F,FI G,SP,SW,U,2G 2IT,2PO
					-	-	-	-	1	-	-		
			44711-MR1-674	TIRE, FR. (DUNLOP) (100/90-19 57S F24)	-	1	1	-	1	1	1		

Item d'entretien	T.D.R.	N°de réf.	N°de pièce	Description	Q'té néc. VT600C V	W	X	DV	DW	DX	D2X	N°de série	Code de zone
		(9)	44650-MZ8-H00	ENS. AUXILIAIRE DE ROUE AV....	-	1	1	-	-	-	-	-------- --------	AR,E,ED,F,FI G,SP,SW,U,2G 2IT,2PO
			44650-MZ8-305	JEU DE ROUE AV.....	-	-	1	-	-	1	1	-------- --------	CM,SI
		10	44680-ML7-000	FIXATION DE BOITE D'ENGRENAGE.	1	1	1	1	1	1	1		
		11	44701-MR6-671	JANTE DE ROUE AV.....	1	1	1	1	1	1	1		
		12	44711-MR1-671	PNEU AV. (BS) (100/90-19 57S L309)	1	-	-	1	-	-	-		
			44711-MR1-672	PNEU AV. (DUNLOP) (100/90-19 57S F24)	1	-	-	1	-	-	-		
			44711-MR1-673	PNEU AV. (BS) (100/90-19 57S L309)	-	1	1	-	-	-	-	-------- --------	AR,E,ED,F,FI G,SP,SW,U,2G 2IT,2PO
					-	-	-	-	1	-	-		
			44711-MR1-674	PNEU AV. (DUNLOP) (100/90-19 57S F24)	-	1	1	-	1	1	1		

Wartungspunkt	AP	Ref. Nr.	Teile-Nr.	Beschreibung	Erford.Menge VT600C V	W	X	DV	DW	DX	D2X	Serien-Nr.	Gebiets-Code
		(9)	44650-MZ8-H00	RAD HILFS-KOMPL., V.....	-	1	1	-	-	-	-	-------- --------	AR,E,ED,F,FI G,SP,SW,U,2G 2IT,2PO
			44650-MZ8-305	RAD SATZ, V.....	-	-	1	-	-	1	1	-------- --------	CM,SI
		10	44680-ML7-000	HALTER, GETRIEBEKASTEN.....	1	1	1	1	1	1	1		
		11	44701-MR6-671	FELGE, V. RAD.....	1	1	1	1	1	1	1		
		12	44711-MR1-671	REIFEN, V. (BS) (100/90-19 57S L309)	1	-	-	1	-	-	-		
			44711-MR1-672	REIFEN, V. (DUNLOP) (100/90-19 57S F24)	1	-	-	1	-	-	-		
			44711-MR1-673	REIFEN, V. (BS) (100/90-19 57S L309)	-	1	1	-	-	-	-	-------- --------	AR,E,ED,F,FI G,SP,SW,U,2G 2IT,2PO
					-	-	-	-	1	-	-		
			44711-MR1-674	REIFEN, V. (DUNLOP) (100/90-19 57S F24)	-	1	1	-	1	1	1		

Articulo de servicio	THLL	No.de ref.	No.de pieza	Descripción	Cant.reqd. VT600C V	W	X	DV	DW	DX	D2X	No.de serie	Código de area
		(9)	44650-MZ8-H00	SUB-ENS. DE RUEDA, DEL.....	-	1	1	-	-	-	-	-------- --------	AR,E,ED,F,FI G,SP,SW,U,2G 2IT,2PO
			44650-MZ8-305	JUEGO DE RUEDA, DEL.....	-	-	1	-	-	1	1	-------- --------	CM,SI
		10	44680-ML7-000	RETEN, CAJA DE ENGRANAJES.....	1	1	1	1	1	1	1		
		11	44701-MR6-671	ARO, RUEDA DEL.....	1	1	1	1	1	1	1		
		12	44711-MR1-671	NEUMATICO, DEL. (BS) (100/90-19 57S L309)	1	-	-	1	-	-	-		
			44711-MR1-672	NEUMATICO, DEL. (DUNLOP) (100/90-19 57S F24)	1	-	-	1	-	-	-		
			44711-MR1-673	NEUMATICO, DEL. (BS) (100/90-19 57S L309)	-	1	1	-	-	-	-	-------- --------	AR,E,ED,F,FI G,SP,SW,U,2G 2IT,2PO
					-	-	-	-	1	-	-		
			44711-MR1-674	NEUMATICO, DEL. (DUNLOP) (100/90-19 57S F24)	-	1	1	-	1	1	1		

3

M 13

F-10

Front wheel

Roue avant

Vorderrad

Rueda delantera

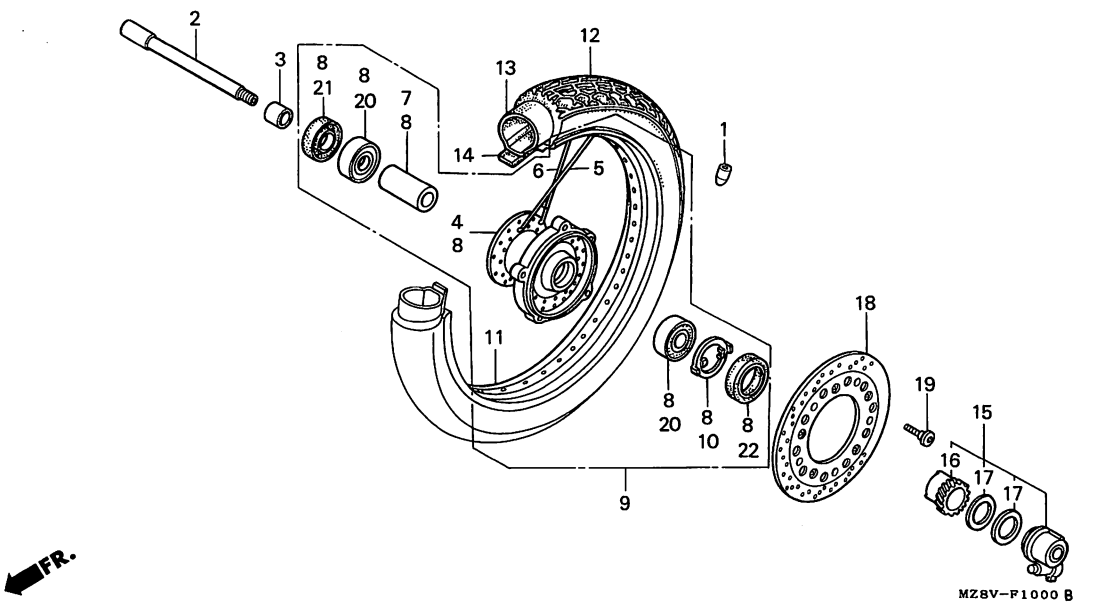

Service item	F.R.T.	Ref. No.	Part No.	Description	Reqd.QTY VT600C V	W	X	DV	DW	DX	D2X	Serial No.	Area code
		13	44712-MR1-671	TUBE, TIRE (BS).....	1	1	1	-	-	-	-	-------- --------	AR,E,ED,F,FI G,SI,SP,SW,U 2G,2IT,2PO
					1	-	-	1	1	-	-	-------- --------	CM
			44712-MR6-671	TUBE, TIRE (DUNLOP).....	1	1	1	1	1	1	1		
		14	44713-MR1-671	FLAP, TIRE (BS)(1.85-19).....	1	1	1	-	-	-	-	-------- --------	AR,E,ED,F,FI G,SI,SP,SW,U 2G,2IT,2PO
					1	-	-	1	1	-	-	-------- --------	CM
			44713-MR6-671	FLAP, TIRE (DUNLOP).....	1	1	1	1	1	1	1		
		15	44800-MR1-003	BOX ASSY., SPEEDOMETER GEAR...	1	1	1	1	1	1	1		
		16	44806-MR1-003	GEAR, SPEEDOMETER.....	1	1	1	1	1	1	1		
		17	44809-ML7-003	WASHER, SPEEDOMETER GEAR.....	2	2	2	2	2	2	2		
		18	45251-MR1-670	DISK, FR. BRAKE.....	1	1	1	1	1	1	1		

Item d'entretien T.D.R.	N°de réf.	N°de pièce	Description	Q'té néc. VT600C V	W	X	DV	DW	DX	D2X	N°de série	Code de zone
	13	44712-MR1-671	CHAMBRE A AIR (BS).....	1	1	1	-	-	-	-	-------- --------	AR,E,ED,F,FI G,SI,SP,SW,U 2G,2IT,2PO
				1	-	-	1	1	-	-	-------- --------	CM
		44712-MR6-671	CHAMBRE A AIR (DUNLOP).....	1	1	1	1	1	1	1		
	14	44713-MR1-671	VOLET DE PNEU (BS)(1.85-19)...	1	1	1	-	-	-	-	-------- --------	AR,E,ED,F,FI G,SI,SP,SW,U 2G,2IT,2PO
				1	-	-	1	1	-	-	-------- --------	CM
		44713-MR6-671	VOLET DE PNEU (DUNLOP).....	1	1	1	1	1	1	1		
	15	44800-MR1-003	ENS. BOITIER DE PIGNON DE COMPTEUR DE VITESSE	1	1	1	1	1	1	1		
	16	44806-MR1-003	PIGNON DE COMPTEUR DE VITESSE.	1	1	1	1	1	1	1		
	17	44809-ML7-003	RONDELLE DE PIGNON DE COMPTEUR VITESSE	2	2	2	2	2	2	2		
	18	45251-MR1-670	DISQUE DE FREIN AV.....	1	1	1	1	1	1	1		

Wartungspunkt AP	Ref. Nr.	Teile-Nr.	Beschreibung	Erford.Menge VT600C V	W	X	DV	DW	DX	D2X	Serien-Nr.	Gebiets-Code
	13	44712-MR1-671	SCHLAUCH, REIFEN (BS).....	1	1	1	-	-	-	-	-------- --------	AR,E,ED,F,FI G,SI,SP,SW,U 2G,2IT,2PO
				1	-	-	1	1	-	-	-------- --------	CM
		44712-MR6-671	SCHLAUCH, REIFEN (DUNLOP).....	1	1	1	1	1	1	1		
	14	44713-MR1-671	FELGENBAND (BS)(1.85-19).....	1	1	1	-	-	-	-	-------- --------	AR,E,ED,F,FI G,SI,SP,SW,U 2G,2IT,2PO
				1	-	-	1	1	-	-	-------- --------	CM
		44713-MR6-671	FELGENBAND (DUNLOP).....	1	1	1	1	1	1	1		
	15	44800-MR1-003	GETRIEBEKASTEN KOMPL., GESCHWINDIGKEITSMESSER	1	1	1	1	1	1	1		
	16	44806-MR1-003	GETRIEBE, GESCHWINDIGKEITS-MESSER	1	1	1	1	1	1	1		
	17	44809-ML7-003	SCHEIBE, GESCHWINDIGKEITS-MESSERGETRIEBE	2	2	2	2	2	2	2		
	18	45251-MR1-670	BREMSSCHEIBE, V.....	1	1	1	1	1	1	1		

Articulo de servicio THLL	No.de ref.	No.de pieza	Descripción	Cant.reqd. VT600C V	W	X	DV	DW	DX	D2X	No.de serie	Código de area
	13	44712-MR1-671	TUBO DE GOMA, RUEDA (BS).....	1	1	1	-	-	-	-	-------- --------	AR,E,ED,F,FI G,SI,SP,SW,U 2G,2IT,2PO
				1	-	-	1	1	-	-	-------- --------	CM
		44712-MR6-671	TUBO DE GOMA, RUEDA (DUNLOP)..	1	1	1	1	1	1	1		
	14	44713-MR1-671	ALETA, NEUMATICO (BS)(1.85-19)	1	1	1	-	-	-	-	-------- --------	AR,E,ED,F,FI G,SI,SP,SW,U 2G,2IT,2PO
				1	-	-	1	1	-	-	-------- --------	CM
		44713-MR6-671	ALETA, NEUMATICO (DUNLOP).....	1	1	1	1	1	1	1		
	15	44800-MR1-003	ENS. DE CAJA, ENGRANAJE DE VELOCIMETRO	1	1	1	1	1	1	1		
	16	44806-MR1-003	ENGRANAJE, VELOCIMETRO.....	1	1	1	1	1	1	1		
	17	44809-ML7-003	ARANDELA, ENGRANAJE DE VELOCIMETRO	2	2	2	2	2	2	2		
	18	45251-MR1-670	DISCO, FRENO DEL.....	1	1	1	1	1	1	1		

3

M 14

F-10

Front wheel

Roue avant

Vorderrad

Rueda delantera

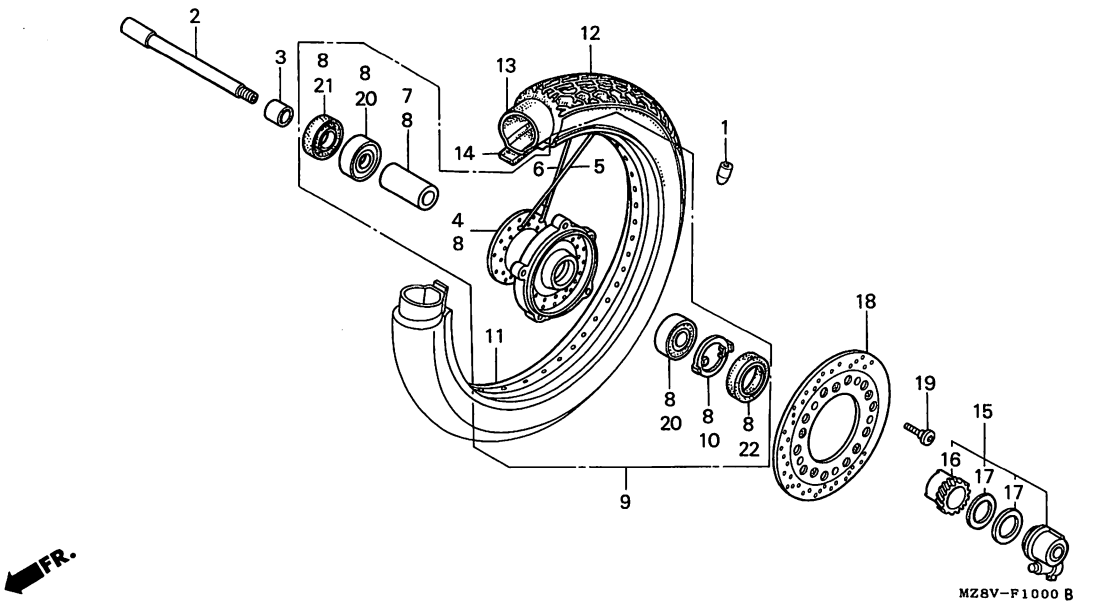

Service item	F.R.T.	Ref. No.	Part No.	Description	Reqd.QTY VT600C V	W	X	DV	DW	DX	D2X	Serial No.	Area code
		19	90105-KR3-000	BOLT, FR. DISK, 8X24.....	5	-	-	5	5	-	-		
			90105-MBB-000	BOLT, BRAKE DISK, 8X24.....	-	5	5	-	-	5	5		
		20	91054-MN8-741	BEARING, RADIAL BALL, 6004....	2	2	2	2	2	2	2		
		21	91257-KA3-711	DUST SEAL, 28X42X8 (NOK).....	1	1	1	1	1	1	1		
		22	91258-ML7-003	DUST SEAL, 45X55X5 (ARAI).....	1	1	1	1	1	1	1		

1998.06.20 E M14

Item d'entretien	T.D.R.	N°de réf.	N°de pièce	Description	Q'té néc. VT600C V	W	X	DV	DW	DX	D2X	N°de série	Code de zone
		19	90105-KR3-000	BOULON DE DISQUE AV., 8X24....	5	-	-	5	5	-	-		
			90105-MBB-000	BOULON, DISQUE DE FREIN 8X24..	-	5	5	-	-	5	5		
		20	91054-MN8-741	ROULEMENT A BILLES RADIAL, 6004	2	2	2	2	2	2	2		
		21	91257-KA3-711	CACHE-POUSSIERE, 28X42X8(NOK).	1	1	1	1	1	1	1		
		22	91258-ML7-003	CACHE-POUSSIERE, 45X55X5(ARAI)	1	1	1	1	1	1	1		

Wartungspunkt	AP	Ref. Nr.	Teile-Nr.	Beschreibung	Erford.Menge VT600C V	W	X	DV	DW	DX	D2X	Serien-Nr.	Gebiets-Code
		19	90105-KR3-000	SCHRAUBE, V. BREMSSCHEIBE, 8X24	5	-	-	5	5	-	-		
			90105-MBB-000	SCHRAUBE, BREMSSCHEIBE 8X24...	-	5	5	-	-	5	5		
		20	91054-MN8-741	RADIALKUGELLAGER, 6004.....	2	2	2	2	2	2	2		
		21	91257-KA3-711	STAUBDICHTUNG, 28X42X8(NOK)...	1	1	1	1	1	1	1		
		22	91258-ML7-003	STAUBDICHTUNG, 45X55X5(ARAI)..	1	1	1	1	1	1	1		

Articulo de servicio	THLL	No.de ref.	No.de pieza	Descripción	Cant.reqd. VT600C V	W	X	DV	DW	DX	D2X	No.de serie	Código de area
		19	90105-KR3-000	PERNO, DISCO DEL., 8X24.....	5	-	-	5	5	-	-		
			90105-MBB-000	PERNO DE DISCO DE FRENO 8X24..	-	5	5	-	-	5	5		
		20	91054-MN8-741	COJINETE DE BOLAS RADIAL, 6004	2	2	2	2	2	2	2		
		21	91257-KA3-711	GUARDAPOLVO, 28X42X8(NOK).....	1	1	1	1	1	1	1		
		22	91258-ML7-003	GUARDAPOLVO, 45X55X5(ARAI)....	1	1	1	1	1	1	1		

3

M 15

F-11

Rear brake panel

Plateau de frein arrière

Hinterradbremsanker-platte

Panel de freno trasero

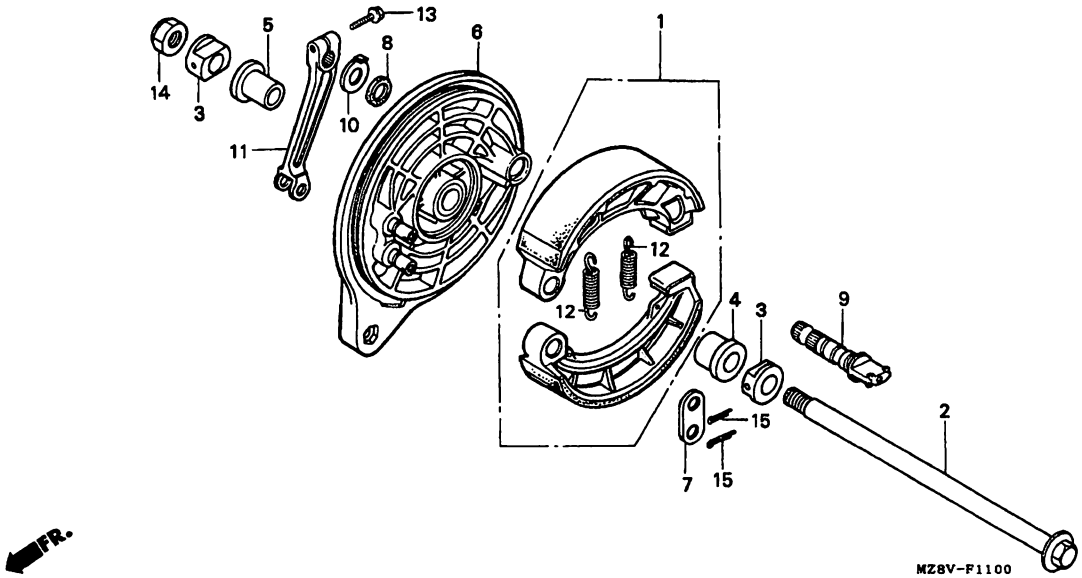

MZ8VF1100

Service item	F.R.T.
SHOE SET, BRAKE.....	0.6
AXLE, RR. WHEEL.....	0.5
PANEL COMP., RR. BRAKE.....	0.7
(INC. RELATIVE PART)	
ARM, RR. BRAKE.....	0.1

Ref. No.	Part No.	Description	Reqd.QTY VT600C V	W	X	DV	DW	DX	D2X	Serial No.	Area code
1	06430-MW3-671	SHOE SET, BRAKE (ASK).....	1	1	1	1	1	1	1		
2	42301-MZ8-A20	AXLE, RR. WHEEL.....	1	1	1	1	1	1	1		
3	42306-MR1-000	WASHER, RR. AXLE.....	2	2	2	2	2	2	2		
4	42311-MR1-000	COLLAR, L. RR. WHEEL SIDE.....	1	1	1	1	1	1	1		
5	42313-MR1-000	COLLAR, RR. BRAKE PANEL SIDE..	1	1	1	1	1	1	1		
6	43100-KCR-000	PANEL COMP., RR. BRAKE.....	1	-	-	-	-	-	1	-------- --------	AR,E,ED,F,FI G,SI,SP,SW,U 2G,2IT,2PO
			1	-	1	1	1	1	1	-------- --------	CM
	43100-MZ8-H00	PANEL COMP., RR.....	-	1	1	-	-	-	-	-------- --------	AR,E,ED,F,FI G,SP,SW,U,2G 2IT,2PO
7	43102-319-000	WASHER, ANCHOR PIN.....	1	1	1	1	1	1	1		
8	43134-300-000	DUST SEAL, BRAKE CAM.....	1	1	1	1	1	1	1		

Item d'entretien	T.D.R.	N°de réf.	N°de pièce	Description	Q'té néc. VT600C V	W	X	DV	DW	DX	D2X	N°de série	Code de zone
JEU DE SABOT DE FREIN AV.....	0.6	1	06430-MW3-671	JEU DE SABOT DE FREIN AV. (ASK)	1	1	1	1	1	1	1		
AXE DE ROUE AR.....	0.5	2	42301-MZ8-A20	AXE DE ROUE AR.....	1	1	1	1	1	1	1		
PLATEAU COMP. FREIN AR.....	0.7	3	42306-MR1-000	RONDELLE D'AXE AR.....	2	2	2	2	2	2	2		
(PIECES RELATIVES Y COMPRISES)		4	42311-MR1-000	COLLIER LATERAL DE ROUE AR. G.	1	1	1	1	1	1	1		
BRAS DE FREIN AR.....	0.1	5	42313-MR1-000	COLLIER LATERAL DE PLATEAU FREIN AR.	1	1	1	1	1	1	1		
		6	43100-KCR-000	PLATEAU COMP. FREIN AR.....	1	-	-	-	-	-	1	-------- --------	AR,E,ED,F,FI G,SI,SP,SW,U 2G,2IT,2PO
					1	-	1	1	1	1	1	-------- --------	CM
			43100-MZ8-H00	PANNEAU COMP. AR.....	-	1	1	-	-	-	-	-------- --------	AR,E,ED,F,FI G,SP,SW,U,2G 2IT,2PO
		7	43102-319-000	RONDELLE DE GOUPILLE D'ANCRE..	1	1	1	1	1	1	1		
		8	43134-300-000	CACHE-POUSSIERE DE CAME DE FREIN	1	1	1	1	1	1	1		

Wartungspunkt	AP	Ref. Nr.	Teile-Nr.	Beschreibung	Erford.Menge VT600C V	W	X	DV	DW	DX	D2X	Serien-Nr.	Gebiets-Code
BREMSSCHUH SATZ, V.....	0.6	1	06430-MW3-671	BREMSSCHUH SATZ, V. (ASK).....	1	1	1	1	1	1	1		
ACHSE, H. RAD.....	0.5	2	42301-MZ8-A20	ACHSE, H. RAD.....	1	1	1	1	1	1	1		
BREMSANKERPLATTE KOMPL., H.....	0.7	3	42306-MR1-000	ACHSSCHEIBE, H.....	2	2	2	2	2	2	2		
(EINSCHL. DAZUGEHOERIGER TEIL)		4	42311-MR1-000	SEITENHUELSE, L. H. RAD.....	1	1	1	1	1	1	1		
ARM, H. BREMSE.....	0.1	5	42313-MR1-000	SEITENHUELSE, H. BREMSANKERPLATTE	1	1	1	1	1	1	1		
		6	43100-KCR-000	BREMSANKERPLATTE KOMPL., H....	1	-	-	-	-	-	1	-------- --------	AR,E,ED,F,FI G,SI,SP,SW,U 2G,2IT,2PO
					1	-	1	1	1	1	1	-------- --------	CM
			43100-MZ8-H00	PLATTE KOMPL., H.....	-	1	1	-	-	-	-	-------- --------	AR,E,ED,F,FI G,SP,SW,U,2G 2IT,2PO
		7	43102-319-000	SCHEIBE, ANKERSTIFT.....	1	1	1	1	1	1	1		
		8	43134-300-000	STAUBDICHTUNG, BREMSNOCKEN....	1	1	1	1	1	1	1		

Articulo de servicio THLL		No.de ref.	No.de pieza	Descripción	Cant.reqd. VT600C V	W	X	DV	DW	DX	D2X	No.de serie	Código de area
JUEGO DE ZAPATA, FRENO.....	0.6	1	06430-MW3-671	JUEGO DE ZAPATA, FRENO (ASK)..	1	1	1	1	1	1	1		
EJE, RUEDA TRAS.....	0.5	2	42301-MZ8-A20	EJE, RUEDA TRAS.....	1	1	1	1	1	1	1		
COMP. DE PANEL, FRENO TRAS.....	0.7	3	42306-MR1-000	ARANDELA, EJE TRAS.....	2	2	2	2	2	2	2		
(INCLUSIVE PIEZAS RELACIONDAS)		4	42311-MR1-000	COLLARIN LATERAL, RUEDA IZQ. TRAS.	1	1	1	1	1	1	1		
BRAZO, FRENO TRAS.....	0.1	5	42313-MR1-000	COLLARIN LATERAL, PANEL DE FRENO TRAS.	1	1	1	1	1	1	1		
		6	43100-KCR-000	COMP. DE PANEL, FRENO TRAS....	1	-	-	-	-	-	1	-------- --------	AR,E,ED,F,FI G,SI,SP,SW,U 2G,2IT,2PO
					1	-	1	1	1	1	1	-------- --------	CM
			43100-MZ8-H00	CONJ. FALDON TRAS.....	-	1	1	-	-	-	-	-------- --------	AR,E,ED,F,FI G,SP,SW,U,2G 2IT,2PO
		7	43102-319-000	ARANDELA, PASADOR DE ANCLAJE..	1	1	1	1	1	1	1		
		8	43134-300-000	GUARDAPOLVO, LEVA DE FRENO....	1	1	1	1	1	1	1		

3

M 16

F-11

Rear brake panel

Plateau de frein arrière

Hinterradbremsanker-platte

Panel de freno trasero

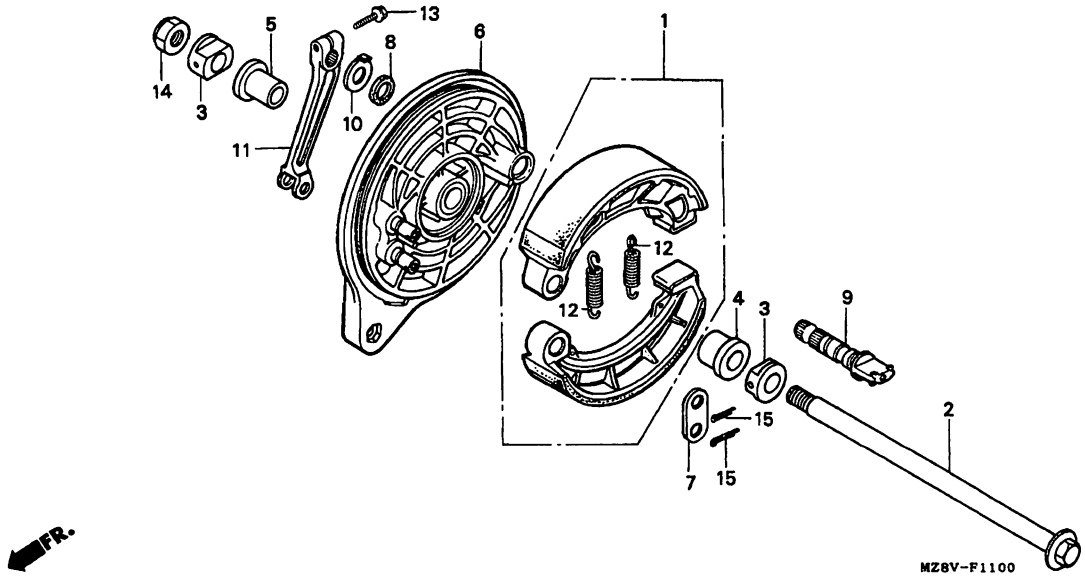

MZ8VF1100

Service item	F.R.T.	Ref. No.	Part No.	Description	Reqd.QTY VT600C V	W	X	DV	DW	DX	D2X	Serial No.	Area code
		9	43141-MB0-010	CAM, RR. BRAKE.....	1	1	1	1	1	1	1		
		10	43145-ME5-000	INDICATOR, RR. BRAKE.....	1	1	1	1	1	1	1		
		11	43410-MR1-000	ARM, RR. BRAKE.....	1	1	1	1	1	1	1		
		12	45133-329-000	SPRING, FR. BRAKE SHOE.....	2	2	2	2	2	2	2		
		13	90107-MZ5-000	BOLT, FLANGE, 8X25.....	1	1	1	1	1	1	1		
		14	90305-KE8-003	NUT, AXLE, 16MM.....	1	1	1	1	1	1	1		
		15	94201-25200	PIN, SPLIT, 2.5X20.....	2	2	2	2	2	2	2		

Item d'entretien	T.D.R.	N°de réf.	N°de pièce	Description	Q'té néc. VT600C V	W	X	DV	DW	DX	D2X	N°de série	Code de zone
		9	43141-MB0-010	CAME DE FREIN AR.....	1	1	1	1	1	1	1		
		10	43145-ME5-000	INDICATEUR DE FREIN AR.....	1	1	1	1	1	1	1		
		11	43410-MR1-000	BRAS DE FREIN AR.....	1	1	1	1	1	1	1		
		12	45133-329-000	RESSORT DE MACHOIRE DE FREIN AV.	2	2	2	2	2	2	2		
		13	90107-MZ5-000	BOULON DE BRIDE, 8X25.....	1	1	1	1	1	1	1		
		14	90305-KE8-003	ECROU, ESSIEU ROUE, 16MM.....	1	1	1	1	1	1	1		
		15	94201-25200	GOUPILLE FENDUE, 2.5X20.....	2	2	2	2	2	2	2		

Wartungspunkt	AP	Ref. Nr.	Teile-Nr.	Beschreibung	Erford.Menge VT600C V	W	X	DV	DW	DX	D2X	Serien-Nr.	Gebiets-Code
		9	43141-MB0-010	BREMSNOCKEN, H.....	1	1	1	1	1	1	1		
		10	43145-ME5-000	ANZEIGER, H. BREMSE.....	1	1	1	1	1	1	1		
		11	43410-MR1-000	ARM, H. BREMSE.....	1	1	1	1	1	1	1		
		12	45133-329-000	FEDER, V. BREMSSCHUH.....	2	2	2	2	2	2	2		
		13	90107-MZ5-000	FLANSCHENSCHRAUBE, 8X25.....	1	1	1	1	1	1	1		
		14	90305-KE8-003	ACHSMUTTER, 16MM.....	1	1	1	1	1	1	1		
		15	94201-25200	SPLINT, 2.5X20.....	2	2	2	2	2	2	2		

Articulo de servicio	THLL	No.de ref.	No.de pieza	Descripción	Cant.reqd. VT600C V	W	X	DV	DW	DX	D2X	No.de serie	Código de area
		9	43141-MB0-010	LEVA, FRENO TRAS.....	1	1	1	1	1	1	1		
		10	43145-ME5-000	INDICADOR, FRENO TRAS.....	1	1	1	1	1	1	1		
		11	43410-MR1-000	BRAZO, FRENO TRAS.....	1	1	1	1	1	1	1		
		12	45133-329-000	RESORTE, ZAPATA DE FRENO DEL..	2	2	2	2	2	2	2		
		13	90107-MZ5-000	PERNO DE REBORDE, 8X25.....	1	1	1	1	1	1	1		
		14	90305-KE8-003	TUERCA, EJE DE RUEDA, 16MM....	1	1	1	1	1	1	1		
		15	94201-25200	PASADOR DE ALETAS, 2.5X20.....	2	2	2	2	2	2	2		

N 1

F-12

Rear wheel

Roue arrière

Hinterrad

Rueda trasero

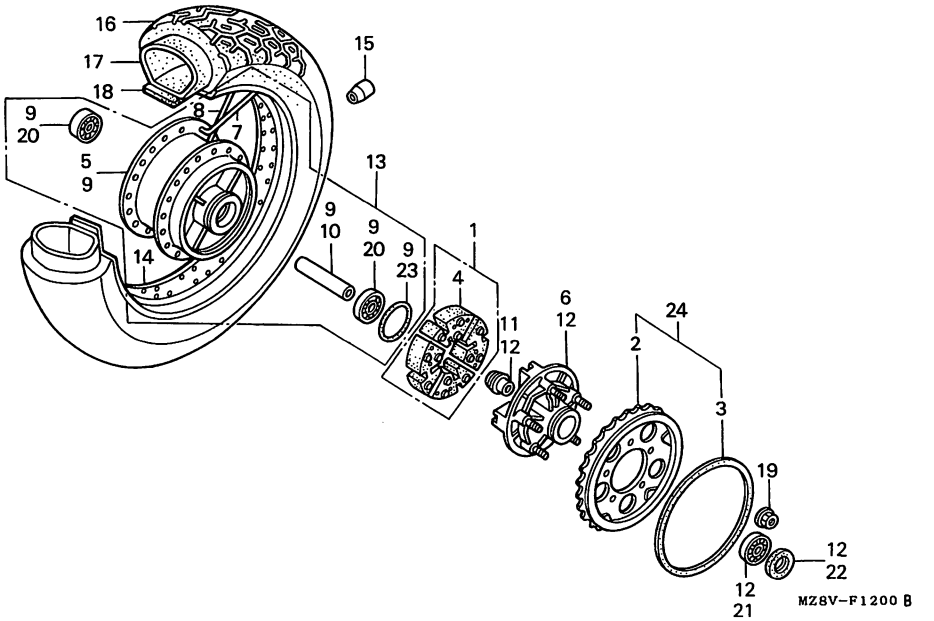

Service item	F.R.T.
DAMPER SET, WHEEL.....	0.5
.DAMPER, RR. WHEEL (SAME TIME FOR TWO UNITS OR MORE)	
SPROCKET COMP., FINAL DRIVEN...	0.6
HUB COMP., RR. WHEEL.....	3.1
FLANGE ASSY., FINAL DRIVEN.....	0.8
HUB SUB ASSY., RR.....	2.9
COLLAR, RR. AXLE DISTANCE.....	0.7
.BEARING, RADIAL BALL, 6303 (ADD 0.1 FOR EACH.)	
.BEARING, RADIAL BALL, 6204	
WHEEL SET, RR.....	1.4
.TIRE, RR.	
.TUBE, TIRE	
RIM, RR. WHEEL.....	2.8
WEIGHT, BALANCER.....	1.0

Ref. No.	Part No.	Description	Reqd.QTY VT600C V	W	X	DV	DW	DX	D2X	Serial No.	Area code
1	06410-MY9-860	DAMPER SET, WHEEL.....	-	1	1	-	-	1	1		
2	41200-MZ8-770	SPROCKET COMP., FINAL DRIVEN (44T)	1	1	1	1	1	1	1		
3	41212-MA6-000	ARRESTER, NOISE.....	1	1	1	1	1	1	1		
4	41241-KT8-000	DAMPER, RR. WHEEL.....	4	-	-	4	4	-	-		
5	42601-MR1-000	HUB COMP., RR. WHEEL.....	1	-	-	1	1	-	-		
6	42610-KT8-000	FLANGE ASSY., FINAL DRIVEN....	1	1	1	1	1	1	1		
7	42612-MR1-405	SPOKE SET A, RR.....	26	26	26	26	26	26	26		
8	42613-MR1-405	SPOKE SET B, RR.....	26	26	26	26	26	26	26		
9	42635-MZ8-H00	HUB SUB ASSY., RR.....	-	1	1	-	-	-	-	-------- --------	AR,E,ED,F,FI G,SP,SW,U,2G 2IT,2PO
	42635-MBS-000	HUB SUB ASSY., RR.....	-	-	1	-	-	1	1	-------- --------	CM,SI
10	42620-MR1-000	COLLAR, RR. AXLE DISTANCE.....	1	1	1	1	1	1	1		

1998.06.20 E N1

Item d'entretien	T.D.R.	N°de réf.	N°de pièce	Description	Q'té néc. VT600C V	W	X	DV	DW	DX	D2X	N°de série	Code de zone
JEU D'AMORTISSEUR, ROUE.....	0.5	1	06410-MY9-860	JEU D'AMORTISSEUR, ROUE.....	-	1	1	-	-	1	1		
.AMORTISSEUR DE ROUE AR.		2	41200-MZ8-770	PIGNON MENE COMP. (44T).....	1	1	1	1	1	1	1		
(MEME TEMPS POUR DEUX		3	41212-MA6-000	PARE-PARASITE.....	1	1	1	1	1	1	1		
UNITES OU PLUS)		4	41241-KT8-000	AMORTISSEUR DE ROUE AR.....	4	-	-	4	4	-	-		
PIGNON MENE COMP.....	0.6	5	42601-MR1-000	MOYEU COMP. ROUE AR.....	1	-	-	1	1	-	-		
MOYEU COMP. ROUE AR.....	3.1												
ENS. BRIDE MENEE FINALE.....	0.8	6	42610-KT8-000	ENS. BRIDE MENEE FINALE.....	1	1	1	1	1	1	1		
SOUS-ENS. DE MOYEU, AR.....	2.9	7	42612-MR1-405	JEU DE RAYON A AR.....	26	26	26	26	26	26	26		
COLLIER D'ENTRETOISE D'AXE AR..	0.7	8	42613-MR1-405	JEU DE RAYON B AR.....	26	26	26	26	26	26	26		
.ROULEMENT A BILLES RADIAL,		9	42635-MZ8-H00	SOUS-ENS. DE MOYEU, AR.....	-	1	1	-	-	-	-	-------- --------	AR,E,ED,F,FI
6303													G,SP,SW,U,2G
(AJOUTER 0.1 POUR CHAQUE.)													2IT,2PO
.ROULEMENT A BILLES RADIAL,			42635-MBS-000	SOUS-ENS. DE MOYEU, AR.....	-	-	1	-	-	1	1	-------- --------	CM,SI
6204		10	42620-MR1-000	COLLIER D'ENTRETOISE D'AXE AR.	1	1	1	1	1	1	1		
JEU DE ROUE AR.....	1.4												
.PNEU AR.													
.CHAMBRE A AIR													
JANTE DE ROUE AR.....	2.8												

Wartungspunkt	AP	Ref. Nr.	Teile-Nr.	Beschreibung	Erford.Menge VT600C V	W	X	DV	DW	DX	D2X	Serien-Nr.	Geblets-Code
DAEMPFERSATZ, RAD.....	0.5	1	06410-MY9-860	DAEMPFERSATZ, RAD.....	-	1	1	-	-	1	1		
.RADDAEMPFER, H.		2	41200-MZ8-770	ENDABTRIEBSKETTENRAD KOMPL.									
(GLEICHE ZEIT FUR BEIDE				(44T)	1	1	1	1	1	1	1		
ODER MEHR EINHEITEN)		3	41212-MA6-000	GERAEUSCHDAEMPFER.....	1	1	1	1	1	1	1		
ENDABTRIEBSKETTENRAD KOMPL.....	0.6	4	41241-KT8-000	RADDAEMPFER, H.....	4	-	-	4	4	-	-		
RADNABE KOMPL., H.....	3.1	5	42601-MR1-000	RADNABE KOMPL., H.....	1	-	-	1	1	-	-		
ENDABTRIEBSFLANSCH KOMPL.....	0.8												
NABEN-NEBENBAUGRUPPE, H.....	2.9	6	42610-KT8-000	ENDABTRIEBSFLANSCH KOMPL.....	1	1	1	1	1	1	1		
DISTANZHUELSE, H. ACHSE.....	0.7	7	42612-MR1-405	SPEICHE SATZ A, H.....	26	26	26	26	26	26	26		
.RADIALKUGELLAGER, 6303		8	42613-MR1-405	SPEICHE SATZ B, H.....	26	26	26	26	26	26	26		
(JEWEILS 0.1 DAZUZAEHLEN.)		9	42635-MZ8-H00	NABEN-NEBENBAUGRUPPE, H.....	-	1	1	-	-	-	-	-------- --------	AR,E,ED,F,FI
.RADIALKUGELLAGER, 6204													G,SP,SW,U,2G
RAD SATZ, H.....	1.4												2IT,2PO
.REIFEN, H.			42635-MBS-000	NABEN-NEBENBAUGRUPPE, H.....	-	-	1	-	-	1	1	-------- --------	CM,SI
.SCHLAUCH, REIFEN		10	42620-MR1-000	DISTANZHUELSE, H. ACHSE.....	1	1	1	1	1	1	1		
FELGE, H. RAD.....	2.8												
AUSGLEICHGEWICHT.....	1.0												

Articulo de servicio THLL		No.de ref.	No.de pieza	Descripción	Cant.reqd. VT600C V	W	X	DV	DW	DX	D2X	No.de serie	Código de area
JUEGO DE AMORTIGUADOR DE RUEDA.	0.5	1	06410-MY9-860	JUEGO DE AMORTIGUADOR DE RUEDA	-	1	1	-	-	1	1		
.APAGADOR, RUEDA TRAS.		2	41200-MZ8-770	COMP. DE PINON DENTADO,									
(EL MISMO TIEMPO PARA				MANDADO FINAL (44T)	1	1	1	1	1	1	1		
DOS UNIDADES O MAS)		3	41212-MA6-000	PARA-INTERFERENCIA.....	1	1	1	1	1	1	1		
COMP. DE PINON DENTADO,		4	41241-KT8-000	APAGADOR, RUEDA TRAS.....	4	-	-	4	4	-	-		
MANDADO FINAL.	0.6	5	42601-MR1-000	COMP. DE MAZA, RUEDA TRAS.....	1	-	-	1	1	-	-		
COMP. DE MAZA, RUEDA TRAS.....	3.1												
ENS. DE PESTANA, MANDADA FINAL.	0.8	6	42610-KT8-000	ENS. DE PESTANA, MANDADA FINAL	1	1	1	1	1	1	1		
ENS. SECUNDARIO DE CUBO TRAS...	2.9	7	42612-MR1-405	JUEGO DE RAYOS A, TRAS.....	26	26	26	26	26	26	26		
COLLARIN DE DISTANCIA, EJE		8	42613-MR1-405	JUEGO DE RAYOS B, TRAS.....	26	26	26	26	26	26	26		
TRAS..	0.7	9	42635-MZ8-H00	ENS. SECUNDARIO DE CUBO TRAS..	-	1	1	-	-	-	-	-------- --------	AR,E,ED,F,FI
.COJINETE DE BOLAS RADIAL, 6303													G,SP,SW,U,2G
(AGREGUE 0.1 DE CADA.)													2IT,2PO
.COJINETE DE BOLAS RADIAL, 6204			42635-MBS-000	ENS. SECUNDARIO DE CUBO TRAS..	-	-	1	-	-	1	1	-------- --------	CM,SI
JUEGO DE RUEDA, TRAS.....	1.4	10	42620-MR1-000	COLLARIN DE DISTANCIA, EJE									
.NEUMATICO, TRAS.				TRAS.	1	1	1	1	1	1	1		
.TUBO DE GOMA, RUEDA													
ARO, RUEDA TRAS.....	2.8												

3

N 2

F-12

Rear wheel

Roue arrière

Hinterrad

Rueda trasero

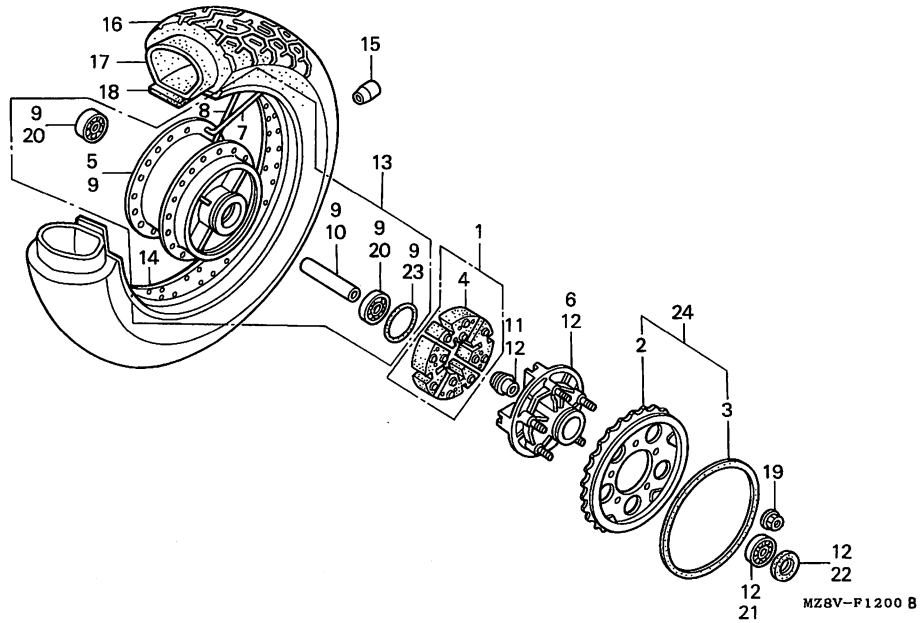

Service item	F.R.T.	Ref. No.	Part No.	Description	Reqd.QTY VT600C V	W	X	DV	DW	DX	D2X	Serial No.	Area code
		11	42625-KT8-000	COLLAR B, RR. WHEEL DISTANCE..	1	1	1	1	1	1	1		
		12	42615-MY9-790	FLANGE SUB ASSY., RR. DRIVEN..	-	1	1	-	-	1	1		
		13	42650-MZ8-305	WHEEL SET, RR.....	1	-	-	-	-	-	1	-------- --------	AR,E,ED,F,FI G,SI,SP,SW,U 2G,2IT,2PO
					1	-	1	1	1	1	1	-------- --------	CM
			42650-MZ8-H00	WHEEL SUB ASSY., RR.....	-	1	1	-	-	-	-	-------- --------	AR,E,ED,F,FI G,SP,SW,U,2G 2IT,2PO
		14	42701-MR1-781	RIM, RR. WHEEL.....	1	1	1	1	1	1	1		
		15	42707-MR6-670	WEIGHT, BALANCER (20G).....	N	N	N	N	N	N	N		
			42708-MR1-670	WEIGHT, BALANCER (30G).....	N	N	N	N	N	N	N		

1998.06.20 E N2

Item d'entretien	T.D.R.	N°de réf.	N°de pièce	Description	Q'té néc. VT600C V	W	X	DV	DW	DX	D2X	N°de série	Code de zone
POIDS DE BALANCIER.....	1.0	11	42625-KT8-000	COLLIER B D'ECARTEMENT DE ROUE AR.	1	1	1	1	1	1	1		
		12	42615-MY9-790	SOUS-ENS. FLASQUE, ENTRAINE AR.	-	1	1	-	-	1	1		
		13	42650-MZ8-305	JEU DE ROUE AR.....	1	-	-	-	-	-	1	-------- --------	AR,E,ED,F,FI G,SI,SP,SW,U 2G,2IT,2PO
					1	-	1	1	1	1	1	-------- --------	CM
			42650-MZ8-H00	ENS. AUXILIAIRE DE ROUE AR....	-	1	1	-	-	-	-	-------- --------	AR,E,ED,F,FI G,SP,SW,U,2G 2IT,2PO
		14	42701-MR1-781	JANTE DE ROUE AR.....	1	1	1	1	1	1	1		
		15	42707-MR6-670	POIDS DE BALANCIER (20G).....	N	N	N	N	N	N	N		
			42708-MR1-670	POIDS DE BALANCIER (30G).....	N	N	N	N	N	N	N		

Wartungspunkt	AP	Ref. Nr.	Teile-Nr.	Beschreibung	Erford.Menge VT600C V	W	X	DV	DW	DX	D2X	Serien-Nr.	Gebiets-Code
		11	42625-KT8-000	DISTANZHUELSE B, H. RAD.....	1	1	1	1	1	1	1		
		12	42615-MY9-790	ABTRIEBSFLANSCH, H.....	-	1	1	-	-	1	1		
		13	42650-MZ8-305	RAD SATZ, H.....	1	-	-	-	-	-	1	-------- --------	AR,E,ED,F,FI G,SI,SP,SW,U 2G,2IT,2PO
					1	-	1	1	1	1	1	-------- --------	CM
			42650-MZ8-H00	RAD HILFS-KOMPL., H.....	-	1	1	-	-	-	-	-------- --------	AR,E,ED,F,FI G,SP,SW,U,2G 2IT,2PO
		14	42701-MR1-781	FELGE, H. RAD.....	1	1	1	1	1	1	1		
		15	42707-MR6-670	AUSGLEICHGEWICHT (20G).....	N	N	N	N	N	N	N		
			42708-MR1-670	AUSGLEICHGEWICHT (30G).....	N	N	N	N	N	N	N		

Articulo de servicio	THLL	No.de ref.	No.de pieza	Descripción	Cant.reqd. VT600C V	W	X	DV	DW	DX	D2X	No.de serie	Código de area
PESO, BALANCADOR.....	1.0	11	42625-KT8-000	COLLARIN B, DISTANCIA DE RUEDA TRAS.	1	1	1	1	1	1	1		
		12	42615-MY9-790	SUB ENS. BRIDA, INPULSADA TRAS	-	1	1	-	-	1	1		
		13	42650-MZ8-305	JUEGO DE RUEDA, TRAS.....	1	-	-	-	-	-	1	-------- --------	AR,E,ED,F,FI G,SI,SP,SW,U 2G,2IT,2PO
					1	-	1	1	1	1	1	-------- --------	CM
			42650-MZ8-H00	SUB-ENS. DE RUEDA, TRAS.....	-	1	1	-	-	-	-	-------- --------	AR,E,ED,F,FI G,SP,SW,U,2G 2IT,2PO
		14	42701-MR1-781	ARO, RUEDA TRAS.....	1	1	1	1	1	1	1		
		15	42707-MR6-670	PESO, BALANCADOR (20G).....	N	N	N	N	N	N	N		
			42708-MR1-670	PESO, BALANCADOR (30G).....	N	N	N	N	N	N	N		

3

N 3

F-12

Rear wheel

Roue arrière

Hinterrad

Rueda trasero

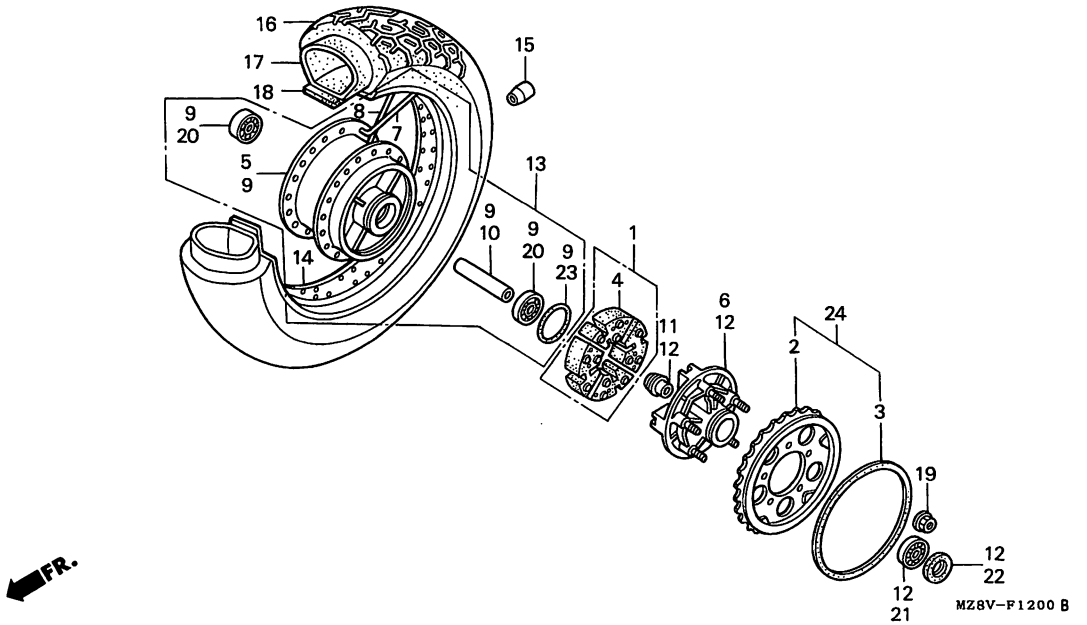

Service item	F.R.T.	Ref. No.	Part No.	Description	Reqd.QTY VT600C V	W	X	DV	DW	DX	D2X	Serial No.	Area code
		16	42711-MR1-781	TIRE, RR. (BS) (170/80-15 M/C 77S G546)	1	-	-	-	-	-	-	-------- VM722395	AR,E,ED,F,G SP
					1	-	-	-	-	-	-	-------- VM800070	CM
					1	-	-	-	-	-	-	-------- --------	FI,SI,SW,U,2G 2IT,2PO
					-	-	-	1	-	-	-	-------- VM400084	
			42711-MR1-782	TIRE, RR. (DUNLOP) (170/80-15 M/C 77S K555)	1	-	-	1	-	-	-		
			42711-MR1-783	TIRE, RR. (BS) (170/80-15 M/C 77S G546)	1	-	-	-	-	-	-	VM722396 --------	AR,E,ED,F,G SP
					1	-	-	-	-	-	-	VM800071 --------	CM
					-	1	1	-	-	-	-	-------- --------	AR,E,ED,F,FI G,SP,SW,U,2G 2IT,2PO
					-	-	-	1	-	-	-	VM400085	
					-	-	-	-	1	-	-		

1998.06.20 E N3

Item d'entretien	T.D.R.	N°de réf.	N°de pièce	Description	Q'té néc. VT600C V	W	X	DV	DW	DX	D2X	N°de série	Code de zone
		16	42711-MR1-781	PNEU AR. (BS) (170/80-15 M/C 77S G546)	1	-	-	-	-	-	-	-------- VM722395	AR,E,ED,F,G SP
					1	-	-	-	-	-	-	-------- VM800070	CM
					1	-	-	-	-	-	-	-------- --------	FI,SI,SW,U,2G 2IT,2PO
					-	-	-	1	-	-	-	-------- VM400084	
			42711-MR1-782	PNEU AR. (DUNLOP) (170/80-15 M/C 77S K555)	1	-	-	1	-	-	-		
			42711-MR1-783	PNEU AR. (BS) (170/80-15 M/C 77S G546)	1	-	-	-	-	-	-	VM722396 --------	AR,E,ED,F,G SP
					1	-	-	-	-	-	-	VM800071 --------	CM
					-	1	1	-	-	-	-	-------- --------	AR,E,ED,F,FI G,SP,SW,U,2G 2IT,2PO
					-	-	-	1	-	-	-	VM400085	
					-	-	-	-	1	-	-		

Wartungspunkt	AP	Ref. Nr.	Teile-Nr.	Beschreibung	Erford.Menge VT600C V	W	X	DV	DW	DX	D2X	Serien-Nr.	Gebiets-Code
		16	42711-MR1-781	REIFEN, H. (BS) (170/80-15 M/C 77S G546)	1	-	-	-	-	-	-	-------- VM722395	AR,E,ED,F,G SP
					1	-	-	-	-	-	-	-------- VM800070	CM
					1	-	-	-	-	-	-	-------- --------	FI,SI,SW,U,2G 2IT,2PO
					-	-	-	1	-	-	-	-------- VM400084	
			42711-MR1-782	REIFEN, H. (DUNLOP) (170/80-15 M/C 77S K555)	1	-	-	1	-	-	-		
			42711-MR1-783	REIFEN, H. (BS) (170/80-15 M/C 77S G546)	1	-	-	-	-	-	-	VM722396 --------	AR,E,ED,F,G SP
					1	-	-	-	-	-	-	VM800071 --------	CM
					-	1	1	-	-	-	-	-------- --------	AR,E,ED,F,FI G,SP,SW,U,2G 2IT,2PO
					-	-	-	1	-	-	-	VM400085	
					-	-	-	-	1	-	-		

Articulo de servicio	THLL	No.de ref.	No.de pieza	Descripción	Cant.reqd. VT600C V	W	X	DV	DW	DX	D2X	No.de serie	Código de area
		16	42711-MR1-781	NEUMATICO, TRAS. (BS) (170/80-15 M/C 77S G546)	1	-	-	-	-	-	-	-------- VM722395	AR,E,ED,F,G SP
					1	-	-	-	-	-	-	-------- VM800070	CM
					1	-	-	-	-	-	-	-------- --------	FI,SI,SW,U,2G 2IT,2PO
					-	-	-	1	-	-	-	-------- VM400084	
			42711-MR1-782	NEUMATICO, TRAS. (DUNLOP) (170/80-15 M/C 77S K555)	1	-	-	1	-	-	-		
			42711-MR1-783	NEUMATICO, TRAS. (BS) (170/80-15 M/C 77S G546)	1	-	-	-	-	-	-	VM722396 --------	AR,E,ED,F,G SP
					1	-	-	-	-	-	-	VM800071 --------	CM
					-	1	1	-	-	-	-	-------- --------	AR,E,ED,F,FI G,SP,SW,U,2G 2IT,2PO
					-	-	-	1	-	-	-	VM400085	
					-	-	-	-	1	-	-		

3

N 4

F-12

Rear wheel

Roue arrière

Hinterrad

Rueda trasero

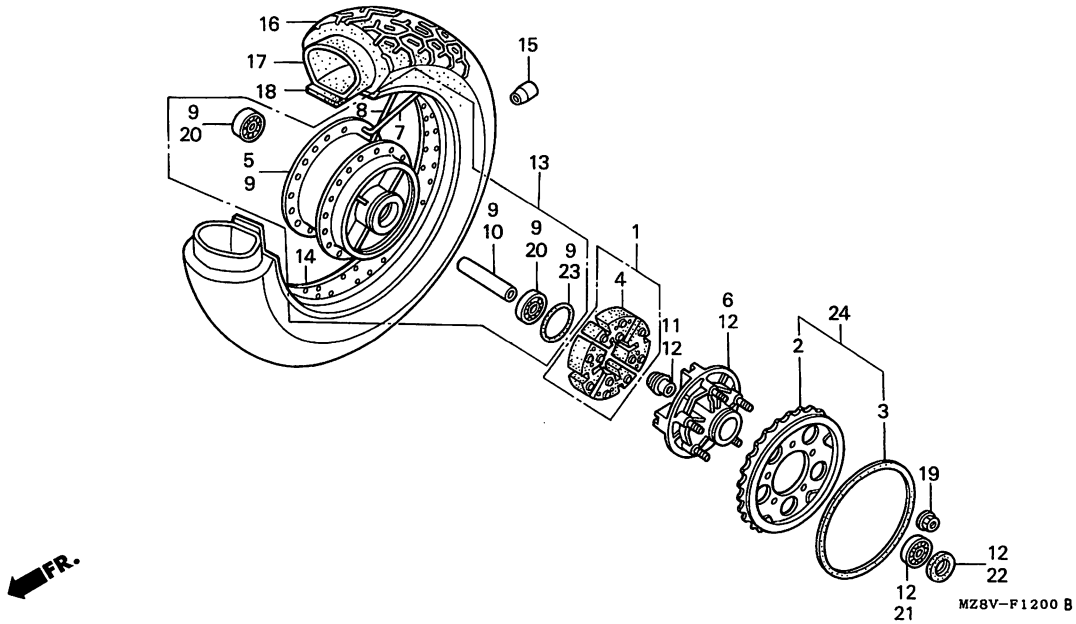

Service item	F.R.T.	Ref. No.	Part No.	Description	Reqd.QTY VT600C V	W	X	DV	DW	DX	D2X	Serial No.	Area code
		16)	42711-MR1-784	TIRE, RR. (DUNLOP) (170/80-15 M/C 77S K555)	-	1	1	-	-	-	-	--------	-------- AR,E,ED,F,FI G,SP,SW,U,2G 2IT,2PO
					-	-	-	-	1	-	-		
			42711-MBA-004	TIRE, RR. (DUNLOP) (170/80-15 M/C 77S)	-	-	1	-	-	1	1	--------	-------- CM,SI
		17	42712-MR1-671	TUBE, TIRE (BS).....	1	1	1	-	-	-	-	--------	-------- AR,E,ED,F,FI G,SI,SP,SW,U 2G,2IT,2PO
					1	-	-	1	1	-	-	--------	-------- CM
			42712-MR1-672	TUBE, TIRE (DUNLOP).....	1	1	1	1	1	1	1		
		18	42713-MR1-671	FLAP, TIRE (BS).....	1	1	1	-	-	-	-	--------	-------- AR,E,ED,F,FI G,SI,SP,SW,U 2G,2IT,2PO
					1	-	-	1	1	-	-	--------	-------- CM
			42713-MR1-672	FLAP, TIRE (DUNLOP).....	1	1	1	1	1	1	1		
		19	90304-GE8-003	NUT, FLANGE, 10MM.....	5	5	5	5	5	5	5		

Item d'entretien	T.D.R.	N°de réf.	N°de pièce	Description	Q'té néc. VT600C V	W	X	DV	DW	DX	D2X	N°de série		Code de zone
		16)	42711-MR1-784	PNEU AR. (DUNLOP) (170/80-15 M/C 77S K555)	-	1	1	-	-	-	-	--------	--------	AR,E,ED,F,FI G,SP,SW,U,2G 2IT,2PO
					-	-	-	-	1	-	-			
			42711-MBA-004	PNEU AR. (DUNLOP) (170/80-15 M/C 77S)	-	-	1	-	-	1	1	--------	--------	CM,SI
		17	42712-MR1-671	CHAMBRE A AIR (BS).....	1	1	1	-	-	-	-	--------	--------	AR,E,ED,F,FI G,SI,SP,SW,U 2G,2IT,2PO
					1	-	-	1	1	-	-	--------	--------	CM
			42712-MR1-672	CHAMBRE A AIR (DUNLOP).....	1	1	1	1	1	1	1			
		18	42713-MR1-671	VOLET DE PNEU (BS).....	1	1	1	-	-	-	-	--------	--------	AR,E,ED,F,FI G,SI,SP,SW,U 2G,2IT,2PO
					1	-	-	1	1	-	-	--------	--------	CM
			42713-MR1-672	VOLET DE PNEU (DUNLOP).....	1	1	1	1	1	1	1			
		19	90304-GE8-003	ECROU DE BRIDE, 10MM.....	5	5	5	5	5	5	5			

Wartungspunkt	AP	Ref. Nr.	Teile-Nr.	Beschreibung	Erford.Menge VT600C V	W	X	DV	DW	DX	D2X	Serien-Nr.		Gebiets-Code
		16)	42711-MR1-784	REIFEN, H. (DUNLOP) (170/80-15 M/C 77S K555)	-	1	1	-	-	-	-	--------	--------	AR,E,ED,F,FI G,SP,SW,U,2G 2IT,2PO
					-	-	-	-	1	-	-			
			42711-MBA-004	REIFEN, H. (DUNLOP) (170/80-15 M/C 77S)	-	-	1	-	-	1	1	--------	--------	CM,SI
		17	42712-MR1-671	SCHLAUCH, REIFEN (BS).....	1	1	1	-	-	-	-	--------	--------	AR,E,ED,F,FI G,SI,SP,SW,U 2G,2IT,2PO
					1	-	-	1	1	-	-	--------	--------	CM
			42712-MR1-672	SCHLAUCH, REIFEN (DUNLOP).....	1	1	1	1	1	1	1			
		18	42713-MR1-671	FELGENBAND (BS).....	1	1	1	-	-	-	-	--------	--------	AR,E,ED,F,FI G,SI,SP,SW,U 2G,2IT,2PO
					1	-	-	1	1	-	-	--------	--------	CM
			42713-MR1-672	FELGENBAND (DUNLOP).....	1	1	1	1	1	1	1			
		19	90304-GE8-003	FLANSCHENMUTTER, 10MM.....	5	5	5	5	5	5	5			

Articulo de servicio	THLL	No.de ref.	No.de pieza	Descripción	Cant.reqd. VT600C V	W	X	DV	DW	DX	D2X	No.de serie		Código de area
		16)	42711-MR1-784	NEUMATICO, TRAS. (DUNLOP) (170/80-15 M/C 77S K555)	-	1	1	-	-	-	-	--------	--------	AR,E,ED,F,FI G,SP,SW,U,2G 2IT,2PO
					-	-	-	-	1	-	-			
			42711-MBA-004	NEUMATICO, TRAS. (DUNLOP) (170/80-15 M/C 77S)	-	-	1	-	-	1	1	--------	--------	CM,SI
		17	42712-MR1-671	TUBO DE GOMA, RUEDA (BS).....	1	1	1	-	-	-	-	--------	--------	AR,E,ED,F,FI G,SI,SP,SW,U 2G,2IT,2PO
					1	-	-	1	1	-	-	--------	--------	CM
			42712-MR1-672	TUBO DE GOMA, RUEDA (DUNLOP)..	1	1	1	1	1	1	1			
		18	42713-MR1-671	ALETA, NEUMATICO (BS).....	1	1	1	-	-	-	-	--------	--------	AR,E,ED,F,FI G,SI,SP,SW,U 2G,2IT,2PO
					1	-	-	1	1	-	-	--------	--------	CM
			42713-MR1-672	ALETA, NEUMATICO (DUNLOP).....	1	1	1	1	1	1	1			
		19	90304-GE8-003	TUERCA DE REBORDE, 10MM.....	5	5	5	5	5	5	5			

3

N 5

F-12

Rear wheel

Roue arrière

Hinterrad

Rueda trasero

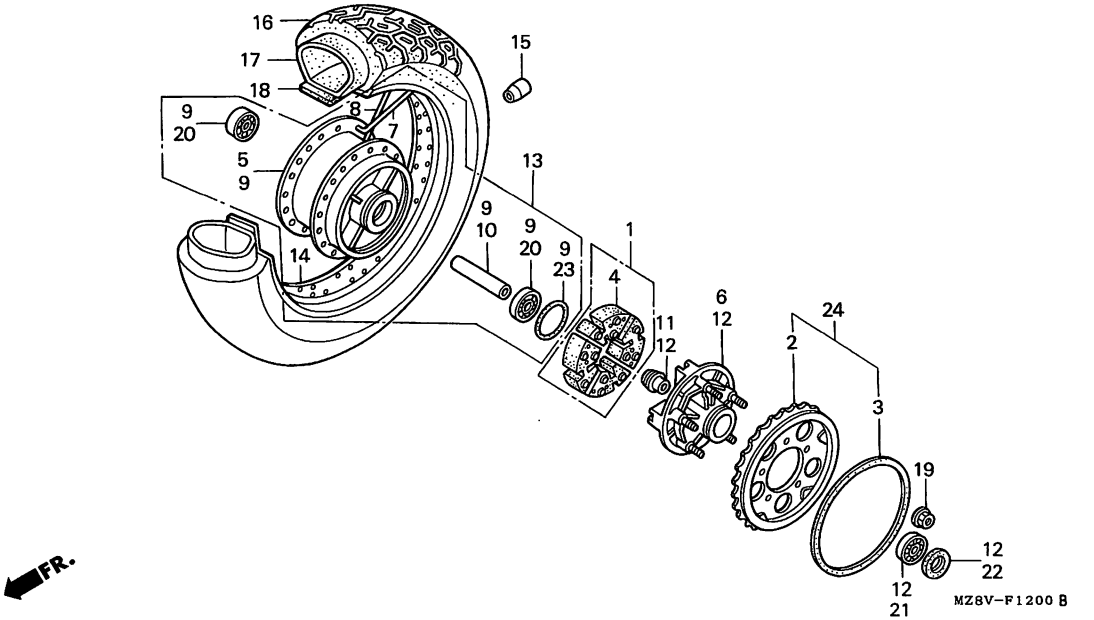

Service item	F.R.T.	Ref. No.	Part No.	Description	Reqd.QTY VT600C V	W	X	DV	DW	DX	D2X	Serial No.	Area code
		20	91051-KS4-003	BEARING, RADIAL BALL, 6303....	2	2	2	2	2	2	2		
		21	91051-MK4-005	BEARING, RADIAL BALL, 6204....	1	1	1	1	1	1	1		
		22	91252-MC4-003	OIL SEAL, 28X47.2X7 (ARAI)....	1	1	1	1	1	1	1		
		23	91302-MA6-003	O-RING, 61X2.....	1	1	1	1	1	1	1		
		24	41205-MZ8-H00	SPROCKET ASSY., FINAL DRIVEN (44T)	-	1	1	-	-	1	1		

1998.06.20 E N5

Item d'entretien	T.D.R.	N°de réf.	N°de pièce	Description	Q'té néc. VT600C V	W	X	DV	DW	DX	D2X	N°de série	Code de zone
		20	91051-KS4-003	ROULEMENT A BILLES RADIAL, 6303	2	2	2	2	2	2	2		
		21	91051-MK4-005	ROULEMENT A BILLES RADIAL, 6204	1	1	1	1	1	1	1		
		22	91252-MC4-003	JOINT D'ETANCHEITE D'HUILE, 28X47.2X7(ARAI)	1	1	1	1	1	1	1		
		23	91302-MA6-003	JOINT TORIQUE, 61X2.....	1	1	1	1	1	1	1		
		24	41205-MZ8-H00	ENS. PIGNON MENE FINAL (44T)..	-	1	1	-	-	1	1		

Wartungspunkt	AP	Ref. Nr.	Teile-Nr.	Beschreibung	Erford.Menge VT600C V	W	X	DV	DW	DX	D2X	Serien-Nr.	Gebiets-Code
		20	91051-KS4-003	RADIALKUGELLAGER, 6303.....	2	2	2	2	2	2	2		
		21	91051-MK4-005	RADIALKUGELLAGER, 6204.....	1	1	1	1	1	1	1		
		22	91252-MC4-003	SIMMERRING, 28X47.2X7(ARAI)...	1	1	1	1	1	1	1		
		23	91302-MA6-003	O-RING, 61X2.....	1	1	1	1	1	1	1		
		24	41205-MZ8-H00	ENDABTRIEBSKETTENRAD KOMPL. (44T)	-	1	1	-	-	1	1		

Articulo de servicio	THLL	No.de ref.	No.de pieza	Descripción	Cant.reqd. VT600C V	W	X	DV	DW	DX	D2X	No.de serie	Código de area
		20	91051-KS4-003	COJINETE DE BOLAS RADIAL, 6303	2	2	2	2	2	2	2		
		21	91051-MK4-005	COJINETE DE BOLAS RADIAL, 6204	1	1	1	1	1	1	1		
		22	91252-MC4-003	SELLO DE ACEITE, 28X47.2X7 (ARAI)	1	1	1	1	1	1	1		
		23	91302-MA6-003	ANILLO O, 61X2.....	1	1	1	1	1	1	1		
		24	41205-MZ8-H00	ENS. DE PINON DENTADO MANDADO FINAL (44T)	-	1	1	-	-	1	1		

3

N 6

F-13

Fuel tank (1)

Réservoir d´essence (1)

Benzintank (1)

Tanque de combustible (1)

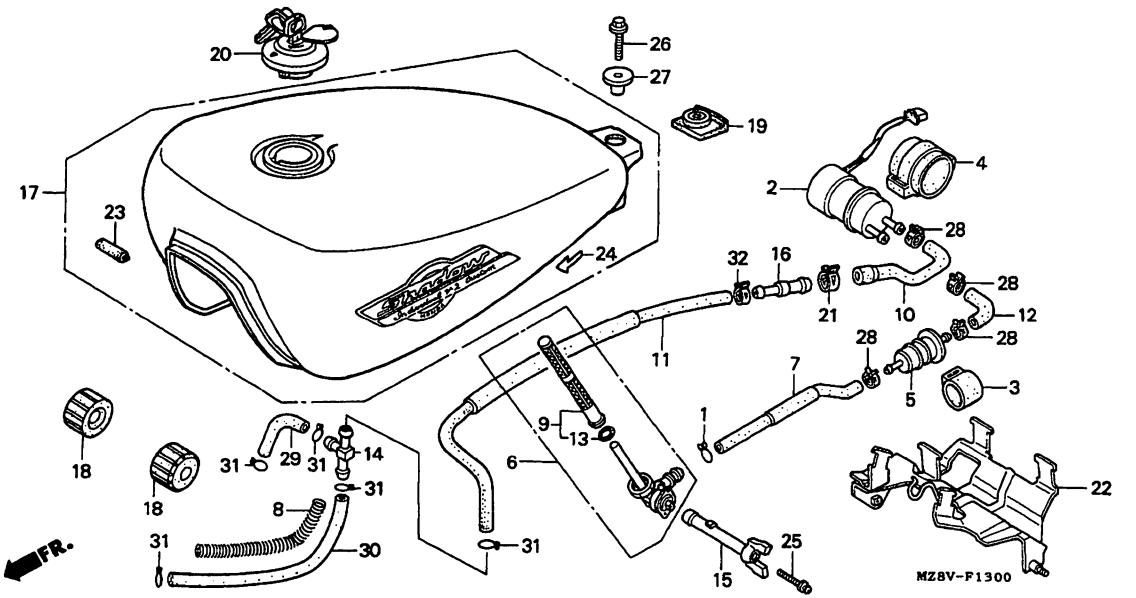

MZ8VF1300

Service item	F.R.T.	Ref. No.	Part No.	Description	Reqd.QTY VT600C V	W	X	DV	DW	DX	D2X	Serial No.	Area code
PUMP ASSY., FUEL.....	0.4	1	15771-KV6-000	CLIP, OIL DRAIN TUBE.....	1	-	-	1	1	-	-		
.TANK SET, FUEL		2	16710-MR1-005	PUMP ASSY., FUEL (MITSUBISHI).	1	-	-	1	1	-	-		
STRAINER COMP., FUEL.....	0.2	3	16711-MF2-000	HOLDER, STRAINER.....	1	-	-	1	1	-	-		
COCK ASSY., FUEL.....	0.3	4	16711-ML7-000	RUBBER, FUEL PUMP SHOCK.....	1	-	-	1	1	-	-		
.SCREEN, FUEL STRAINER		5	16900-MG8-003	STRAINER COMP., FUEL.....	1	-	-	1	1	-	-		
.PLATE, FUEL PUMP		6	16950-KAF-000	COCK ASSY., FUEL.....	1	-	-	1	1	-	-		
		7	16951-MR1-000	TUBE A, FUEL.....	1	-	-	1	1	-	-		
		8	16952-MF5-000	WIRE B, GUARD.....	1	-	-	1	1	-	-		
		9	16952-MR1-005	SCREEN, FUEL STRAINER.....	1	-	-	1	1	-	-		
		10	16953-MR1-000	TUBE C, FUEL.....	1	-	-	1	1	-	-		
		11	16955-MR1-000	TUBE D, FUEL.....	1	-	-	1	1	-	-		
		12	16956-MR1-000	TUBE B, FUEL.....	1	-	-	1	1	-	-		
		13	16958-KM9-005	O-RING.....	1	-	-	1	1	-	-		

1998.06.20 E N6

Item d'entretien	T.D.R.	N°de réf.	N°de pièce	Description	Q'té néc. VT600C V	W	X	DV	DW	DX	D2X	N°de série	Code de zone
ENS. POMPE A ESSENCE.....	0.4	1	15771-KV6-000	ATTACHE DE TUBE DE VIDANGE D'HUILE	1	-	-	1	1	-	-		
.JEU DE RESERVOIR D'ESSENCE													
FILTRE A CREPINE COMP. ESSENCE.	0.2	2	16710-MR1-005	ENS. POMPE A ESSENCE (MITSUBISHI)	1	-	-	1	1	-	-		
ENS. ROBINET CARBURANT.....	0.3	3	16711-MF2-000	PORTE-FILTRE A CREPINE.....	1	-	-	1	1	-	-		
.CREPINE DE FILTRE A ESSENCE		4	16711-ML7-000	CAOUTCHOUC DE CHOC DE POMPE D'ESSENCE	1	-	-	1	1	-	-		
.PLAQUE DE POMPE A HUILE		5	16900-MG8-003	FILTRE A CREPINE COMP. ESSENCE	1	-	-	1	1	-	-		
		6	16950-KAF-000	ENS. ROBINET CARBURANT.....	1	-	-	1	1	-	-		
		7	16951-MR1-000	TUYAU A D'ESSENCE.....	1	-	-	1	1	-	-		
		8	16952-MF5-000	CABLE B DE GARDE.....	1	-	-	1	1	-	-		
		9	16952-MR1-005	CREPINE DE FILTRE A ESSENCE...	1	-	-	1	1	-	-		
		10	16953-MR1-000	TUYAU C D'ESSENCE.....	1	-	-	1	1	-	-		
		11	16955-MR1-000	TUYAU D D'ESSENCE.....	1	-	-	1	1	-	-		
		12	16956-MR1-000	TUYAU B D'ESSENCE.....	1	-	-	1	1	-	-		
		13	16958-KM9-005	JOINT TORIQUE.....	1	-	-	1	1	-	-		

Wartungspunkt	AP	Ref. Nr.	Teile-Nr.	Beschreibung	Erford.Menge VT600C V	W	X	DV	DW	DX	D2X	Serien-Nr.	Gebiets-Code
BENZINPUMPE KOMPL.....	0.4	1	15771-KV6-000	KLEMME, OELABLASSCHLAUCH.....	1	-	-	1	1	-	-		
.BENZINTANK SATZ		2	16710-MR1-005	BENZINPUMPE KOMPL. (MITSUBISHI)	1	-	-	1	1	-	-		
BENZINSIEB KOMPL.....	0.2												
BENZINHAHN KOMPL.....	0.3	3	16711-MF2-000	HALTER, SIEB.....	1	-	-	1	1	-	-		
.BENZINFILTERSIEB		4	16711-ML7-000	KISSENGUMMI, BENZINPUMPE.....	1	-	-	1	1	-	-		
.PLATTE, KRAFTSTOFFPUMPE		5	16900-MG8-003	BENZINSIEB KOMPL.....	1	-	-	1	1	-	-		
		6	16950-KAF-000	BENZINHAHN KOMPL.....	1	-	-	1	1	-	-		
		7	16951-MR1-000	SCHLAUCH A, BENZIN.....	1	-	-	1	1	-	-		
		8	16952-MF5-000	SCHUTZDRAHT B.....	1	-	-	1	1	-	-		
		9	16952-MR1-005	BENZINFILTERSIEB.....	1	-	-	1	1	-	-		
		10	16953-MR1-000	SCHLAUCH C, BENZIN.....	1	-	-	1	1	-	-		
		11	16955-MR1-000	SCHLAUCH D, BENZIN.....	1	-	-	1	1	-	-		
		12	16956-MR1-000	SCHLAUCH B, BENZIN.....	1	-	-	1	1	-	-		
		13	16958-KM9-005	O-RING.....	1	-	-	1	1	-	-		

Articulo de servicio	THLL	No.de ref.	No.de pieza	Descripción	Cant.reqd. VT600C V	W	X	DV	DW	DX	D2X	No.de serie	Código de area
ENS. DE BOMBA, COMBUSTIBLE.....	0.4	1	15771-KV6-000	GRAPA, TUBO DE DRENAJE DE ACEITE	1	-	-	1	1	-	-		
.JUEGO DE TANQUE, COMBUSTIBLE													
COMP. DE FILTRO DE COMBUSTIBLE.	0.2	2	16710-MR1-005	ENS. DE BOMBA, COMBUSTIBLE (MITSUBISHI)	1	-	-	1	1	-	-		
ENS. DE GRIFO, COMBUSTIBLE.....	0.3												
.MALLA, FILTRO DE COMBUSTIBLE		3	16711-MF2-000	PORTA-FILTRO.....	1	-	-	1	1	-	-		
.PLACA, BOMBA COMBUSTIBLE		4	16711-ML7-000	GOMA, GOLPE DE BOMBA DE COMBUSTIBLE	1	-	-	1	1	-	-		
		5	16900-MG8-003	COMP. DE FILTRO DE COMBUSTIBLE	1	-	-	1	1	-	-		
		6	16950-KAF-000	ENS. DE GRIFO, COMBUSTIBLE....	1	-	-	1	1	-	-		
		7	16951-MR1-000	TUBO A, COMBUSTIBLE.....	1	-	-	1	1	-	-		
		8	16952-MF5-000	CABLE B, GUARDA.....	1	-	-	1	1	-	-		
		9	16952-MR1-005	MALLA, FILTRO DE COMBUSTIBLE..	1	-	-	1	1	-	-		
		10	16953-MR1-000	TUBO C, COMBUSTIBLE.....	1	-	-	1	1	-	-		
		11	16955-MR1-000	TUBO D, COMBUSTIBLE.....	1	-	-	1	1	-	-		
		12	16956-MR1-000	TUBO B, COMBUSTIBLE.....	1	-	-	1	1	-	-		
		13	16958-KM9-005	ANILLO O.....	1	-	-	1	1	-	-		

N 7

F-13

Fuel tank (1)

Réservoir d'essence (1)

Benzintank (1)

Tanque de combustible (1)

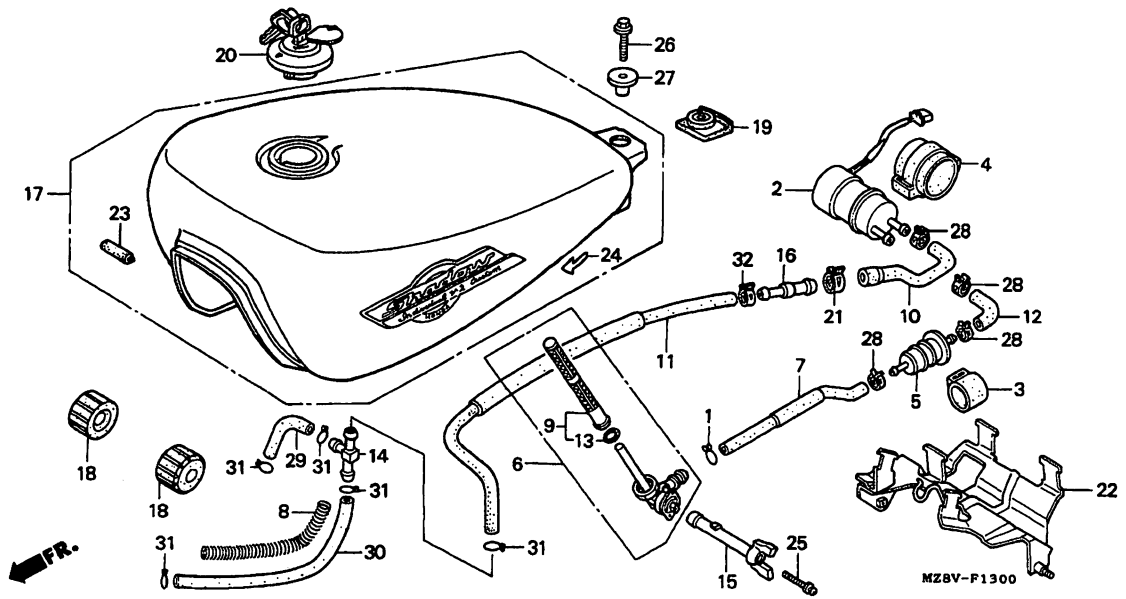

MZ8VF1300

Color chart for fuel tank set

(VT600Cv-Except-CM,SI)

Type	Main body color	Part color	Color label code
TYPE 30 1	Black (NH-1)	Black /Candy andoromeda red-U	NH1K
TYPE 36	Black (NH-1)	Black /Pearl salem mint	NH1H
TYPE 37	Pearl shining yellow (Y-124P)	Pearl shining yellow /Black	Y124B

(VT600Cv-CM,SI)

Type	Main body color	Color label code
TYPE 1	Black (NH-1)	NH1

(VT600CDv)

Type	Main body color	Color label code
TYPE 2 1	Black (NH-1)	NH1Q
TYPE 3 1	Magna red (R-201)	R201U

Ref. No.	Part No.	Description	Reqd.QTY VT600C V	W	X	DV	DW	DX	D2X	Serial No.	Area code
14	16958-MB0-000	JOINT, FUEL TUBE.....	1	-	-	1	1	-	-		
15	16963-MR1-000	LEVER, FUEL COCK.....	1	-	-	1	1	-	-		
16	16966-MR1-000	JOINT, FUEL TUBE.....	1	-	-	1	1	-	-		
17	17520-MZ8-B50ZG	TANK SET, FUEL (WL) *TYPE30 1*	1	-	-	-	-	-	-	-------- --------	AR,E,ED,F,FI G,SP,SW,U,2G 2IT,2PO
	17520-MZ8-B50ZH	TANK SET, FUEL (WL) *TYPE36*..	1	-	-	-	-	-	-	-------- --------	AR,E,ED,F,FI G,SP,SW,U,2G 2IT,2PO
	17520-MZ8-B50ZJ	TANK SET, FUEL (WL) *TYPE37*..	1	-	-	-	-	-	-	-------- --------	AR,E,ED,F,FI G,SP,SW,U,2G 2IT,2PO
	17520-MZ8-E80ZA	TANK SET, FUEL (WL) *TYPE1*...	1	-	-	-	-	-	-	-------- --------	CM,SI

1998.06.20 E N7

Item d'entretien T.D.R.

Tableau de couleurs pour jeu de réservoir d'essence

(VT600Cv-Sauf-CM,SI)

Type	Couleur de carrosserie principal	Couleur de pièce	Code de couleur étiquette
TYPE 30 1	Noir (NH-1)	Noir /Rouge-U andromede candi	NH1K
TYPE 36	Noir (NH-1)	Noir /Menthe creme salem	NH1H
TYPE 37	Jaune perle brillant (Y-124P)	Jaune perle brillant /Noir	Y124B

(VT600Cv-CM,SI)

Type	Couleur de carrosserie principal	Code de couleur étiquette
TYPE 1	Noir (NH-1)	NH1

(VT600CDv)

Type	Couleur de carrosserie principal	Code de couleur étiquette
TYPE 2 1	Noir (NH-1)	NH1Q
TYPE 3 1	Rouge magna (R-201)	R201U

N°de réf.	N°de pièce	Description	Q'té néc. VT600C V	W	X	DV	DW	DX	D2X	N°de série	Code de zone
14	16958-MB0-000	RACCORD DE TUYAU D'ESSENCE....	1	-	-	1	1	-	-		
15	16963-MR1-000	LEVIER, ROBINET CARBURANT.....	1	-	-	1	1	-	-		
16	16966-MR1-000	RACCORD DE TUYAU D'ESSENCE....	1	-	-	1	1	-	-		
17	17520-MZ8-B50ZG	JEU DE RESERVOIR D'ESSENCE *TYPE30 1*(WL)	1	-	-	-	-	-	-	-------- --------	AR,E,ED,F,FI G,SP,SW,U,2G 2IT,2PO
	17520-MZ8-B50ZH	JEU DE RESERVOIR D'ESSENCE *TYPE36*(WL)	1	-	-	-	-	-	-	-------- --------	AR,E,ED,F,FI G,SP,SW,U,2G 2IT,2PO
	17520-MZ8-B50ZJ	JEU DE RESERVOIR D'ESSENCE *TYPE37*(WL)	1	-	-	-	-	-	-	-------- --------	AR,E,ED,F,FI G,SP,SW,U,2G 2IT,2PO
	17520-MZ8-E80ZA	JEU DE RESERVOIR D'ESSENCE *TYPE1*(WL)	1	-	-	-	-	-	-	-------- --------	CM,SI

Wartungspunkt AP

Farbtabelle für benzintank satz

(VT600Cv-Asugenommen-CM,SI)

Typ	Haupt-karosseriefarbe	Teile-Hauptfarbe	Farbeplakette-code
TYPE 30 1	Schwarz (NH-1)	Schwarz /SüBes pappel-rot-U	NH1K
TYPE 36	Schwarz (NH-1)	Schwarz /Perle, salem-mint	NH1H
TYPE 37	Gelb, perlenglanz (Y-124P)	Gelb, perlenglanz /Schwarz	Y124B

(VT600Cv-CM,SI)

Typ	Hauptkarosseriefarbe	Farbeplakette-code
TYPE 1	Schwarz (NH-1)	NH1

(VT600CDv)

Typ	Hauptkarosseriefarbe	Farbeplakette-code
TYPE 2 1	Schwarz (NH-1)	NH1Q
TYPE 3 1	Magna-rot (R-201)	R201U

Ref. Nr.	Teile-Nr.	Beschreibung	Erford.Menge VT600C V	W	X	DV	DW	DX	D2X	Serien-Nr.	Gebiets-Code
14	16958-MB0-000	VERBINDUNG, BENZINSCHLAUCH....	1	-	-	1	1	-	-		
15	16963-MR1-000	HEBEL, BENZINHAHN.....	1	-	-	1	1	-	-		
16	16966-MR1-000	VERBINDUNG, BENZINSCHLAUCH....	1	-	-	1	1	-	-		
17	17520-MZ8-B50ZG	BENZINTANK SATZ *TYPE30 1* (WL)	1	-	-	-	-	-	-	-------- --------	AR,E,ED,F,FI G,SP,SW,U,2G 2IT,2PO
	17520-MZ8-B50ZH	BENZINTANK SATZ *TYPE36*(WL)..	1	-	-	-	-	-	-	-------- --------	AR,E,ED,F,FI G,SP,SW,U,2G 2IT,2PO
	17520-MZ8-B50ZJ	BENZINTANK SATZ *TYPE37*(WL)..	1	-	-	-	-	-	-	-------- --------	AR,E,ED,F,FI G,SP,SW,U,2G 2IT,2PO
	17520-MZ8-E80ZA	BENZINTANK SATZ *TYPE1*(WL)...	1	-	-	-	-	-	-	-------- --------	CM,SI

Articulo de servicio THLL

Cuadro de color para juego de tanque de combustible

(VT600Cv-Salvo-CM,SI)

Tipo	Color del cuerpo principal	Colore de pieza	Código de color etiqueta
TYPE 30 1	Negro (NH-1)	Negro /Rojo andoromeda cande-U	NH1K
TYPE 36	Negro (NH-1)	Negro /Acunado salem perla	NH1H
TYPE 37	Amarillo brillante pearl (Y-124P)	Amarillo brillant pearl /Negro	Y124B

(VT600Cv-CM,SI)

Tipo	Color del cuerpo principal	Código de color etiqueta
TYPE 1	Negro (NH-1)	NH1

(VT600CDv)

Tipo	Color del cuerpo principal	Código de color etiqueta
TYPE 2 1	Negro (NH-1)	NH1Q
TYPE 3 1	Rojo magno (R-201)	R201U

No.de ref.	No.de pieza	Descripción	Cant.reqd. VT600C V	W	X	DV	DW	DX	D2X	No.de serie	Código de area
14	16958-MB0-000	UNION, TUBO DE COMBUSTIBLE....	1	-	-	1	1	-	-		
15	16963-MR1-000	PALANCA, GRIFO DE COMBUSTIBLE.	1	-	-	1	1	-	-		
16	16966-MR1-000	UNION, TUBO DE COMBUSTIBLE....	1	-	-	1	1	-	-		
17	17520-MZ8-B50ZG	JUEGO DE TANQUE, COMBUSTIBLE *TYPE30 1*(WL)	1	-	-	-	-	-	-	-------- --------	AR,E,ED,F,FI G,SP,SW,U,2G 2IT,2PO
	17520-MZ8-B50ZH	JUEGO DE TANQUE, COMBUSTIBLE *TYPE36*(WL)	1	-	-	-	-	-	-	-------- --------	AR,E,ED,F,FI G,SP,SW,U,2G 2IT,2PO
	17520-MZ8-B50ZJ	JUEGO DE TANQUE, COMBUSTIBLE *TYPE37*(WL)	1	-	-	-	-	-	-	-------- --------	AR,E,ED,F,FI G,SP,SW,U,2G 2IT,2PO
	17520-MZ8-E80ZA	JUEGO DE TANQUE, COMBUSTIBLE *TYPE1*(WL)	1	-	-	-	-	-	-	-------- --------	CM,SI

3

N 8

F-13

Fuel tank (1)

Réservoir d´essence (1)

Benzintank (1)

Tanque de combustible (1)

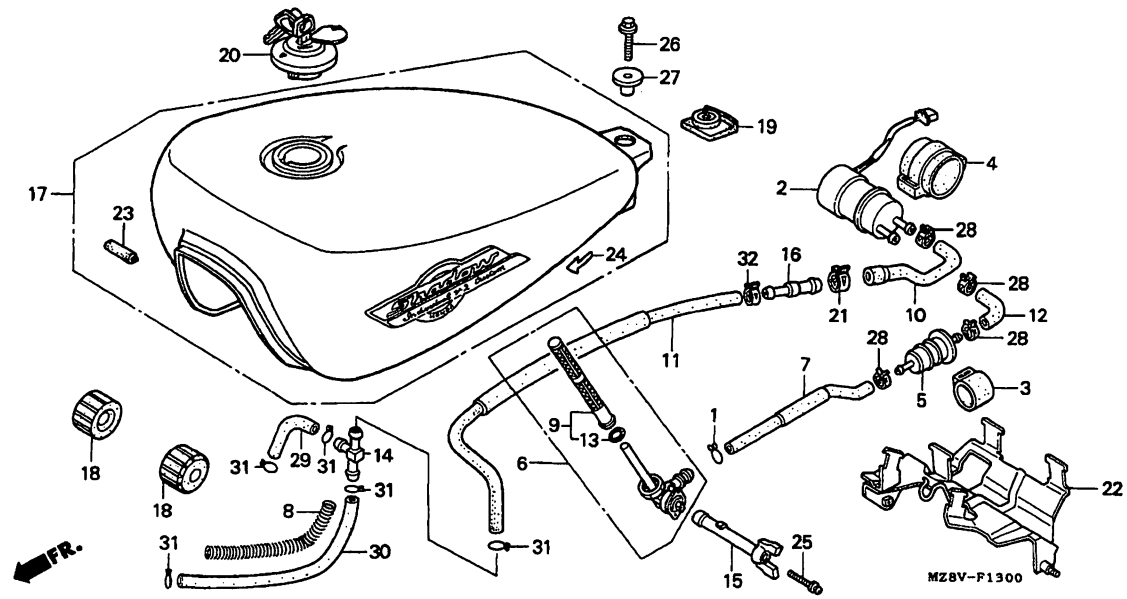

MZ8VF1300

Service item	F.R.T.

Color chart for fuel tank set (VT600CDw)

Type	Main body color	Color label code
TYPE 4	Black (NH-1)	NH1G
TYPE 5	Ocean gray metallic (NH-253M)	NH253B

Ref. No.	Part No.	Description	Reqd. QTY VT600C V	W	X	DV	DW	DX	D2X	Serial No.	Area code
17)	17520-MZ8-E60ZC	TANK SET, FUEL (WL) *TYPE2 1*	-	-	-	1	-	-	-		
	17520-MZ8-E60ZD	TANK SET, FUEL (WL) *TYPE3 1*	-	-	-	1	-	-	-		
	17520-MZ8-K00ZA	TANK SET, FUEL (WL) *TYPE4*...	-	-	-	-	1	-	-		
	17520-MZ8-K00ZB	TANK SET, FUEL (WL) *TYPE5*...	-	-	-	-	1	-	-		
18	17611-286-000	CUSHION, FUEL TANK FR.....	2	-	-	2	2	-	-		
19	17613-MR1-000	CUSHION, FUEL TANK RR.....	1	-	-	1	1	-	-		
20	17620-KR3-013	FUEL FILL CAP COMP.....	1	-	-	1	1	-	-		
21	43514-445-771	CLAMP, MASTER CYLINDER OIL HOSE	1	-	-	1	1	-	-		
22	50340-MR1-000	PLATE, FUEL PUMP.....	1	-	-	1	1	-	-		

1998.06.20 E N8

Item d'entretien	T.D.R.

Tableau de couleurs pour jeu de réservoir d'essence (VT600CDw)

Type	Couleur de carrosserie principal	Code de couleur étiquette
TYPE 4	Noir (NH-1)	NH1G
TYPE 5	Gris ocean métallique (NH-253M)	NH253B

N°de. réf.	N°de pièce	Description	Q'té néc. VT600C V	W	X	DV	DW	DX	D2X	N°de série	Code de zone
17)	17520-MZ8-E60ZC	JEU DE RESERVOIR D'ESSENCE *TYPE2 1*(WL)	-	-	-	1	-	-	-		
	17520-MZ8-E60ZD	JEU DE RESERVOIR D'ESSENCE *TYPE3 1*(WL)	-	-	-	1	-	-	-		
	17520-MZ8-K00ZA	JEU DE RESERVOIR D'ESSENCE *TYPE4*(WL)	-	-	-	-	1	-	-		
	17520-MZ8-K00ZB	JEU DE RESERVOIR D'ESSENCE *TYPE5*(WL)	-	-	-	-	1	-	-		
18	17611-286-000	TAMPON AV. DE RESERVOIR ESSENCE	2	-	-	2	2	-	-		
19	17613-MR1-000	TAMPON AR. DE RESERVOIR ESSENCE	1	-	-	1	1	-	-		
20	17620-KR3-013	BOUCHON DE REMPLISSAGE D'ESSENCE COMP.	1	-	-	1	1	-	-		
21	43514-445-771	AGRAFE DE TROU D'HUILE DE MAITRE CYLINDRE	1	-	-	1	1	-	-		
22	50340-MR1-000	PLAQUE DE POMPE A HUILE.....	1	-	-	1	1	-	-		

Wartungspunkt	AP

Farbtabelle für benzintank satz (VT600CDw)

Typ	Haupt-karosseriefarbe	Farbeplakette-code
TYPE 4	Schwarz (NH-1)	NH1G
TYPE 5	Ocean grau-metallic (NH-253M)	NH253B

Ref. Nr.	Teile-Nr.	Beschreibung	Erford.Menge VT600C V	W	X	DV	DW	DX	D2X	Serien-Nr.	Gebiets-Code
17)	17520-MZ8-E60ZC	BENZINTANK SATZ *TYPE2 1* (WL)	-	-	-	1	-	-	-		
	17520-MZ8-E60ZD	BENZINTANK SATZ *TYPE3 1* (WL)	-	-	-	1	-	-	-		
	17520-MZ8-K00ZA	BENZINTANK SATZ *TYPE4*(WL)...	-	-	-	-	1	-	-		
	17520-MZ8-K00ZB	BENZINTANK SATZ *TYPE5*(WL)...	-	-	-	-	1	-	-		
18	17611-286-000	POLSTER, BENZINTANK V.....	2	-	-	2	2	-	-		
19	17613-MR1-000	GUMMIDAEMPFER, BENZINTANK H...	1	-	-	1	1	-	-		
20	17620-KR3-013	TANKDECKEL.....	1	-	-	1	1	-	-		
21	43514-445-771	KLAMMER, HAUPTZYLINDER-OELSCHLAUCH	1	-	-	1	1	-	-		
22	50340-MR1-000	PLATTE, KRAFTSTOFFPUMPE.....	1	-	-	1	1	-	-		

Articulo de servicio THLL

Cuadro de color para juego de tanque de combustible (VT600CDw)

Tipo	Color del cuerpo principal	Código de color etiqueta
TYPE 4	Negro (NH-1)	NH1G
TYPE 5	Gris metálico oceano (NH-253M)	NH253B

No.de ref.	No.de pieza	Descripción	Cant.reqd. VT600C V	W	X	DV	DW	DX	D2X	No.de serie	Código de area
17)	17520-MZ8-E60ZC	JUEGO DE TANQUE, COMBUSTIBLE *TYPE2 1*(WL)	-	-	-	1	-	-	-		
	17520-MZ8-E60ZD	JUEGO DE TANQUE, COMBUSTIBLE *TYPE3 1*(WL)	-	-	-	1	-	-	-		
	17520-MZ8-K00ZA	JUEGO DE TANQUE, COMBUSTIBLE *TYPE4*(WL)	-	-	-	-	1	-	-		
	17520-MZ8-K00ZB	JUEGO DE TANQUE, COMBUSTIBLE *TYPE5*(WL)	-	-	-	-	1	-	-		
18	17611-286-000	COJIN DEL., TANQUE DE COMBUSTIBLE	2	-	-	2	2	-	-		
19	17613-MR1-000	COJIN TRAS., TANQUE DE COMBUSTIBLE	1	-	-	1	1	-	-		
20	17620-KR3-013	COMP. TAPA RELLENO COMBUSTIBLE	1	-	-	1	1	-	-		
21	43514-445-771	ABRAZADERA, MANGUERA DE ACEITE DE CILINDRO MAESTRA	1	-	-	1	1	-	-		
22	50340-MR1-000	PLACA, BOMBA COMBUSTIBLE.....	1	-	-	1	1	-	-		

N 9

F-13

Fuel tank (1)

Réservoir d'essence (1)

Benzintank (1)

Tanque de combustible (1)

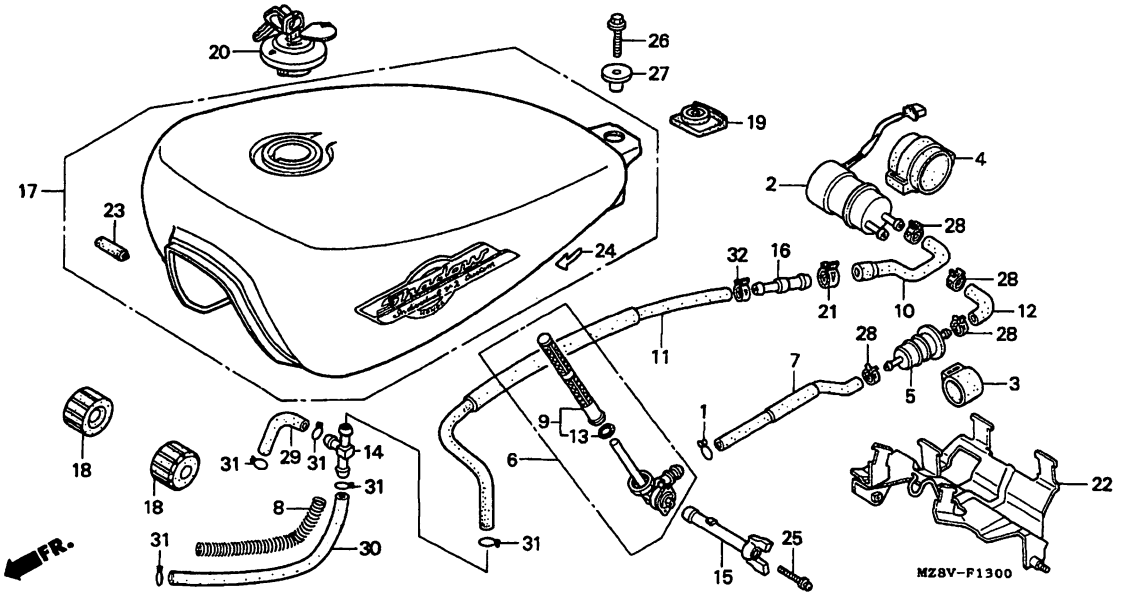

MZ8VF1300

Service item	F.R.T.	Ref. No.	Part No.	Description	Reqd.QTY VT600C V	W	X	DV	DW	DX	D2X	Serial No.	Area code
		23	83171-KW9-680	RUBBER, PROTECTOR.....	1	-	-	1	1	-	-		
		24	83607-KV3-300ZD	MARK, FUEL COCK *TYPE4*.....	1	-	-	1	1	-	-		
		25	90020-KV3-000	SCREW-WASHER, 5X25.....	1	-	-	1	1	-	-		
		26	90105-MR1-000	BOLT, FLANGE, 8X28.....	1	-	-	1	1	-	-		
		27	90324-MR1-000	COLLAR, FUEL TANK SETTING.....	1	-	-	1	1	-	-		
		28	90682-SA0-671	CLIP, CANISTER HOSE.....	4	-	-	4	4	-	-		
		29	95001-75035-40	TUBE, FUEL, 7.3X35 (95001-75001-60M)	1	-	-	1	1	-	-		
		30	95001-75200-40	TUBE, FUEL, 7.3X200 (95001-75001-60M)	1	-	-	1	1	-	-		
		31	95002-02120	CLIP, TUBE (B12).....	5	-	-	5	5	-	-		
		32	95002-41200-08	CLAMP, TUBE (D12).....	1	-	-	1	1	-	-		

Item d'entretien	T.D.R.	N°de réf.	N°de pièce	Description	Q'té néc. VT600C V	W	X	DV	DW	DX	D2X	N°de série	Code de zone
		23	83171-KW9-680	CAOUTCHOUC DE PROTECTION.....	1	-	-	1	1	-	-		
		24	83607-KV3-300ZD	MARQUE DE ROBINET D'ESSENCE *TYPE4*	1	-	-	1	1	-	-		
		25	90020-KV3-000	VIS A TETE A RONDELLE, 5X25...	1	-	-	1	1	-	-		
		26	90105-MR1-000	BOULON DE BRIDE, 8X28.....	1	-	-	1	1	-	-		
		27	90324-MR1-000	COLLIER DE FIXATION DE RESERVOIR D'ESSENCE	1	-	-	1	1	-	-		
		28	90682-SA0-671	AGRAFE DE DURITE DE CUVETTE...	4	-	-	4	4	-	-		
		29	95001-75035-40	TUYAU D'ESSENCE, 7.3X35 (95001-75001-60M)	1	-	-	1	1	-	-		
		30	95001-75200-40	TUYAU D'ESSENCE, 7.3X200 (95001-75001-60M)	1	-	-	1	1	-	-		
		31	95002-02120	AGRAFE DE TUYAU (B12).....	5	-	-	5	5	-	-		
		32	95002-41200-08	AGRAFE DE TUYAU (D12).....	1	-	-	1	1	-	-		

Wartungspunkt	AP	Ref. Nr.	Teile-Nr.	Beschreibung	Erford.Menge VT600C V	W	X	DV	DW	DX	D2X	Serien-Nr.	Geblets-Code
		23	83171-KW9-680	SCHUTZGUMMI.....	1	-	-	1	1	-	-		
		24	83607-KV3-300ZD	MARKE, BENZINHAHN *TYPE4*.....	1	-	-	1	1	-	-		
		25	90020-KV3-000	SCHRAUBE MIT SCHEIBE, 5X25....	1	-	-	1	1	-	-		
		26	90105-MR1-000	FLANSCHENSCHRAUBE, 8X28.....	1	-	-	1	1	-	-		
		27	90324-MR1-000	FESTSTELLHUELSE, BENZINTANK...	1	-	-	1	1	-	-		
		28	90682-SA0-671	KLEMME, KANISTERSCHLAUCH.....	4	-	-	4	4	-	-		
		29	95001-75035-40	BENZINSCHLAUCH, 7.3X35 (95001-75001-60M)	1	-	-	1	1	-	-		
		30	95001-75200-40	BENZINSCHLAUCH, 7.3X200 (95001-75001-60M)	1	-	-	1	1	-	-		
		31	95002-02120	KLEMME, SCHLAUCH (B12).....	5	-	-	5	5	-	-		
		32	95002-41200-08	SCHLAUCHKLAMMER (D12).....	1	-	-	1	1	-	-		

Articulo de servicio	THLL	No.de ref.	No.de pieza	Descripción	Cant.reqd. VT600C V	W	X	DV	DW	DX	D2X	No.de serie	Código de area
		23	83171-KW9-680	GOMA, PROTECTOR.....	1	-	-	1	1	-	-		
		24	83607-KV3-300ZD	MARCA, GRIFO DE COMBUSTIBLE *TYPE4*	1	-	-	1	1	-	-		
		25	90020-KV3-000	TORNILLO-ARANDELA 5X25.....	1	-	-	1	1	-	-		
		26	90105-MR1-000	PERNO DE REBORDE, 8X28.....	1	-	-	1	1	-	-		
		27	90324-MR1-000	COLLARIN, FIJACION DE TANQUE DE COMBUSTIBLE	1	-	-	1	1	-	-		
		28	90682-SA0-671	GRAPA, MANGUERA DE RECIPIENTE.	4	-	-	4	4	-	-		
		29	95001-75035-40	TUBO, COMBUSTIBLE, 7.3X35 (95001-75001-60M)	1	-	-	1	1	-	-		
		30	95001-75200-40	TUBO, COMBUSTIBLE, 7.3X200 (95001-75001-60M)	1	-	-	1	1	-	-		
		31	95002-02120	GRAPA, TUBO (B12).....	5	-	-	5	5	-	-		
		32	95002-41200-08	ABRAZADERA, TUBO (D12).....	1	-	-	1	1	-	-		

N 10

F-13-1

Fuel tank (2)

Réservoir d´essence (2)

Benzintank (2)

Tanque de combustible (2)

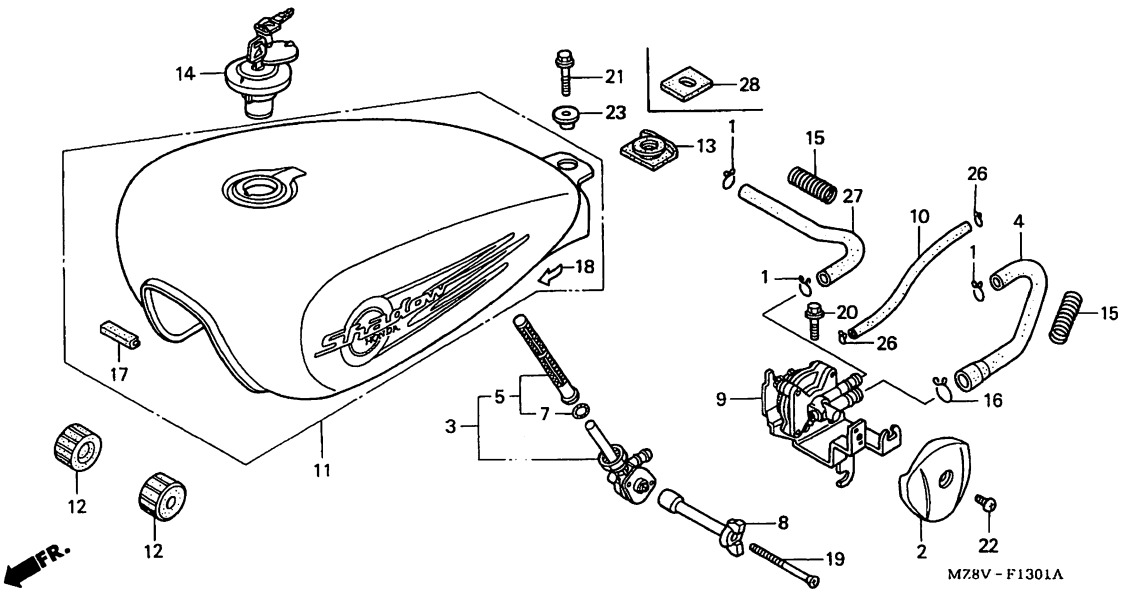

MZ8VF1301A

Service item	F.R.T.
COVER, THROTTLE LINK.....	0.1
.LEVER, FUEL COCK	
COCK ASSY., FUEL.....	0.3
.SCREEN SET, FUEL STRAINER	
COCK ASSY., AUTO.....	0.4
(INC. RELATIVE PART)	
.TANK SET, FUEL	

Color chart for fuel tank set (VT600Cw-x)

Type	Main body color	Color label code
TYPE 1 1	Black (NH-1)	NH1
TYPE 2	Candy glory red-U (R-101C-U)	R101
TYPE 3	Pearl sierra green (G-156P)	G156
TYPE 4	Sahara blue metallic (PB-273M)	PB273

Ref. No.	Part No.	Description	Reqd.QTY VT600C V	W	X	DV	DW	DX	D2X	Serial No.	Area code
1	15771-551-000	CLIP, OIL DRAIN TUBE.....	-	3	3	-	-	3	3		
2	16112-MR1-000	COVER, THROTTLE LINK.....	-	1	1	-	-	1	1		
3	16950-MZ8-L21	COCK ASSY., FUEL.....	-	1	1	-	-	1	1		
4	16951-MZ8-G20	TUBE A, FUEL.....	-	1	1	-	-	1	1		
5	16952-MZ8-L21	SCREEN SET, FUEL STRAINER.....	-	1	1	-	-	1	1		
7	16958-KM9-005	O-RING.....	-	1	1	-	-	1	1		
8	16963-MZ8-G20	LEVER, FUEL COCK.....	-	1	1	-	-	1	1		
9	16970-MZ8-G21	COCK ASSY., AUTO.....	-	1	1	-	-	1	1		
10	16981-MZ8-G20	TUBE, AUTO COCK.....	-	1	1	-	-	1	1		
11	17520-MZ8-G20ZB	TANK SET, FUEL (WL) *TYPE2*...	-	1	1	-	-	-	-	-------- --------	AR,E,ED,F,FI G,SP,SW,U,2G 2IT,2PO
	17520-MZ8-G20ZC	TANK SET, FUEL (WL) *TYPE3*...	-	1	-	-	-	-	-		

Item d'entretien	T.D.R.
COUVERCLE DE LIAISON DE GAZ....	0.1
.LEVIER, ROBINET CARBURANT	
ENS. ROBINET CARBURANT.....	0.3
.JEU DE CREPINE DE FILTRE A ESSENGE	
ENS. ROBINET AUTOMATIQUE.....	0.4
(PIECES RELATIVES Y COMPRISES)	
.JEU DE RESERVOIR D'ESSENCE	

Tableau de couleurs pour jeu de réservoir d'essence **(VT600Cw-x)**

Type	Couleur de carrosserie principal	Code de couleur étiquette
TYPE 1 1	Noir (NH-1)	NH1
TYPE 2	Rouge-U gloire candi (R-101C-U)	R101
TYPE 3	Vert perle sierra (G-156P)	G156
TYPE 4	Bleu sahara métallique (PB-273M)	PB273

N°de réf.	N°de pièce	Description	Q'té néc. VT600C V	W	X	DV	DW	DX	D2X	N°de série	Code de zone
1	15771-551-000	ATTACHE DE TUBE DE VIDANGE D'HUILE	-	3	3	-	-	3	3		
2	16112-MR1-000	COUVERCLE DE LIAISON DE GAZ...	-	1	1	-	-	1	1		
3	16950-MZ8-L21	ENS. ROBINET CARBURANT.....	-	1	1	-	-	1	1		
4	16951-MZ8-G20	TUYAU A D'ESSENCE.....	-	1	1	-	-	1	1		
5	16952-MZ8-L21	JEU DE CREPINE DE FILTRE A ESSENGE	-	1	1	-	-	1	1		
7	16958-KM9-005	JOINT TORIQUE.....	-	1	1	-	-	1	1		
8	16963-MZ8-G20	LEVIER, ROBINET CARBURANT.....	-	1	1	-	-	1	1		
9	16970-MZ8-G21	ENS. ROBINET AUTOMATIQUE.....	-	1	1	-	-	1	1		
10	16981-MZ8-G20	TUBE, ROBINET AUTOMATIQUE.....	-	1	1	-	-	1	1		
11	17520-MZ8-G20ZB	JEU DE RESERVOIR D'ESSENCE *TYPE2*(WL)	-	1	1	-	-	-	-	-------- --------	AR,E,ED,F,FI G,SP,SW,U,2G 2IT,2PO
	17520-MZ8-G20ZC	JEU DE RESERVOIR D'ESSENCE *TYPE3*(WL)	-	1	-	-	-	-	-		

Wartungspunkt	AP
DECKEL, DROSSELGELENK.....	0.1
.HEBEL, BENZINHAHN	
BENZINHAHN KOMPL.....	0.3
.BENZINFILTERSIEB SATZ	
AUTOHAHN KOMPL.....	0.4
(EINSCHL. DAZUGEHOERIGER TEIL)	
.BENZINTANK SATZ	

Farbtabelle für benzintank satz **(VT600Cw-x)**

Typ	Haupt-karosseriefarbe	Farbeplakette-code
TYPE 1 1	Schwarz (NH-1)	NH1
TYPE 2	Kandisgranzrot-U (R-101C-U)	R101
TYPE 3	Pearl sierra gruen (G-156P)	G156
TYPE 4	Sahara blau-metallic (PB-273M)	PB273

Ref. Nr.	Teile-Nr.	Beschreibung	Erford.Menge VT600C V	W	X	DV	DW	DX	D2X	Serien-Nr.	Geblets-Code
1	15771-551-000	KLEMME, OELABLASSCHLAUCH.....	-	3	3	-	-	3	3		
2	16112-MR1-000	DECKEL, DROSSELGELENK.....	-	1	1	-	-	1	1		
3	16950-MZ8-L21	BENZINHAHN KOMPL.....	-	1	1	-	-	1	1		
4	16951-MZ8-G20	SCHLAUCH A, BENZIN.....	-	1	1	-	-	1	1		
5	16952-MZ8-L21	BENZINFILTERSIEB SATZ.....	-	1	1	-	-	1	1		
7	16958-KM9-005	O-RING.....	-	1	1	-	-	1	1		
8	16963-MZ8-G20	HEBEL, BENZINHAHN.....	-	1	1	-	-	1	1		
9	16970-MZ8-G21	AUTOHAHN KOMPL.....	-	1	1	-	-	1	1		
10	16981-MZ8-G20	SCHLAUCH, ABLASSHAHN.....	-	1	1	-	-	1	1		
11	17520-MZ8-G20ZB	BENZINTANK SATZ *TYPE2*(WL)...	-	1	1	-	-	-	-	-------- --------	AR,E,ED,F,FI G,SP,SW,U,2G 2IT,2PO
	17520-MZ8-G20ZC	BENZINTANK SATZ *TYPE3*(WL)...	-	1	-	-	-	-	-		

Articulo de servicio	THLL
TAPA, ENLACE ACELERADOR.....	0.1
.PALANCA, GRIFO DE COMBUSTIBLE	
ENS. DE GRIFO, COMBUSTIBLE.....	0.3
.JUEGO DE MALLA, FILTRO DE COMBUSTIBLE	
ENS. DE GRIFO, AUTOMATICO.....	0.4
(INCLUSIVE PIEZAS RELACIONDAS)	
.JUEGO DE TANQUE, COMBUSTIBLE	

Cuadro de color para juego de tanque de combustible **(VT600Cw-x)**

Typ	Color del cuerpo principal	Código de color etiqueta
TYPE 1 1	Negro (NH-1)	NH1
TYPE 2	Rojo gloria cande-U (R-101C-U)	R101
TYPE 3	Verde perla sierra (G-156P)	G156
TYPE 4	Azul metálico sahara (PB-273M)	PB273

No.de ref.	No.de pieza	Descripción	Cant.reqd. VT600C V	W	X	DV	DW	DX	D2X	No.de serie	Código de area
1	15771-551-000	GRAPA, TUBO DE DRENAJE DE ACEITE	-	3	3	-	-	3	3		
2	16112-MR1-000	TAPA, ENLACE ACELERADOR.....	-	1	1	-	-	1	1		
3	16950-MZ8-L21	ENS. DE GRIFO, COMBUSTIBLE....	-	1	1	-	-	1	1		
4	16951-MZ8-G20	TUBO A, COMBUSTIBLE.....	-	1	1	-	-	1	1		
5	16952-MZ8-L21	JUEGO DE MALLA, FILTRO DE COMBUSTIBLE	-	1	1	-	-	1	1		
7	16958-KM9-005	ANILLO O.....	-	1	1	-	-	1	1		
8	16963-MZ8-G20	PALANCA, GRIFO DE COMBUSTIBLE.	-	1	1	-	-	1	1		
9	16970-MZ8-G21	ENS. DE GRIFO, AUTOMATICO.....	-	1	1	-	-	1	1		
10	16981-MZ8-G20	TUBO DE GRIFO AUTOMATICO.....	-	1	1	-	-	1	1		
11	17520-MZ8-G20ZB	JUEGO DE TANQUE, COMBUSTIBLE *TYPE2*(WL)	-	1	1	-	-	-	-	-------- --------	AR,E,ED,F,FI G,SP,SW,U,2G 2IT,2PO
	17520-MZ8-G20ZC	JUEGO DE TANQUE, COMBUSTIBLE *TYPE3*(WL)	-	1	-	-	-	-	-		

3

N 11

F-13-1

Fuel tank (2)

Réservoir d´essence (2)

Benzintank (2)

Tanque de combustible (2)

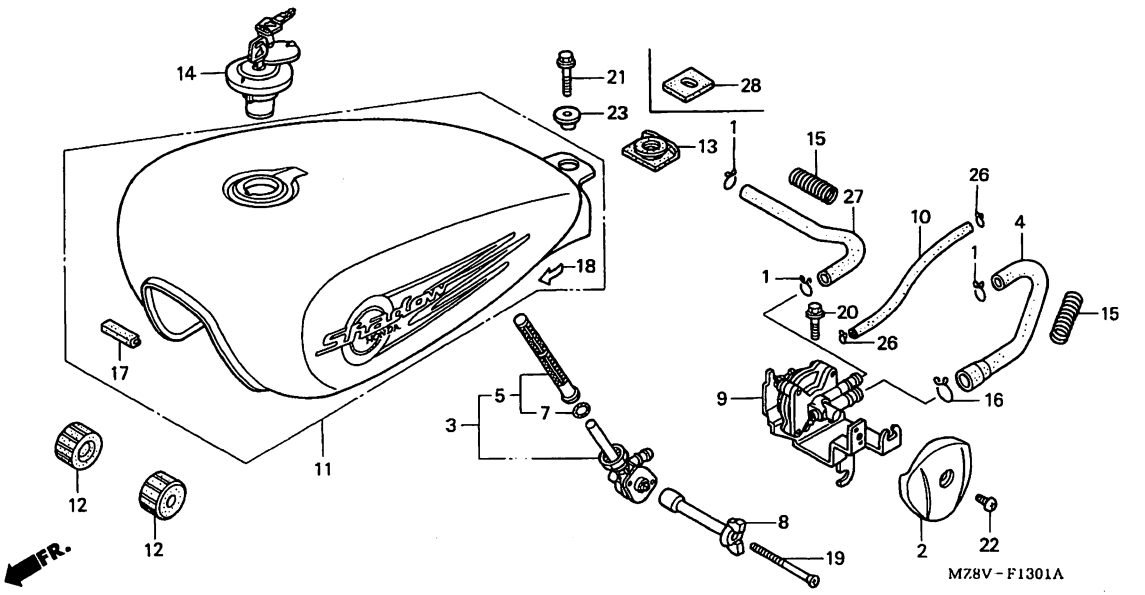

MZ8VF1301A

Color chart for fuel tank set (VT600Cx/CDx/CD2x)

Type	Main body color	Color label code
TYPE 1	Black (NH-1)	NH1
TYPE 3	Magna red (R-201)	R201

Ref. No.	Part No.	Description	Reqd.QTY VT600C V	W	X	DV	DW	DX	D2X	Serial No.	Area code
11)	17520-MZ8-G20ZD	TANK SET, FUEL (WL) *TYPE1 1*	-	1	1	-	-	-	-	-------- --------	AR,E,ED,F,FI G,SP,SW,U,2G 2IT,2PO
	17520-MZ8-L80ZA	TANK SET, FUEL (WL) *TYPE1*...	-	-	1	-	-	1	-	-------- --------	CM
	17520-MZ8-M20ZA	TANK SET, FUEL (WL) *TYPE3*...	-	-	-	-	-	-	1		
	17520-MZ8-G40ZA	TANK SET, FUEL (WL) *TYPE4*...	-	-	1	-	-	-	-	-------- --------	AR,E,ED,F,FI G,SP,SW,U,2G 2IT,2PO
12	17611-286-000	CUSHION, FUEL TANK FR.....	-	2	2	-	-	2	2		
13	17613-MR1-000	CUSHION, FUEL TANK RR.....	-	1	1	-	-	1	1		

Item d'entretien T.D.R.

Tableau de couleurs pour jeu de réservoir d'essence (VT600Cx/CDx/CD2x)

Type	Couleur de carrosserie principal	Code de couleur étiquette
TYPE 1	Noir (NH-1)	NH1
TYPE 3	Rouge magna (R-201)	R201

N°de réf.	N°de pièce	Description	Q'té néc. VT600C V	W	X	DV	DW	DX	D2X	N°de série	Code de zone
11)	17520-MZ8-G20ZD	JEU DE RESERVOIR D'ESSENCE *TYPE1 1*(WL)	-	1	1	-	-	-	-	-------- --------	AR,E,ED,F,FI G,SP,SW,U,2G 2IT,2PO
	17520-MZ8-L80ZA	JEU DE RESERVOIR D'ESSENCE *TYPE1*(WL)	-	-	1	-	-	1	-	-------- --------	CM
	17520-MZ8-M20ZA	JEU DE RESERVOIR D'ESSENCE *TYPE3*(WL)	-	-	-	-	-	-	1		
	17520-MZ8-G40ZA	JEU DE RESERVOIR D'ESSENCE *TYPE4*(WL)	-	-	1	-	-	-	-	-------- --------	AR,E,ED,F,FI G,SP,SW,U,2G 2IT,2PO
12	17611-286-000	TAMPON AV. DE RESERVOIR ESSENCE	-	2	2	-	-	2	2		
13	17613-MR1-000	TAMPON AR. DE RESERVOIR ESSENCE	-	1	1	-	-	1	1		

Wartungspunkt AP

Farbtabelle für benzintank satz (VT600Cx/CDx/CD2x)

Typ	Haupt-karosseriefarbe	Farbeplakette-code
TYPE 1	Schwarz (NH-1)	NH1
TYPE 3	Magna-rot (R-201)	R201

Ref. Nr.	Teile-Nr.	Beschreibung	Erford.Menge VT600C V	W	X	DV	DW	DX	D2X	Serien-Nr.	Gebiets-Code
11)	17520-MZ8-G20ZD	BENZINTANK SATZ *TYPE1 1* (WL)	-	1	1	-	-	-	-	-------- --------	AR,E,ED,F,FI G,SP,SW,U,2G 2IT,2PO
	17520-MZ8-L80ZA	BENZINTANK SATZ *TYPE1*(WL)...	-	-	1	-	-	1	-	-------- --------	CM
	17520-MZ8-M20ZA	BENZINTANK SATZ *TYPE3*(WL)...	-	-	-	-	-	-	1		
	17520-MZ8-G40ZA	BENZINTANK SATZ *TYPE4*(WL)...	-	-	1	-	-	-	-	-------- --------	AR,E,ED,F,FI G,SP,SW,U,2G 2IT,2PO
12	17611-286-000	POLSTER, BENZINTANK V.....	-	2	2	-	-	2	2		
13	17613-MR1-000	GUMMIDAEMPFER, BENZINTANK H...	-	1	1	-	-	1	1		

Articulo de servicio THLL

Cuadro de color para juego de tanque de combustible (VT600Cx/CDx/CD2x)

Tipo	Color del cuerpo principal	Código de color etiqueta
TYPE 1	Negro (NH-1)	NH1
TYPE 3	Rojo magno (R-201)	R201

No.de ref.	No.de pieza	Descripción	Cant.reqd. VT600C V	W	X	DV	DW	DX	D2X	No.de serie	Código de area
11)	17520-MZ8-G20ZD	JUEGO DE TANQUE, COMBUSTIBLE *TYPE1 1*(WL)	-	1	1	-	-	-	-	-------- --------	AR,E,ED,F,FI G,SP,SW,U,2G 2IT,2PO
	17520-MZ8-L80ZA	JUEGO DE TANQUE, COMBUSTIBLE *TYPE1*(WL)	-	-	1	-	-	1	-	-------- --------	CM
	17520-MZ8-M20ZA	JUEGO DE TANQUE, COMBUSTIBLE *TYPE3*(WL)	-	-	-	-	-	-	1		
	17520-MZ8-G40ZA	JUEGO DE TANQUE, COMBUSTIBLE *TYPE4*(WL)	-	-	1	-	-	-	-	-------- --------	AR,E,ED,F,FI G,SP,SW,U,2G 2IT,2PO
12	17611-286-000	COJIN DEL., TANQUE DE COMBUSTIBLE	-	2	2	-	-	2	2		
13	17613-MR1-000	COJIN TRAS., TANQUE DE COMBUSTIBLE	-	1	1	-	-	1	1		

3

N 12

F-13-1

Fuel tank (2)

Réservoir d´essence (2)

Benzintank (2)

Tanque de combustible (2)

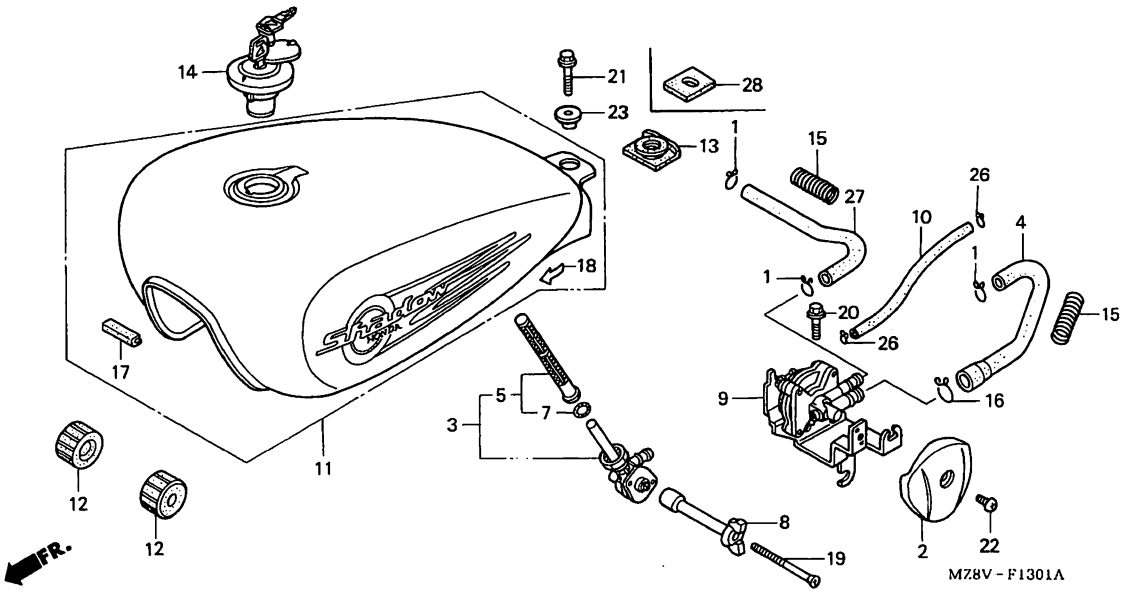

MZ8VF1301A

Service item	F.R.T.	Ref. No.	Part No.	Description	Reqd.QTY VT600C V	W	X	DV	DW	DX	D2X	Serial No.	Area code
		14	17620-KR3-013	FUEL FILL CAP COMP.....	-	1	1	-	-	1	1		
		15	17672-MY1-000	WIRE, GUARD.....	-	2	2	-	-	2	2		
		16	17724-102-700	CLIP, SUB TANK HOSE.....	-	1	-	-	-	-	-		
			17316-611-000	CLIP, BREATHER TUBE.....	-	-	1	-	-	1	1		
		17	83171-KW9-680	RUBBER, PROTECTOR.....	-	1	1	-	-	1	1		
		18	83607-KV3-300ZD	MARK, FUEL COCK *TYPE4*.....	-	1	1	-	-	1	1		
		19	90020-MZ8-G20	SCREW, OVAL, 5X80.....	-	1	1	-	-	1	1		
		20	90102-KS6-000	BOLT-WASHER, 6X16.....	-	1	1	-	-	1	1		
		21	90103-MB0-000	BOLT, SPECIAL FLANGE, 8X28....	-	1	1	-	-	1	1		
		22	90105-MJ6-841	SCREW A, LOWER COWL SETTING...	-	1	1	-	-	1	1		
		23	90324-MBS-000	COLLAR, FUEL TANK SETTING.....	-	1	-	-	-	-	-		

1998.06.20 E N12

Item d'entretien	T.D.R.	N°de réf.	N°de pièce	Description	Q'té néc. VT600C V	W	X	DV	DW	DX	D2X	N°de série	Code de zone
		14	17620-KR3-013	BOUCHON DE REMPLISSAGE D'ESSENCE COMP.	-	1	1	-	-	1	1		
		15	17672-MY1-000	CABLE DE GARDE.....	-	2	2	-	-	2	2		
		16	17724-102-700	AGRAFE DE FLEXIBLE DE RESERVOIR AUXILIAIRE	-	1	-	-	-	-	-		
			17316-611-000	AGRAFE DE TUYAU DE RESPIRATION	-	-	1	-	-	1	1		
		17	83171-KW9-680	CAOUTCHOUC DE PROTECTION.....	-	1	1	-	-	1	1		
		18	83607-KV3-300ZD	MARQUE DE ROBINET D'ESSENCE *TYPE4*	-	1	1	-	-	1	1		
		19	90020-MZ8-G20	VIS A TETE OVALE, 5X80.....	-	1	1	-	-	1	1		
		20	90102-KS6-000	RONDELLE A BOULON, 6X16.....	-	1	1	-	-	1	1		
		21	90103-MB0-000	BOULON DE BRIDE SPECIAL, 8X28.	-	1	1	-	-	1	1		
		22	90105-MJ6-841	VIS A DE FIXATION D'AUVENT INFERIEUR	-	1	1	-	-	1	1		
		23	90324-MBS-000	COLLIER DE FIXATION DE RESERVOIR D'ESSENCE	-	1	-	-	-	-	-		

Wartungspunkt	AP	Ref. Nr.	Teile-Nr.	Beschreibung	Erford.Menge VT600C V	W	X	DV	DW	DX	D2X	Serien-Nr.	Gebiets-Code
		14	17620-KR3-013	TANKDECKEL.....	-	1	1	-	-	1	1		
		15	17672-MY1-000	SCHUTZDRAHT.....	-	2	2	-	-	2	2		
		16	17724-102-700	KLEMME, HILFSTANKSCHLAUCH.....	-	1	-	-	-	-	-		
			17316-611-000	KLEMME, ENTLUEFTUNGSCHLAUCH...	-	-	1	-	-	1	1		
		17	83171-KW9-680	SCHUTZGUMMI.....	-	1	1	-	-	1	1		
		18	83607-KV3-300ZD	MARKE, BENZINHAHN *TYPE4*.....	-	1	1	-	-	1	1		
		19	90020-MZ8-G20	OVALSCHRAUBE, 5X80.....	-	1	1	-	-	1	1		
		20	90102-KS6-000	SCHRAUBE MIT SCHEIBE, 6X16....	-	1	1	-	-	1	1		
		21	90103-MB0-000	SPEZIALFLANSCHSCHRAUBE, 8X28..	-	1	1	-	-	1	1		
		22	90105-MJ6-841	FESTSTELLCHRAUBE A, UNTEN VERKLEIDUNG	-	1	1	-	-	1	1		
		23	90324-MBS-000	FESTSTELLHUELSE, BENZINTANK...	-	1	-	-	-	-	-		

Articulo de servicio	THLL	No.de ref.	No.de pieza	Descripción	Cant.reqd. VT600C V	W	X	DV	DW	DX	D2X	No.de serie	Código de area
		14	17620-KR3-013	COMP. TAPA RELLENO COMBUSTIBLE	-	1	1	-	-	1	1		
		15	17672-MY1-000	CABLE, GUARDA.....	-	2	2	-	-	2	2		
		16	17724-102-700	GRAPA, MANGUERA DE SUB-TANQUE.	-	1	-	-	-	-	-		
			17316-611-000	GRAPA, TUBO DE RESPIRADERO....	-	-	1	-	-	1	1		
		17	83171-KW9-680	GOMA, PROTECTOR.....	-	1	1	-	-	1	1		
		18	83607-KV3-300ZD	MARCA, GRIFO DE COMBUSTIBLE *TYPE4*	-	1	1	-	-	1	1		
		19	90020-MZ8-G20	TORNILLO, OVALADO, 5X80.....	-	1	1	-	-	1	1		
		20	90102-KS6-000	PERNO-ARANDELA, 6X16.....	-	1	1	-	-	1	1		
		21	90103-MB0-000	PERNO DE REBORDE, ESPECIAL, 8X28	-	1	1	-	-	1	1		
		22	90105-MJ6-841	TORNILLO A, FIJACION DE CUBRETABLERO INFERIOR	-	1	1	-	-	1	1		
		23	90324-MBS-000	COLLARIN, FIJACION DE TANQUE DE COMBUSTIBLE	-	1	-	-	-	-	-		

3

N 13

F-13-1

Fuel tank (2)

Réservoir d'essence (2)

Benzintank (2)

Tanque de combustible (2)

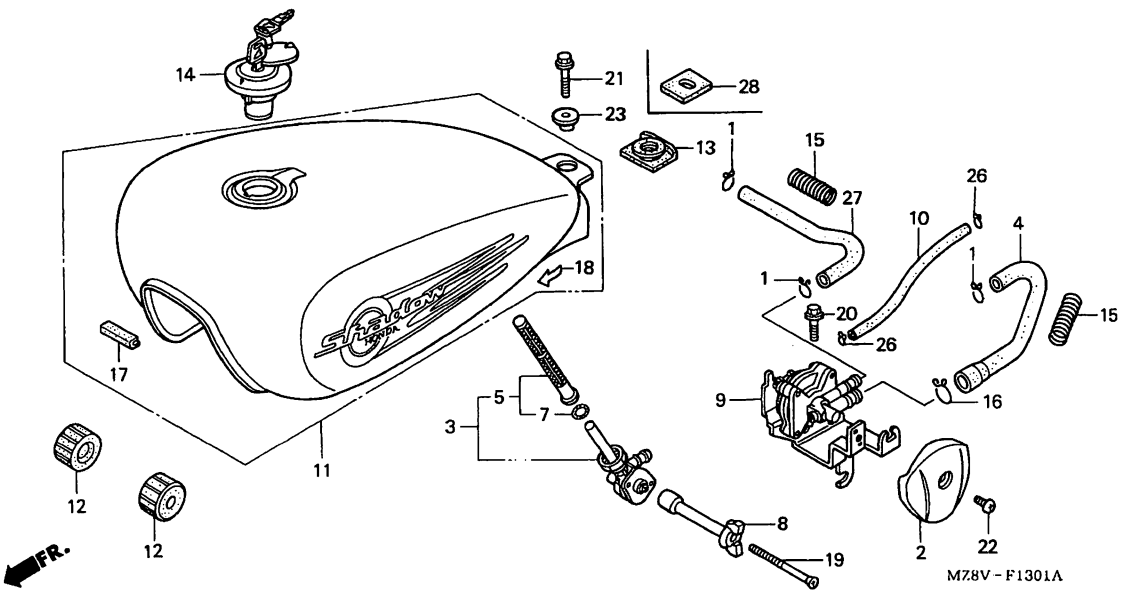

MZ8VF1301A

Service item	F.R.T.	Ref. No.	Part No.	Description	Reqd.QTY VT600C V	W	X	DV	DW	DX	D2X	Serial No.	Area code
		23)	90324-MZ8-G20	COLLAR, FUEL TANK SETTING.....	-	-	1	-	-	1	1		
		26	95002-02070	CLIP, TUBE (B7).....	-	2	2	-	-	2	2		
		27	16952-MZ8-G20	TUBE B, FUEL.....	-	1	1	-	-	1	1		
		28	80101-KW9-970	RUBBER, FUEL TANK RR. SETTING.	-	-	1	-	-	1	1	--------	-------- CM,SI

Item d'entretien	T.D.R.	N°de réf.	N°de pièce	Description	Q'té néc. VT600C V	W	X	DV	DW	DX	D2X	N°de série	Code de zone
		23)	90324-MZ8-G20	COLLIER DE FIXATION DE RESERVOIR D'ESSENCE	-	-	1	-	-	1	1		
		26	95002-02070	AGRAFE DE TUYAU (B7).....	-	2	2	-	-	2	2		
		27	16952-MZ8-G20	TUYAU B D'ESSENCE.....	-	1	1	-	-	1	1		
		28	80101-KW9-970	CAOUTCHOUC, REGLAGE AR. RESERVOIR DE CARBURANT	-	-	1	-	-	1	1	--------	-------- CM,SI

Wartungspunkt	AP	Ref. Nr.	Teile-Nr.	Beschreibung	Erford.Menge VT600C V	W	X	DV	DW	DX	D2X	Serien-Nr.	Gebiets-Code
		23)	90324-MZ8-G20	FESTSTELLHUELSE, BENZINTANK...	-	-	1	-	-	1	1		
		26	95002-02070	KLEMME, SCHLAUCH (B7).....	-	2	2	-	-	2	2		
		27	16952-MZ8-G20	SCHLAUCH B, BENZIN.....	-	1	1	-	-	1	1		
		28	80101-KW9-970	GUMMI, KRAFTSTOFFTANK, H. EINSTELLUNG	-	-	1	-	-	1	1	--------	-------- CM,SI

Articulo de servicio	THLL	No.de ref.	No.de pieza	Descripción	Cant.reqd. VT600C V	W	X	DV	DW	DX	D2X	No.de serie	Código de area
		23)	90324-MZ8-G20	COLLARIN, FIJACION DE TANQUE DE COMBUSTIBLE	-	-	1	-	-	1	1		
		26	95002-02070	GRAPA, TUBO (B7).....	-	2	2	-	-	2	2		
		27	16952-MZ8-G20	TUBO B, COMBUSTIBLE.....	-	1	1	-	-	1	1		
		28	80101-KW9-970	CAUCHO DE AJUSTE TRAS. DE TANQUE DE COMBUSTIBLE	-	-	1	-	-	1	1	--------	-------- CM,SI

3

N 14

F-14

Seat (1)

Siege (1)

Sitz (1)

Asiento (1)

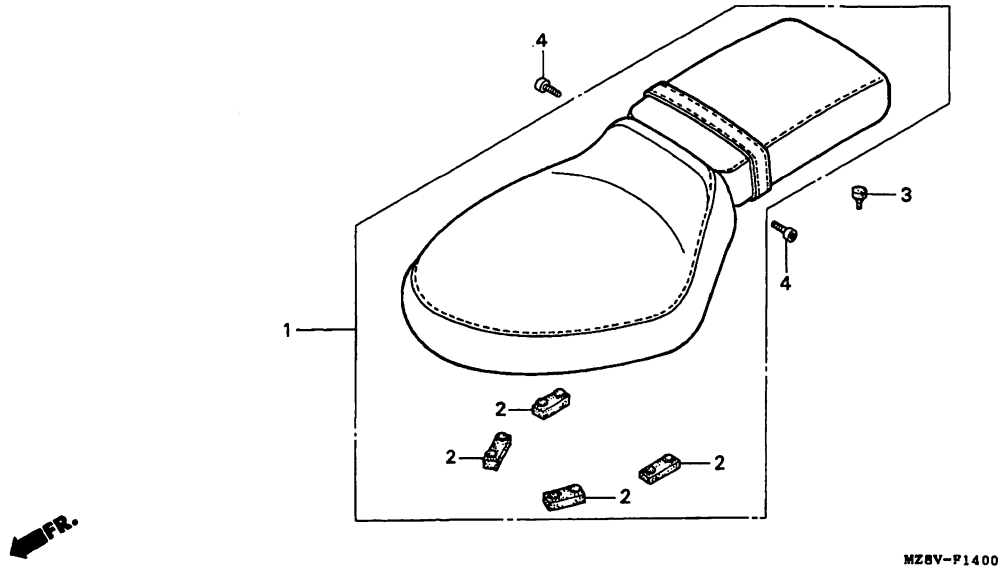

MZ8VF1400

Service item	F.R.T.	Ref. No.	Part No.	Description	Reqd.QTY VT600C V	W	X	DV	DW	DX	D2X	Serial No.	Area code
SEAT ASSY., DOUBLE..... (INC. RELATIVE PART)	0.1	1	77200-MY0-870ZA	SEAT ASSY., DOUBLE *NH1L*.....BLACK	1	-	-	-	-	-	-		
			77200-KW9-003	SEAT ASSY., DOUBLE.....	-	-	-	1	-	-	-		
			77200-MZ8-K00	SEAT ASSY., DOUBLE.....	-	1	1	-	-	-	-	-------- --------	AR,E,ED,F,FI G,SP,SW,U,2G 2IT,2PO
					-	-	-	-	1	-	-		
		2	77205-286-000	RUBBER B, SEAT SETTING.....	4	4	4	-	-	-	-	-------- --------	AR,E,ED,F,FI G,SI,SP,SW,U 2G,2IT,2PO
					4	-	-	4	4	-	-	-------- --------	CM
		3	77209-MR1-000	RUBBER, SEAT MOUNTING.....	2	2	2	-	-	-	-	-------- --------	AR,E,ED,F,FI G,SI,SP,SW,U 2G,2IT,2PO
					2	-	-	2	2	-	-	-------- --------	CM

Item d'entretien	T.D.R.	N°de réf.	N°de pièce	Description	Q'té néc. VT600C V	W	X	DV	DW	DX	D2X	N°de série	Code de zone
ENS. SIEGE DOUBLE..... (PIECES RELATIVES Y COMPRISES)	0.1	1	77200-MY0-870ZA	ENS. SIEGE DOUBLE *NH1L*.....NOIR	1	-	-	-	-	-	-		
			77200-KW9-003	ENS. SIEGE DOUBLE.....	-	-	-	1	-	-	-		
			77200-MZ8-K00	ENS. SIEGE DOUBLE.....	-	1	1	-	-	-	-	-------- --------	AR,E,ED,F,FI G,SP,SW,U,2G 2IT,2PO
					-	-	-	-	1	-	-		
		2	77205-286-000	CAOUTCHOUC B DE FIXATION DE SIEGE	4	4	4	-	-	-	-	-------- --------	AR,E,ED,F,FI G,SI,SP,SW,U 2G,2IT,2PO
					4	-	-	4	4	-	-	-------- --------	CM
		3	77209-MR1-000	CAOUTCHOUC DE MONTAGE DE SIEGE	2	2	2	-	-	-	-	-------- --------	AR,E,ED,F,FI G,SI,SP,SW,U 2G,2IT,2PO
					2	-	-	2	2	-	-	-------- --------	CM

Wartungspunkt	AP	Ref. Nr.	Teile-Nr.	Beschreibung	Erford.Menge VT600C V	W	X	DV	DW	DX	D2X	Serien-Nr.	Gebiets-Code
DOPPELSITZ KOMPL..... (EINSCHL. DAZUGEHOERIGER TEIL)	0.1	1	77200-MY0-870ZA	DOPPELSITZ KOMPL. *NH1L*.....SCHWARZ	1	-	-	-	-	-	-		
			77200-KW9-003	DOPPELSITZ KOMPL.....	-	-	-	1	-	-	-		
			77200-MZ8-K00	DOPPELSITZ KOMPL.....	-	1	1	-	-	-	-	-------- --------	AR,E,ED,F,FI G,SP,SW,U,2G 2IT,2PO
					-	-	-	-	1	-	-		
		2	77205-286-000	FESTSTELLGUMMI B, SITZ.....	4	4	4	-	-	-	-	-------- --------	AR,E,ED,F,FI G,SI,SP,SW,U 2G,2IT,2PO
					4	-	-	4	4	-	-	-------- --------	CM
		3	77209-MR1-000	BEFESTIGUNGSGUMMI, SITZ.....	2	2	2	-	-	-	-	-------- --------	AR,E,ED,F,FI G,SI,SP,SW,U 2G,2IT,2PO
					2	-	-	2	2	-	-	-------- --------	CM

Articulo de servicio THLL		No.de ref.	No.de pieza	Descripción	Cant.reqd. VT600C V	W	X	DV	DW	DX	D2X	No.de serie	Código de area
ENS. DE ASIENTO, DOBLE..... (INCLUSIVE PIEZAS RELACIONDAS)	0.1	1	77200-MY0-870ZA	ENS. DE ASIENTO, DOBLE *NH1L*.....NEGRO	1	-	-	-	-	-	-		
			77200-KW9-003	ENS. DE ASIENTO, DOBLE.....	-	-	-	1	-	-	-		
			77200-MZ8-K00	ENS. DE ASIENTO, DOBLE.....	-	1	1	-	-	-	-	-------- --------	AR,E,ED,F,FI G,SP,SW,U,2G 2IT,2PO
					-	-	-	-	1	-	-		
		2	77205-286-000	GOMA DE SUJECION B, ASIENTO...	4	4	4	-	-	-	-	-------- --------	AR,E,ED,F,FI G,SI,SP,SW,U 2G,2IT,2PO
					4	-	-	4	4	-	-	-------- --------	CM
		3	77209-MR1-000	GOMA, MONTURA DE ASIENTO.....	2	2	2	-	-	-	-	-------- --------	AR,E,ED,F,FI G,SI,SP,SW,U 2G,2IT,2PO
					2	-	-	2	2	-	-	-------- --------	CM

3

N 15

F -14

Seat (1)

Siege (1)

Sitz (1)

Asiento (1)

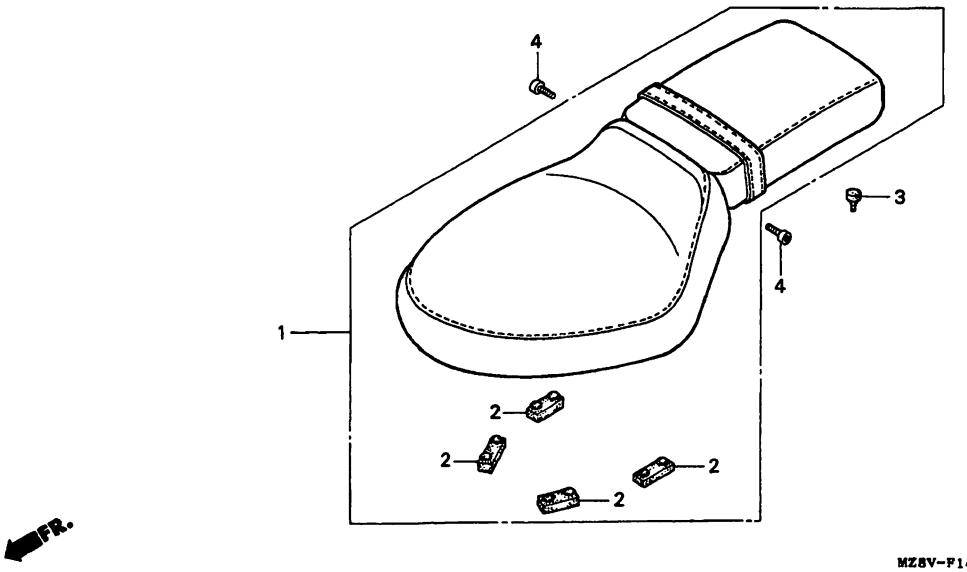

Service item	F.R.T.	Ref. No.	Part No.	Description	Reqd.QTY VT600C V	W	X	DV	DW	DX	D2X	Serial No.	Area code
		4	96600-06010-07	BOLT, SOCKET, 6X10.....	2	2	2	-	-	-	-	-------- --------	AR,E,ED,F,FI G,SI,SP,SW,U 2G,2IT,2PO
					2	-	-	2	2	-	-	-------- --------	CM

Item d'entretien	T.D.R.	N°de. réf.	N°de pièce	Description	Q'té néc. VT600C V	W	X	DV	DW	DX	D2X	N°de série	Code de zone
		4	96600-06010-07	BOULON DE DOUILLE, 6X10.....	2	2	2	-	-	-	-	-------- --------	AR,E,ED,F,FI G,SI,SP,SW,U 2G,2IT,2PO
					2	-	-	2	2	-	-	-------- --------	CM

Wartungspunkt	AP	Ref. Nr.	Teile-Nr.	Beschreibung	Erford.Menge VT600C V	W	X	DV	DW	DX	D2X	Serien-Nr.	Geblets-Code
		4	96600-06010-07	INNENSECHSKANTSCHRAUBE, 6X10..	2	2	2	-	-	-	-	-------- --------	AR,E,ED,F,FI G,SI,SP,SW,U 2G,2IT,2PO
					2	-	-	2	2	-	-	-------- --------	CM

Articulo de servicio	THLL	No.de ref.	No.de pieza	Descripción	Cant.reqd. VT600C V	W	X	DV	DW	DX	D2X	No.de serie	Código de area
		4	96600-06010-07	PERNO, CASQUILLO, 6X10.....	2	2	2	-	-	-	-	-------- --------	AR,E,ED,F,FI G,SI,SP,SW,U 2G,2IT,2PO
					2	-	-	2	2	-	-	-------- --------	CM

3

N 16

F-14-1

Seat (2)

Siege (2)

Sitz (2)

Asiento (2)

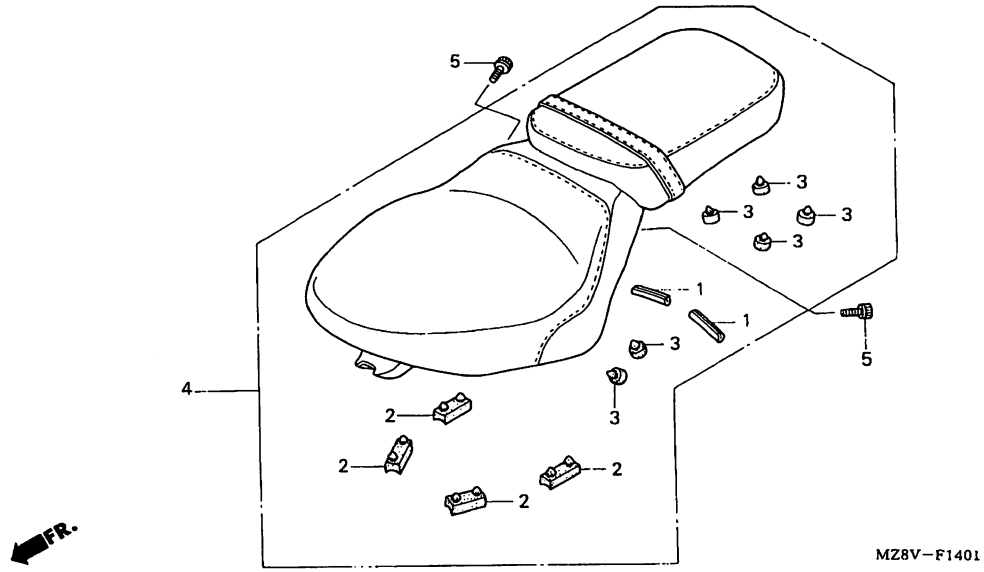

MZ8VF1401

Service item	F.R.T.	Ref. No.	Part No.	Description	Reqd.QTY VT600C V	W	X	DV	DW	DX	D2X	Serial No.	Area code
SEAT ASSY.....	0.1	1	19033-KAZ-780	MOLDING, RADIATOR GRILLE.....	-	-	2	-	-	2	2	--------	-------- CM,SI
(INC. RELATIVE PART)		2	77204-MBS-000	RUBBER A, SEAT SETTING.....	-	-	4	-	-	4	4	--------	-------- CM,SI
		3	77215-GC2-000	RUBBER B, SEAT STOPPER.....	-	-	6	-	-	6	6	--------	-------- CM,SI
		4	77250-MZ8-L80	SEAT ASSY.....	-	-	1	-	-	1	1	--------	-------- CM,SI
		5	90010-MJ6-000	BOLT, FLANGE SOCKET, 6X16.....	-	-	2	-	-	2	2	--------	-------- CM,SI

1998.06.20 E N16

Item d'entretien	T.D.R.	N°de réf.	N°de pièce	Description	Q'té néc. VT600C V	W	X	DV	DW	DX	D2X	N°de série	Code de zone
ENS. SIEGE.....	0.1	1	19033-KAZ-780	MOULURE, CALANDRE DE RADIATEUR	-	-	2	-	-	2	2	-------- --------	CM,SI
(PIECES RELATIVES Y COMPRISES)		2	77204-MBS-000	CAOUTCHOUC A DE FIXATION DE SIEGE	-	-	4	-	-	4	4	-------- --------	CM,SI
		3	77215-GC2-000	CAOUTCHOUC B DE BUTEE DE SIEGE	-	-	6	-	-	6	6	-------- --------	CM,SI
		4	77250-MZ8-L80	ENS. SIEGE.....	-	-	1	-	-	1	1	-------- --------	CM,SI
		5	90010-MJ6-000	BOULON DE DOUILLE DE BRIDE, 6X16	-	-	2	-	-	2	2	-------- --------	CM,SI

Wartungspunkt	AP	Ref. Nr.	Teile-Nr.	Beschreibung	Erford.Menge VT600C V	W	X	DV	DW	DX	D2X	Serien-Nr.	Gebiets-Code
SITZ-KOMPL.....	0.1	1	19033-KAZ-780	ABDECKLEISTE, KUEHLERGRILL....	-	-	2	-	-	2	2	-------- --------	CM,SI
(EINSCHL. DAZUGEHOERIGER TEIL)		2	77204-MBS-000	FESTSTELLGUMMI A, SITZ.....	-	-	4	-	-	4	4	-------- --------	CM,SI
		3	77215-GC2-000	ANSCHLAGGUMMI B, SITZ.....	-	-	6	-	-	6	6	-------- --------	CM,SI
		4	77250-MZ8-L80	SITZ-KOMPL.....	-	-	1	-	-	1	1	-------- --------	CM,SI
		5	90010-MJ6-000	FLANSCHINNENSECHSKANTSCHRAUBE, 6X16	-	-	2	-	-	2	2	-------- --------	CM,SI

Articulo de servicio THLL		No.de ref.	No.de pieza	Descripción	Cant.reqd. VT600C V	W	X	DV	DW	DX	D2X	No.de serie	Código de area
ENS. DE ASIENTO.....	0.1	1	19033-KAZ-780	MOLDURA DE PARRILLA DE RADIADOR	-	-	2	-	-	2	2	-------- --------	CM,SI
(INCLUSIVE PIEZAS RELACIONDAS)		2	77204-MBS-000	GOMA DE SUJECION A, ASIENTO...	-	-	4	-	-	4	4	-------- --------	CM,SI
		3	77215-GC2-000	GOMA B, TAQUE DE ASIENTO.....	-	-	6	-	-	6	6	-------- --------	CM,SI
		4	77250-MZ8-L80	ENS. DE ASIENTO.....	-	-	1	-	-	1	1	-------- --------	CM,SI
		5	90010-MJ6-000	PERNO, CASQUILLO DE REBORDE, 6X16	-	-	2	-	-	2	2	-------- --------	CM,SI

3

F-15

Side cover

Couvercle latèral

Seitendeckel

Cubierta lateral

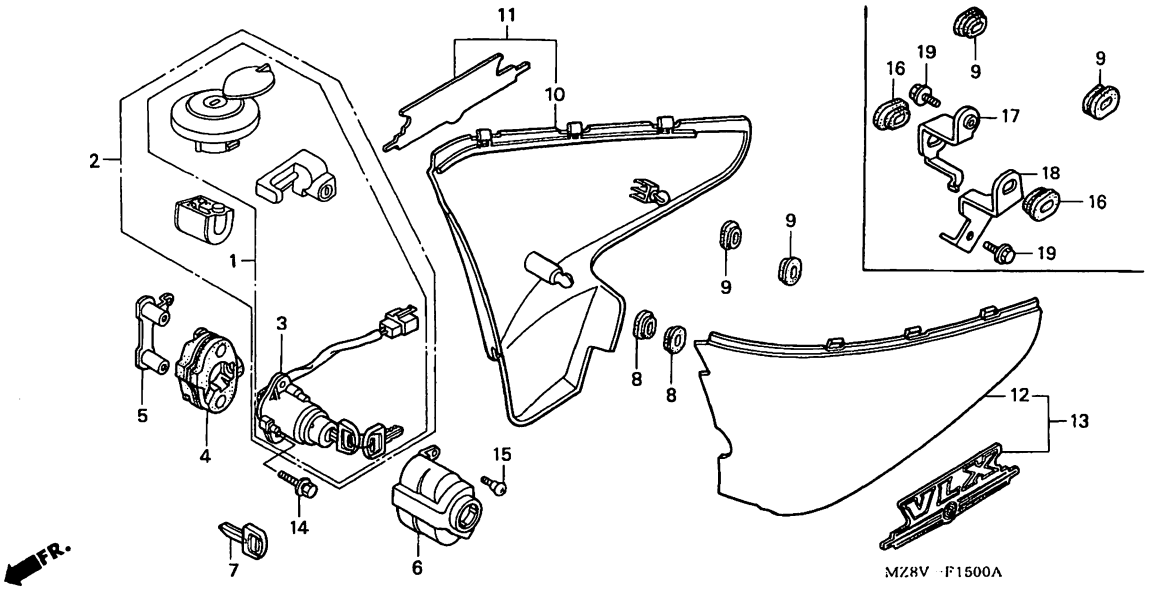

MZ8VF1500A

Service item	F.R.T.
KEY SET.....	1.5
(AREA CODE G,2G,FI TYPE 0.8)	
SWITCH ASSY., COMBINATION.....	0.6
COVER, COMBINATION SWITCH.....	0.1
COVER, R. SIDE.....	0.2
.COVER, L. SIDE	

Ref. No.	Part No.	Description	Reqd.QTY VT600C V	W	X	DV	DW	DX	D2X	Serial No.	Area code
1	35010-MZ8-G00	KEY SET.....	1	-	-	-	-	-	-	-------- --------	FI,G,2G
	35010-MZ8-G20	KEY SET.....	-	1	1	-	-	-	-	-------- --------	FI,G,2G
			-	-	1	-	-	-	-	-------- --------	AR,E,ED,F,SP SW,U,2IT,2PO
2	35010-MZ8-C40	KEY SET.....	1	-	-	1	-	-	-	-------- --------	AR,CM,E,ED,F SI,SP,SW,U 2IT,2PO
	35010-MZ8-H00	KEY SET.....	-	1	-	-	-	-	-	-------- --------	AR,E,ED,F,SP SW,U,2IT,2PO
	35010-MZ8-K00	KEY SET.....	-	-	1	-	1	1	1	-------- --------	CM,SI
3	35100-KW9-920	SWITCH ASSY., COMBINATION.....	1	1	1	1	1	1	1		
4	35102-MR1-000	BASE, COMBINATION SWITCH.....	1	1	1	1	1	1	1		
5	35103-MR1-000	COLLAR, COMBINATION SWITCH....	1	1	1	1	1	1	1		

Item d'entretien	T.D.R.	N°de réf.	N°de pièce	Description	Q'té néc. VT600C V	W	X	DV	DW	DX	D2X	N°de série	Code de zone
JEU DE CLEF.....	1.5	1	35010-MZ8-G00	JEU DE CLEF.....	1	-	-	-	-	-	-	-------- --------	FI,G,2G
(TYPE CODE DE ZONE G.2G.FI			35010-MZ8-G20	JEU DE CLEF.....	-	1	1	-	-	-	-	-------- --------	FI,G,2G
0.8)					-	-	1	-	-	-	-	-------- --------	AR,E,ED,F,SP
ENS. CONTACTEUR COMBINE.....	0.6												SW,U,2IT,2PO
COUVERCLE D'INTERRUPTEUR		2	35010-MZ8-C40	JEU DE CLEF.....	1	-	-	1	-	-	-	-------- --------	AR,CM,E,ED,F
COMBINAISON.	0.1												SI,SP,SW,U
COUVERCLE LATERAL D.....	0.2												2IT,2PO
.COUVERCLE LATERAL G.			35010-MZ8-H00	JEU DE CLEF.....	-	1	-	-	-	-	-	-------- --------	AR,E,ED,F,SP
													SW,U,2IT,2PO
			35010-MZ8-K00	JEU DE CLEF.....	-	-	1	-	1	1	1	-------- --------	CM,SI
		3	35100-KW9-920	ENS. CONTACTEUR COMBINE.....	1	1	1	1	1	1	1		
		4	35102-MR1-000	BASE D'INTERRUPTEUR COMBINE...	1	1	1	1	1	1	1		
		5	35103-MR1-000	COLLIER D'INTERRUPTEUR COMBINE	1	1	1	1	1	1	1		

Wartungspunkt	AP	Ref. Nr.	Teile-Nr.	Beschreibung	Erford.Menge VT600C V	W	X	DV	DW	DX	D2X	Serien-Nr.	Gebiets-Code
SCHLOSS SATZ.....	1.5	1	35010-MZ8-G00	SCHLOSS SATZ.....	1	-	-	-	-	-	-	-------- --------	FI,G,2G
(GEBIETS-CODE G.2G.FI-TYP 0.8)			35010-MZ8-G20	SCHLOSS SATZ.....	-	1	1	-	-	-	-	-------- --------	FI,G,2G
KOMBINATIONSSCHLTER KOMPL.....	0.6				-	-	1	-	-	-	-	-------- --------	AR,E,ED,F,SP
DECKEL, KOMBINATIONSSCHALTER...	0.1												SW,U,2IT,2PO
SEITENDECKEL, R.....	0.2	2	35010-MZ8-C40	SCHLOSS SATZ.....	1	-	-	1	-	-	-	-------- --------	AR,CM,E,ED,F
.SEITENDECKEL, L.													SI,SP,SW,U
													2IT,2PO
			35010-MZ8-H00	SCHLOSS SATZ.....	-	1	-	-	-	-	-	-------- --------	AR,E,ED,F,SP
													SW,U,2IT,2PO
			35010-MZ8-K00	SCHLOSS SATZ.....	-	-	1	-	1	1	1	-------- --------	CM,SI
		3	35100-KW9-920	KOMBINATIONSSCHLTER KOMPL.....	1	1	1	1	1	1	1		
		4	35102-MR1-000	BASIS, KOMBINATIONSSCHALTER...	1	1	1	1	1	1	1		
		5	35103-MR1-000	HUELSE, KOMBINATIONSSCHALTER..	1	1	1	1	1	1	1		

Articulo de servicio THLL		No.de ref.	No.de pieza	Descripción	Cant.reqd. VT600C V	W	X	DV	DW	DX	D2X	No.de serie	Código de area
JUEGO DE LLAVES.....	1.5	1	35010-MZ8-G00	JUEGO DE LLAVES.....	1	-	-	-	-	-	-	-------- --------	FI,G,2G
(TYP CODIGO DE AREA G.2G.FI			35010-MZ8-G20	JUEGO DE LLAVES.....	-	1	1	-	-	-	-	-------- --------	FI,G,2G
0.8)					-	-	1	-	-	-	-	-------- --------	AR,E,ED,F,SP
ENS. DE INTERRUPTOR,													SW,U,2IT,2PO
COMBINACION.	0.6	2	35010-MZ8-C40	JUEGO DE LLAVES.....	1	-	-	1	-	-	-	-------- --------	AR,CM,E,ED,F
CUBIERTA, INTERRUPTOR DE													SI,SP,SW,U
COMBINACION.	0.1												2IT,2PO
CUBIERTA LATERAL DER.....	0.2		35010-MZ8-H00	JUEGO DE LLAVES.....	-	1	-	-	-	-	-	-------- --------	AR,E,ED,F,SP
.CUBIERTA, LATERAL IZQ.													SW,U,2IT,2PO
			35010-MZ8-K00	JUEGO DE LLAVES.....	-	-	1	-	1	1	1	-------- --------	CM,SI
		3	35100-KW9-920	ENS. DE INTERRUPTOR, COMBINACION	1	1	1	1	1	1	1		
		4	35102-MR1-000	BASE, INTERRUPTOR DE COMBINACION	1	1	1	1	1	1	1		
		5	35103-MR1-000	COLLARIN, INTERRUPTOR DE COMBINACION	1	1	1	1	1	1	1		

3

F-15

Side cover

Couvercle latèral

Seitendeckel

Cubierta lateral

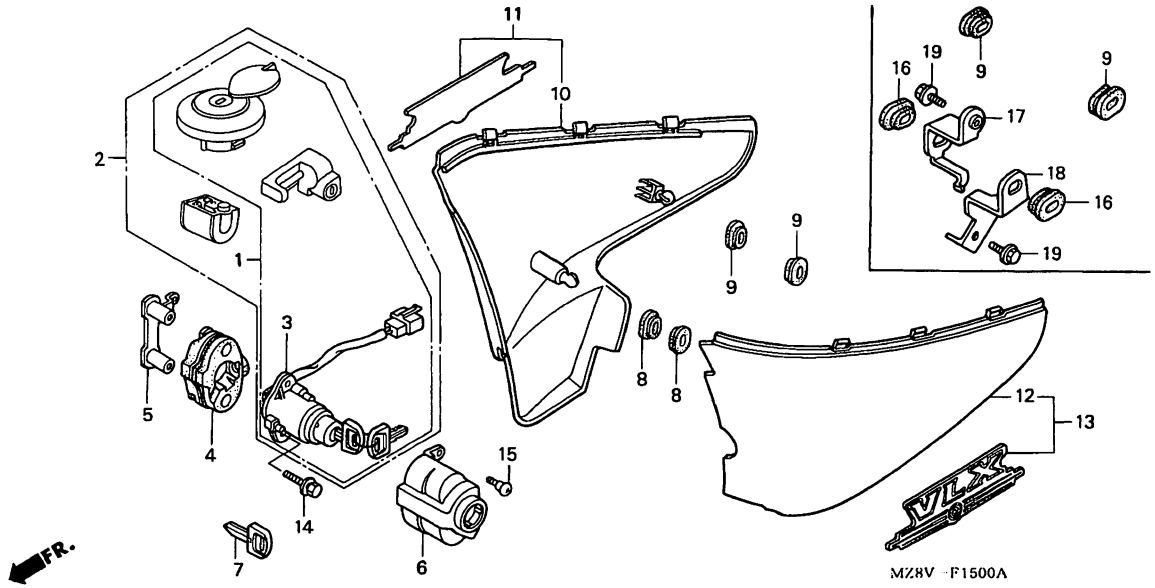

MZ8VF1500A

Service item	F.R.T.	Ref. No.	Part No.	Description	Reqd.QTY VT600C V	W	X	DV	DW	DX	D2X	Serial No.	Area code
		6	35110-MR1-000	COVER, COMBINATION SWITCH.....	1	-	-	-	-	-	1	--------	-------- AR,E,ED,F,FI G,SI,SP,SW,U 2G,2IT,2PO
					1	-	1	1	1	1	1	--------	-------- CM
			35110-MZ5-000	COVER, COMBINATION SWITCH.....	-	1	1	-	-	-	-	--------	-------- AR,E,ED,F,FI G,SP,SW,U,2G 2IT,2PO
		7	35121-MR1-770	KEY, BLANK (TYPE 1).....	(1)	(1)	(1)	(1)	(1)	(1)	(1)		
			35122-MR1-770	KEY, BLANK (TYPE 2).....	(1)	(1)	(1)	(1)	(1)	(1)	(1)		
		8	83551-GE2-000	GROMMET, AIR CLEANER CASE.....	2	2	2	-	-	-	-	--------	-------- AR,E,ED,F,FI G,SI,SP,SW,U 2G,2IT,2PO
					2	-	-	2	2	-	-	--------	-------- CM
		9	83551-300-000	GROMMET, AIR CLEANER CASE.....	2	2	2	2	2	2	2		

Item d'entretien T.D.R.	N°de réf.	N°de pièce	Description	Q'té néc. VT600C V	W	X	DV	DW	DX	D2X	N°de série	Code de zone
	6	35110-MR1-000	COUVERCLE D'INTERRUPTEUR COMBINAISON	1	-	-	-	-	-	1	--------	-------- AR,E,ED,F,FI G,SI,SP,SW,U 2G,2IT,2PO
				1	-	1	1	1	1	1	--------	-------- CM
		35110-MZ5-000	COUVERCLE D'INTERRUPTEUR COMBINAISON	-	1	1	-	-	-	-	--------	-------- AR,E,ED,F,FI G,SP,SW,U,2G 2IT,2PO
	7	35121-MR1-770	CLEF DE BLANC (TYPE 1).....	(1)	(1)	(1)	(1)	(1)	(1)	(1)		
		35122-MR1-770	CLEF DE BLANC (TYPE 2).....	(1)	(1)	(1)	(1)	(1)	(1)	(1)		
	8	83551-GE2-000	ANNEAU DE BOITIER DE FILTRE A AIR	2	2	2	-	-	-	-	--------	-------- AR,E,ED,F,FI G,SI,SP,SW,U 2G,2IT,2PO
				2	-	-	2	2	-	-	--------	-------- CM
	9	83551-300-000	ANNEAU DE BOITIER DE FILTRE A AIR	2	2	2	2	2	2	2		

Wartungspunkt AP	Ref. Nr.	Teile-Nr.	Beschreibung	Erford.Menge VT600C V	W	X	DV	DW	DX	D2X	Serien-Nr.	Gebiets-Code
	6	35110-MR1-000	DECKEL, KOMBINATIONSSCHALTER..	1	-	-	-	-	-	1	--------	-------- AR,E,ED,F,FI G,SI,SP,SW,U 2G,2IT,2PO
				1	-	1	1	1	1	1	--------	-------- CM
		35110-MZ5-000	DECKEL, KOMBINATIONSSCHALTER..	-	1	1	-	-	-	-	--------	-------- AR,E,ED,F,FI G,SP,SW,U,2G 2IT,2PO
	7	35121-MR1-770	BLANKSCHLUESSEL (TYP 1).....	(1)	(1)	(1)	(1)	(1)	(1)	(1)		
		35122-MR1-770	BLANKSCHLUESSEL (TYP 2).....	(1)	(1)	(1)	(1)	(1)	(1)	(1)		
	8	83551-GE2-000	GUMMITUELLE, LUFTFILTER-GEHAEUSE	2	2	2	-	-	-	-	--------	-------- AR,E,ED,F,FI G,SI,SP,SW,U 2G,2IT,2PO
				2	-	-	2	2	-	-	--------	-------- CM
	9	83551-300-000	GUMMITUELLE, LUFTFILTER-GEHAEUSE	2	2	2	2	2	2	2		

Articulo de servicio THLL	No.de ref.	No.de pieza	Descripción	Cant.reqd. VT600C V	W	X	DV	DW	DX	D2X	No.de serie	Código de area
	6	35110-MR1-000	CUBIERTA, INTERRUPTOR DE COMBINACION	1	-	-	-	-	-	1	--------	-------- AR,E,ED,F,FI G,SI,SP,SW,U 2G,2IT,2PO
				1	-	1	1	1	1	1	--------	-------- CM
		35110-MZ5-000	CUBIERTA, INTERRUPTOR DE COMBINACION	-	1	1	-	-	-	-	--------	-------- AR,E,ED,F,FI G,SP,SW,U,2G 2IT,2PO
	7	35121-MR1-770	LLAVE, CIEGA (TIPO 1).....	(1)	(1)	(1)	(1)	(1)	(1)	(1)		
		35122-MR1-770	LLAVE, CIEGA (TIPO 2).....	(1)	(1)	(1)	(1)	(1)	(1)	(1)		
	8	83551-GE2-000	ANILLO, CAJA DE LIMPIADOR DE AIRE	2	2	2	-	-	-	-	--------	-------- AR,E,ED,F,FI G,SI,SP,SW,U 2G,2IT,2PO
				2	-	-	2	2	-	-	--------	-------- CM
	9	83551-300-000	ANILLO, CAJA DE LIMPIADOR DE AIRE	2	2	2	2	2	2	2		

3

2-C 3

F-15

Side cover

Couvercle latèral

Seitendeckel

Cubierta lateral

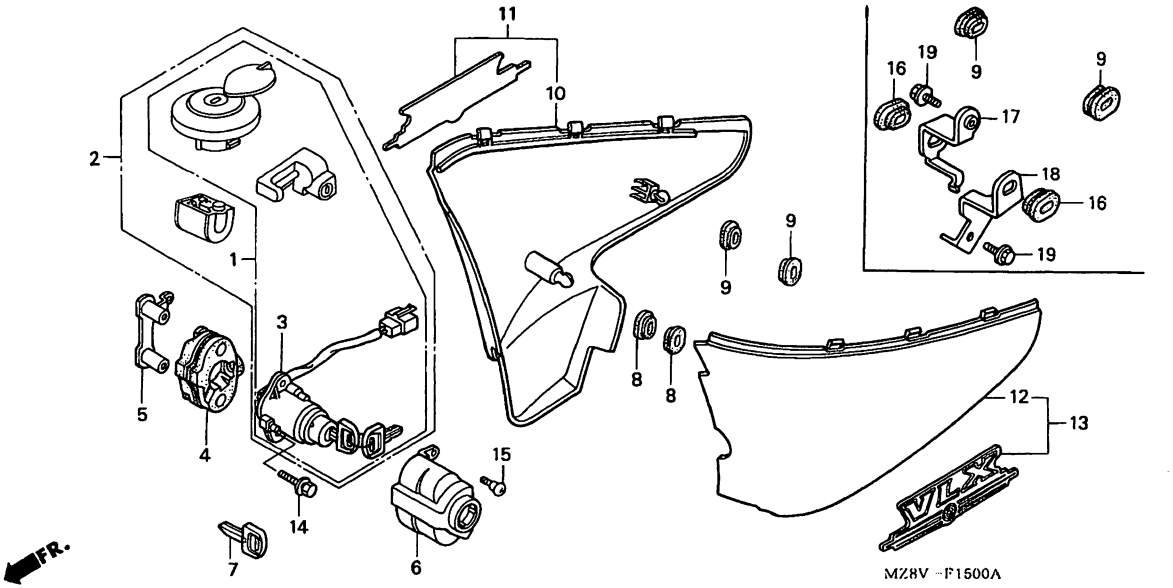

MZ8VF1500A

Service item	F.R.T.	Ref. No.	Part No.	Description	Reqd.QTY VT600C V	W	X	DV	DW	DX	D2X	Serial No.	Area code
		10	83600-MR1-000ZC	COVER, R. SIDE *NH1*.....BLACK	1	-	-	-	-	-	-	--------	-------- AR,E,ED,F,FI G,SP,SW,U,2G 2IT,2PO
			83600-MR1-000ZT	*Y124P*..PEARL SHINING YELLOW	1	-	-	-	-	-	-	--------	-------- AR,E,ED,F,FI G,SP,SW,U,2G 2IT,2PO
			83600-KW9-690ZA	*NH1*.....BLACK	-	1	1	-	-	-	-	--------	-------- AR,E,ED,F,FI G,SP,SW,U,2G 2IT,2PO
			83600-KW9-690ZB	*G156P*....PEARL SIERRA GREEN	-	1	-	-	-	-	-		
			83600-KW9-690ZC	*R101CU*....CANDY GLORY RED-U	-	1	1	-	-	-	-	--------	-------- AR,E,ED,F,FI G,SP,SW,U,2G 2IT,2PO
			83600-KW9-690ZF	*PB273M*.SAHARA BLUE METALLIC	-	-	1	-	-	-	-	--------	-------- AR,E,ED,F,FI G,SP,SW,U,2G 2IT,2PO

Item d'entretien	T.D.R.	N°de réf.	N°de pièce	Description	Q'té néc. VT600C V	W	X	DV	DW	DX	D2X	N°de série	Code de zone
		10	83600-MR1-000ZC	COUVERCLE LATERAL D. *NH1*.....NOIR	1	-	-	-	-	-	-	-------- --------	AR,E,ED,F,FI G,SP,SW,U,2G 2IT,2PO
			83600-MR1-000ZT	*Y124P*..JAUNE PERLE BRILLANT	1	-	-	-	-	-	-	-------- --------	AR,E,ED,F,FI G,SP,SW,U,2G 2IT,2PO
			83600-KW9-690ZA	*NH1*.....NOIR	-	1	1	-	-	-	-	-------- --------	AR,E,ED,F,FI G,SP,SW,U,2G 2IT,2PO
			83600-KW9-690ZB	*G156P*.....VERT PERLE SIERRA	-	1	-	-	-	-	-		
			83600-KW9-690ZC	*R101CU*.ROUGE-U GLOIRE CANDI	-	1	1	-	-	-	-	-------- --------	AR,E,ED,F,FI G,SP,SW,U,2G 2IT,2PO
			83600-KW9-690ZF	*PB273M* BLEU SAHARA METALLIQUE	-	-	1	-	-	-	-	-------- --------	AR,E,ED,F,FI G,SP,SW,U,2G 2IT,2PO

Wartungspunkt	AP	Ref. Nr.	Teile-Nr.	Beschreibung	Erford.Menge VT600C V	W	X	DV	DW	DX	D2X	Serien-Nr.	Gebiets-Code
		10	83600-MR1-000ZC	SEITENDECKEL, R. *NH1*.....SCHWARZ	1	-	-	-	-	-	-	-------- --------	AR,E,ED,F,FI G,SP,SW,U,2G 2IT,2PO
			83600-MR1-000ZT	*Y124P*.....GELB, PERLENGLANZ	1	-	-	-	-	-	-	-------- --------	AR,E,ED,F,FI G,SP,SW,U,2G 2IT,2PO
			83600-KW9-690ZA	*NH1*.....SCHWARZ	-	1	1	-	-	-	-	-------- --------	AR,E,ED,F,FI G,SP,SW,U,2G 2IT,2PO
			83600-KW9-690ZB	*G156P*....PEARL SIERRA GRUEN	-	1	-	-	-	-	-		
			83600-KW9-690ZC	*R101CU*.....KANDISGLANZROT-U	-	1	1	-	-	-	-	-------- --------	AR,E,ED,F,FI G,SP,SW,U,2G 2IT,2PO
			83600-KW9-690ZF	*PB273M*.SAHARA BLAU-METALLIC	-	-	1	-	-	-	-	-------- --------	AR,E,ED,F,FI G,SP,SW,U,2G 2IT,2PO

Articulo de servicio	THLL	No.de ref.	No.de pieza	Descripción	Cant.reqd. VT600C V	W	X	DV	DW	DX	D2X	No.de serie	Código de area
		10	83600-MR1-000ZC	CUBIERTA LATERAL DER. *NH1*.....NEGRO	1	-	-	-	-	-	-	-------- --------	AR,E,ED,F,FI G,SP,SW,U,2G 2IT,2PO
			83600-MR1-000ZT	*Y124P* AMARILLO BRILLANTE PERLA	1	-	-	-	-	-	-	-------- --------	AR,E,ED,F,FI G,SP,SW,U,2G 2IT,2PO
			83600-KW9-690ZA	*NH1*.....NEGRO	-	1	1	-	-	-	-	-------- --------	AR,E,ED,F,FI G,SP,SW,U,2G 2IT,2PO
			83600-KW9-690ZB	*G156P*....VERDE PERLA SIERRA	-	1	-	-	-	-	-		
			83600-KW9-690ZC	*R101CU*..ROJO GLORIA CANDE-U	-	1	1	-	-	-	-	-------- --------	AR,E,ED,F,FI G,SP,SW,U,2G 2IT,2PO
			83600-KW9-690ZF	*PB273M*.AZUL METALICO SAHARA	-	-	1	-	-	-	-	-------- --------	AR,E,ED,F,FI G,SP,SW,U,2G 2IT,2PO

3

F-15

Side cover

Couvercle latèral

Seitendeckel

Cubierta lateral

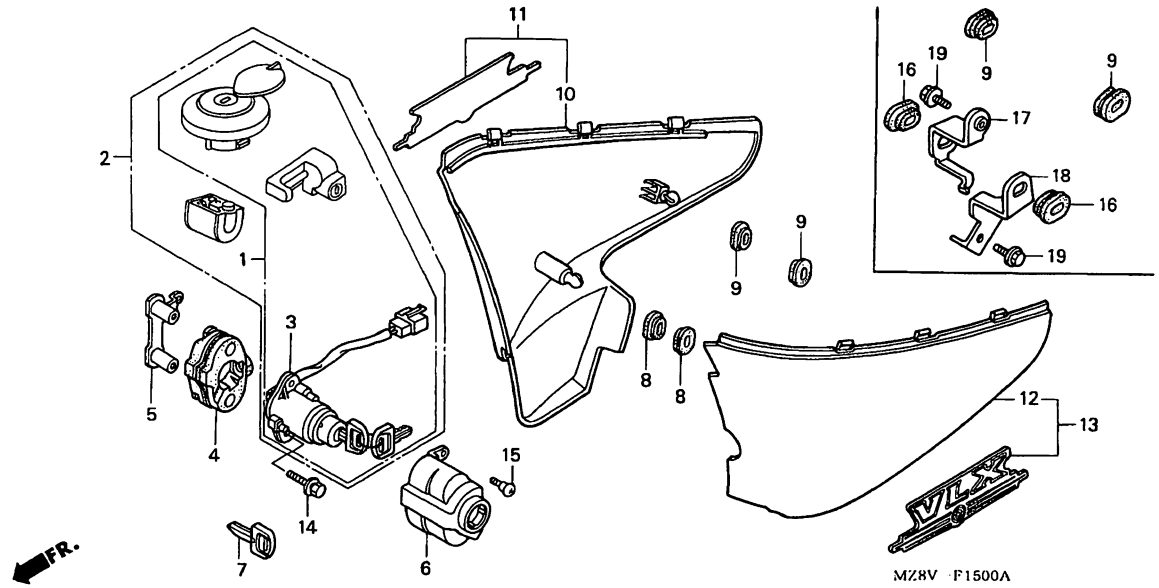

MZ8VF1500A

Color chart for side cover set

(VT600Cv-CM·SI/VT600CDv)

Type	Main body color	Color label code
TYPE 1	Black (NH-1)	NH1 NH1Q
TYPE 2	Magna red (R-201)	R201U

(VT600CDw)

Type	Main body color	Color label code
TYPE 1 1	Black (NH-1)	NH1G
TYPE 3 1	Ocean gray metallic (NH-253M)	NH253B

(VT600Cx/CDx/CD2x)

Type	Main body color	Color label code
TYPE 1	Black (NH-1)	NH1
TYPE 2	Magna red (R-201)	R201

Ref. No.	Part No.	Description	Reqd.QTY VT600C V	W	X	DV	DW	DX	D2X	Serial No.	Area code
11	83620-MZ8-E60ZA	COVER SET, R. SIDE (WL) *TYPE1*	1	-	-	1	-	-	-	-------- --------	CM,SI
	83620-MZ8-E60ZB	COVER SET, R. SIDE (WL) *TYPE2*	-	-	-	1	-	-	-		
	83620-MZ8-K00ZC	COVER SET, R. SIDE (WL) *TYPE1 1*	-	-	-	-	1	-	-		
	83620-MZ8-K00ZD	COVER SET, R. SIDE (WL) *TYPE3 1*	-	-	-	-	1	-	-		
	83620-MZ8-L50ZA	COVER SET, R. SIDE (WL) *TYPE1*	-	-	1	-	-	1	-	-------- --------	CM
	83620-MZ8-L50ZB	COVER SET, R. SIDE (WL) *TYPE2*	-	-	-	-	-	-	1		
12	83700-MR1-000ZC	COVER, L. SIDE *NH1*.....BLACK	1	1	1	-	-	-	-	-------- --------	AR,E,ED,F,FIG,SP,SW,U,2G 2IT,2PO

Item d'entretien T.D.R.

Tableau de couleurs pour jeu de couvercle latéral (VT600Cv-CM•SI/VT600CDv)

Type	Couleur de carrosserie principal	Code de couleur étiquette
TYPE 1	Noir (NH-1)	NH1 NH1Q
TYPE 2	Rouge magna (R-201)	R201U

(VT600CDw)

Type	Couleur de carrosserie principal	Code de couleur étiquette
TYPE 1 1	Noir (NH-1)	NH1G
TYPE 3 1	Gris ocean métallique (NH-253M)	NH253B

(VT600Cx/CDx/CD2x)

Type	Couleur de carrosserie principal	Code de couleur étiquette
TYPE 1	Noir (NH-1)	NH1G
TYPE 2	Rouge magna (R-201)	R201

N°de réf.	N°de pièce	Description	Q'té néc. VT600C V	W	X	DV	DW	DX	D2X	N°de série	Code de zone
11	83620-MZ8-E60ZA	JEU DE COUVERCLE, LATERAL D. *TYPE1*(WL)	1	-	-	1	-	-	-	-------- --------	CM,SI
	83620-MZ8-E60ZB	JEU DE COUVERCLE, LATERAL D. *TYPE2*(WL)	-	-	-	1	-	-	-		
	83620-MZ8-K00ZC	JEU DE COUVERCLE, LATERAL D. *TYPE1 1*(WL)	-	-	-	-	1	-	-		
	83620-MZ8-K00ZD	JEU DE COUVERCLE, LATERAL D. *TYPE3 1*(WL)	-	-	-	-	1	-	-		
	83620-MZ8-L50ZA	JEU DE COUVERCLE, LATERAL D. *TYPE1*(WL)	-	-	1	-	-	1	-	-------- --------	CM
	83620-MZ8-L50ZB	JEU DE COUVERCLE, LATERAL D. *TYPE2*(WL)	-	-	-	-	-	-	1		
12	83700-MR1-000ZC	COUVERCLE LATERAL G. *NH1*.....NOIR	1	1	1	-	-	-	-	-------- --------	AR,E,ED,F,FI G,SP,SW,U,2G 2IT,2PO

Wartungspunkt AP

Farbtabelle für seitendeckel (VT600Cv-CM•SI/VT600CDv)

Typ	Hauptkarosseriefarbe	Farbeplakette-code
TYPE 1	Schwarz (NH-1)	NH1 NH1Q
TYPE 2	Magna-rot (R-201)	R201U

(VT600CDw)

Typ	Hauptkarosseriefarbe	Farbeplakette-code
TYPE 1 1	Schwarz (NH-1)	NH1G
TYPE 3 1	Ocean grau-metallic (NH-253M)	NH253B

(VT600Cx/CDx/CD2x)

Typ	Hauptkarosseriefarbe	Farbeplakette-code
TYPE 1	Schwarz (NH-1)	NH1G
TYPE 2	Magna-rot (R-201)	R201

Ref. Nr.	Teile-Nr.	Beschreibung	Erford.Menge VT600C V	W	X	DV	DW	DX	D2X	Serien-Nr.	Gebiets-Code
11	83620-MZ8-E60ZA	SEITENDECKEL SATZ, R. *TYPE1* (WL)	1	-	-	1	-	-	-	-------- --------	CM,SI
	83620-MZ8-E60ZB	SEITENDECKEL SATZ, R. *TYPE2* (WL)	-	-	-	1	-	-	-		
	83620-MZ8-K00ZC	SEITENDECKEL SATZ, R. *TYPE1 1*(WL)	-	-	-	-	1	-	-		
	83620-MZ8-K00ZD	SEITENDECKEL SATZ, R. *TYPE3 1*(WL)	-	-	-	-	1	-	-		
	83620-MZ8-L50ZA	SEITENDECKEL SATZ, R. *TYPE1* (WL)	-	-	1	-	-	1	-	-------- --------	CM
	83620-MZ8-L50ZB	SEITENDECKEL SATZ, R. *TYPE2* (WL)	-	-	-	-	-	-	1		
12	83700-MR1-000ZC	SEITENDECKEL, L. *NH1*.....SCHWARZ	1	1	1	-	-	-	-	-------- --------	AR,E,ED,F,FI G,SP,SW,U,2G 2IT,2PO

Articulo de servicio THLL

Cuadro de color para juego de cubierta de latéral (VT600Cv-CM•SI/VT600CDv)

Tipo	Color del cuerpo principal	Código de color etiqueta
TYPE 1	Negro (NH-1)	NH1 NH1Q
TYPE 2	Rojo magno (R-201)	R201U

(VT600CDw)

Tipo	Color del cuerpo principal	Código de color etiqueta
TYPE 1 1	Negro (NH-1)	NH1G
TYPE 3 1	Gris metálico oceano (NH-253M)	NH253B

(VT600Cx/CDx/CD2x)

Tipo	Color del cuerpo principal	Código de color etiqueta
TYPE 1	Negro (NH-1)	NH1G
TYPE 2	Rojo magno (R-201)	R201

No.de ref.	No.de pieza	Descripción	Cant.reqd. VT600C V	W	X	DV	DW	DX	D2X	No.de serie	Código de area
11	83620-MZ8-E60ZA	JUEGO DE CUBIERTA, LATERAL DER. *TYPE1*(WL)	1	-	-	1	-	-	-	-------- --------	CM,SI
	83620-MZ8-E60ZB	JUEGO DE CUBIERTA, LATERAL DER. *TYPE2*(WL)	-	-	-	1	-	-	-		
	83620-MZ8-K00ZC	JUEGO DE CUBIERTA, LATERAL DER. *TYPE1 1*(WL)	-	-	-	-	1	-	-		
	83620-MZ8-K00ZD	JUEGO DE CUBIERTA, LATERAL DER. *TYPE3 1*(WL)	-	-	-	-	1	-	-		
	83620-MZ8-L50ZA	JUEGO DE CUBIERTA, LATERAL DER. *TYPE1*(WL)	-	-	1	-	-	1	-	-------- --------	CM
	83620-MZ8-L50ZB	JUEGO DE CUBIERTA, LATERAL DER. *TYPE2*(WL)	-	-	-	-	-	-	1		
12	83700-MR1-000ZC	CUBIERTA, LATERAL IZQ. *NH1*.....NEGRO	1	1	1	-	-	-	-	-------- --------	AR,E,ED,F,FI G,SP,SW,U,2G 2IT,2PO

3

2-C 5

F-15

Side cover

Couvercle latèral

Seitendeckel

Cubierta lateral

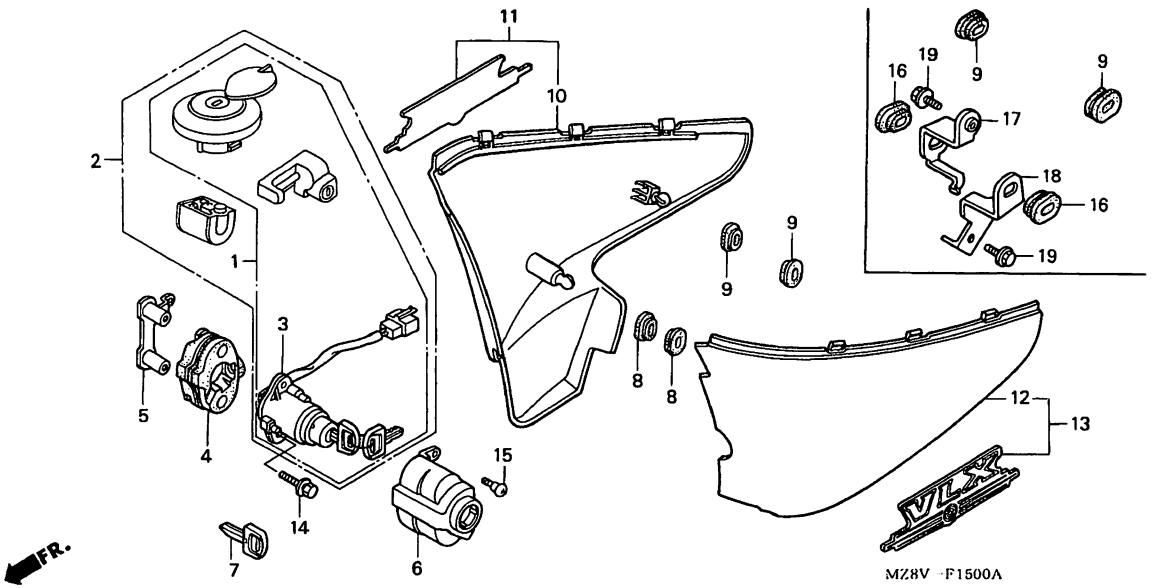

MZ8VF1500A

Service item	F.R.T.	Ref. No.	Part No.	Description	Reqd.QTY VT600C V	W	X	DV	DW	DX	D2X	Serial No.	Area code
		12)	83700-MR1-000ZV	COVER, L. SIDE *Y124P*..PEARL SHINING YELLOW	1	-	-	-	-	-	-	--------	-------- AR,E,ED,F,FI G,SP,SW,U,2G 2IT,2PO
			83700-MR1-000YA	*G156P*....PEARL SIERRA GREEN	-	1	-	-	-	-	-		
			83700-MR1-000YE	*PB273M*.SAHARA BLUE METALLIC	-	-	1	-	-	-	-	--------	-------- AR,E,ED,F,FI G,SP,SW,U,2G 2IT,2PO
			83700-MR1-000ZG	*R101CU*....CANDY GLORY RED-U	-	1	1	-	-	-	-	--------	-------- AR,E,ED,F,FI G,SP,SW,U,2G 2IT,2PO
		13	83720-MZ8-E60ZA	COVER SET, L. SIDE (WL) *TYPE1*	1	-	-	1	-	-	-	--------	-------- CM,SI
			83720-MZ8-E60ZB	COVER SET, L. SIDE (WL) *TYPE2*	-	-	-	1	-	-	-		
			83720-MZ8-K00ZC	COVER SET, L. SIDE (WL) *TYPE1 1*	-	-	-	-	1	-	-		

Item d'entretien T.D.R.	N°de réf.	N°de pièce	Description	Q'té néc. VT600C V	W	X	DV	DW	DX	D2X	N°de série	Code de zone
	12)	83700-MR1-000ZV	COUVERCLE LATERAL G. *Y124P*..JAUNE PERLE BRILLANT	1	-	-	-	-	-	-	--------	-------- AR,E,ED,F,FI G,SP,SW,U,2G 2IT,2PO
		83700-MR1-000YA	*G156P*.....VERT PERLE SIERRA	-	1	-	-	-	-	-		
		83700-MR1-000YE	*PB273M* BLEU SAHARA METALLIQUE	-	-	1	-	-	-	-	--------	-------- AR,E,ED,F,FI G,SP,SW,U,2G 2IT,2PO
		83700-MR1-000ZG	*R101CU*.ROUGE-U GLOIRE CANDI	-	1	1	-	-	-	-	--------	-------- AR,E,ED,F,FI G,SP,SW,U,2G 2IT,2PO
	13	83720-MZ8-E60ZA	JEU DE COUVERCLE, LATERAL G. *TYPE1*(WL)	1	-	-	1	-	-	-	--------	-------- CM,SI
		83720-MZ8-E60ZB	JEU DE COUVERCLE, LATERAL G. *TYPE2*(WL)	-	-	-	1	-	-	-		
		83720-MZ8-K00ZC	JEU DE COUVERCLE, LATERAL G. *TYPE1 1*(WL)	-	-	-	-	1	-	-		

Wartungspunkt AP	Ref. Nr.	Teile-Nr.	Beschreibung	Erford.Menge VT600C V	W	X	DV	DW	DX	D2X	Serien-Nr.	Gebiets-Code
	12)	83700-MR1-000ZV	SEITENDECKEL, L. *Y124P*.....GELB, PERLENGLANZ	1	-	-	-	-	-	-	--------	-------- AR,E,ED,F,FI G,SP,SW,U,2G 2IT,2PO
		83700-MR1-000YA	*G156P*....PEARL SIERRA GRUEN	-	1	-	-	-	-	-		
		83700-MR1-000YE	*PB273M*.SAHARA BLAU-METALLIC	-	-	1	-	-	-	-	--------	-------- AR,E,ED,F,FI G,SP,SW,U,2G 2IT,2PO
		83700-MR1-000ZG	*R101CU*.....KANDISGLANZROT-U	-	1	1	-	-	-	-	--------	-------- AR,E,ED,F,FI G,SP,SW,U,2G 2IT,2PO
	13	83720-MZ8-E60ZA	SEITENDECKEL SATZ, L. *TYPE1* (WL)	1	-	-	1	-	-	-	--------	-------- CM,SI
		83720-MZ8-E60ZB	SEITENDECKEL SATZ, L. *TYPE2* (WL)	-	-	-	1	-	-	-		
		83720-MZ8-K00ZC	SEITENDECKEL SATZ, L. *TYPE1 1*(WL)	-	-	-	-	1	-	-		

Articulo de servicio THLL	No.de ref.	No.de pieza	Descripción	Cant.reqd. VT600C V	W	X	DV	DW	DX	D2X	No.de serie	Código de area
	12)	83700-MR1-000ZV	CUBIERTA, LATERAL IZQ. *Y124P* AMARILLO BRILLANTE PERLA	1	-	-	-	-	-	-	--------	-------- AR,E,ED,F,FI G,SP,SW,U,2G 2IT,2PO
		83700-MR1-000YA	*G156P*....VERDE PERLA SIERRA	-	1	-	-	-	-	-		
		83700-MR1-000YE	*PB273M*.AZUL METALICO SAHARA	-	-	1	-	-	-	-	--------	-------- AR,E,ED,F,FI G,SP,SW,U,2G 2IT,2PO
		83700-MR1-000ZG	*R101CU*..ROJO GLORIA CANDE-U	-	1	1	-	-	-	-	--------	-------- AR,E,ED,F,FI G,SP,SW,U,2G 2IT,2PO
	13	83720-MZ8-E60ZA	JUEGO DE CUBIERTA, LATERAL IZQ. *TYPE1*(WL)	1	-	-	1	-	-	-	--------	-------- CM,SI
		83720-MZ8-E60ZB	JUEGO DE CUBIERTA, LATERAL IZQ. *TYPE2*(WL)	-	-	-	1	-	-	-		
		83720-MZ8-K00ZC	JUEGO DE CUBIERTA, LATERAL IZQ. *TYPE1 1*(WL)	-	-	-	-	1	-	-		

3

F-15

Side cover

Couvercle latèral

Seitendeckel

Cubierta lateral

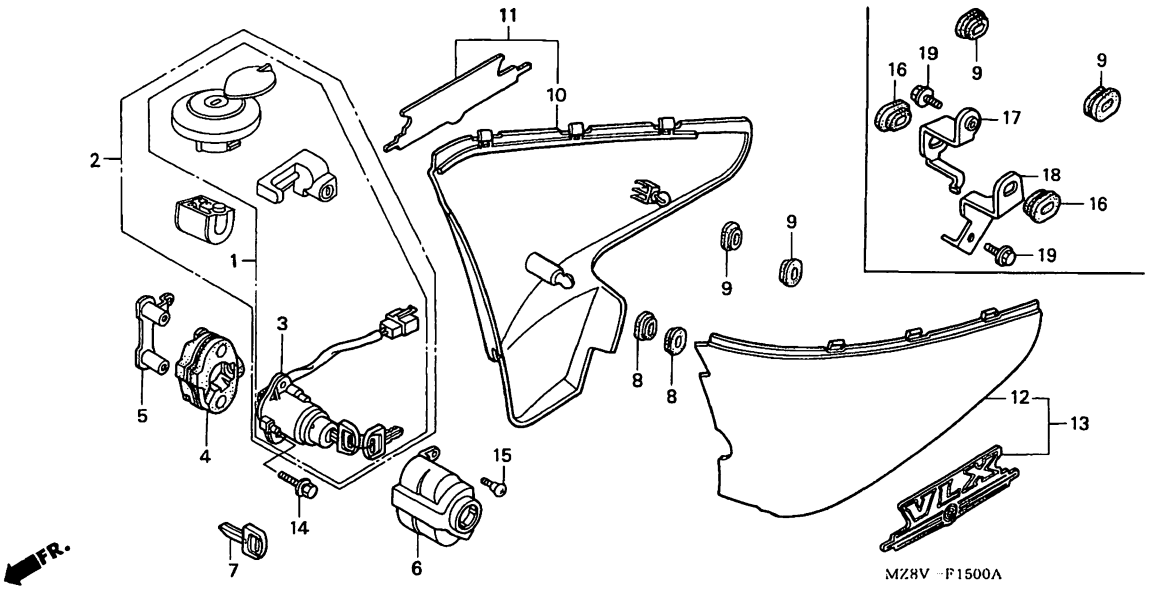

MZ8VF1500A

Service item	F.R.T.	Ref. No.	Part No.	Description	Reqd.QTY VT600C V	W	X	DV	DW	DX	D2X	Serial No.	Area code
		13)	83720-MZ8-K00ZD	COVER SET, L. SIDE (WL) *TYPE3 1*	-	-	-	-	1	-	-		
			83720-MZ8-L50ZA	COVER SET, L. SIDE (WL) *TYPE1*	-	-	1	-	-	1	-	-------- --------	CM
			83720-MZ8-L50ZB	COVER SET, L. SIDE (WL) *TYPE2*	-	-	-	-	-	-	1		
		14	90107-KR3-630	BOLT, BREAK OFF, 6MM.....	2	2	-	2	2	-	-		
			90107-KCR-000	BOLT, TORX, 6X14.....	-	-	2	-	-	2	2		
		15	90114-GB6-920	SCREW, RR. COVER.....	1	1	1	1	1	1	1		
		16	83551-MA6-000	GROMMET, SIDE COVER.....	-	-	2	-	-	2	2	-------- --------	CM,SI
		17	83601-KW9-970	STAY, R. SIDE COVER.....	-	-	1	-	-	1	1	-------- --------	CM,SI
		18	83602-KW9-970	STAY, L. SIDE COVER.....	-	-	1	-	-	1	1	-------- --------	CM,SI
		19	95701-06014-07	BOLT, FLANGE, 6X14.....	-	-	2	-	-	2	2	-------- --------	CM,SI

Item d'entretien	T.D.R.	N°de réf.	N°de pièce	Description	Q'té néc. VT600C V	W	X	DV	DW	DX	D2X	N°de série	Code de zone
		13)	83720-MZ8-K00ZD	JEU DE COUVERCLE, LATERAL G. *TYPE3 1*(WL)	-	-	-	-	1	-	-		
			83720-MZ8-L50ZA	JEU DE COUVERCLE, LATERAL G. *TYPE1*(WL)	-	-	1	-	-	1	-	-------- --------	CM
			83720-MZ8-L50ZB	JEU DE COUVERCLE, LATERAL G. *TYPE2*(WL)	-	-	-	-	-	-	1		
		14	90107-KR3-630	BOULON DE RUPTURE, 6MM.....	2	2	-	2	2	-	-		
			90107-KCR-000	BOULON DE TORX, 6X14.....	-	-	2	-	-	2	2		
		15	90114-GB6-920	VIS DE COUVERCLE AR.....	1	1	1	1	1	1	1		
		16	83551-MA6-000	ANNEAU DE COUVERCLE LATERAL...	-	-	2	-	-	2	2	-------- --------	CM,SI
		17	83601-KW9-970	APPUI DE COUVERCLE LATERAL D..	-	-	1	-	-	1	1	-------- --------	CM,SI
		18	83602-KW9-970	APPUI DE COUVERCLE LATERAL G..	-	-	1	-	-	1	1	-------- --------	CM,SI
		19	95701-06014-07	BOULON DE BRIDE, 6X14.....	-	-	2	-	-	2	2	-------- --------	CM,SI

Wartungspunkt	AP	Ref. Nr.	Teile-Nr.	Beschreibung	Erford.Menge VT600C V	W	X	DV	DW	DX	D2X	Serien-Nr.	Gebiets-Code
		13)	83720-MZ8-K00ZD	SEITENDECKEL SATZ, L. *TYPE3 1*(WL)	-	-	-	-	1	-	-		
			83720-MZ8-L50ZA	SEITENDECKEL SATZ, L. *TYPE1* (WL)	-	-	1	-	-	1	-	-------- --------	CM
			83720-MZ8-L50ZB	SEITENDECKEL SATZ, L. *TYPE2* (WL)	-	-	-	-	-	-	1		
		14	90107-KR3-630	DURCHSCHLAGSCHRAUBE 6MM.....	2	2	-	2	2	-	-		
			90107-KCR-000	TORX-SCHRAUBE 6X14.....	-	-	2	-	-	2	2		
		15	90114-GB6-920	SCHRAUBE, H. DECKEL.....	1	1	1	1	1	1	1		
		16	83551-MA6-000	GUMMITUELLE, SEITENDECKEL.....	-	-	2	-	-	2	2	-------- --------	CM,SI
		17	83601-KW9-970	STUETZE, R. SEITENDECKEL.....	-	-	1	-	-	1	1	-------- --------	CM,SI
		18	83602-KW9-970	STUETZE, L. SEITENDECKEL.....	-	-	1	-	-	1	1	-------- --------	CM,SI
		19	95701-06014-07	FLANSCHENSCHRAUBE, 6X14.....	-	-	2	-	-	2	2	-------- --------	CM,SI

Articulo de servicio	THLL	No.de ref.	No.de pieza	Descripción	Cant.reqd. VT600C V	W	X	DV	DW	DX	D2X	No.de serie	Código de area
		13)	83720-MZ8-K00ZD	JUEGO DE CUBIERTA, LATERAL IZQ. *TYPE3 1*(WL)	-	-	-	-	1	-	-		
			83720-MZ8-L50ZA	JUEGO DE CUBIERTA, LATERAL IZQ. *TYPE1*(WL)	-	-	1	-	-	1	-	-------- --------	CM
			83720-MZ8-L50ZB	JUEGO DE CUBIERTA, LATERAL IZQ. *TYPE2*(WL)	-	-	-	-	-	-	1		
		14	90107-KR3-630	PERNO, RUPTURA, 6MM.....	2	2	-	2	2	-	-		
			90107-KCR-000	PERNO, TORX, 6X14.....	-	-	2	-	-	2	2		
		15	90114-GB6-920	TORNILLO, TAPA TRAS.....	1	1	1	1	1	1	1		
		16	83551-MA6-000	ANILLO, CUBIERTA LATERAL.....	-	-	2	-	-	2	2	-------- --------	CM,SI
		17	83601-KW9-970	TIRANTE, CUBIERTA LATERAL DER.	-	-	1	-	-	1	1	-------- --------	CM,SI
		18	83602-KW9-970	TIRANTE, CUBIERTA LATERAL IZQ.	-	-	1	-	-	1	1	-------- --------	CM,SI
		19	95701-06014-07	PERNO DE REBORDE, 6X14.....	-	-	2	-	-	2	2	-------- --------	CM,SI

F-16

Air cleaner (1)

Filtre à air (1)

Luftfilter (1)

Limpiador de aire (1)

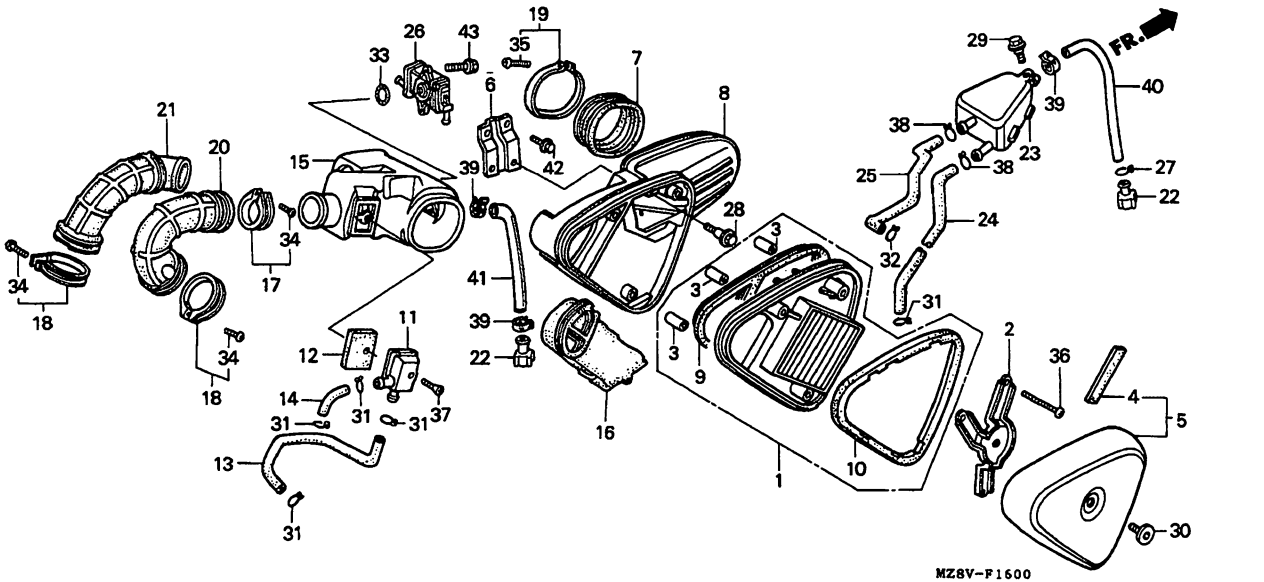

MZ8VF1600

Service item	F.R.T.
ELEMENT, AIR CLEANER.....	0.1
AIR CLEANER HOUSING COMP.....	0.5
.TUBE, R. AIR CLEANER CONNECTING	
FILTER, SUB AIR CLEANER.....	0.4
.DUCT, AIR CLEANER CHAMBER, AIR CLEANER.....	0.8
.VALVE ASSY., AIR SUCTION TUBE, L. AIR CLEANER CONNECTING.	0.7
CRANKCASE BREATHER STORAGE TANK.	0.3

Ref. No.	Part No.	Description	Reqd.QTY VT600C V	W	X	DV	DW	DX	D2X	Serial No.	Area code
1	17205-MR1-000	ELEMENT, AIR CLEANER.....	1	-	-	1	1	-	-		
2	17211-MR1-000	STAY, AIR CLEANER ELEMENT SETTING	1	-	-	1	1	-	-		
3	17212-MR1-000	COLLAR, AIR CLEANER ELEMENT SETTING	3	-	-	3	3	-	-		
4	17214-MZ8-770	RUBBER, AIR SEAL.....	1	-	-	1	1	-	-		
5	17215-MZ8-770	AIR CLEANER HOUSING COVER.....	1	-	-	-	-	-	-		
	17215-MZ8-870	AIR CLEANER HOUSING COVER.....	-	-	-	1	1	-	-		
6	17216-MR1-000	STAY, AIR CLEANER SETTING.....	1	-	-	1	1	-	-		
7	17229-MR1-000	TUBE, AIR CLEANER CHAMBER CONNECTING	1	-	-	1	1	-	-		
8	17230-MR1-000	AIR CLEANER HOUSING COMP.....	1	-	-	1	1	-	-		
9	17232-MR1-300	PACKING, AIR CLEANER CASE.....	1	-	-	1	1	-	-		

Item d'entretien	T.D.R.	N°de réf.	N°de pièce	Description	Q'té néc. VT600C V	W	X	DV	DW	DX	D2X	N°de série	Code de zone
ELEMENT DE FILTRE A AIR.....	0.1	1	17205-MR1-000	ELEMENT DE FILTRE A AIR.....	1	-	-	1	1	-	-		
BOTIER COMP. DE FILTRE A AIR...	0.5	2	17211-MR1-000	APPUI DE REGLAGE D'ELEMENT DE FILTRE A AIR	1	-	-	1	1	-	-		
.TUYAU DE RACCORD DE FILTRE A AIR D.		3	17212-MR1-000	COLLIER DE REGLAGE D'ELEMENT DE FILTRE A AIR	3	-	-	3	3	-	-		
FILTRE DE FILTRE A AIR SECONDAIRE.	0.4	4	17214-MZ8-770	CAOUTCHOUC, JOINT D'AIR.....	1	-	-	1	1	-	-		
.CONDUITE DE FILTRE A AIR		5	17215-MZ8-770	COUVERCLE DE BOITIER DE FILTRE A AIR	1	-	-	-	-	-	-		
CHAMBRE DE FILTRE A AIR.....	0.8		17215-MZ8-870	COUVERCLE DE BOITIER DE FILTRE A AIR	-	-	-	1	1	-	-		
.ENS. SOUPAPE D'ASPIRATION D'AIR													
TUYAU DE RACCORD DE FILTRE A AIR G..	0.7	6	17216-MR1-000	APPUI DE FIXATION DE FILTRE A AIR	1	-	-	1	1	-	-		
STOCKAGE RENIFLARD DE CARTER MOTEUR RESERVER.	0.3	7	17229-MR1-000	TUYAU DE RACCORD DE CHAMBRE DE FILTRE A AIR	1	-	-	1	1	-	-		
		8	17230-MR1-000	BOTIER COMP. DE FILTRE A AIR..	1	-	-	1	1	-	-		
		9	17232-MR1-300	JOINT DE BOITIER DE FILTRE A AIR	1	-	-	1	1	-	-		

Wartungspunkt	AP	Ref. Nr.	Teile-Nr.	Beschreibung	Erford.Menge VT600C V	W	X	DV	DW	DX	D2X	Serien-Nr.	Geblets-Code
EINSATZ, LUFTFILTER.....	0.1	1	17205-MR1-000	EINSATZ, LUFTFILTER.....	1	-	-	1	1	-	-		
LUFTFILTERGEHAEUSE.....	0.5	2	17211-MR1-000	STREBE, LUFTFILTERELEMENT BEFESTIGUNG	1	-	-	1	1	-	-		
.VERBINDUNGSROHR, R. LUFTFILTER													
FILTERELEMENT, ZUSATZLUFTFILTER.	0.4	3	17212-MR1-000	HUELSE, LUFTFILTERELEMENT BEFESTIGUNG	3	-	-	3	3	-	-		
.KANAL, LUFTFILTER		4	17214-MZ8-770	GUMMIDICHTRING.....	1	-	-	1	1	-	-		
KAMMER, LUFTFILTER.....	0.8	5	17215-MZ8-770	DECKEL FUER LUFTFILTERGEHAEUSE	1	-	-	-	-	-	-		
.LUFTANSAUGVENTIL KOMPL.			17215-MZ8-870	DECKEL FUER LUFTFILTERGEHAEUSE	-	-	-	1	1	-	-		
VERBINDUNGSROHR, L. LUFTFILTER.	0.7												
RESERVOIR, KURBELGEHAEUSE-ENTLUEFTUNG.	0.3	6	17216-MR1-000	FESTSTELLSTUETZE, LUFTFILTER..	1	-	-	1	1	-	-		
		7	17229-MR1-000	VERBINDUNGSSCHLAUCH, LUFTFILTERKAMMER	1	-	-	1	1	-	-		
		8	17230-MR1-000	LUFTFILTERGEHAEUSE.....	1	-	-	1	1	-	-		
		9	17232-MR1-300	DICHTUNG, LUFTFILTERGEHAEUSE..	1	-	-	1	1	-	-		

Articulo de servicio THLL		No.de ref.	No.de pieza	Descripción	Cant.reqd. VT600C V	W	X	DV	DW	DX	D2X	No.de serie	Código de area
ELEMENTO, LIMPIADOR DE AIRE....	0.1	1	17205-MR1-000	ELEMENTO, LIMPIADOR DE AIRE...	1	-	-	1	1	-	-		
COMP. CAJA FILTRO AIRE.....	0.5	2	17211-MR1-000	SOPORTE FIJACION, ELEMENTO FILTRO AIRE	1	-	-	1	1	-	-		
.TUBO, CONEXION DE LIMPIADOR DE AIRE DER.		3	17212-MR1-000	COLLAR FIJACION, ELEMENTO FILTRO AIRE	3	-	-	3	3	-	-		
FILTRO, SUB FILTRO DE AIRE.....	0.4	4	17214-MZ8-770	GOMA, SELLO AIRE.....	1	-	-	1	1	-	-		
.CONDUCTO, LIMPIADOR DE AIRE		5	17215-MZ8-770	CUBIERTA CAJA FILTRO AIRE.....	1	-	-	-	-	-	-		
CAMARA, LIMPIADOR DE AIRE.....	0.8		17215-MZ8-870	CUBIERTA CAJA FILTRO AIRE.....	-	-	-	1	1	-	-		
.ENS. DE VALVULA, SUCCION DE AIRE													
TUBO, CONEXION DE LIMPIADOR DE AIRE IZQ..	0.7	6	17216-MR1-000	TIRANTE, FIJACION DE LIMPIADOR DE AIRE	1	-	-	1	1	-	-		
DEPOSITO ALMACENAMIENTO RESPIRADERO CARTER.	0.3	7	17229-MR1-000	TUBO CONEXION, CAMARA FILTRO AIRE	1	-	-	1	1	-	-		
		8	17230-MR1-000	COMP. CAJA FILTRO AIRE.....	1	-	-	1	1	-	-		
		9	17232-MR1-300	EMPAQUE, CAJA LIMPIADOR DE AIRE	1	-	-	1	1	-	-		

3

F-16

Air cleaner (1)

Filtre à air (1)

Luftfilter (1)

Limpiador de aire (1)

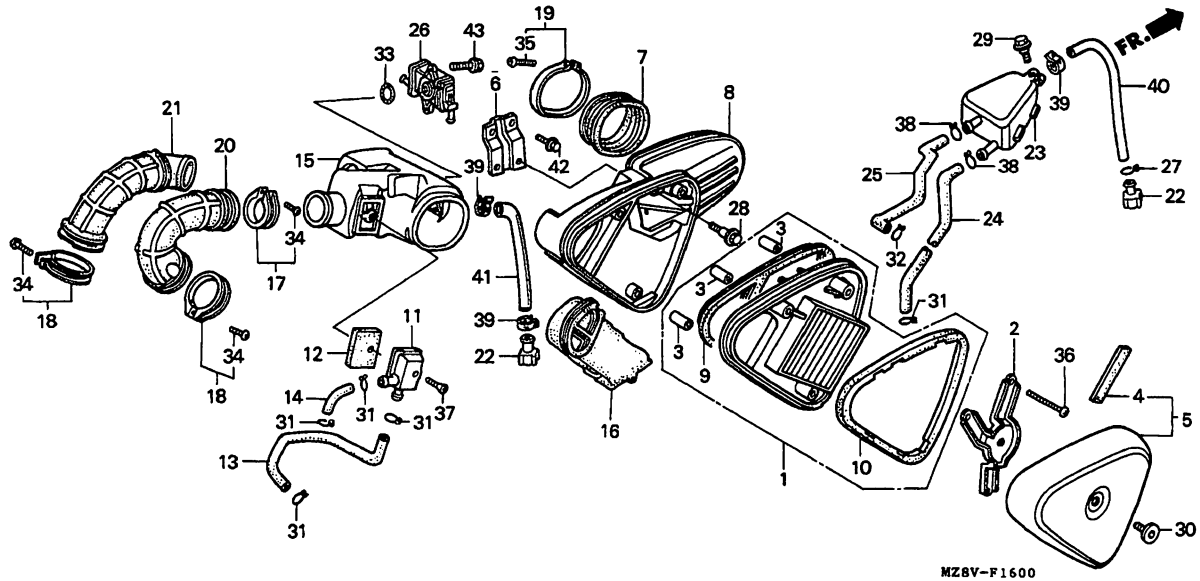

Service item	F.R.T.	Ref. No.	Part No.	Description	Reqd.QTY VT600C V	W	X	DV	DW	DX	D2X	Serial No.	Area code
		10	17233-MR1-300	PACKING, AIR CLEANER ELEMENT..	1	-	-	1	1	-	-		
		11	17241-MR1-010	COVER, SUB AIR CLEANER.....	1	-	-	1	1	-	-		
		12	17243-MR1-000	FILTER, SUB AIR CLEANER.....	1	-	-	1	1	-	-		
		13	17244-MR1-000	TUBE, FR. SUB AIR CLEANER.....	1	-	-	1	1	-	-		
		14	17245-MR1-000	TUBE, RR. SUB AIR CLEANER.....	1	-	-	1	1	-	-		
		15	17251-MR1-300	CHAMBER, AIR CLEANER.....	1	-	-	1	1	-	-	-------- --------	AR,CM,E,ED,F FI,G,SI,SP,U 2G,2IT,2PO
			17251-MR1-690	CHAMBER, AIR CLEANER.....	1	-	-	-	-	-	-	-------- --------	SW

Item d'entretien T.D.R.	N°de réf.	N°de pièce	Description	Q'té néc. VT600C V	W	X	DV	DW	DX	D2X	N°de série	Code de zone
	10	17233-MR1-300	JOINT D'ELEMENT DE FILTRE A AIR	1	-	-	1	1	-	-		
	11	17241-MR1-010	COUVERCLE DE FILTRE A AIR SECONDAIRE	1	-	-	1	1	-	-		
	12	17243-MR1-000	FILTRE DE FILTRE A AIR SECONDAIRE	1	-	-	1	1	-	-		
	13	17244-MR1-000	TUYAU DE FILTRE A AIR SECONDAIRE AV.	1	-	-	1	1	-	-		
	14	17245-MR1-000	TUYAU DE FILTRE A AIR SECONDAIRE AR.	1	-	-	1	1	-	-		
	15	17251-MR1-300	CHAMBRE DE FILTRE A AIR.....	1	-	-	1	1	-	-	-------- --------	AR,CM,E,ED,F FI,G,SI,SP,U 2G,2IT,2PO
		17251-MR1-690	CHAMBRE DE FILTRE A AIR.....	1	-	-	-	-	-	-	-------- --------	SW

Wartungspunkt AP	Ref. Nr.	Teile-Nr.	Beschreibung	Erford.Menge VT600C V	W	X	DV	DW	DX	D2X	Serien-Nr.	Gebiets-Code
	10	17233-MR1-300	DICHTUNG, LUFTFILTEREINSATZ...	1	-	-	1	1	-	-		
	11	17241-MR1-010	DECKEL, ZUSATZLUFTFILTER.....	1	-	-	1	1	-	-		
	12	17243-MR1-000	FILTERELEMENT, ZUSATZLUFTFILTER	1	-	-	1	1	-	-		
	13	17244-MR1-000	SCHLAUCH, V. ZUSATZLUFTFILTER.	1	-	-	1	1	-	-		
	14	17245-MR1-000	SCHLAUCH, H. ZUSATZLUFTFILTER.	1	-	-	1	1	-	-		
	15	17251-MR1-300	KAMMER, LUFTFILTER.....	1	-	-	1	1	-	-	-------- --------	AR,CM,E,ED,F FI,G,SI,SP,U 2G,2IT,2PO
		17251-MR1-690	KAMMER, LUFTFILTER.....	1	-	-	-	-	-	-	-------- --------	SW

Articulo de servicio THLL	No.de ref.	No.de pieza	Descripción	Cant.reqd. VT600C V	W	X	DV	DW	DX	D2X	No.de serie	Código de area
	10	17233-MR1-300	EMPAQUE, ELEMENTO DE LIMPIADOR AIRE	1	-	-	1	1	-	-		
	11	17241-MR1-010	CUBIERTA, SUB FILTRO DE AIRE..	1	-	-	1	1	-	-		
	12	17243-MR1-000	FILTRO, SUB FILTRO DE AIRE....	1	-	-	1	1	-	-		
	13	17244-MR1-000	TUBO, FILTRO AIRE SECUNDARIO DEL.	1	-	-	1	1	-	-		
	14	17245-MR1-000	TUBO, FILTRO AIRE SECUNDARIO TRAS.	1	-	-	1	1	-	-		
	15	17251-MR1-300	CAMARA, LIMPIADOR DE AIRE.....	1	-	-	1	1	-	-	-------- --------	AR,CM,E,ED,F FI,G,SI,SP,U 2G,2IT,2PO
		17251-MR1-690	CAMARA, LIMPIADOR DE AIRE.....	1	-	-	-	-	-	-	-------- --------	SW

F-16

Air cleaner (1)

Filtre à air (1)

Luftfilter (1)

Limpiador de aire (1)

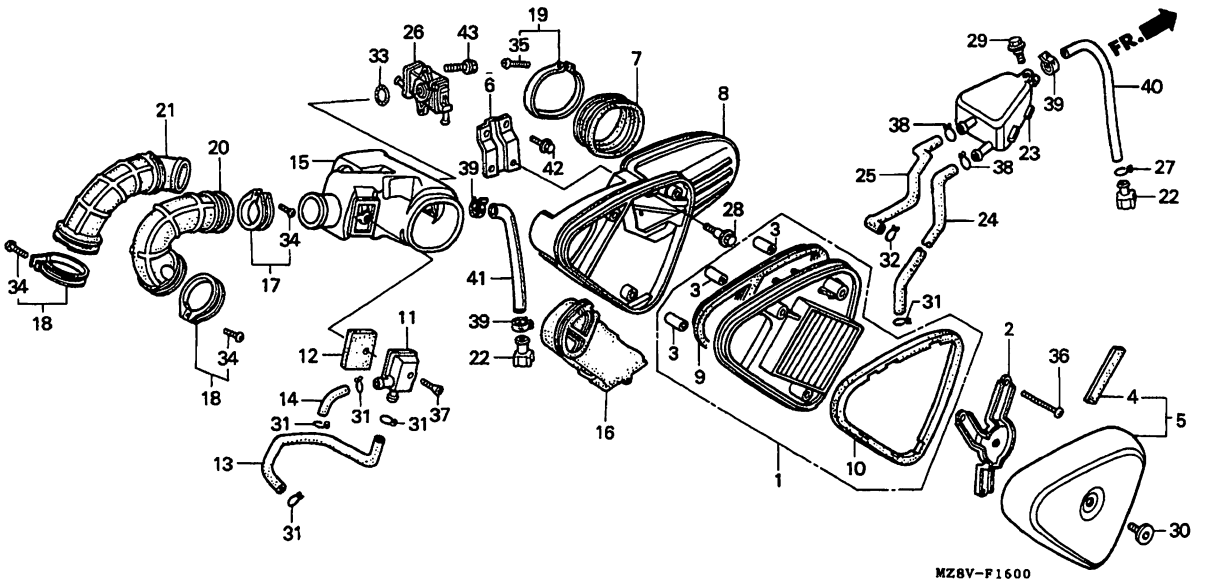

MZ8VF1600

Service item	F.R.T.	Ref. No.	Part No.	Description	Reqd.QTY VT600C V	W	X	DV	DW	DX	D2X	Serial No.	Area code
		16	17253-MR1-940	DUCT, AIR CLEANER.....	1	-	-	-	-	-	-	-------- --------	AR,E,ED,F,FI G,SP,SW,U,2G 2IT,2PO
			17253-MR1-670	DUCT, AIR CLEANER.....	1	-	-	1	1	-	-	-------- --------	CM,SI
		17	17255-GF5-770	BAND, CARBURETOR INSULATOR....	1	-	-	1	1	-	-		
		18	17255-KC1-730	BAND, AIR CLEANER CONNECTING TUBE	2	-	-	2	2	-	-		
		19	17256-MR1-000	BAND, AIR CLEANER CONNECTING TUBE	1	-	-	1	1	-	-		
		20	17258-MR1-000	TUBE, R. AIR CLEANER CONNECTING	1	-	-	1	1	-	-		
		21	17259-MR1-300	TUBE, L. AIR CLEANER CONNECTING	1	-	-	1	1	-	-		
		22	17370-419-700	PLUG, BREATHER TUBE.....	2	-	-	2	2	-	-		

Item d'entretien	T.D.R.	N°de réf.	N°de pièce	Description	Q'té néc. VT600C V	W	X	DV	DW	DX	D2X	N°de série	Code de zone
		16	17253-MR1-940	CONDUITE DE FILTRE A AIR.....	1	-	-	-	-	-	-	-------- --------	AR,E,ED,F,FI G,SP,SW,U,2G 2IT,2PO
			17253-MR1-670	CONDUITE DE FILTRE A AIR.....	1	-	-	1	1	-	-	-------- --------	CM,SI
		17	17255-GF5-770	COLLIER D'ISOLANT DE CARBURATEUR	1	-	-	1	1	-	-		
		18	17255-KC1-730	COLLIER DE RACCORD DE FILTRE A AIR	2	-	-	2	2	-	-		
		19	17256-MR1-000	COLLIER DE RACCORD DE FILTRE A AIR	1	-	-	1	1	-	-		
		20	17258-MR1-000	TUYAU DE RACCORD DE FILTRE A AIR D.	1	-	-	1	1	-	-		
		21	17259-MR1-300	TUYAU DE RACCORD DE FILTRE A AIR G.	1	-	-	1	1	-	-		
		22	17370-419-700	BOUCHON DE TUYAU DE RESPIRATION	2	-	-	2	2	-	-		

Wartungspunkt	AP	Ref. Nr.	Teile-Nr.	Beschreibung	Erford.Menge VT600C V	W	X	DV	DW	DX	D2X	Serien-Nr.	Gebiets-Code
		16	17253-MR1-940	KANAL, LUFTFILTER.....	1	-	-	-	-	-	-	-------- --------	AR,E,ED,F,FI G,SP,SW,U,2G 2IT,2PO
			17253-MR1-670	KANAL, LUFTFILTER.....	1	-	-	1	1	-	-	-------- --------	CM,SI
		17	17255-GF5-770	SCHELLE, VERGASERISOLATOR.....	1	-	-	1	1	-	-		
		18	17255-KC1-730	BAND, LUFTFILTER-VERBINDUNGSROHR	2	-	-	2	2	-	-		
		19	17256-MR1-000	BAND, LUFTFILTER-VERBINDUNGSROHR	1	-	-	1	1	-	-		
		20	17258-MR1-000	VERBINDUNGSROHR, R. LUFTFILTER	1	-	-	1	1	-	-		
		21	17259-MR1-300	VERBINDUNGSROHR, L. LUFTFILTER	1	-	-	1	1	-	-		
		22	17370-419-700	STOEPSEL, ENTLUEFTERSCHLAUCH..	2	-	-	2	2	-	-		

Articulo de servicio	THLL	No.de ref.	No.de pieza	Descripción	Cant.reqd. VT600C V	W	X	DV	DW	DX	D2X	No.de serie	Código de area
		16	17253-MR1-940	CONDUCTO, LIMPIADOR DE AIRE...	1	-	-	-	-	-	-	-------- --------	AR,E,ED,F,FI G,SP,SW,U,2G 2IT,2PO
			17253-MR1-670	CONDUCTO, LIMPIADOR DE AIRE...	1	-	-	1	1	-	-	-------- --------	CM,SI
		17	17255-GF5-770	BANDA, AISLADOR DE CARBURADOR.	1	-	-	1	1	-	-		
		18	17255-KC1-730	BANDA, TUBO CONECTOR DE LIMPIADOR DE AIRE	2	-	-	2	2	-	-		
		19	17256-MR1-000	BANDA, TUBO CONECTOR DE LIMPIADOR DE AIRE	1	-	-	1	1	-	-		
		20	17258-MR1-000	TUBO, CONEXION DE LIMPIADOR DE AIRE DER.	1	-	-	1	1	-	-		
		21	17259-MR1-300	TUBO, CONEXION DE LIMPIADOR DE AIRE IZQ.	1	-	-	1	1	-	-		
		22	17370-419-700	TAPON, TUBO DE RESPIRADERO....	2	-	-	2	2	-	-		

3

F-16

Air cleaner (1)

Filtre à air (1)

Luftfilter (1)

Limpiador de aire (1)

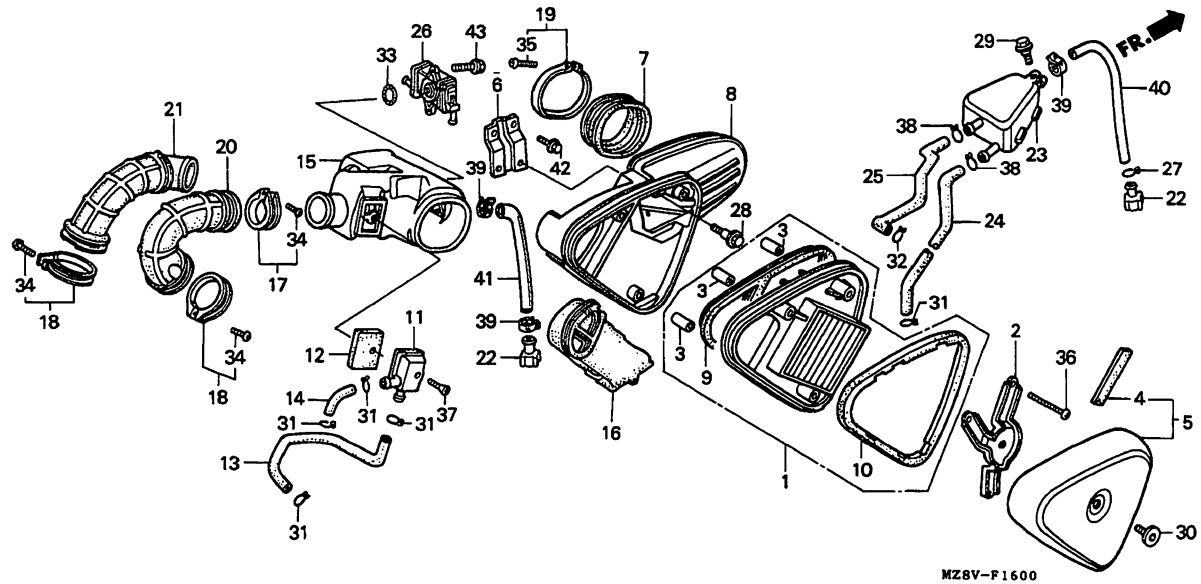

MZ8VF1600

Service item	F.R.T.	Ref. No.	Part No.	Description	Reqd.QTY VT600C V	W	X	DV	DW	DX	D2X	Serial No.	Area code
		23	17551-MR1-000	CRANKCASE BREATHER STORAGE TANK	1	-	-	1	1	-	-		
		24	17552-MR1-000	TUBE, BREATHER.....	1	-	-	1	1	-	-		
		25	17553-MR1-000	TUBE, RETURN.....	1	-	-	1	1	-	-		
		26	18600-MR1-692	VALVE ASSY., AIR SUCTION.....	1	-	-	-	-	-	-	-------- --------	SW
		27	43514-KS6-701	CLAMP, MASTER CYLINDER OIL HOSE	1	-	-	1	1	-	-		
		28	90104-750-000	BOLT, SPECIAL, 6X23.....	2	-	-	2	2	-	-		
		29	90111-162-000	BOLT, FLANGE, 6MM.....	1	-	-	1	1	-	-		
		30	90118-MR1-000	SCREW, PAN, 6X14.....	1	-	-	1	1	-	-		
		31	90643-MK3-781	CLIP, TUBE (B16).....	5	-	-	5	5	-	-		
		32	90654-MK3-780	CLIP, TUBE (B14).....	1	-	-	1	1	-	-		
		33	91301-MF5-861	O-RING, 35X1.9.....	1	-	-	-	-	-	-	-------- --------	SW
		34	93500-04020-0G	SCREW, PAN, 4X20.....	3	-	-	3	3	-	-		
		35	93500-05032-0G	SCREW, PAN, 5X32.....	1	-	-	1	1	-	-		

Item d'entretien	T.D.R.	N°de. réf.	N°de pièce	Description	Q'té néc. VT600C V	W	X	DV	DW	DX	D2X	N°de série	Code de zone
		23	17551-MR1-000	STOCKAGE RENIFLARD DE CARTER MOTEUR RESERVER	1	-	-	1	1	-	-		
		24	17552-MR1-000	TUYAU DE RESPIRATION.....	1	-	-	1	1	-	-		
		25	17553-MR1-000	TUYAU DE RETOUR.....	1	-	-	1	1	-	-		
		26	18600-MR1-692	ENS. SOUPAPE D'ASPIRATION D'AIR	1	-	-	-	-	-	-	-------- --------	SW
		27	43514-KS6-701	AGRAFE DE TROU D'HUILE DE MAITRE CYLINDRE	1	-	-	1	1	-	-		
		28	90104-750-000	BOULON SPECIAL, 6X23.....	2	-	-	2	2	-	-		
		29	90111-162-000	BOULON DE BRIDE, 6MM.....	1	-	-	1	1	-	-		
		30	90118-MR1-000	VIS A TETE CYLINDRIQUE, 6X14..	1	-	-	1	1	-	-		
		31	90643-MK3-781	AGRAFE DE TUYAU (B16).....	5	-	-	5	5	-	-		
		32	90654-MK3-780	AGRAFE DE TUYAU (B14).....	1	-	-	1	1	-	-		
		33	91301-MF5-861	JOINT TORIQUE, 35X1.9.....	1	-	-	-	-	-	-	-------- --------	SW
		34	93500-04020-0G	VIS A TETE CYLINDRIQUE, 4X20..	3	-	-	3	3	-	-		
		35	93500-05032-0G	VIS A TETE CYLINDRIQUE, 5X32..	1	-	-	1	1	-	-		

Wartungspunkt	AP	Ref. Nr.	Teile-Nr.	Beschreibung	Erford.Menge VT600C V	W	X	DV	DW	DX	D2X	Serien-Nr.	Geblets-Code
		23	17551-MR1-000	RESERVOIR, KURBELGEHAEUSE-ENTLUEFTUNG	1	-	-	1	1	-	-		
		24	17552-MR1-000	ENTLUEFTUNGSSCHLAUCH.....	1	-	-	1	1	-	-		
		25	17553-MR1-000	RUECKLAUFSCHLAUCH.....	1	-	-	1	1	-	-		
		26	18600-MR1-692	LUFTANSAUGVENTIL KOMPL.....	1	-	-	-	-	-	-	-------- --------	SW
		27	43514-KS6-701	KLAMMER, HAUPTZYLINDER-OELSCHLAUCH	1	-	-	1	1	-	-		
		28	90104-750-000	SPEZIALSCHRAUBE, 6X23.....	2	-	-	2	2	-	-		
		29	90111-162-000	FLANSCHENSCHRAUBE, 6MM.....	1	-	-	1	1	-	-		
		30	90118-MR1-000	KEGELKOPFSCHRAUBE, 6X14.....	1	-	-	1	1	-	-		
		31	90643-MK3-781	KLEMME, SCHLAUCH (B16).....	5	-	-	5	5	-	-		
		32	90654-MK3-780	KLEMME, SCHLAUCH (B14).....	1	-	-	1	1	-	-		
		33	91301-MF5-861	O-RING, 35X1.9.....	1	-	-	-	-	-	-	-------- --------	SW
		34	93500-04020-0G	KEGELKOPFSCHRAUBE, 4X20.....	3	-	-	3	3	-	-		
		35	93500-05032-0G	KEGELKOPFSCHRAUBE, 5X32.....	1	-	-	1	1	-	-		

Articulo de servicio	THLL	No.de ref.	No.de pieza	Descripción	Cant.reqd. VT600C V	W	X	DV	DW	DX	D2X	No.de serie	Código de area
		23	17551-MR1-000	DEPOSITO ALMACENAMIENTO RESPIRADERO CARTER	1	-	-	1	1	-	-		
		24	17552-MR1-000	TUBO, RESPIRADERO.....	1	-	-	1	1	-	-		
		25	17553-MR1-000	TUBO RETORNO.....	1	-	-	1	1	-	-		
		26	18600-MR1-692	ENS. DE VALVULA, SUCCION DE AIRE	1	-	-	-	-	-	-	-------- --------	SW
		27	43514-KS6-701	ABRAZADERA, MANGUERA DE ACEITE DE CILINDRO MAESTRA	1	-	-	1	1	-	-		
		28	90104-750-000	PERNO ESPECIAL, 6X23.....	2	-	-	2	2	-	-		
		29	90111-162-000	PERNO DE REBORDE, 6MM.....	1	-	-	1	1	-	-		
		30	90118-MR1-000	TORNILLO ALOMADO, 6X14.....	1	-	-	1	1	-	-		
		31	90643-MK3-781	GRAPA, TUBO (B16).....	5	-	-	5	5	-	-		
		32	90654-MK3-780	GRAPA, TUBO (B14).....	1	-	-	1	1	-	-		
		33	91301-MF5-861	ANILLO O, 35X1.9.....	1	-	-	-	-	-	-	-------- --------	SW
		34	93500-04020-0G	TORNILLO ALOMADO, 4X20.....	3	-	-	3	3	-	-		
		35	93500-05032-0G	TORNILLO ALOMADO, 5X32.....	1	-	-	1	1	-	-		

3

F-16

Air cleaner (1)

Filtre à air (1)

Luftfilter (1)

Limpiador de aire (1)

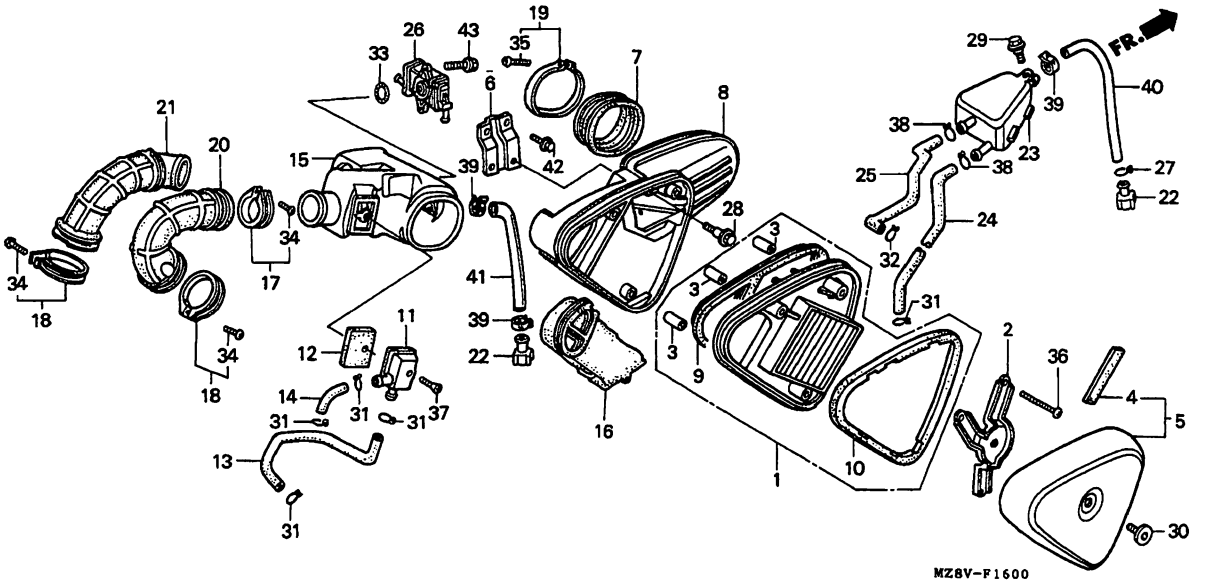

MZ8VF1600

Service item	F.R.T.	Ref. No.	Part No.	Description	Reqd.QTY VT600C V	W	X	DV	DW	DX	D2X	Serial No.	Area code
		36	93500-06040-1A	SCREW, PAN, 6X40.....	3	-	-	3	3	-	-		
		37	93600-05020-1A	SCREW, FLAT, 5X20.....	1	-	-	1	1	-	-		
		38	95002-02130	CLIP, TUBE (B12.5).....	2	-	-	2	2	-	-		
		39	95002-41200-08	CLAMP, TUBE (D12).....	3	-	-	3	3	-	-		
		40	95003-19027-31	TUBE, VINYL, 7X11X270 (95003-19001-60M)	1	-	-	1	1	-	-		
		41	95003-23015-31	TUBE, VINYL, 8X12X150 (95003-23001-60M)	1	-	-	1	1	-	-		
		42	95701-06012-07	BOLT, FLANGE, 6X12.....	2	-	-	2	2	-	-		
		43	95801-06025-10	BOLT, FLANGE, 6X25.....	2	-	-	-	-	-	-	--------	-------- SW

Item d'entretien	T.D.R.	N°de réf.	N°de pièce	Description	Q'té néc. VT600C V	W	X	DV	DW	DX	D2X	N°de série	Code de zone
		36	93500-06040-1A	VIS A TETE CYLINDRIQUE, 6X40..	3	-	-	3	3	-	-		
		37	93600-05020-1A	VIS A TETE PLATE, 5X20.....	1	-	-	1	1	-	-		
		38	95002-02130	AGRAFE DE TUYAU (B12.5).....	2	-	-	2	2	-	-		
		39	95002-41200-08	AGRAFE DE TUYAU (D12).....	3	-	-	3	3	-	-		
		40	95003-19027-31	TUBE VINYLE, 7X11X270 (95003-19001-60M)	1	-	-	1	1	-	-		
		41	95003-23015-31	TUBE VINYLE, 8X12X150 (95003-23001-60M)	1	-	-	1	1	-	-		
		42	95701-06012-07	BOULON DE BRIDE, 6X12.....	2	-	-	2	2	-	-		
		43	95801-06025-10	BOULON DE BRIDE, 6X25.....	2	-	-	-	-	-	-	--------	-------- SW

Wartungspunkt	AP	Ref. Nr.	Teile-Nr.	Beschreibung	Erford.Menge VT600C V	W	X	DV	DW	DX	D2X	Serien-Nr.	Geblets-Code
		36	93500-06040-1A	KEGELKOPFSCHRAUBE, 6X40.....	3	-	-	3	3	-	-		
		37	93600-05020-1A	FLACHKOPFSCHRAUBE, 5X20.....	1	-	-	1	1	-	-		
		38	95002-02130	KLEMME, SCHLAUCH (B12.5).....	2	-	-	2	2	-	-		
		39	95002-41200-08	SCHLAUCHKLAMMER (D12).....	3	-	-	3	3	-	-		
		40	95003-19027-31	VINYLROHR, 7X11X270 (95003-19001-60M)	1	-	-	1	1	-	-		
		41	95003-23015-31	VINYLROHR, 8X12X150 (95003-23001-60M)	1	-	-	1	1	-	-		
		42	95701-06012-07	FLANSCHENSCHRAUBE, 6X12.....	2	-	-	2	2	-	-		
		43	95801-06025-10	FLANSCHENSCHRAUBE, 6X25.....	2	-	-	-	-	-	-	--------	-------- SW

Articulo de servicio THLL	No.de ref.	No.de pieza	Descripción	Cant.reqd. VT600C V	W	X	DV	DW	DX	D2X	No.de serie	Código de area
	36	93500-06040-1A	TORNILLO ALOMADO, 6X40.....	3	-	-	3	3	-	-		
	37	93600-05020-1A	TORNILLO DE PLANO, 5X20.....	1	-	-	1	1	-	-		
	38	95002-02130	GRAPA, TUBO (B12.5).....	2	-	-	2	2	-	-		
	39	95002-41200-08	ABRAZADERA, TUBO (D12).....	3	-	-	3	3	-	-		
	40	95003-19027-31	TUBO DE VINILO, 7X11X270 (95003-19001-60M)	1	-	-	1	1	-	-		
	41	95003-23015-31	TUBO DE VINILO, 8X12X150 (95003-23001-60M)	1	-	-	1	1	-	-		
	42	95701-06012-07	PERNO DE REBORDE, 6X12.....	2	-	-	2	2	-	-		
	43	95801-06025-10	PERNO DE REBORDE, 6X25.....	2	-	-	-	-	-	-	--------	-------- SW

3

F-16-1

Air cleaner (2)

Filtre à air (2)

Luftfilter (2)

Limpiador de aire (2)

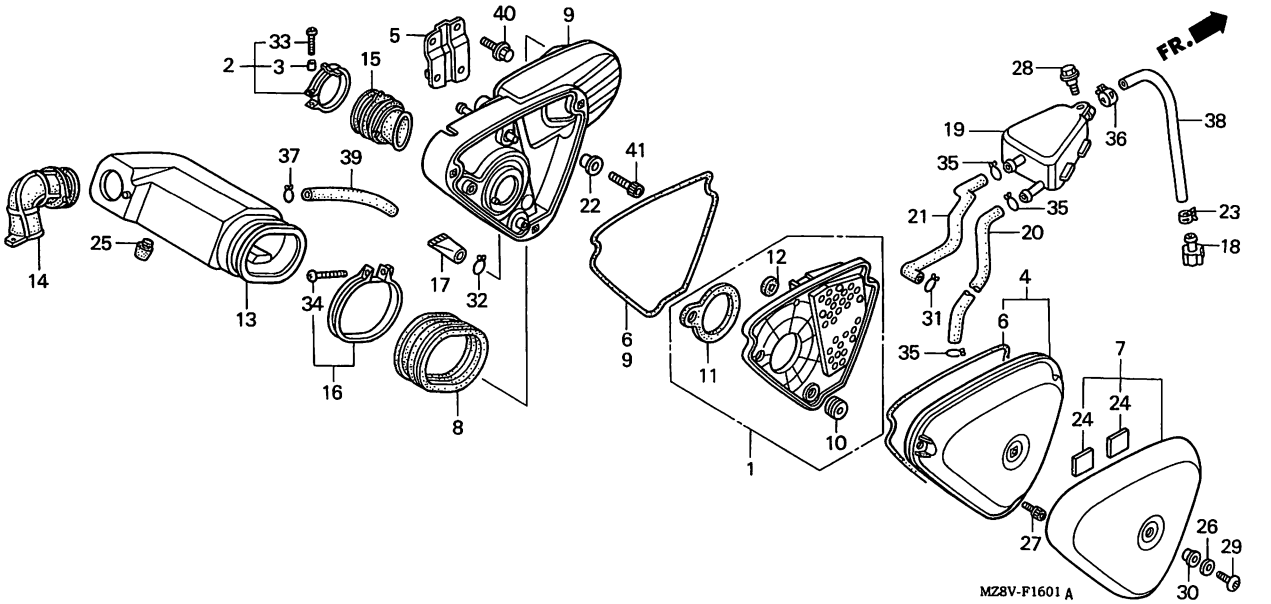

Service item	F.R.T.	Ref. No.	Part No.	Description	Reqd.QTY VT600C V	W	X	DV	DW	DX	D2X	Serial No.	Area code
ELEMENT COMP., AIR CLEANER.....	0.1	1	17205-MZ8-G20	ELEMENT COMP., AIR CLEANER....	-	1	1	-	-	1	1		
.COVER, AIR CLEANER		2	17210-MZ8-G20	BAND, CONNECTING TUBE.....	-	1	1	-	-	1	1		
.COVER, SUB AIR CLEANER		3	17211-MZ8-G20	COLLAR, 4X5.....	-	1	1	-	-	1	1		
TUBE, AIR CLEANER CHAMBER CONNECTING.	0.4	4	17215-MZ8-G20	COVER, AIR CLEANER.....	-	1	1	-	-	1	1		
.TUBE, AIR CLEANER CONNECTING		5	17216-MR1-000	STAY, AIR CLEANER SETTING.....	-	1	1	-	-	1	1		
CASE COMP., AIR CLEANER.....	0.5	6	17217-MZ8-G20	SEAL, AIR CLEANER.....	-	2	2	-	-	2	2		
.CHAMBER, AIR CLEANER		7	17220-MZ8-G20	COVER, SUB AIR CLEANER.....	-	1	1	-	-	1	1		
.DUCT, AIR CLEANER		8	17229-MR1-000	TUBE, AIR CLEANER CHAMBER CONNECTING	-	1	1	-	-	1	1		
CRANKCASE BREATHER STORAGE TANK.	0.3	9	17231-MZ8-G20	CASE COMP., AIR CLEANER.....	-	1	1	-	-	-	-	-------- --------	AR,E,ED,F,FI G,SP,SW,U,2G 2IT,2PO
			17231-MZ8-L20	CASE COMP., AIR CLEANER.....	-	-	1	-	-	1	1	-------- --------	CM,SI

Item d'entretien	T.D.R.	N°de réf.	N°de pièce	Description	Q'té néc. VT600C V	W	X	DV	DW	DX	D2X	N°de série	Code de zone
ELEMENT COMP. FILTRE A AIR.....	0.1	1	17205-MZ8-G20	ELEMENT COMP. FILTRE A AIR....	-	1	1	-	-	1	1		
.COUVERCLE DE FILTRE A AIR		2	17210-MZ8-G20	BANDE DE TUYAU DE RACCORD.....	-	1	1	-	-	1	1		
.COUVERCLE DE FILTRE A AIR SECONDAIRE		3	17211-MZ8-G20	COLLIER, 4X5.....	-	1	1	-	-	1	1		
TUYAU DE RACCORD DE CHAMBRE DE FILTRE A AIR.	0.4	4	17215-MZ8-G20	COUVERCLE DE FILTRE A AIR.....	-	1	1	-	-	1	1		
.TUBE DE RACCORD FILTRE A AIR		5	17216-MR1-000	APPUI DE FIXATION DE FILTRE A AIR	-	1	1	-	-	1	1		
BOITIER COMP. FILTRE A AIR.....	0.5	6	17217-MZ8-G20	JOINT ETANCHEITE, FILTRE A AIR	-	2	2	-	-	2	2		
.CHAMBRE DE FILTRE A AIR		7	17220-MZ8-G20	COUVERCLE DE FILTRE A AIR SECONDAIRE	-	1	1	-	-	1	1		
.CONDUITE DE FILTRE A AIR		8	17229-MR1-000	TUYAU DE RACCORD DE CHAMBRE DE FILTRE A AIR	-	1	1	-	-	1	1		
STOCKAGE RENIFLARD DE CARTER MOTEUR RESERVER.	0.3	9	17231-MZ8-G20	BOITIER COMP. FILTRE A AIR....	-	1	1	-	-	-	-	-------- --------	AR,E,ED,F,FI G,SP,SW,U,2G 2IT,2PO
			17231-MZ8-L20	BOITIER COMP. FILTRE A AIR....	-	-	1	-	-	1	1	-------- --------	CM,SI

Wartungspunkt	AP	Ref. Nr.	Teile-Nr.	Beschreibung	Erford.Menge VT600C V	W	X	DV	DW	DX	D2X	Serien-Nr.	Gebiets-Code
EINSATZ KOMPL., LUFTFILTER.....	0.1	1	17205-MZ8-G20	EINSATZ KOMPL., LUFTFILTER....	-	1	1	-	-	1	1		
.DECKEL, LUFTFILTER		2	17210-MZ8-G20	BAND, VERBINDUNGSROHR.....	-	1	1	-	-	1	1		
.DECKEL, ZUSATZLUFTFILTER		3	17211-MZ8-G20	HUELSE, 4X5.....	-	1	1	-	-	1	1		
VERBINDUNGSSCHLAUCH, LUFTFILTERKAMMER.	0.4	4	17215-MZ8-G20	DECKEL, LUFTFILTER.....	-	1	1	-	-	1	1		
.VERBINDUNGSROHR, LUFTFILTER		5	17216-MR1-000	FESTSTELLSTUETZE, LUFTFILTER..	-	1	1	-	-	1	1		
GEHAEUSE KOMPL., LUFTFILTER....	0.5	6	17217-MZ8-G20	DICHTUNG, LUFTFILTER.....	-	2	2	-	-	2	2		
.KAMMER, LUFTFILTER		7	17220-MZ8-G20	DECKEL, ZUSATZLUFTFILTER.....	-	1	1	-	-	1	1		
.KANAL, LUFTFILTER		8	17229-MR1-000	VERBINDUNGSSCHLAUCH, LUFTFILTERKAMMER	-	1	1	-	-	1	1		
RESERVOIR, KURBELGEHAEUSE-ENTLUEFTUNG.	0.3	9	17231-MZ8-G20	GEHAEUSE KOMPL., LUFTFILTER...	-	1	1	-	-	-	-	-------- --------	AR,E,ED,F,FI G,SP,SW,U,2G 2IT,2PO
			17231-MZ8-L20	GEHAEUSE KOMPL., LUFTFILTER...	-	-	1	-	-	1	1	-------- --------	CM,SI

Articulo de servicio	THLL	No.de ref.	No.de pieza	Descripción	Cant.reqd. VT600C V	W	X	DV	DW	DX	D2X	No.de serie	Código de area
COMP. DE ELEMENTO, LIMPIADOR DE AIRE.	0.1	1	17205-MZ8-G20	COMP. DE ELEMENTO, LIMPIADOR DE AIRE	-	1	1	-	-	1	1		
.TAPA, FILTRO AIRE		2	17210-MZ8-G20	BANDA, TUBO CONECTOR.....	-	1	1	-	-	1	1		
.CUBIERTA, SUB FILTRO DE AIRE		3	17211-MZ8-G20	COLLARIN, 4X5.....	-	1	1	-	-	1	1		
TUBO CONEXION, CAMARA FILTRO AIRE.	0.4	4	17215-MZ8-G20	TAPA, FILTRO AIRE.....	-	1	1	-	-	1	1		
.TUBO DE CONEXION, LIMPIADOR DE AIRE		5	17216-MR1-000	TIRANTE, FIJACION DE LIMPIADOR DE AIRE	-	1	1	-	-	1	1		
COMP. DE CAJA, LIMPIADOR DE AIRE.	0.5	6	17217-MZ8-G20	SELLO, LIMPIADOR DE AIRE.....	-	2	2	-	-	2	2		
.CAMARA, LIMPIADOR DE AIRE		7	17220-MZ8-G20	CUBIERTA, SUB FILTRO DE AIRE..	-	1	1	-	-	1	1		
.CONDUCTO, LIMPIADOR DE AIRE		8	17229-MR1-000	TUBO CONEXION, CAMARA FILTRO AIRE	-	1	1	-	-	1	1		
DEPOSITO ALMACENAMIENTO RESPIRADERO CARTER.	0.3	9	17231-MZ8-G20	COMP. DE CAJA, LIMPIADOR DE AIRE	-	1	1	-	-	-	-	-------- --------	AR,E,ED,F,FI G,SP,SW,U,2G 2IT,2PO
			17231-MZ8-L20	COMP. DE CAJA, LIMPIADOR DE AIRE	-	-	1	-	-	1	1	-------- --------	CM,SI

3

F-16-1

Air cleaner (2)

Filtre à air (2)

Luftfilter (2)

Limpiador de aire (2)

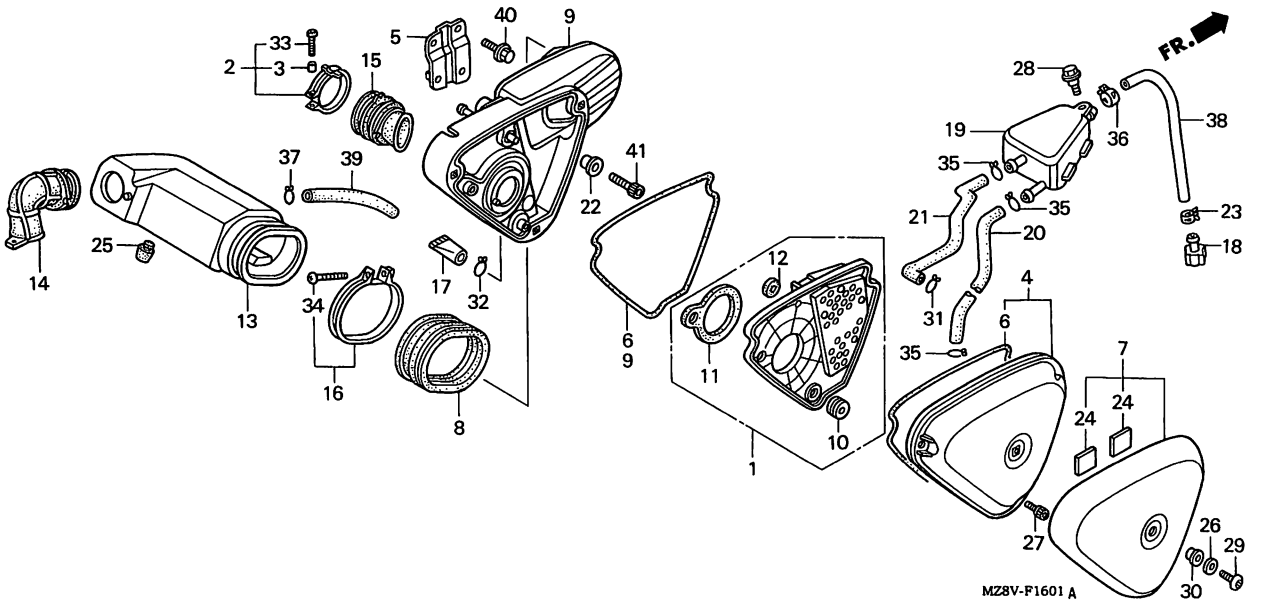

Service item	F.R.T.	Ref. No.	Part No.	Description	Reqd.QTY VT600C V	W	X	DV	DW	DX	D2X	Serial No.	Area code
		10	17232-MZ8-G20	SEAL, DRAIN JOINT.....	-	1	1	-	-	1	1		
		11	17235-MZ8-G20	SEAL, AIR CLEANER ELEMENT.....	-	1	1	-	-	1	1		
		12	17236-MZ8-G20	SEAL B, AIR CLEANER ELEMENT...	-	1	1	-	-	1	1		
		13	17251-MZ8-G20	CHAMBER, AIR CLEANER.....	-	1	1	-	-	1	1		
		14	17253-MZ8-G20	DUCT, AIR CLEANER.....	-	1	1	-	-	1	1		
		15	17254-MZ8-G20	TUBE, AIR CLEANER CONNECTING..	-	1	1	-	-	1	1		
		16	17256-MR1-000	BAND, AIR CLEANER CONNECTING TUBE	-	1	1	-	-	1	1		
		17	17358-MZ8-G20	TUBE, DRAIN.....	-	1	1	-	-	1	1		
		18	17370-419-700	PLUG, BREATHER TUBE.....	-	1	1	-	-	1	1		
		19	17551-MR1-000	CRANKCASE BREATHER STORAGE TANK	-	1	1	-	-	1	1		
		20	17552-MR1-000	TUBE, BREATHER.....	-	1	1	-	-	1	1		

Item d'entretien	T.D.R.	N°de réf.	N°de pièce	Description	Q'té néc. VT600C V	W	X	DV	DW	DX	D2X	N°de série	Code de zone
		10	17232-MZ8-G20	JOINT, RACCORD DE PURGE.....	-	1	1	-	-	1	1		
		11	17235-MZ8-G20	JOINT D'ELEMENT DE FILTRE A AIR	-	1	1	-	-	1	1		
		12	17236-MZ8-G20	JOINT B, ELEMENT DE FILTRE A AIR	-	1	1	-	-	1	1		
		13	17251-MZ8-G20	CHAMBRE DE FILTRE A AIR.....	-	1	1	-	-	1	1		
		14	17253-MZ8-G20	CONDUITE DE FILTRE A AIR.....	-	1	1	-	-	1	1		
		15	17254-MZ8-G20	TUBE DE RACCORD FILTRE A AIR..	-	1	1	-	-	1	1		
		16	17256-MR1-000	COLLIER DE RACCORD DE FILTRE A AIR	-	1	1	-	-	1	1		
		17	17358-MZ8-G20	TUYAU DE DRAINAGE.....	-	1	1	-	-	1	1		
		18	17370-419-700	BOUCHON DE TUYAU DE RESPIRATION	-	1	1	-	-	1	1		
		19	17551-MR1-000	STOCKAGE RENIFLARD DE CARTER MOTEUR RESERVER	-	1	1	-	-	1	1		
		20	17552-MR1-000	TUYAU DE RESPIRATION.....	-	1	1	-	-	1	1		

Wartungspunkt	AP	Ref. Nr.	Teile-Nr.	Beschreibung	Erford.Menge VT600C V	W	X	DV	DW	DX	D2X	Serien-Nr.	Gebiets-Code
		10	17232-MZ8-G20	DICHTUNG, ABLASSVERBINDUNG....	-	1	1	-	-	1	1		
		11	17235-MZ8-G20	DICHTUNG, LUFTFILTEREINSATZ...	-	1	1	-	-	1	1		
		12	17236-MZ8-G20	DICHTUNG B, LUFTFILTEREINSATZ.	-	1	1	-	-	1	1		
		13	17251-MZ8-G20	KAMMER, LUFTFILTER.....	-	1	1	-	-	1	1		
		14	17253-MZ8-G20	KANAL, LUFTFILTER.....	-	1	1	-	-	1	1		
		15	17254-MZ8-G20	VERBINDUNGSROHR, LUFTFILTER...	-	1	1	-	-	1	1		
		16	17256-MR1-000	BAND, LUFTFILTER-VERBINDUNGSROHR	-	1	1	-	-	1	1		
		17	17358-MZ8-G20	ABLASSCHLAUCH.....	-	1	1	-	-	1	1		
		18	17370-419-700	STOEPSEL, ENTLUEFTERSCHLAUCH..	-	1	1	-	-	1	1		
		19	17551-MR1-000	RESERVOIR, KURBELGEHAEUSE-ENTLUEFTUNG	-	1	1	-	-	1	1		
		20	17552-MR1-000	ENTLUEFTUNGSSCHLAUCH.....	-	1	1	-	-	1	1		

Articulo de servicio	THLL	No.de ref.	No.de pieza	Descripción	Cant.reqd. VT600C V	W	X	DV	DW	DX	D2X	No.de serie	Código de area
		10	17232-MZ8-G20	SELLO DE UNION DE DRENAJE.....	-	1	1	-	-	1	1		
		11	17235-MZ8-G20	SELLO, ELEMENTO DEL FILTRO DE AIRE	-	1	1	-	-	1	1		
		12	17236-MZ8-G20	SELLO B DE ELEMENTO PURIFICADOR DE AIRE	-	1	1	-	-	1	1		
		13	17251-MZ8-G20	CAMARA, LIMPIADOR DE AIRE.....	-	1	1	-	-	1	1		
		14	17253-MZ8-G20	CONDUCTO, LIMPIADOR DE AIRE...	-	1	1	-	-	1	1		
		15	17254-MZ8-G20	TUBO DE CONEXION, LIMPIADOR DE AIRE	-	1	1	-	-	1	1		
		16	17256-MR1-000	BANDA, TUBO CONECTOR DE LIMPIADOR DE AIRE	-	1	1	-	-	1	1		
		17	17358-MZ8-G20	TUBO, DRENAJE.....	-	1	1	-	-	1	1		
		18	17370-419-700	TAPON, TUBO DE RESPIRADERO....	-	1	1	-	-	1	1		
		19	17551-MR1-000	DEPOSITO ALMACENAMIENTO RESPIRADERO CARTER	-	1	1	-	-	1	1		
		20	17552-MR1-000	TUBO, RESPIRADERO.....	-	1	1	-	-	1	1		

3

F-16-1

Air cleaner (2)

Filtre à air (2)

Luftfilter (2)

Limpiador de aire (2)

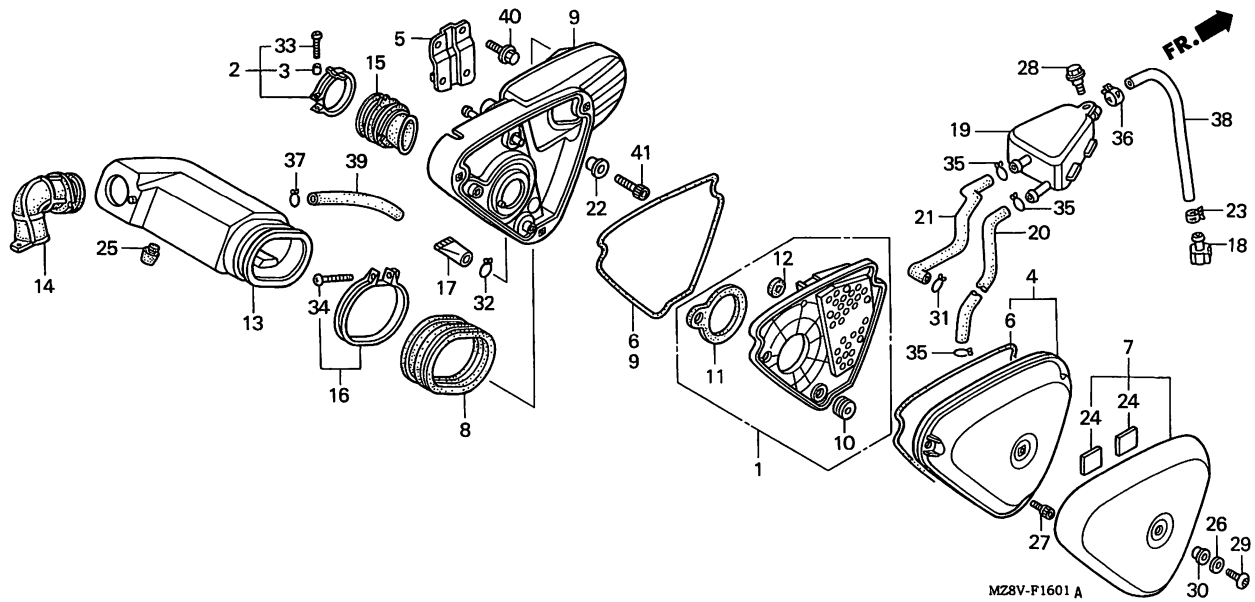

Service item	F.R.T.	Ref. No.	Part No.	Description	Reqd.QTY VT600C V	W	X	DV	DW	DX	D2X	Serial No.	Area code
		21	17553-MZ8-G20	TUBE, RETURN.....	-	1	1	-	-	1	1		
		22	19512-ZG4-610	COLLAR, FAN.....	-	2	2	-	-	2	2		
		23	43514-KS6-701	CLAMP, MASTER CYLINDER OIL HOSE	-	1	1	-	-	1	1		
		24	50283-MR7-300	RUBBER, SEAT RAIL.....	-	2	2	-	-	2	2		
		25	50353-HA7-670	RUBBER, STOPPER.....	-	1	1	-	-	1	1		
		26	61315-MZ1-830	RUBBER, SPACER.....	-	1	1	-	-	1	1		
		27	90089-KR0-000	BOLT, SOCKET, 5X12.....	-	3	3	-	-	3	3		
		28	90111-162-000	BOLT, FLANGE, 6MM.....	-	1	1	-	-	1	1		
		29	90118-MR1-000	SCREW, PAN, 6X14.....	-	1	1	-	-	1	1		
		30	90522-028-000	WASHER, CHAIN CASE SETTING....	-	1	1	-	-	1	1		
		31	90643-MK3-781	CLIP, TUBE (B16).....	-	1	1	-	-	1	1		
		32	90661-GHB-610	CLAMP B, TUBE, 12.5MM.....	-	1	1	-	-	1	1		
		33	93500-04020-0A	SCREW, PAN, 4X20.....	-	1	1	-	-	1	1		
		34	93500-05032-0G	SCREW, PAN, 5X32.....	-	1	1	-	-	1	1		

Item d'entretien T.D.R.	N°de réf.	N°de pièce	Description	Q'té néc. VT600C V	W	X	DV	DW	DX	D2X	N°de série	Code de zone
	21	17553-MZ8-G20	TUYAU DE RETOUR.....	-	1	1	-	-	1	1		
	22	19512-ZG4-610	COLLIER DE VENTILATEUR.....	-	2	2	-	-	2	2		
	23	43514-KS6-701	AGRAFE DE TROU D'HUILE DE MAITRE CYLINDRE	-	1	1	-	-	1	1		
	24	50283-MR7-300	CAOUTCHOUC DE RAIL DE SIEGE...	-	2	2	-	-	2	2		
	25	50353-HA7-670	CAOUTCHOUC DE BUTEE.....	-	1	1	-	-	1	1		
	26	61315-MZ1-830	CAOUTCHOUC D'ENTRETOISE.....	-	1	1	-	-	1	1		
	27	90089-KR0-000	BOULON DE DOUILLE, 5X12.....	-	3	3	-	-	3	3		
	28	90111-162-000	BOULON DE BRIDE, 6MM.....	-	1	1	-	-	1	1		
	29	90118-MR1-000	VIS A TETE CYLINDRIQUE, 6X14..	-	1	1	-	-	1	1		
	30	90522-028-000	RONDELLE DE FIXATION CARTER DE CHAINE	-	1	1	-	-	1	1		
	31	90643-MK3-781	AGRAFE DE TUYAU (B16).....	-	1	1	-	-	1	1		
	32	90661-GHB-610	BRIDE B, TUYAU 12.5MM.....	-	1	1	-	-	1	1		
	33	93500-04020-0A	VIS A TETE CYLINDRIQUE, 4X20..	-	1	1	-	-	1	1		
	34	93500-05032-0G	VIS A TETE CYLINDRIQUE, 5X32..	-	1	1	-	-	1	1		

Wartungspunkt AP	Ref. Nr.	Teile-Nr.	Beschreibung	Erford.Menge VT600C V	W	X	DV	DW	DX	D2X	Serien-Nr.	Gebiets-Code
	21	17553-MZ8-G20	RUECKLAUFSCHLAUCH.....	-	1	1	-	-	1	1		
	22	19512-ZG4-610	HUELSE, VENTILATOR.....	-	2	2	-	-	2	2		
	23	43514-KS6-701	KLAMMER, HAUPTZYLINDER-OELSCHLAUCH	-	1	1	-	-	1	1		
	24	50283-MR7-300	GUMMI, SITZSCHIENE.....	-	2	2	-	-	2	2		
	25	50353-HA7-670	ANSCHLAGGUMMI.....	-	1	1	-	-	1	1		
	26	61315-MZ1-830	GUMMI, ABSTANDSSTUECK.....	-	1	1	-	-	1	1		
	27	90089-KR0-000	INNENSECHSKANTSCHRAUBE, 5X12..	-	3	3	-	-	3	3		
	28	90111-162-000	FLANSCHENSCHRAUBE, 6MM.....	-	1	1	-	-	1	1		
	29	90118-MR1-000	KEGELKOPFSCHRAUBE, 6X14.....	-	1	1	-	-	1	1		
	30	90522-028-000	BEFESTIGUNGSSCHEIBE, KETTENGEHAEUSE	-	1	1	-	-	1	1		
	31	90643-MK3-781	KLEMME, SCHLAUCH (B16).....	-	1	1	-	-	1	1		
	32	90661-GHB-610	ROHRKLAMMER B 12.5MM.....	-	1	1	-	-	1	1		
	33	93500-04020-0A	KEGELKOPFSCHRAUBE, 4X20.....	-	1	1	-	-	1	1		
	34	93500-05032-0G	KEGELKOPFSCHRAUBE, 5X32.....	-	1	1	-	-	1	1		

Articulo de servicio THLL	No.de ref.	No.de pieza	Descripción	Cant.reqd. VT600C V	W	X	DV	DW	DX	D2X	No.de serie	Código de area
	21	17553-MZ8-G20	TUBO RETORNO.....	-	1	1	-	-	1	1		
	22	19512-ZG4-610	COLLARIN, VENTILADOR.....	-	2	2	-	-	2	2		
	23	43514-KS6-701	ABRAZADERA, MANGUERA DE ACEITE DE CILINDRO MAESTRA	-	1	1	-	-	1	1		
	24	50283-MR7-300	GOMA, CORREDERA DE ASIENTO....	-	2	2	-	-	2	2		
	25	50353-HA7-670	GOMA, TAQUE.....	-	1	1	-	-	1	1		
	26	61315-MZ1-830	GOMA, ESPACIADOR.....	-	1	1	-	-	1	1		
	27	90089-KR0-000	PERNO, CASQUILLO, 5X12.....	-	3	3	-	-	3	3		
	28	90111-162-000	PERNO DE REBORDE, 6MM.....	-	1	1	-	-	1	1		
	29	90118-MR1-000	TORNILLO ALOMADO, 6X14.....	-	1	1	-	-	1	1		
	30	90522-028-000	ARANDELA DE SUJECION, CAJA DE CADENA	-	1	1	-	-	1	1		
	31	90643-MK3-781	GRAPA, TUBO (B16).....	-	1	1	-	-	1	1		
	32	90661-GHB-610	ABRAZADERA B, TUBO 12.5MM.....	-	1	1	-	-	1	1		
	33	93500-04020-0A	TORNILLO ALOMADO, 4X20.....	-	1	1	-	-	1	1		
	34	93500-05032-0G	TORNILLO ALOMADO, 5X32.....	-	1	1	-	-	1	1		

2-C15

F-16-1

Air cleaner (2)

Filtre à air (2)

Luftfilter (2)

Limpiador de aire (2)

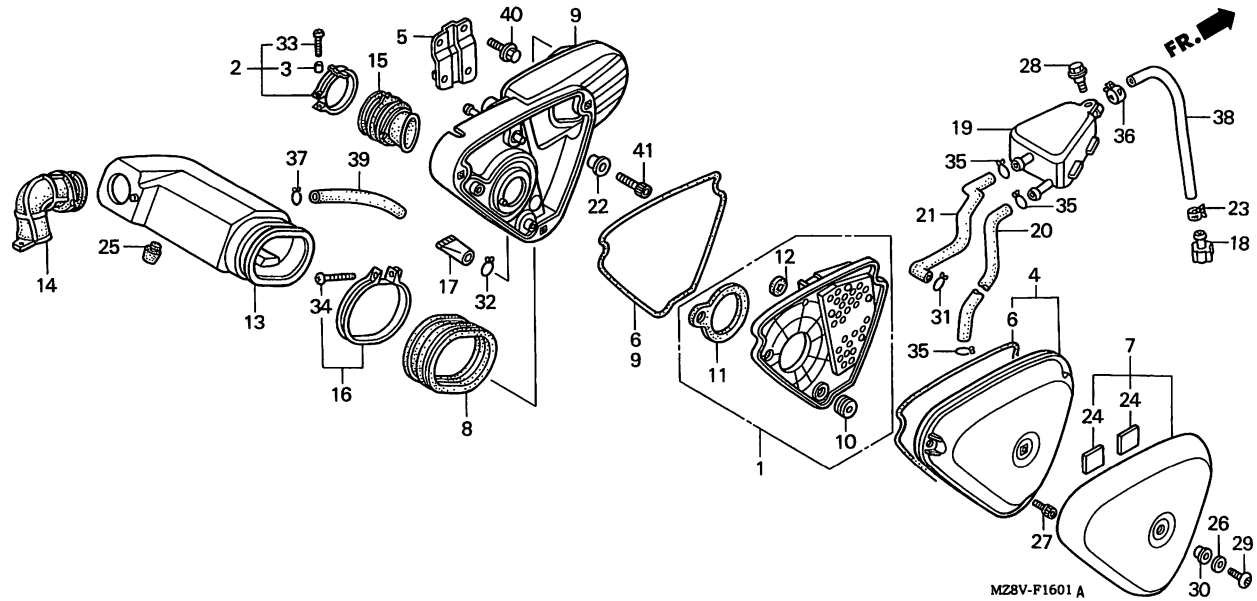

Service item	F.R.T.	Ref. No.	Part No.	Description	Reqd.QTY VT600C V	W	X	DV	DW	DX	D2X	Serial No.	Area code
		35	95002-02130	CLIP, TUBE (B12.5).....	-	3	3	-	-	3	3		
		36	95002-41200-08	CLAMP, TUBE (D12).....	-	1	1	-	-	1	1		
		37	95002-80000	CLIP, TUBE (C12).....	-	1	1	-	-	1	1		
		38	95003-19027-31	TUBE, VINYL, 7X11X270 (95003-19001-60M)	-	1	1	-	-	1	1		
		39	95005-80120-30	TUBE, 8X120 (95005-80001-30M)	-	1	1	-	-	1	1		
		40	95701-06012-07	BOLT, FLANGE, 6X12.....	-	2	2	-	-	2	2		
		41	96700-06016-08	BOLT, SOCKET, 6X16.....	-	2	2	-	-	2	2		

Item d'entretien	T.D.R.	N°de. réf.	N°de pièce	Description	Q'té néc. VT600C V	W	X	DV	DW	DX	D2X	N°de série	Code de zone
		35	95002-02130	AGRAFE DE TUYAU (B12.5).....	-	3	3	-	-	3	3		
		36	95002-41200-08	AGRAFE DE TUYAU (D12).....	-	1	1	-	-	1	1		
		37	95002-80000	AGRAFE DE TUYAU (C12).....	-	1	1	-	-	1	1		
		38	95003-19027-31	TUBE VINYLE, 7X11X270 (95003-19001-60M)	-	1	1	-	-	1	1		
		39	95005-80120-30	TUBE, 8X120(95005-80001-30M)..	-	1	1	-	-	1	1		
		40	95701-06012-07	BOULON DE BRIDE, 6X12.....	-	2	2	-	-	2	2		
		41	96700-06016-08	BOULON DE DOUILLE, 6X16.....	-	2	2	-	-	2	2		

Wartungspunkt	AP	Ref. Nr.	Teile-Nr.	Beschreibung	Erford.Menge VT600C V	W	X	DV	DW	DX	D2X	Serien-Nr.	Gebiets-Code
		35	95002-02130	KLEMME, SCHLAUCH (B12.5).....	-	3	3	-	-	3	3		
		36	95002-41200-08	SCHLAUCHKLAMMER (D12).....	-	1	1	-	-	1	1		
		37	95002-80000	KLEMME, SCHLAUCH (C12).....	-	1	1	-	-	1	1		
		38	95003-19027-31	VINYLROHR, 7X11X270 (95003-19001-60M)	-	1	1	-	-	1	1		
		39	95005-80120-30	SCHLAUCH 8X120 (95005-80001-30M)	-	1	1	-	-	1	1		
		40	95701-06012-07	FLANSCHENSCHRAUBE, 6X12.....	-	2	2	-	-	2	2		
		41	96700-06016-08	INNENSECHSKANTSCHRAUBE, 6X16..	-	2	2	-	-	2	2		

Articulo de servicio	THLL	No.de ref.	No.de pieza	Descripción	Cant.reqd. VT600C V	W	X	DV	DW	DX	D2X	No.de serie	Código de area
		35	95002-02130	GRAPA, TUBO (B12.5).....	-	3	3	-	-	3	3		
		36	95002-41200-08	ABRAZADERA, TUBO (D12).....	-	1	1	-	-	1	1		
		37	95002-80000	GRAPA, TUBO (C12).....	-	1	1	-	-	1	1		
		38	95003-19027-31	TUBO DE VINILO, 7X11X270 (95003-19001-60M)	-	1	1	-	-	1	1		
		39	95005-80120-30	TUBO, 8X120(95005-80001-30M)..	-	1	1	-	-	1	1		
		40	95701-06012-07	PERNO DE REBORDE, 6X12.....	-	2	2	-	-	2	2		
		41	96700-06016-08	PERNO, CASQUILLO, 6X16.....	-	2	2	-	-	2	2		

3

F-16-2

Air suction valve

Aspiration de air soupape

Luftansaugventil

Succion de aire valvula

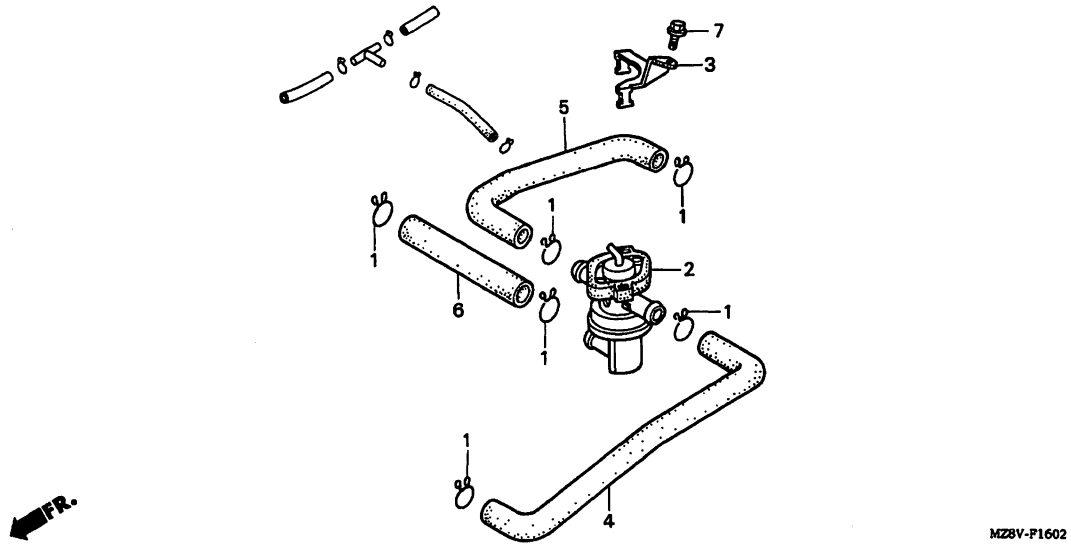

MZ8VF1602

Service item	F.R.T.	Ref. No.	Part No.	Description	Reqd.QTY VT600C V	W	X	DV	DW	DX	D2X	Serial No.	Area code
VALVE ASSY., AIR INJECTION CONTROL.	0.3	1	17724-102-700	CLIP, SUB TANK HOSE.....	-	6	4	-	-	-	-	-------- --------	AR,E,ED,F,FI G,SP,SW,U,2G 2IT,2PO
		2	18650-MZ8-G21	VALVE ASSY., AIR INJECTION CONTROL	-	1	1	-	-	-	-	-------- --------	AR,E,ED,F,FI G,SP,SW,U,2G 2IT,2PO
		3	18660-MZ8-G20	STAY, AIR INJECTION CONTROL VALVE MOUNTING	-	1	1	-	-	-	-	-------- --------	AR,E,ED,F,FI G,SP,SW,U,2G 2IT,2PO
		4	18741-MZ8-G20	TUBE A, AIR.....	-	1	1	-	-	-	-	-------- --------	AR,E,ED,F,FI G,SP,SW,U,2G 2IT,2PO
		5	18742-MZ8-G20	TUBE B, AIR.....	-	1	1	-	-	-	-	-------- --------	AR,E,ED,F,FI G,SP,SW,U,2G 2IT,2PO

Item d'entretien	T.D.R.	N°de réf.	N°de pièce	Description	Q'té néc. VT600C V	W	X	DV	DW	DX	D2X	N°de série	Code de zone
ENS. SOUPAPE DE COMMANDE D'INJECTION D'AIR.	0.3	1	17724-102-700	AGRAFE DE FLEXIBLE DE RESERVOIR AUXILIAIRE	-	6	4	-	-	-	-	-------- --------	AR,E,ED,F,FI G,SP,SW,U,2G 2IT,2PO
		2	18650-MZ8-G21	ENS. SOUPAPE DE COMMANDE D'INJECTION D'AIR	-	1	1	-	-	-	-	-------- --------	AR,E,ED,F,FI G,SP,SW,U,2G 2IT,2PO
		3	18660-MZ8-G20	ARMATURE, COMMANDE D'INJECTION D'AIR FIXATION DE SOUPAPE	-	1	1	-	-	-	-	-------- --------	AR,E,ED,F,FI G,SP,SW,U,2G 2IT,2PO
		4	18741-MZ8-G20	TUYAU A D'AIR.....	-	1	1	-	-	-	-	-------- --------	AR,E,ED,F,FI G,SP,SW,U,2G 2IT,2PO
		5	18742-MZ8-G20	TUYAU B D'AIR.....	-	1	1	-	-	-	-	-------- --------	AR,E,ED,F,FI G,SP,SW,U,2G 2IT,2PO

Wartungspunkt	AP	Ref. Nr.	Teile-Nr.	Beschreibung	Erford.Menge VT600C V	W	X	DV	DW	DX	D2X	Serien-Nr.	Gebiets-Code
VENTIL BAUGR., LUFTEINLASS STEUERUNG.	0.3	1	17724-102-700	KLEMME, HILFSTANKSCHLAUCH.....	-	6	4	-	-	-	-	-------- --------	AR,E,ED,F,FI G,SP,SW,U,2G 2IT,2PO
		2	18650-MZ8-G21	VENTIL BAUGR., LUFTEINLASS STEUERUNG	-	1	1	-	-	-	-	-------- --------	AR,E,ED,F,FI G,SP,SW,U,2G 2IT,2PO
		3	18660-MZ8-G20	STREBE, BEFESTIGUNG DES LUFTZUFUHR-STEUERVENTILS	-	1	1	-	-	-	-	-------- --------	AR,E,ED,F,FI G,SP,SW,U,2G 2IT,2PO
		4	18741-MZ8-G20	LUFTSCHLAUCH A.....	-	1	1	-	-	-	-	-------- --------	AR,E,ED,F,FI G,SP,SW,U,2G 2IT,2PO
		5	18742-MZ8-G20	LUFTSCHLAUCH B.....	-	1	1	-	-	-	-	-------- --------	AR,E,ED,F,FI G,SP,SW,U,2G 2IT,2PO

Articulo de servicio THLL	No.de ref.	No.de pieza	Descripción	Cant.reqd. VT600C V	W	X	DV	DW	DX	D2X	No.de serie	Código de area
CONJUNTO DE VALVULA, CONTROL DE INYECCION DE AIRE. 0.3	1	17724-102-700	GRAPA, MANGUERA DE SUB-TANQUE.	-	6	4	-	-	-	-	-------- --------	AR,E,ED,F,FI G,SP,SW,U,2G 2IT,2PO
	2	18650-MZ8-G21	CONJUNTO DE VALVULA, CONTROL DE INYECCION DE AIRE	-	1	1	-	-	-	-	-------- --------	AR,E,ED,F,FI G,SP,SW,U,2G 2IT,2PO
	3	18660-MZ8-G20	APOYO DE MONTAJE DE VALVULA DE CONTROL DE INYECCION DE AIRE	-	1	1	-	-	-	-	-------- --------	AR,E,ED,F,FI G,SP,SW,U,2G 2IT,2PO
	4	18741-MZ8-G20	TUBO A, AIRE.....	-	1	1	-	-	-	-	-------- --------	AR,E,ED,F,FI G,SP,SW,U,2G 2IT,2PO
	5	18742-MZ8-G20	TUBO B, AIRE.....	-	1	1	-	-	-	-	-------- --------	AR,E,ED,F,FI G,SP,SW,U,2G 2IT,2PO

3

F-16-2

Air suction valve

Aspiration de air soupape

Luftansaugventil

Succion de aire valvula

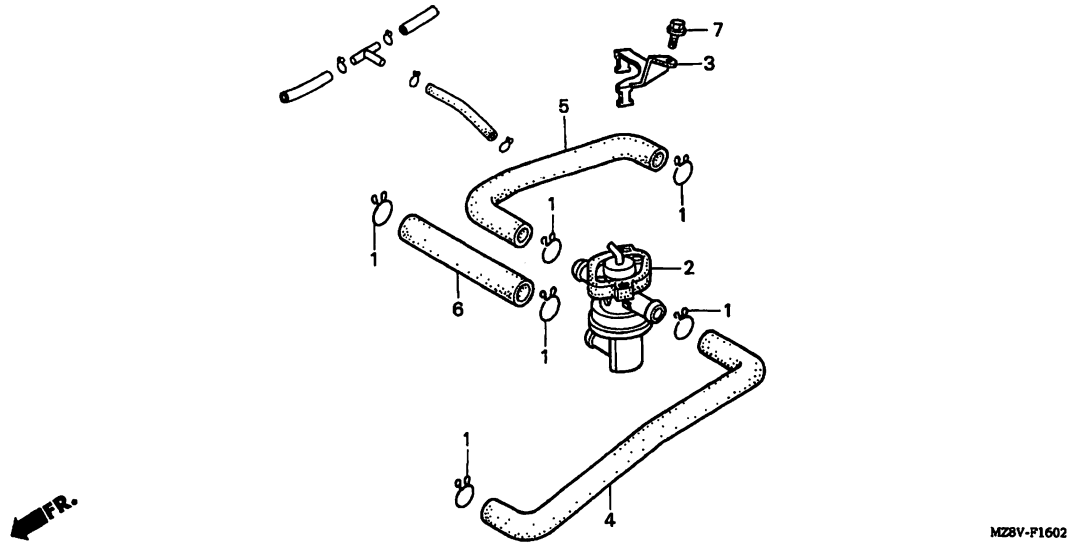

MZ8VF1602

Service item	F.R.T.	Ref. No.	Part No.	Description	Reqd.QTY VT600C V	W	X	DV	DW	DX	D2X	Serial No.	Area code
		6	95005-12140-1G	TUBE, 12X140 (95005-12001-10M)	-	1	1	-	-	-	-	--------	-------- AR,E,ED,F,FI G,SP,SW,U,2G 2IT,2PO
		7	96001-06010-07	BOLT, FLANGE, 6X10.....	-	1	1	-	-	-	-	--------	-------- AR,E,ED,F,FI G,SP,SW,U,2G 2IT,2PO

Item d'entretien	T.D.R.	N°de. réf.	N°de pièce	Description	Q'té néc. VT600C V	W	X	DV	DW	DX	D2X	N°de série	Code de zone
		6	95005-12140-1G	TUBE, 12X140(95005-12001-10M).	-	1	1	-	-	-	-	--------	-------- AR,E,ED,F,FI G,SP,SW,U,2G 2IT,2PO
		7	96001-06010-07	BOULON DE BRIDE, 6X10.....	-	1	1	-	-	-	-	--------	-------- AR,E,ED,F,FI G,SP,SW,U,2G 2IT,2PO

Wartungspunkt	AP	Ref. Nr.	Teile-Nr.	Beschreibung	Erford.Menge VT600C V	W	X	DV	DW	DX	D2X	Serien-Nr.	Geblets-Code
		6	95005-12140-1G	SCHLAUCH 12X140 (95005-12001-10M)	-	1	1	-	-	-	-	--------	-------- AR,E,ED,F,FI G,SP,SW,U,2G 2IT,2PO
		7	96001-06010-07	FLANSCHENSCHRAUBE, 6X10.....	-	1	1	-	-	-	-	--------	-------- AR,E,ED,F,FI G,SP,SW,U,2G 2IT,2PO

Articulo de servicio	THLL	No.de ref.	No.de pieza	Descripción	Cant.reqd. VT600C V	W	X	DV	DW	DX	D2X	No.de serie	Código de area
		6	95005-12140-1G	TUBO, 12X140(95005-12001-10M).	-	1	1	-	-	-	-	--------	-------- AR,E,ED,F,FI G,SP,SW,U,2G 2IT,2PO
		7	96001-06010-07	PERNO DE REBORDE, 6X10.....	-	1	1	-	-	-	-	--------	-------- AR,E,ED,F,FI G,SP,SW,U,2G 2IT,2PO

3

F-17

Exhaust muffler

Pot d´échappement

Auspufftopf

Silenciador

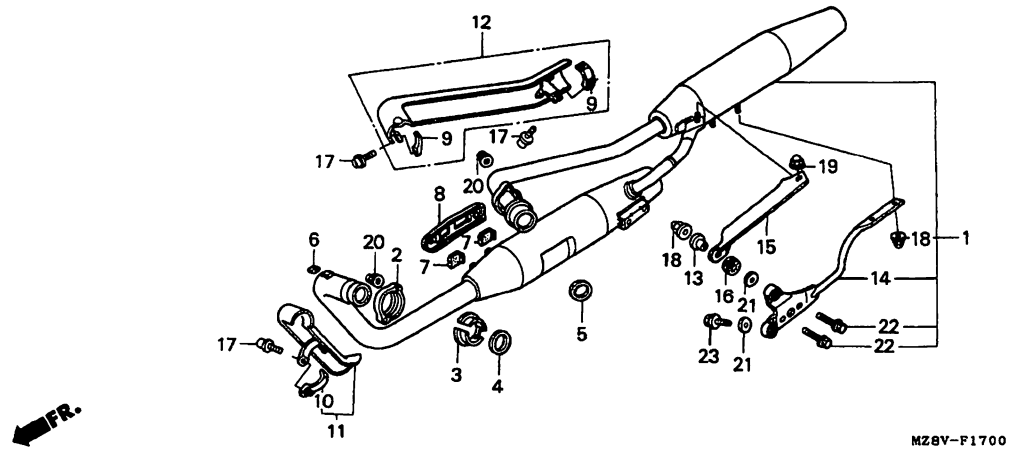

MZ8VF1700

Service item	F.R.T.
MUFFLER ASSY., EX.....	0.5
GASKET, EX. PIPE.....	0.4
COVER, FR. EX. PIPE.....	0.1
.COVER, RR. EX. PIPE	

Ref. No.	Part No.	Description	Reqd.QTY VT600C V	W	X	DV	DW	DX	D2X	Serial No.	Area code
1	18100-MZ8-B01	MUFFLER ASSY., EX.....	1	-	-	1	1	-	-	-------- --------	CM,SI
	18100-MZ8-B41	MUFFLER ASSY., EX.....	1	-	-	-	-	-	-	-------- --------	AR,E,ED,F,G SP,U,2G,2IT 2PO
	18100-MZ8-B81	MUFFLER ASSY., EX.....	1	-	-	-	-	-	-	-------- --------	SW
	18100-MZ8-C71	MUFFLER ASSY., EX.....	1	-	-	-	-	-	-	-------- --------	FI
	18100-MZ8-G21	MUFFLER ASSY., EX.....	-	1	1	-	-	-	-	-------- --------	AR,E,ED,F,G SP,SW,U,2G 2IT,2PO
	18100-MZ8-H31	MUFFLER ASSY., EX.....	-	1	1	-	-	-	-	-------- --------	FI
	18100-MZ8-L01	MUFFLER ASSY., EX.....	-	-	1	-	-	1	1	-------- --------	CM,SI
2	18231-MR1-000	JOINT, FR. EX. PIPE.....	1	1	1	1	1	1	1		
3	18233-MR1-000	COLLAR, EX. PIPE JOINT.....	1	1	1	1	1	1	1		
4	18291-MM5-860	GASKET, EX. PIPE.....	1	1	1	1	1	1	1		
5	18291-MN4-920	GASKET, EX. PIPE.....	1	1	1	1	1	1	1		

Item d'entretien	T.D.R.	N°de réf.	N°de pièce	Description	Q'té néc. VT600C V	W	X	DV	DW	DX	D2X	N°de série	Code de zone
ENS. POT D'ECHAPPEMENT.....	0.5	1	18100-MZ8-B01	ENS. POT D'ECHAPPEMENT.....	1	-	-	1	1	-	-	-------- --------	CM,SI
JOINT DE TUYAU D'ECHAPPEMENT...	0.4		18100-MZ8-B41	ENS. POT D'ECHAPPEMENT.....	1	-	-	-	-	-	-	-------- --------	AR,E,ED,F,G SP,U,2G,2IT 2PO
COUVERCLE DE TUYAU D'ECHAPPEMENT AV..	0.1												
.COUVERCLE DE TUBULURE EX. AR.			18100-MZ8-B81	ENS. POT D'ECHAPPEMENT.....	1	-	-	-	-	-	-	-------- --------	SW
			18100-MZ8-C71	ENS. POT D'ECHAPPEMENT.....	1	-	-	-	-	-	-	-------- --------	FI
			18100-MZ8-G21	ENS. POT D'ECHAPPEMENT.....	-	1	1	-	-	-	-	-------- --------	AR,E,ED,F,G SP,SW,U,2G 2IT,2PO
			18100-MZ8-H31	ENS. POT D'ECHAPPEMENT.....	-	1	1	-	-	-	-	-------- --------	FI
			18100-MZ8-L01	ENS. POT D'ECHAPPEMENT.....	-	-	1	-	-	1	1	-------- --------	CM,SI
		2	18231-MR1-000	JOINT DE TUBULURE D'ECHAPPEMENT AV.	1	1	1	1	1	1	1		
		3	18233-MR1-000	BAGUE, JOINT POT ECHAPPEMENT..	1	1	1	1	1	1	1		
		4	18291-MM5-860	JOINT DE TUYAU D'ECHAPPEMENT..	1	1	1	1	1	1	1		
		5	18291-MN4-920	JOINT DE TUYAU D'ECHAPPEMENT..	1	1	1	1	1	1	1		

Wartungspunkt	AP	Ref. Nr.	Teile-Nr.	Beschreibung	Erford.Menge VT600C V	W	X	DV	DW	DX	D2X	Serien-Nr.	Gebiets-Code
AUSPUFFTOPF KOMPL.....	0.5	1	18100-MZ8-B01	AUSPUFFTOPF KOMPL.....	1	-	-	1	1	-	-	-------- --------	CM,SI
DICHTUNG, AUSPUFFROHR.....	0.4		18100-MZ8-B41	AUSPUFFTOPF KOMPL.....	1	-	-	-	-	-	-	-------- --------	AR,E,ED,F,G SP,U,2G,2IT 2PO
ABDECKUNG, V. AUSPUFFROHR.....	0.1												
.ABDECKUNG, H. AUSPUFFROHR			18100-MZ8-B81	AUSPUFFTOPF KOMPL.....	1	-	-	-	-	-	-	-------- --------	SW
			18100-MZ8-C71	AUSPUFFTOPF KOMPL.....	1	-	-	-	-	-	-	-------- --------	FI
			18100-MZ8-G21	AUSPUFFTOPF KOMPL.....	-	1	1	-	-	-	-	-------- --------	AR,E,ED,F,G SP,SW,U,2G 2IT,2PO
			18100-MZ8-H31	AUSPUFFTOPF KOMPL.....	-	1	1	-	-	-	-	-------- --------	FI
			18100-MZ8-L01	AUSPUFFTOPF KOMPL.....	-	-	1	-	-	1	1	-------- --------	CM,SI
		2	18231-MR1-000	VERBINDUNG, V. AUSPUFFROHR....	1	1	1	1	1	1	1		
		3	18233-MR1-000	HUELSE, AUSPUFFROHRVERBINDUNG.	1	1	1	1	1	1	1		
		4	18291-MM5-860	DICHTUNG, AUSPUFFROHR.....	1	1	1	1	1	1	1		
		5	18291-MN4-920	DICHTUNG, AUSPUFFROHR.....	1	1	1	1	1	1	1		

Articulo de servicio THLL		No.de ref.	No.de pieza	Descripción	Cant.reqd. VT600C V	W	X	DV	DW	DX	D2X	No.de serie	Código de area
ENS. DE SILENCIADOR, ESCAPE....	0.5	1	18100-MZ8-B01	ENS. DE SILENCIADOR, ESCAPE...	1	-	-	1	1	-	-	-------- --------	CM,SI
EMPACADURA, TUBO DE ESCAPE.....	0.4		18100-MZ8-B41	ENS. DE SILENCIADOR, ESCAPE...	1	-	-	-	-	-	-	-------- --------	AR,E,ED,F,G SP,U,2G,2IT 2PO
TAPA, TUBO ESCAPE DEL.....	0.1												
.TAPA, TUBO ESCAPE TRAS.			18100-MZ8-B81	ENS. DE SILENCIADOR, ESCAPE...	1	-	-	-	-	-	-	-------- --------	SW
			18100-MZ8-C71	ENS. DE SILENCIADOR, ESCAPE...	1	-	-	-	-	-	-	-------- --------	FI
			18100-MZ8-G21	ENS. DE SILENCIADOR, ESCAPE...	-	1	1	-	-	-	-	-------- --------	AR,E,ED,F,G SP,SW,U,2G 2IT,2PO
			18100-MZ8-H31	ENS. DE SILENCIADOR, ESCAPE...	-	1	1	-	-	-	-	-------- --------	FI
			18100-MZ8-L01	ENS. DE SILENCIADOR, ESCAPE...	-	-	1	-	-	1	1	-------- --------	CM,SI
		2	18231-MR1-000	UNION, TUBO ESCAPE DEL.....	1	1	1	1	1	1	1		
		3	18233-MR1-000	COLLARIN DE UNION, TUBO DE ESCAPE	1	1	1	1	1	1	1		
		4	18291-MM5-860	EMPACADURA, TUBO DE ESCAPE....	1	1	1	1	1	1	1		
		5	18291-MN4-920	EMPACADURA, TUBO DE ESCAPE....	1	1	1	1	1	1	1		

F-17

Exhaust muffler

Pot d´échappement

Auspufftopf

Silenciador

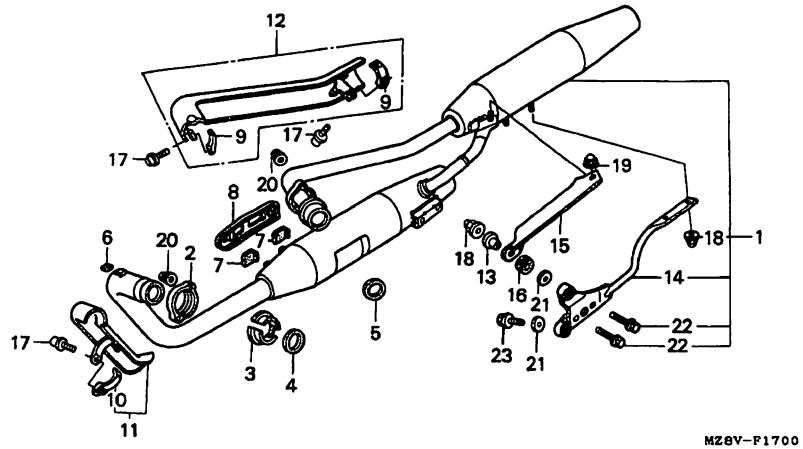

MZ8VF1700

Service item	F.R.T.	Ref. No.	Part No.	Description	Reqd.QTY VT600C V	W	X	DV	DW	DX	D2X	Serial No.	Area code
		6	18293-ME9-000	RUBBER, PROTECTOR PACKING.....	1	1	1	1	1	1	1		
		7	18293-MN0-000	RUBBER, PROTECTOR.....	2	2	2	2	2	2	2		
		8	18315-MR1-000	COVER, MUFFLER.....	1	1	1	1	1	1	1		
		9	18376-MR1-000	BAND, EX. PIPE COVER.....	2	2	2	2	2	2	2		
		10	18377-MR1-000	BAND, FR. COVER.....	1	1	1	1	1	1	1		
		11	18415-MR1-003	COVER, FR. EX. PIPE.....	1	1	1	1	1	1	1		
		12	18418-MR1-003	COVER, RR. EX. PIPE.....	1	1	1	1	1	1	1		
		13	18422-MR1-000	COLLAR, 8MM.....	1	1	1	1	1	1	1		
		14	18455-MZ8-B00	BRACKET, MUFFLER.....	1	1	1	1	1	1	1		
		15	18456-MR1-003	BRACKET, MUFFLER UPPER.....	1	1	1	1	1	1	1		
		16	19111-MF5-000	GROMMET, RESERVE TANK.....	1	1	1	1	1	1	1		

Item d'entretien	T.D.R.	N°de réf.	N°de pièce	Description	Q'té néc. VT600C V	W	X	DV	DW	DX	D2X	N°de série	Code de zone
		6	18293-ME9-000	CAOUTCHOUC DE JOINT DE PROTECTION	1	1	1	1	1	1	1		
		7	18293-MN0-000	CAOUTCHOUC DE PROTECTION.....	2	2	2	2	2	2	2		
		8	18315-MR1-000	COUVERCLE DE POT D'ECHAPPEMENT	1	1	1	1	1	1	1		
		9	18376-MR1-000	BANDE, CACHE DE TUYAU D'ECHAPPEMENT	2	2	2	2	2	2	2		
		10	18377-MR1-000	BANDE DE COUVERCLE AV.....	1	1	1	1	1	1	1		
		11	18415-MR1-003	COUVERCLE DE TUYAU D'ECHAPPEMENT AV.	1	1	1	1	1	1	1		
		12	18418-MR1-003	COUVERCLE DE TUBULURE EX. AR..	1	1	1	1	1	1	1		
		13	18422-MR1-000	COLLIER, 8MM.....	1	1	1	1	1	1	1		
		14	18455-MZ8-B00	SUPPORT DE POT D'ECHAPPEMENT..	1	1	1	1	1	1	1		
		15	18456-MR1-003	SUPPORT SUPERIEUR DE SILENCIEUX	1	1	1	1	1	1	1		
		16	19111-MF5-000	ANNEAU DE RESERVOIR DE SECOURS	1	1	1	1	1	1	1		

Wartungspunkt	AP	Ref. Nr.	Teile-Nr.	Beschreibung	Erford.Menge VT600C V	W	X	DV	DW	DX	D2X	Serien-Nr.	Geblets-Code
		6	18293-ME9-000	GUMMI, SCHUTZDICHTUNG.....	1	1	1	1	1	1	1		
		7	18293-MN0-000	SCHUTZGUMMI.....	2	2	2	2	2	2	2		
		8	18315-MR1-000	DECKEL, AUSPUFFTOPF.....	1	1	1	1	1	1	1		
		9	18376-MR1-000	BAND, AUSPUFEROHRABDECKUNG....	2	2	2	2	2	2	2		
		10	18377-MR1-000	BAND, V. ABDECKUNG.....	1	1	1	1	1	1	1		
		11	18415-MR1-003	ABDECKUNG, V. AUSPUFFROHR.....	1	1	1	1	1	1	1		
		12	18418-MR1-003	ABDECKUNG, H. AUSPUFFROHR.....	1	1	1	1	1	1	1		
		13	18422-MR1-000	HUELSE, 8MM.....	1	1	1	1	1	1	1		
		14	18455-MZ8-B00	BUEGEL, AUSPUFFTOPF.....	1	1	1	1	1	1	1		
		15	18456-MR1-003	HALTER, SCHALLDAEMPFER OBEN...	1	1	1	1	1	1	1		
		16	19111-MF5-000	GUMMITUELLE, RESERVETANK.....	1	1	1	1	1	1	1		

Articulo de servicio	THLL	No.de ref.	No.de pieza	Descripción	Cant.reqd. VT600C V	W	X	DV	DW	DX	D2X	No.de serie	Código de area
		6	18293-ME9-000	GOMA, EMPAQUE DE PROTECTOR....	1	1	1	1	1	1	1		
		7	18293-MN0-000	GOMA, PROTECTOR.....	2	2	2	2	2	2	2		
		8	18315-MR1-000	CUBIERTA, SILENCIADOR.....	1	1	1	1	1	1	1		
		9	18376-MR1-000	BANDA, TAPA TUBO ESCAPE.....	2	2	2	2	2	2	2		
		10	18377-MR1-000	BANDA, TAPA DEL.....	1	1	1	1	1	1	1		
		11	18415-MR1-003	TAPA, TUBO ESCAPE DEL.....	1	1	1	1	1	1	1		
		12	18418-MR1-003	TAPA, TUBO ESCAPE TRAS.....	1	1	1	1	1	1	1		
		13	18422-MR1-000	COLLARIN, 8MM.....	1	1	1	1	1	1	1		
		14	18455-MZ8-B00	SOPORTE, SILENCIADOR.....	1	1	1	1	1	1	1		
		15	18456-MR1-003	MENSULA SUPERIOR, SILENCIADOR.	1	1	1	1	1	1	1		
		16	19111-MF5-000	JUNTA CAUCHO, DEPOSITO RESERVA	1	1	1	1	1	1	1		

F-17

Exhaust muffler

Pot d´échappement

Auspufftopf

Silenciador

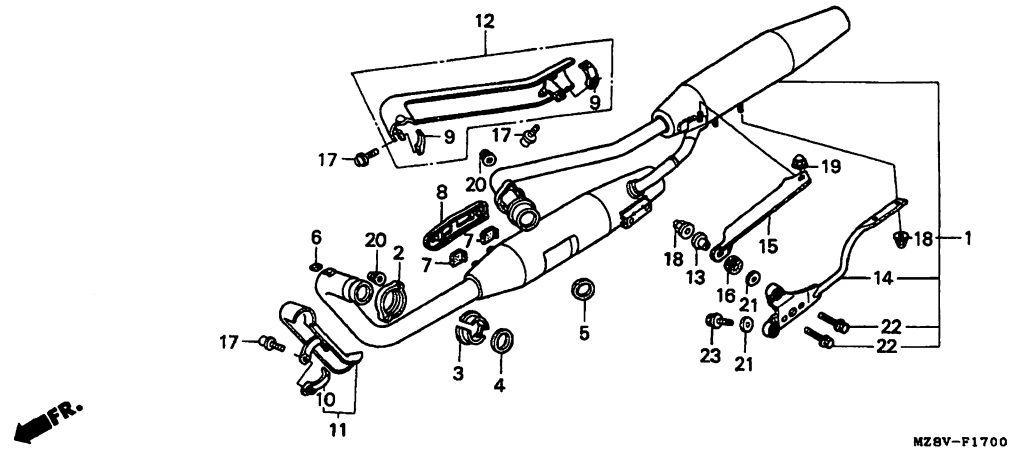

MZ8VF1700

Service item	F.R.T.	Ref. No.	Part No.	Description	Reqd.QTY VT600C V	W	X	DV	DW	DX	D2X	Serial No.	Area code
		17	90102-MK4-000	BOLT, SPECIAL FLANGE SOCKET, 6X20	3	3	3	3	3	3	3		
		18	90161-MM8-000	NUT, FLANGE CAP, 8MM.....	3	3	3	3	3	3	3		
		19	90208-438-000	NUT, CAP, 8MM.....	1	-	-	1	1	-	-		
			90322-S10-003	NUT, CAP, 8MM.....	-	1	1	-	-	1	1		
		20	90304-ME1-670	NUT, CAP, 8MM.....	4	4	4	4	4	4	4		
		21	94103-08700	WASHER, PLAIN, 8MM.....	2	2	2	2	2	2	2		
		22	95701-08016-00	BOLT, FLANGE, 8X16.....	2	2	2	2	2	2	2		
		23	95701-08032-07	BOLT, FLANGE, 8X32.....	1	1	1	1	1	1	1		

Item d'entretien	T.D.R.	N°de réf.	N°de pièce	Description	Q'té néc. VT600C V	W	X	DV	DW	DX	D2X	N°de série	Code de zone
		17	90102-MK4-000	BOULON DE DOUILLE DE BRIDE SPECIAL, 6X20	3	3	3	3	3	3	3		
		18	90161-MM8-000	ECROU DE CHAPEAU DE BRIDE, 8MM	3	3	3	3	3	3	3		
		19	90208-438-000	ECROU DE CHAPEAU, 8MM.....	1	-	-	1	1	-	-		
			90322-S10-003	ECROU DE CHAPEAU, 8MM.....	-	1	1	-	-	1	1		
		20	90304-ME1-670	ECROU DE CHAPEAU, 8MM.....	4	4	4	4	4	4	4		
		21	94103-08700	RONDELLE PLATE, 8MM.....	2	2	2	2	2	2	2		
		22	95701-08016-00	BOULON DE BRIDE, 8X16.....	2	2	2	2	2	2	2		
		23	95701-08032-07	BOULON DE BRIDE, 8X32.....	1	1	1	1	1	1	1		

Wartungspunkt	AP	Ref. Nr.	Teile-Nr.	Beschreibung	Erford.Menge VT600C V	W	X	DV	DW	DX	D2X	Serien-Nr.	Gebiets-Code
		17	90102-MK4-000	SPEZIALFLANSCHINNENSECHSKANT-SCHRAUBE 6X20	3	3	3	3	3	3	3		
		18	90161-MM8-000	FLANSCHHUTMUTTER, 8MM.....	3	3	3	3	3	3	3		
		19	90208-438-000	HUTMUTTER, 8MM.....	1	-	-	1	1	-	-		
			90322-S10-003	HUTMUTTER, 8MM.....	-	1	1	-	-	1	1		
		20	90304-ME1-670	HUTMUTTER, 8MM.....	4	4	4	4	4	4	4		
		21	94103-08700	GLATTE SCHEIBE, 8MM.....	2	2	2	2	2	2	2		
		22	95701-08016-00	FLANSCHENSCHRAUBE, 8X16.....	2	2	2	2	2	2	2		
		23	95701-08032-07	FLANSCHENSCHRAUBE, 8X32.....	1	1	1	1	1	1	1		

Articulo de servicio	THLL	No.de ref.	No.de pieza	Descripción	Cant.reqd. VT600C V	W	X	DV	DW	DX	D2X	No.de serie	Código de area
		17	90102-MK4-000	PERNO, CABEZA HUECA BRIDA ESPECIAL 6X20	3	3	3	3	3	3	3		
		18	90161-MM8-000	TUERCA, TAPA DE REBORDE, 8MM..	3	3	3	3	3	3	3		
		19	90208-438-000	TUERCA, TAPA, 8MM.....	1	-	-	1	1	-	-		
			90322-S10-003	TUERCA, TAPA, 8MM.....	-	1	1	-	-	1	1		
		20	90304-ME1-670	TUERCA, TAPA, 8MM.....	4	4	4	4	4	4	4		
		21	94103-08700	ARANDELA SENCILLA, 8MM.....	2	2	2	2	2	2	2		
		22	95701-08016-00	PERNO DE REBORDE, 8X16.....	2	2	2	2	2	2	2		
		23	95701-08032-07	PERNO DE REBORDE, 8X32.....	1	1	1	1	1	1	1		

F-18

Pedal

Pédale

Pedal

Pedal

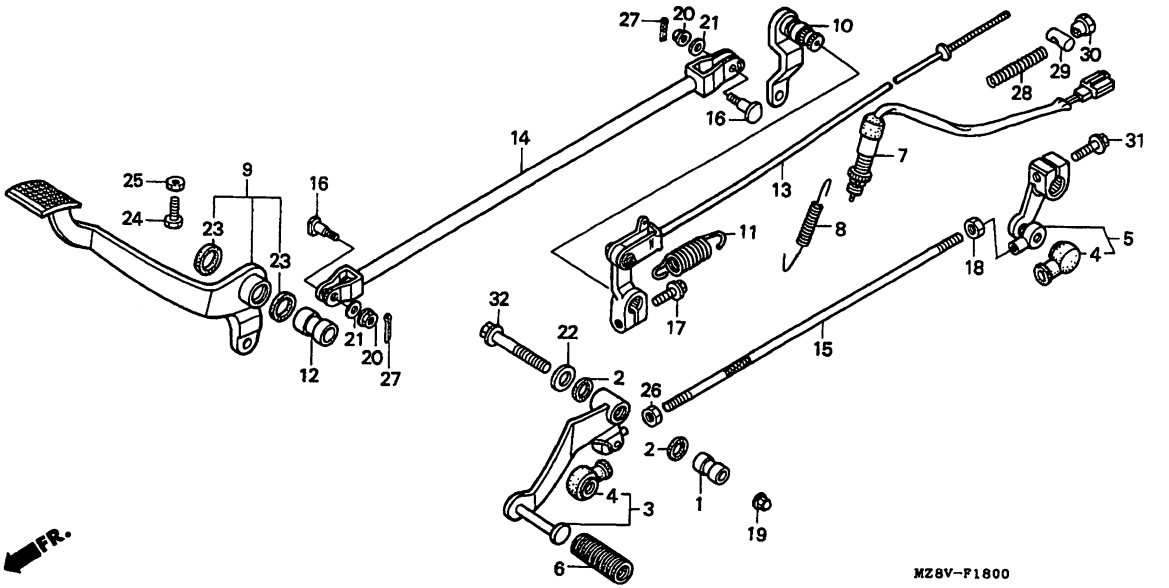

MZ8VF1800

Service item	F.R.T.
PEDAL COMP., CHANGE.....	0.2
.ARM COMP., GEAR CHANGE	
.PEDAL ASSY., RR. BRAKE	
SWITCH ASSY., RR. STOP.....	0.3
ARM COMP., RR. BRAKE MIDDLE....	1.1
.ROD COMP., RR. BRAKE	
ROD, RR. BRAKE MIDDLE.....	0.5

Ref. No.	Part No.	Description	Reqd.QTY VT600C V	W	X	DV	DW	DX	D2X	Serial No.	Area code
1	24705-MK3-000	COLLAR, GEAR CHANGE PEDAL PIVOT	1	1	1	1	1	1	1		
2	24706-MK3-770	RUBBER, DUST SEAL.....	2	2	2	2	2	2	2		
3	24715-MR1-000	PEDAL COMP., CHANGE.....	1	-	-	-	-	-	1	-------- --------	AR,E,ED,F,FIG,SI,SP,SW,U2G,2IT,2PO
			1	-	1	1	1	1	1	-------- --------	CM
	24715-MZ8-G20	PEDAL COMP., CHANGE.....	-	1	1	-	-	-	-	-------- --------	AR,E,ED,F,FIG,SP,SW,U,2G2IT,2PO
4	24724-422-000	COVER, DUST.....	2	2	2	2	2	2	2		
5	24725-MR1-000	ARM COMP., GEAR CHANGE.....	1	1	1	1	1	1	1		
6	24781-KR3-770	RUBBER, GEAR CHANGE PEDAL.....	1	1	1	1	1	1	1		
7	35350-GM2-010	SWITCH ASSY., RR. STOP.....	1	1	1	1	1	1	1		

Item d'entretien	T.D.R.	N°de réf.	N°de pièce	Description	Q'té néc. VT600C V	W	X	DV	DW	DX	D2X	N°de série	Code de zone
PEDALE COMP. CHANGEMENT.....	0.2	1	24705-MK3-000	COLLIER DE PIVOT DE PEDALE CHANGEMENT DE VITESSE	1	1	1	1	1	1	1		
.BRAS COMP. CHANGEMENT VITESSE													
.ENS. DE PEDALE, FREIN AR.		2	24706-MK3-770	CAOUTCHOUC DE CACH-POUSSIERE..	2	2	2	2	2	2	2		
ENS. INTERRUPTEUR DE FEU STOP AR..	0.3	3	24715-MR1-000	PEDALE COMP. CHANGEMENT.....	1	-	-	-	-	-	1	-------- --------	AR,E,ED,F,FI G,SI,SP,SW,U 2G,2IT,2PO
BRAS CENTRE COMP. DE FREIN AR..	1.1												
.TIGE COMP. FREIN AR.					1	-	1	1	1	1	1	-------- --------	CM
TIGE INTERMEDIAIRE DE FREIN AR..	0.5		24715-MZ8-G20	PEDALE COMP. CHANGEMENT.....	-	1	1	-	-	-	-	-------- --------	AR,E,ED,F,FI G,SP,SW,U,2G 2IT,2PO
		4	24724-422-000	CACHE-POUSSIERE.....	2	2	2	2	2	2	2		
		5	24725-MR1-000	BRAS COMP. CHANGEMENT VITESSE.	1	1	1	1	1	1	1		
		6	24781-KR3-770	CAOUTCHOUC DE PEDALE DE SELECTEUR DE VITESSE	1	1	1	1	1	1	1		
		7	35350-GM2-010	ENS. INTERRUPTEUR DE FEU STOP AR.	1	1	1	1	1	1	1		

Wartungspunkt	AP	Ref. Nr.	Teile-Nr.	Beschreibung	Erford.Menge VT600C V	W	X	DV	DW	DX	D2X	Serien-Nr.	Gebiets-Code
SCHALTPEDAL KOMPL.....	0.2	1	24705-MK3-000	HUELSE, GANGSCHALTPEDALZAPFEN.	1	1	1	1	1	1	1		
.GANGSCHALTARM KOMPL.		2	24706-MK3-770	STAUBDICHTGMMI.....	2	2	2	2	2	2	2		
.PEDAL, H. BREMSE		3	24715-MR1-000	SCHALTPEDAL KOMPL.....	1	-	-	-	-	-	1	-------- --------	AR,E,ED,F,FI G,SI,SP,SW,U 2G,2IT,2PO
BREMSSCHALTER KOMPL., H.....	0.3												
MITTELARM KOMPL., H. BREMSE....	1.1												
.BREMSSTANGE KOMPL., H.					1	-	1	1	1	1	1	-------- --------	CM
MITTELSTANGE, H. BREMS.....	0.5		24715-MZ8-G20	SCHALTPEDAL KOMPL.....	-	1	1	-	-	-	-	-------- --------	AR,E,ED,F,FI G,SP,SW,U,2G 2IT,2PO
		4	24724-422-000	STAUBDECKEL.....	2	2	2	2	2	2	2		
		5	24725-MR1-000	GANGSCHALTARM KOMPL.....	1	1	1	1	1	1	1		
		6	24781-KR3-770	GUMMI, GANGSCHALTPEDAL.....	1	1	1	1	1	1	1		
		7	35350-GM2-010	BREMSSCHALTER KOMPL., H.....	1	1	1	1	1	1	1		

Articulo de servicio THLL		No.de ref.	No.de pieza	Descripción	Cant.reqd. VT600C V	W	X	DV	DW	DX	D2X	No.de serie	Código de area
ENS. DE PEDAL, CAMBIO.....	0.2	1	24705-MK3-000	COLLARIN, PIVOTE DE PADAL DE CAMBIO DE VELOCIDADES	1	1	1	1	1	1	1		
.COMP. DE BRAZO, CAMBIO DE VELOCIDADES		2	24706-MK3-770	GOMA, GUARDAPOLVO.....	2	2	2	2	2	2	2		
.ENS. PEDAL, FRENO TRAS.		3	24715-MR1-000	ENS. DE PEDAL, CAMBIO.....	1	-	-	-	-	-	1	-------- --------	AR,E,ED,F,FI G,SI,SP,SW,U 2G,2IT,2PO
ENS. DE INTERRUPTOR, PARADA TRAS..	0.3												
COMP. DE BRAZO MEDIO, FRENO TRAS..	1.1				1	-	1	1	1	1	1	-------- --------	CM
			24715-MZ8-G20	ENS. DE PEDAL, CAMBIO.....	-	1	1	-	-	-	-	-------- --------	AR,E,ED,F,FI G,SP,SW,U,2G 2IT,2PO
.COMP. DE VARILLA, FRENO TRAS.													
VARILLA INTERMEDIA, FRENO TRAS..	0.5	4	24724-422-000	GUARDAPOLVO.....	2	2	2	2	2	2	2		
		5	24725-MR1-000	COMP. DE BRAZO, CAMBIO DE VELOCIDADES	1	1	1	1	1	1	1		
		6	24781-KR3-770	GOMA, PEDAL DE CAMBIO DE VELOCIDADES	1	1	1	1	1	1	1		
		7	35350-GM2-010	ENS. DE INTERRUPTOR, PARADA TRAS.	1	1	1	1	1	1	1		

3

F-18

Pedal

Pédale

Pedal

Pedal

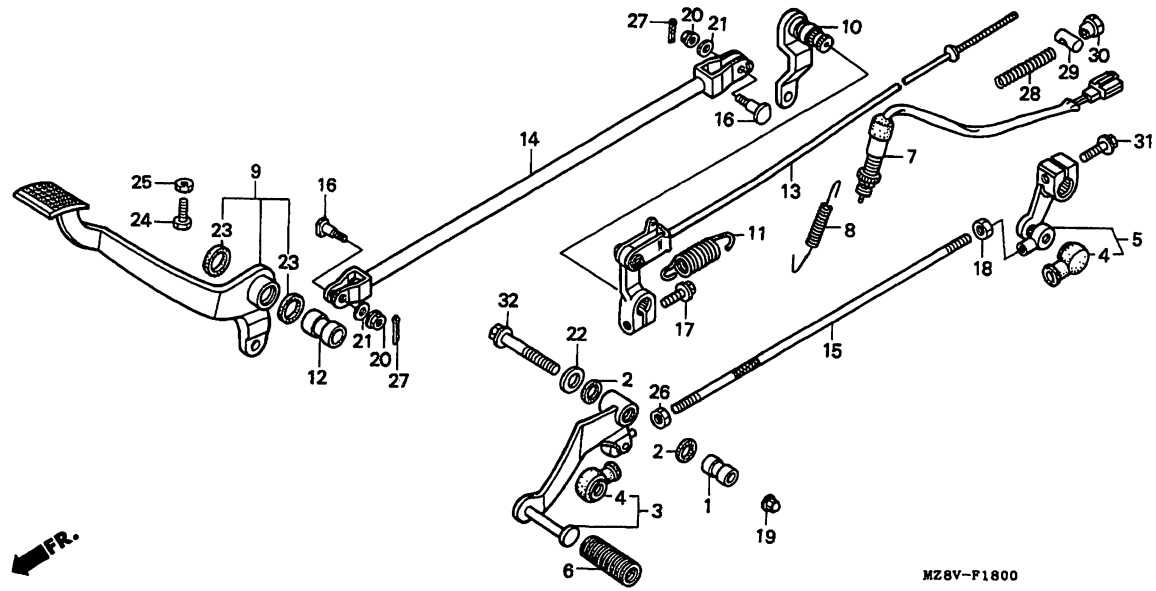

MZ8VF1800

Service item	F.R.T.	Ref. No.	Part No.	Description	Reqd.QTY VT600C V	W	X	DV	DW	DX	D2X	Serial No.	Area code
		8	35357-KE1-000	SPRING, STOP SWITCH.....	1	1	1	1	1	1	1		
		9	46500-MR1-000	PEDAL ASSY., RR. BRAKE.....	1	-	-	1	1	-	-		
			46500-MZ8-G20	PEDAL ASSY., RR. BRAKE.....	-	1	1	-	-	-	-	-------- --------	AR,E,ED,F,FI G,SP,SW,U,2G 2IT,2PO
			46500-MZ8-L50	PEDAL ASSY., RR. BRAKE.....	-	-	1	-	-	1	1	-------- --------	CM,SI
		10	46510-KW9-690	ARM COMP., RR. BRAKE MIDDLE...	1	-	-	1	1	-	-		
			46510-MZ8-G20	ARM COMP., RR. BRAKE MIDDLE...	-	1	1	-	-	1	1		
		11	46514-MR1-770	SPRING, BRAKE RETURN.....	1	1	1	1	1	1	1		
		12	46515-MM8-000	COLLAR, RR. BRAKE PIVOT.....	1	1	1	1	1	1	1		
		13	46525-MR1-010	ROD COMP., RR. BRAKE.....	1	1	1	1	1	1	1		
		14	46540-MR1-000	ROD, RR. BRAKE MIDDLE.....	1	-	-	1	1	-	-		

Item d'entretien	T.D.R.	N°de réf.	N°de pièce	Description	Q'té néc. VT600C V	W	X	DV	DW	DX	D2X	N°de série	Code de zone
		8	35357-KE1-000	RESSORT D'INTERRUPTEUR STOP...	1	1	1	1	1	1	1		
		9	46500-MR1-000	ENS. DE PEDALE, FREIN AR.....	1	-	-	1	1	-	-		
			46500-MZ8-G20	ENS. DE PEDALE, FREIN AR.....	-	1	1	-	-	-	-	-------- --------	AR,E,ED,F,FI G,SP,SW,U,2G 2IT,2PO
			46500-MZ8-L50	ENS. DE PEDALE, FREIN AR.....	-	-	1	-	-	1	1	-------- --------	CM,SI
		10	46510-KW9-690	BRAS CENTRE COMP. DE FREIN AR.	1	-	-	1	1	-	-		
			46510-MZ8-G20	BRAS CENTRE COMP. DE FREIN AR.	-	1	1	-	-	1	1		
		11	46514-MR1-770	RESSORT DE RAPPEL DE FREIN....	1	1	1	1	1	1	1		
		12	46515-MM8-000	COLLIER DE PIVOT DE FREIN AR..	1	1	1	1	1	1	1		
		13	46525-MR1-010	TIGE COMP. FREIN AR.....	1	1	1	1	1	1	1		
		14	46540-MR1-000	TIGE INTERMEDIAIRE DE FREIN AR.	1	-	-	1	1	-	-		

Wartungspunkt	AP	Ref. Nr.	Teile-Nr.	Beschreibung	Erford.Menge VT600C V	W	X	DV	DW	DX	D2X	Serien-Nr.	Gebiets-Code
		8	35357-KE1-000	FEDER, BREMSSCHALTER.....	1	1	1	1	1	1	1		
		9	46500-MR1-000	PEDAL, H. BREMSE.....	1	-	-	1	1	-	-		
			46500-MZ8-G20	PEDAL, H. BREMSE.....	-	1	1	-	-	-	-	-------- --------	AR,E,ED,F,FI G,SP,SW,U,2G 2IT,2PO
			46500-MZ8-L50	PEDAL, H. BREMSE.....	-	-	1	-	-	1	1	-------- --------	CM,SI
		10	46510-KW9-690	MITTELARM KOMPL., H. BREMSE...	1	-	-	1	1	-	-		
			46510-MZ8-G20	MITTELARM KOMPL., H. BREMSE...	-	1	1	-	-	1	1		
		11	46514-MR1-770	RUECKHOLFEDER, BREMSE.....	1	1	1	1	1	1	1		
		12	46515-MM8-000	HUELSE, H. BREMSZAPFEN.....	1	1	1	1	1	1	1		
		13	46525-MR1-010	BREMSSTANGE KOMPL., H.....	1	1	1	1	1	1	1		
		14	46540-MR1-000	MITTELSTANGE, H. BREMS.....	1	-	-	1	1	-	-		

Articulo de servicio	THLL	No.de ref.	No.de pieza	Descripción	Cant.reqd. VT600C V	W	X	DV	DW	DX	D2X	No.de serie	Código de area
		8	35357-KE1-000	RESORTE, INTERRUPTOR DE PARADAS	1	1	1	1	1	1	1		
		9	46500-MR1-000	ENS. PEDAL, FRENO TRAS.....	1	-	-	1	1	-	-		
			46500-MZ8-G20	ENS. PEDAL, FRENO TRAS.....	-	1	1	-	-	-	-	-------- --------	AR,E,ED,F,FI G,SP,SW,U,2G 2IT,2PO
			46500-MZ8-L50	ENS. PEDAL, FRENO TRAS.....	-	-	1	-	-	1	1	-------- --------	CM,SI
		10	46510-KW9-690	COMP. DE BRAZO MEDIO, FRENO TRAS.	1	-	-	1	1	-	-		
			46510-MZ8-G20	COMP. DE BRAZO MEDIO, FRENO TRAS.	-	1	1	-	-	1	1		
		11	46514-MR1-770	RESORTE, RETORNO DE FRENO.....	1	1	1	1	1	1	1		
		12	46515-MM8-000	COLLARIN, PIVOTE DE FRENO TRAS.	1	1	1	1	1	1	1		
		13	46525-MR1-010	COMP. DE VARILLA, FRENO TRAS..	1	1	1	1	1	1	1		
		14	46540-MR1-000	VARILLA INTERMEDIA, FRENO TRAS.	1	-	-	1	1	-	-		

3

F-18

Pedal

Pédale

Pedal

Pedal

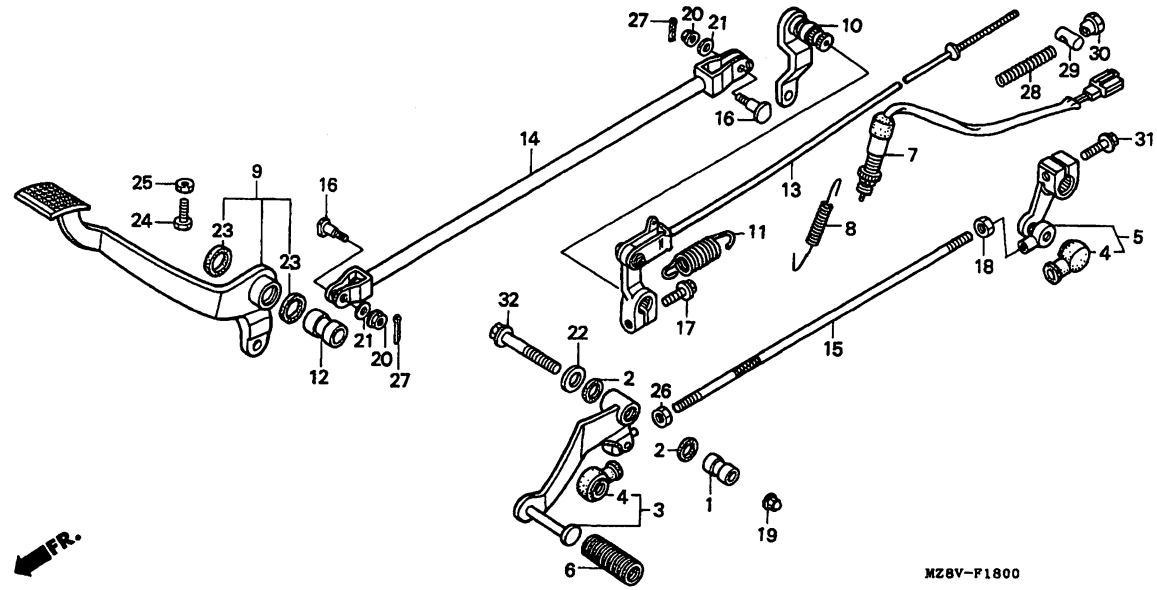

MZ8VF1800

Service item	F.R.T.	Ref. No.	Part No.	Description	Reqd.QTY VT600C V	W	X	DV	DW	DX	D2X	Serial No.	Area code
		14)	46540-MZ8-G20	ROD, RR. BRAKE MIDDLE.....	-	1	1	-	-	-	-	-------- --------	AR,E,ED,F,FI G,SP,SW,U,2G 2IT,2PO
			46540-MBS-000	ROD, RR. BRAKE MIDDLE.....	-	-	1	-	-	1	1	-------- --------	CM,SI
		15	90065-MR1-003	BOLT, TIE ROD.....	1	1	1	1	1	1	1		
		16	90104-MR1-000	BOLT, MIDDLE ROD JOINT.....	2	-	-	2	2	-	-		
			90104-MZ8-G20	BOLT, MIDDLE ROD JOINT.....	-	2	2	-	-	2	2		
		17	90154-MJ0-000	BOLT, SOCKET, 8X28.....	1	1	1	1	1	1	1		
		18	90201-MR1-000	NUT, HEX., 8MM.....	1	1	1	1	1	1	1		
		19	90208-438-000	NUT, CAP, 8MM.....	1	1	1	1	1	1	1		
		20	90301-473-003	NUT, U, 6MM.....	2	2	2	2	2	2	2		
		21	90502-HB3-000	WASHER, 6MM.....	2	2	2	2	2	2	2		

Item d'entretien	T.D.R.	N°de réf.	N°de pièce	Description	Q'té néc. VT600C V	W	X	DV	DW	DX	D2X	N°de série	Code de zone
		14)	46540-MZ8-G20	TIGE INTERMEDIAIRE DE FREIN AR.	-	1	1	-	-	-	-	-------- --------	AR,E,ED,F,FI G,SP,SW,U,2G 2IT,2PO
			46540-MBS-000	TIGE INTERMEDIAIRE DE FREIN AR.	-	-	1	-	-	1	1	-------- --------	CM,SI
		15	90065-MR1-003	BOULON DE BARRE D'ACCOUPLEMENT	1	1	1	1	1	1	1		
		16	90104-MR1-000	BOULON DE JOINT DE TIGE INTERMEDIAIRE	2	-	-	2	2	-	-		
			90104-MZ8-G20	BOULON DE JOINT DE TIGE INTERMEDIAIRE	-	2	2	-	-	2	2		
		17	90154-MJ0-000	BOULON DE DOUILLE, 8X28.....	1	1	1	1	1	1	1		
		18	90201-MR1-000	ECROU HEX., 8MM.....	1	1	1	1	1	1	1		
		19	90208-438-000	ECROU DE CHAPEAU, 8MM.....	1	1	1	1	1	1	1		
		20	90301-473-003	ECROU U, 6MM.....	2	2	2	2	2	2	2		
		21	90502-HB3-000	RONDELLE, 6MM.....	2	2	2	2	2	2	2		

Wartungspunkt	AP	Ref. Nr.	Teile-Nr.	Beschreibung	Erford.Menge VT600C V	W	X	DV	DW	DX	D2X	Serien-Nr.	Geblets-Code
		14)	46540-MZ8-G20	MITTELSTANGE, H. BREMS.....	-	1	1	-	-	-	-	-------- --------	AR,E,ED,F,FI G,SP,SW,U,2G 2IT,2PO
			46540-MBS-000	MITTELSTANGE, H. BREMS.....	-	-	1	-	-	1	1	-------- --------	CM,SI
		15	90065-MR1-003	SCHRAUBE, SPURSTANGE.....	1	1	1	1	1	1	1		
		16	90104-MR1-000	SCHRAUBE, MITTE STANGE VERBINDUNG	2	-	-	2	2	-	-		
			90104-MZ8-G20	SCHRAUBE, MITTE STANGE VERBINDUNG	-	2	2	-	-	2	2		
		17	90154-MJ0-000	INNENSECHSKANTSCHRAUBE, 8X28..	1	1	1	1	1	1	1		
		18	90201-MR1-000	MUTTER, HEX., 8MM.....	1	1	1	1	1	1	1		
		19	90208-438-000	HUTMUTTER, 8MM.....	1	1	1	1	1	1	1		
		20	90301-473-003	U-MUTTER, 6MM.....	2	2	2	2	2	2	2		
		21	90502-HB3-000	SCHEIBE, 6MM.....	2	2	2	2	2	2	2		

Articulo de servicio	THLL	No.de ref.	No.de pieza	Descripción	Cant.reqd. VT600C V	W	X	DV	DW	DX	D2X	No.de serie	Código de area
		14)	46540-MZ8-G20	VARILLA INTERMEDIA, FRENO TRAS.	-	1	1	-	-	-	-	-------- --------	AR,E,ED,F,FI G,SP,SW,U,2G 2IT,2PO
			46540-MBS-000	VARILLA INTERMEDIA, FRENO TRAS.	-	-	1	-	-	1	1	-------- --------	CM,SI
		15	90065-MR1-003	PERNO, TIRANTE.....	1	1	1	1	1	1	1		
		16	90104-MR1-000	FRENO, UNION VARILLA INTERMEDIA	2	-	-	2	2	-	-		
			90104-MZ8-G20	FRENO, UNION VARILLA INTERMEDIA	-	2	2	-	-	2	2		
		17	90154-MJ0-000	PERNO, CASQUILLO, 8X28.....	1	1	1	1	1	1	1		
		18	90201-MR1-000	TUERCA, HEX., 8MM.....	1	1	1	1	1	1	1		
		19	90208-438-000	TUERCA, TAPA, 8MM.....	1	1	1	1	1	1	1		
		20	90301-473-003	ECROU, U, 6MM.....	2	2	2	2	2	2	2		
		21	90502-HB3-000	ARANDELA, 6MM.....	2	2	2	2	2	2	2		

F-18

Pedal

Pédale

Pedal

Pedal

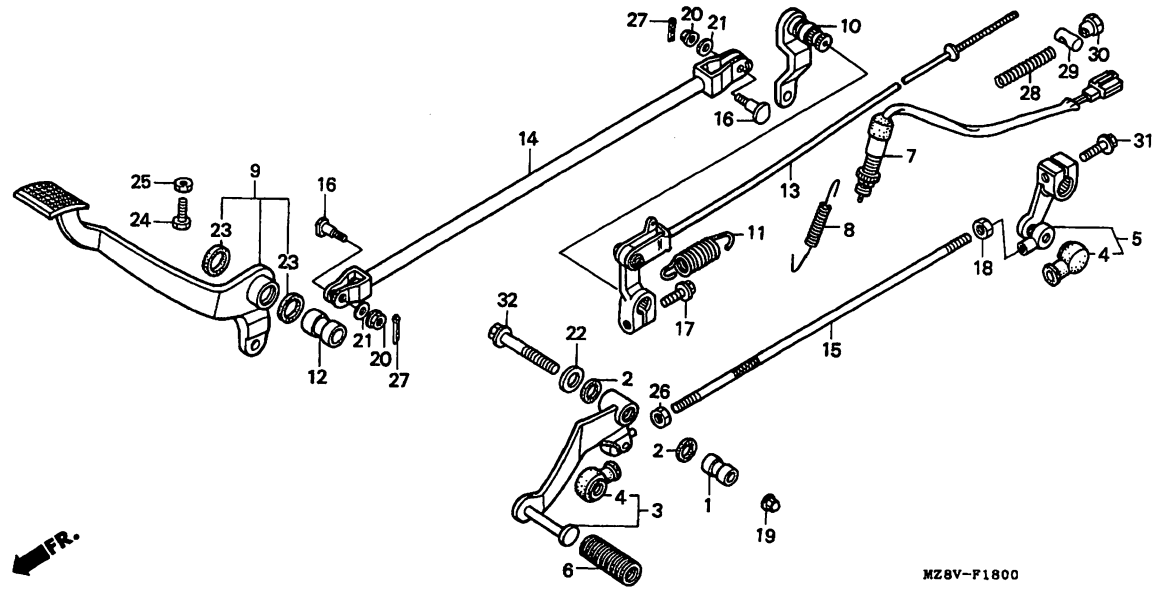

Service item	F.R.T.	Ref. No.	Part No.	Description	Reqd.QTY VT600C V	W	X	DV	DW	DX	D2X	Serial No.	Area code
		22	90514-921-000	WASHER, 8MM.....	1	1	1	1	1	1	1		
		23	91206-968-003	DUST SEAL, 17X23X3.....	2	2	2	2	2	2	2		
		24	92101-06016-0B	BOLT, HEX., 6X16.....	1	1	1	1	1	1	1		
		25	94002-06020-0S	NUT, HEX., 6MM.....	1	1	1	1	1	1	1		
		26	94002-08020-0S	NUT, HEX., 8MM.....	1	1	1	1	1	1	1		
		27	94201-20100	PIN, SPLIT, 2.0.....	2	-	-	2	2	-	-		
		28	95014-73100	SPRING A, BRAKE ROD.....	1	1	1	1	1	1	1		
		29	95015-32001	JOINT B, BRAKE ARM.....	1	1	1	1	1	1	1		
		30	95015-42000	NUT B, BRAKE ROD ADJUSTING....	1	1	1	1	1	1	1		
		31	95701-06020-00	BOLT, FLANGE, 6X20.....	1	1	1	1	1	1	1		
		32	95701-08045-00	BOLT, FLANGE, 8X45.....	1	1	1	1	1	1	1		

Item d'entretien T.D.R.	N°de réf.	N°de pièce	Description	Q'té néc. VT600C V	W	X	DV	DW	DX	D2X	N°de série	Code de zone
	22	90514-921-000	RONDELLE, 8MM.....	1	1	1	1	1	1	1		
	23	91206-968-003	CACHE-POUSSIERE, 17X23X3.....	2	2	2	2	2	2	2		
	24	92101-06016-0B	BOULON HEX., 6X16.....	1	1	1	1	1	1	1		
	25	94002-06020-0S	ECROU HEX., 6MM.....	1	1	1	1	1	1	1		
	26	94002-08020-0S	ECROU HEX., 8MM.....	1	1	1	1	1	1	1		
	27	94201-20100	GOUPILLE FENDUE, 2.0.....	2	-	-	2	2	-	-		
	28	95014-73100	RESSORT A DE TIGE DE FREIN....	1	1	1	1	1	1	1		
	29	95015-32001	RACCORD B DE BRAS DE FREIN....	1	1	1	1	1	1	1		
	30	95015-42000	ECROU B DE REGLAGE DE TIGE DE FREIN	1	1	1	1	1	1	1		
	31	95701-06020-00	BOULON DE BRIDE, 6X20.....	1	1	1	1	1	1	1		
	32	95701-08045-00	BOULON DE BRIDE, 8X45.....	1	1	1	1	1	1	1		

Wartungspunkt AP	Ref. Nr.	Teile-Nr.	Beschreibung	Erford.Menge VT600C V	W	X	DV	DW	DX	D2X	Serien-Nr.	Gebiets-Code
	22	90514-921-000	SCHEIBE, 8MM.....	1	1	1	1	1	1	1		
	23	91206-968-003	STAUBDICHTUNG, 17X23X3.....	2	2	2	2	2	2	2		
	24	92101-06016-0B	SCHRAUBE, HEX., 6X16.....	1	1	1	1	1	1	1		
	25	94002-06020-0S	MUTTER, HEX., 6MM.....	1	1	1	1	1	1	1		
	26	94002-08020-0S	MUTTER, HEX., 8MM.....	1	1	1	1	1	1	1		
	27	94201-20100	SPLINT, 2.0.....	2	-	-	2	2	-	-		
	28	95014-73100	FEDER A, BREMSSTANGE.....	1	1	1	1	1	1	1		
	29	95015-32001	VERBINDUNG B, BREMSARM.....	1	1	1	1	1	1	1		
	30	95015-42000	EINSTELLMUTTER B, BREMSSTANGE.	1	1	1	1	1	1	1		
	31	95701-06020-00	FLANSCHENSCHRAUBE, 6X20.....	1	1	1	1	1	1	1		
	32	95701-08045-00	FLANSCHENSCHRAUBE, 8X45.....	1	1	1	1	1	1	1		

Articulo de servicio THLL	No.de ref.	No.de pieza	Descripción	Cant.reqd. VT600C V	W	X	DV	DW	DX	D2X	No.de serie	Código de area
	22	90514-921-000	ARANDELA, 8MM.....	1	1	1	1	1	1	1		
	23	91206-968-003	GUARDAPOLVO, 17X23X3.....	2	2	2	2	2	2	2		
	24	92101-06016-0B	PERNO, HEX., 6X16.....	1	1	1	1	1	1	1		
	25	94002-06020-0S	TUERCA, HEX., 6MM.....	1	1	1	1	1	1	1		
	26	94002-08020-0S	TUERCA, HEX., 8MM.....	1	1	1	1	1	1	1		
	27	94201-20100	PASADOR DE ALETAS, 2.0.....	2	-	-	2	2	-	-		
	28	95014-73100	RESORTE A, VARILLA DE FRENO...	1	1	1	1	1	1	1		
	29	95015-32001	UNION B, BRAZO DE FRENO.....	1	1	1	1	1	1	1		
	30	95015-42000	TUERCA DE AJUSTE B, VARILLA DE FRENO	1	1	1	1	1	1	1		
	31	95701-06020-00	PERNO DE REBORDE, 6X20.....	1	1	1	1	1	1	1		
	32	95701-08045-00	PERNO DE REBORDE, 8X45.....	1	1	1	1	1	1	1		

2-D 9

F-19

Step (1)

Repose pieds (1)

Tritt (1)

Estribo (1)

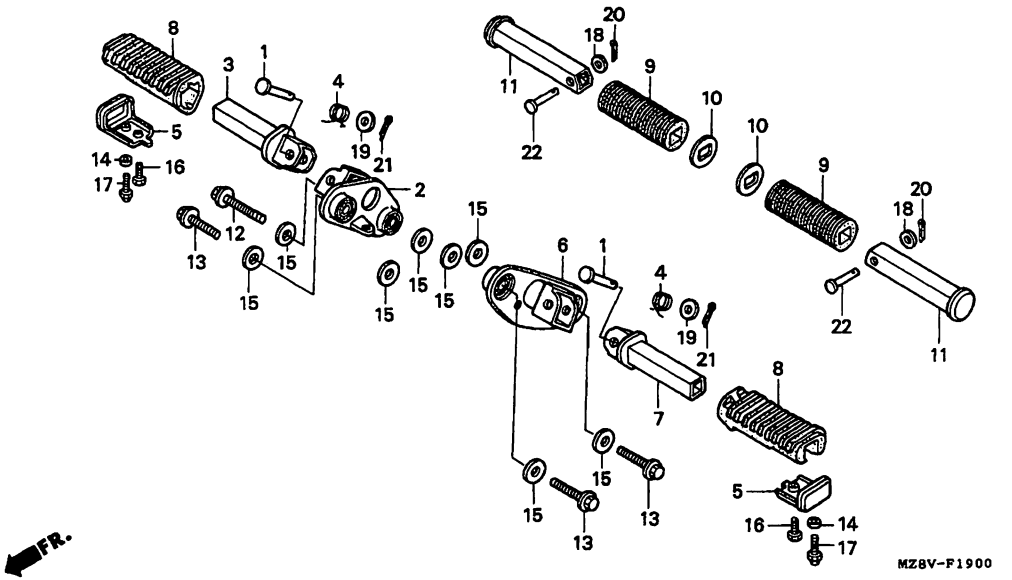

MZ8VF1900

Service item	F.R.T.	Ref. No.	Part No.	Description	Reqd.QTY VT600C V	W	X	DV	DW	DX	D2X	Serial No.	Area code
BRACKET COMP., R. MAIN STEP....	0.2	1	50603-033-010	PIN, STEP BAR JOINT.....	2	-	-	2	-	-	-		
.BRACKET COMP., L. MAIN STEP		2	50610-MR1-000	BRACKET COMP., R. MAIN STEP...	1	-	-	1	-	-	-		
BAR COMP., R. STEP.....	0.1	3	50612-MR1-000	BAR COMP., R. STEP.....	1	-	-	1	-	-	-		
(INC. RELATIVE PART)		4	50617-MB1-700	SPRING, STEP RETURN.....	2	-	-	2	-	-	-		
.BAR COMP., L. STEP		5	50619-MN0-000	STOPPER, STEP RUBBER.....	2	-	-	2	-	-	-		
(INC. RELATIVE PART)													
.BAR COMP., PILLION STEP		6	50620-MR1-000	BRACKET COMP., L. MAIN STEP...	1	-	-	1	-	-	-		
(INC. RELATIVE PART)		7	50642-MR1-000	BAR COMP., L. STEP.....	1	-	-	1	-	-	-		
		8	50661-MN0-000	RUBBER, MAIN STEP.....	2	-	-	2	-	-	-		
		9	50710-377-000	RUBBER, PILLION STEP.....	2	-	-	2	-	-	-		
		10	50712-413-000	WASHER, PILLION STEP.....	2	-	-	2	-	-	-		

Item d'entretien	T.D.R.	N°de réf.	N°de pièce	Description	Q'té néc. VT600C V	W	X	DV	DW	DX	D2X	N°de série	Code de zone
SUPPORT COMP. DE MARCHE PRINCIPALE D..	0.2	1	50603-033-010	AXE DE JOINT DE REPOSE-PIEDS..	2	-	-	2	-	-	-		
.SUPPORT COMP. DE MARCHE PRINCIPALE G.		2	50610-MR1-000	SUPPORT COMP. DE MARCHE PRINCIPALE D.	1	-	-	1	-	-	-		
BARRE COMP. REPOSE PIEDS D.....	0.1	3	50612-MR1-000	BARRE COMP. REPOSE PIEDS D....	1	-	-	1	-	-	-		
(PIECES RELATIVES Y COMPRISES)		4	50617-MB1-700	RESSORT DE RAPPEL DE REPOSE-PIEDS	2	-	-	2	-	-	-		
.BARRE COMP. REPOSE PIEDS G. (PIECES RELATIVES Y COMPRISES)		5	50619-MN0-000	BUTEE DE CAOUTCHOUC DE REPOSE-PIEDS	2	-	-	2	-	-	-		
.ENSEMBLE DE BARRE, MARCHE-PIED DE SELLE DU PASSAGER (PIECES RELATIVES Y COMPRISES)		6	50620-MR1-000	SUPPORT COMP. DE MARCHE PRINCIPALE G.	1	-	-	1	-	-	-		
		7	50642-MR1-000	BARRE COMP. REPOSE PIEDS G....	1	-	-	1	-	-	-		
		8	50661-MN0-000	CAOUTCHOUC DE REPOSE-PIEDS PRINCIPAL	2	-	-	2	-	-	-		
		9	50710-377-000	CAOUTCHOUC DE MARCHE-PIED SELLE AR.	2	-	-	2	-	-	-		
		10	50712-413-000	RONDELLE DE MARCHE-PIED SELLE AR.	2	-	-	2	-	-	-		

Wartungspunkt	AP	Ref. Nr.	Teile-Nr.	Beschreibung	Erford.Menge VT600C V	W	X	DV	DW	DX	D2X	Serien-Nr.	Geblets-Code
HALTER KOMPL., R. HAUPTFUSSRASTE.	0.2	1	50603-033-010	GELENKSTIFT, FUSSRASTE.....	2	-	-	2	-	-	-		
.HALTER KOMPL., L. HAUPTFUSSRASTE		2	50610-MR1-000	HALTER KOMPL., R. HAUPTFUSSRASTE	1	-	-	1	-	-	-		
FUSSRASTE KOMPL., R.....	0.1	3	50612-MR1-000	FUSSRASTE KOMPL., R.....	1	-	-	1	-	-	-		
(EINSCHL. DAZUGEHOERIGER TEIL)		4	50617-MB1-700	RUECKHOLFEDER, FUSSRASTE.....	2	-	-	2	-	-	-		
.FUSSRASTE KOMPL., L. (EINSCHL. DAZUGEHOERIGER TEIL)		5	50619-MN0-000	GUMMIANSCHLAG, FUSSRASTE.....	2	-	-	2	-	-	-		
.STANGE, SOZIUSFUSSRASTE (EINSCHL. DAZUGEHOERIGER TEIL)		6	50620-MR1-000	HALTER KOMPL., L. HAUPTFUSSRASTE	1	-	-	1	-	-	-		
		7	50642-MR1-000	FUSSRASTE KOMPL., L.....	1	-	-	1	-	-	-		
		8	50661-MN0-000	GUMMI, HAUPTFUSSRASTE.....	2	-	-	2	-	-	-		
		9	50710-377-000	GUMMI, SOZIUSFUSSRASTE.....	2	-	-	2	-	-	-		
		10	50712-413-000	SCHEIBE, SOZIUSFUSSRASTE.....	2	-	-	2	-	-	-		

Articulo de servicio THLL		No.de ref.	No.de pieza	Descripción	Cant.reqd. VT600C V	W	X	DV	DW	DX	D2X	No.de serie	Código de area
MENSULA COMP., APOYAPIES PRINCIPAL DER..	0.2	1	50603-033-010	ESPIGA DE UNION, BARRA DE ESTRIBO	2	-	-	2	-	-	-		
.MENSULA COMP., APOYAPIES PRINCIPAL IZQ.		2	50610-MR1-000	MENSULA COMP., APOYAPIES PRINCIPAL DER.	1	-	-	1	-	-	-		
COMP. DE BARRA, ESTRIBO DER....	0.1	3	50612-MR1-000	COMP. DE BARRA, ESTRIBO DER...	1	-	-	1	-	-	-		
(INCLUSIVE PIEZAS RELACIONDAS)		4	50617-MB1-700	RESORTE, RETORNO DE ESTRIBO...	2	-	-	2	-	-	-		
.COMP. DE BARRA, ESTRIBO IZQ. (INCLUSIVE PIEZAS RELACIONDAS)		5	50619-MN0-000	OBTURADOR, GOMA DE ESTRIBO....	2	-	-	2	-	-	-		
.BARRA COMP., ESTRIBO IZQ. ASIENTO TRAS. (INCLUSIVE PIEZAS RELACIONDAS)		6	50620-MR1-000	MENSULA COMP., APOYAPIES PRINCIPAL IZQ.	1	-	-	1	-	-	-		
		7	50642-MR1-000	COMP. DE BARRA, ESTRIBO IZQ...	1	-	-	1	-	-	-		
		8	50661-MN0-000	GOMA, ESTRIBO PRINCIPAL.....	2	-	-	2	-	-	-		
		9	50710-377-000	GOMA, ESTRIBO DE ASIENTO TRAS.	2	-	-	2	-	-	-		
		10	50712-413-000	ARANDELA, ESTRIBO DE ASIENTO TRAS.	2	-	-	2	-	-	-		

3

2-D10

F-19

Step (1)

Repose pieds (1)

Tritt (1)

Estribo (1)

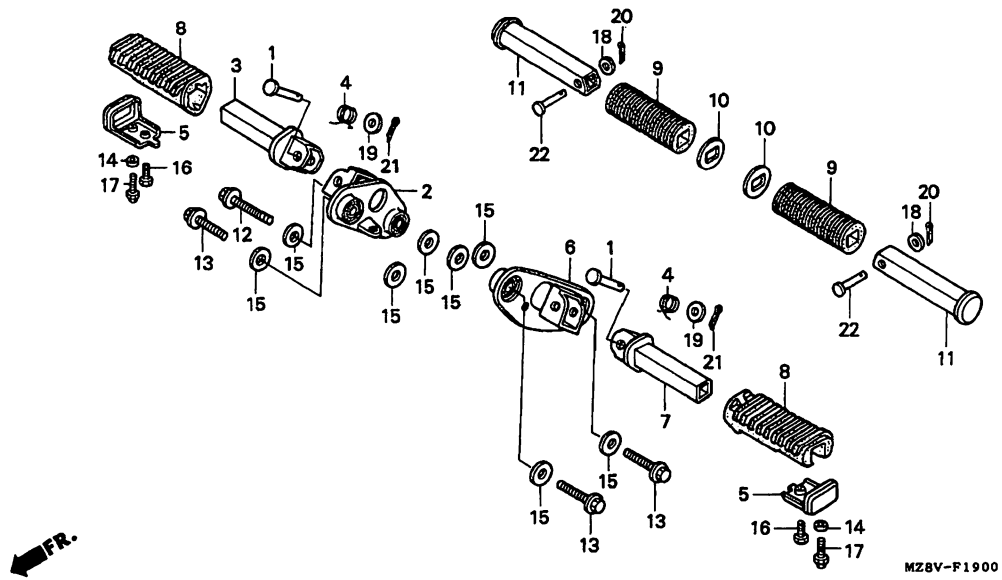

MZ8VF1900

Service item	F.R.T.	Ref. No.	Part No.	Description	Reqd.QTY VT600C V	W	X	DV	DW	DX	D2X	Serial No.	Area code
		11	50715-MN0-000	BAR COMP., PILLION STEP.....	2	-	-	2	-	-	-		
		12	90102-MN0-000	BOLT, FLANGE, 10X75.....	1	-	-	1	-	-	-		
		13	90124-KR3-000	BOLT, SPECIAL FLANGE, 10X38...	3	-	-	3	-	-	-		
		14	90311-GF0-810	COLLAR, 6MM.....	2	-	-	2	-	-	-		
		15	90527-230-000	WASHER, PLAIN, 10.3MM.....	8	-	-	8	-	-	-		
		16	92101-06012-0A	BOLT, HEX., 6X12.....	2	-	-	2	-	-	-		
		17	92501-06016-0A	BOLT, CAP, 6X16.....	2	-	-	2	-	-	-		
		18	94101-06000	WASHER, PLAIN, 6MM.....	2	-	-	2	-	-	-		
		19	94101-08000	WASHER, PLAIN, 8MM.....	2	-	-	2	-	-	-		
		20	94201-16120	PIN, SPLIT, 1.6X12.....	2	-	-	2	-	-	-		
		21	94201-20150	PIN, SPLIT, 2.0X15.....	2	-	-	2	-	-	-		
		22	95015-81000	PIN A, PILLION STEP.....	2	-	-	2	-	-	-		

Item d'entretien	T.D.R.	N°de réf.	N°de pièce	Description	Q'té néc. VT600C V	W	X	DV	DW	DX	D2X	N°de série	Code de zone
		11	50715-MN0-000	ENSEMBLE DE BARRE, MARCHE-PIED DE SELLE DU PASSAGER	2	-	-	2	-	-	-		
		12	90102-MN0-000	BOULON DE BRIDE, 10X75.....	1	-	-	1	-	-	-		
		13	90124-KR3-000	BOULON DE BRIDE SPECIAL, 10X38	3	-	-	3	-	-	-		
		14	90311-GF0-810	COLLIER, 6MM.....	2	-	-	2	-	-	-		
		15	90527-230-000	RONDELLE PLATE, 10.3MM.....	8	-	-	8	-	-	-		
		16	92101-06012-0A	BOULON HEX., 6X12.....	2	-	-	2	-	-	-		
		17	92501-06016-0A	BOULON DE CHAPEAU, 6X16.....	2	-	-	2	-	-	-		
		18	94101-06000	RONDELLE PLATE, 6MM.....	2	-	-	2	-	-	-		
		19	94101-08000	RONDELLE PLATE, 8MM.....	2	-	-	2	-	-	-		
		20	94201-16120	GOUPILLE FENDUE, 1.6X12.....	2	-	-	2	-	-	-		
		21	94201-20150	GOUPILLE FENDUE, 2.0X15.....	2	-	-	2	-	-	-		
		22	95015-81000	GOUPILLE A DE MARCHE-PIED SELLE AR.	2	-	-	2	-	-	-		

Wartungspunkt	AP	Ref. Nr.	Teile-Nr.	Beschreibung	Erford.Menge VT600C V	W	X	DV	DW	DX	D2X	Serien-Nr.	Geblets-Code
		11	50715-MN0-000	STANGE, SOZIUSFUSSRASTE.....	2	-	-	2	-	-	-		
		12	90102-MN0-000	FLANSCHENSCHRAUBE, 10X75.....	1	-	-	1	-	-	-		
		13	90124-KR3-000	SPEZIALFLANSCHSCHRAUBE, 10X38.	3	-	-	3	-	-	-		
		14	90311-GF0-810	HUELSE, 6MM.....	2	-	-	2	-	-	-		
		15	90527-230-000	GLATTE SCHEIBE, 10.3MM.....	8	-	-	8	-	-	-		
		16	92101-06012-0A	SCHRAUBE, HEX., 6X12.....	2	-	-	2	-	-	-		
		17	92501-06016-0A	KOPFSCHRAUBE, 6X16.....	2	-	-	2	-	-	-		
		18	94101-06000	GLATTE SCHEIBE, 6MM.....	2	-	-	2	-	-	-		
		19	94101-08000	GLATTE SCHEIBE, 8MM.....	2	-	-	2	-	-	-		
		20	94201-16120	SPLINT, 1.6X12.....	2	-	-	2	-	-	-		
		21	94201-20150	SPLINT, 2.0X15.....	2	-	-	2	-	-	-		
		22	95015-81000	STIFT A, SOZIUSFUSSRASTE.....	2	-	-	2	-	-	-		

Articulo de servicio	THLL	No.de ref.	No.de pieza	Descripción	Cant.reqd. VT600C V	W	X	DV	DW	DX	D2X	No.de serie	Código de area
		11	50715-MN0-000	BARRA COMP., ESTRIBO IZQ. ASIENTO TRAS.	2	-	-	2	-	-	-		
		12	90102-MN0-000	PERNO DE REBORDE, 10X75.....	1	-	-	1	-	-	-		
		13	90124-KR3-000	PERNO DE REBORDE, ESPECIAL, 10X38	3	-	-	3	-	-	-		
		14	90311-GF0-810	COLLARIN, 6MM.....	2	-	-	2	-	-	-		
		15	90527-230-000	ARANDELA SENCILLA, 10.3MM.....	8	-	-	8	-	-	-		
		16	92101-06012-0A	PERNO, HEX., 6X12.....	2	-	-	2	-	-	-		
		17	92501-06016-0A	PERNO, TAPA, 6X16.....	2	-	-	2	-	-	-		
		18	94101-06000	ARANDELA SENCILLA, 6MM.....	2	-	-	2	-	-	-		
		19	94101-08000	ARANDELA SENCILLA, 8MM.....	2	-	-	2	-	-	-		
		20	94201-16120	PASADOR DE ALETAS, 1.6X12.....	2	-	-	2	-	-	-		
		21	94201-20150	PASADOR DE ALETAS, 2.0X15.....	2	-	-	2	-	-	-		
		22	95015-81000	ESPIGA A, ESTRIBO DE ASIENTO TRAS.	2	-	-	2	-	-	-		

2-D11

F-19-1

Step (2)

Repose pieds (2)

Tritt (2)

Estribo (2)

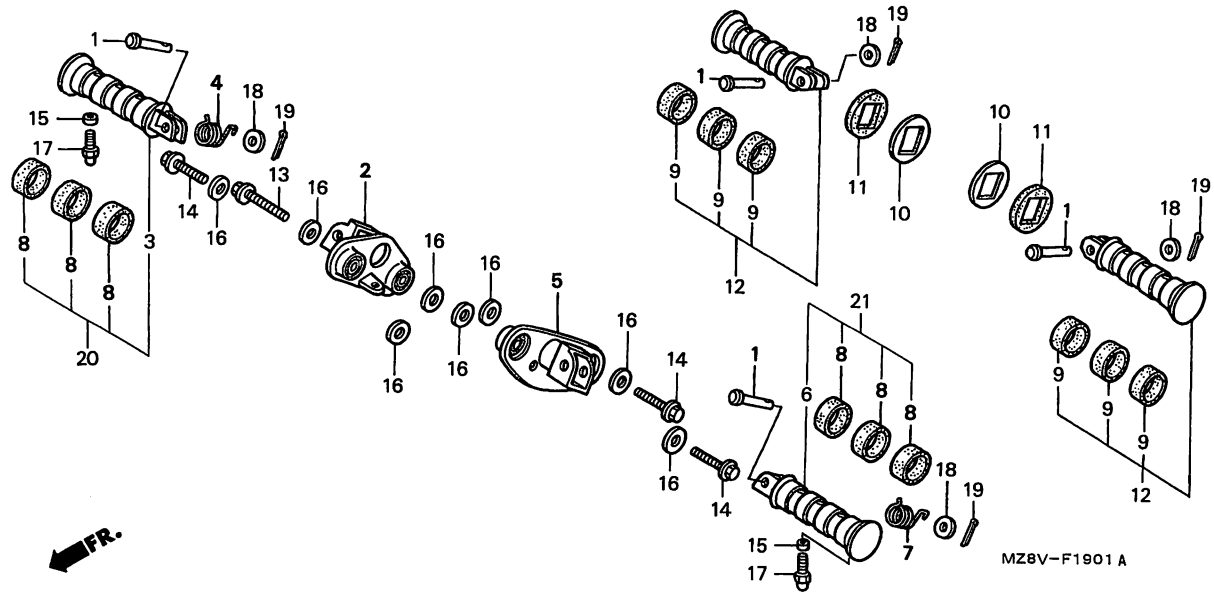

Service item	F.R.T.	Ref. No.	Part No.	Description	Reqd.QTY VT600C V	W	X	DV	DW	DX	D2X	Serial No.	Area code
BRACKET COMP., R. MAIN STEP....	0.2	1	50603-033-010	PIN, STEP BAR JOINT.....	-	4	4	-	4	4	4		
.BAR, R. STEP		2	50610-MZ8-G20	BRACKET COMP., R. MAIN STEP...	-	1	1	-	-	-	-	-------- --------	AR,E,ED,F,FI
(INC. RELATIVE PART)													G,SP,SW,U,2G
.BRACKET COMP., L. MAIN STEP													2IT,2PO
.BAR, L. STEP			50610-MZ8-K00	BRACKET COMP., R. MAIN STEP...	-	-	1	-	1	1	1	-------- --------	CM,SI
(INC. RELATIVE PART)		3	50612-MBA-000	BAR, R. STEP.....	-	1	-	-	1	-	-		
STEP ASSY., PILLION.....	0.1		50612-MBA-010	BAR, R. STEP.....	-	-	1	-	-	1	1		
(INC. RELATIVE PART)		4	50617-MZ8-K00	SPRING, R. STEP RETURN.....	-	1	1	-	1	1	1		
.STEP SET, R. MAIN		5	50620-MZ8-G20	BRACKET COMP., L. MAIN STEP...	-	1	1	-	-	-	-	-------- --------	AR,E,ED,F,FI
(INC. RELATIVE PART)													G,SP,SW,U,2G
.STEP SET, L. MAIN													2IT,2PO
(INC. RELATIVE PART)			50620-MZ8-K00	BRACKET COMP., L. MAIN STEP...	-	-	1	-	1	1	1	-------- --------	CM,SI

Item d'entretien	T.D.R.	N°de réf.	N°de pièce	Description	Q'té néc. VT600C V	W	X	DV	DW	DX	D2X	N°de série	Code de zone
SUPPORT COMP. DE MARCHE PRINCIPALE D..	0.2	1	50603-033-010	AXE DE JOINT DE REPOSE-PIEDS..	-	4	4	-	4	4	4		
.BARRE DE REPOSE PIEDS D. (PIECES RELATIVES Y COMPRISES) .SUPPORT COMP. DE MARCHE PRINCIPALE G.		2	50610-MZ8-G20	SUPPORT COMP. DE MARCHE PRINCIPALE D.	-	1	1	-	-	-	-	-------- --------	AR,E,ED,F,FI G,SP,SW,U,2G 2IT,2PO
.BARRE DE REPOSE PIEDS G. (PIECES RELATIVES Y COMPRISES)			50610-MZ8-K00	SUPPORT COMP. DE MARCHE PRINCIPALE D.	-	-	1	-	1	1	1	-------- --------	CM,SI
ENS. DE MARCHE-PIED SELLE..... (PIECES RELATIVES Y COMPRISES)	0.1	3	50612-MBA-000	BARRE DE REPOSE PIEDS D.....	-	1	-	-	1	-	-		
.ENSEMBLE MARCHEPIED, PRINCIPAL D. (PIECES RELATIVES Y COMPRISES)			50612-MBA-010	BARRE DE REPOSE PIEDS D.....	-	-	1	-	-	1	1		
		4	50617-MZ8-K00	RESSORT DE RETOUR DE REPOSE PIEDS D.	-	1	1	-	1	1	1		
.ENSEMBLE MARCHEPIED, PRINCIPAL G. (PIECES RELATIVES Y COMPRISES)		5	50620-MZ8-G20	SUPPORT COMP. DE MARCHE PRINCIPALE G.	-	1	1	-	-	-	-	-------- --------	AR,E,ED,F,FI G,SP,SW,U,2G 2IT,2PO
			50620-MZ8-K00	SUPPORT COMP. DE MARCHE PRINCIPALE G.	-	-	1	-	1	1	1	-------- --------	CM,SI

Wartungspunkt	AP	Ref. Nr.	Teile-Nr.	Beschreibung	Erford.Menge VT600C V	W	X	DV	DW	DX	D2X	Serien-Nr.	Geblets-Code
HALTER KOMPL., R. HAUPTFUSSRASTE.	0.2	1	50603-033-010	GELENKSTIFT, FUSSRASTE.....	-	4	4	-	4	4	4		
.FUSSRASTE, R. (EINSCHL. DAZUGEHOERIGER TEIL) .HALTER KOMPL., L. HAUPTFUSSRASTE		2	50610-MZ8-G20	HALTER KOMPL., R. HAUPTFUSSRASTE	-	1	1	-	-	-	-	-------- --------	AR,E,ED,F,FI G,SP,SW,U,2G 2IT,2PO
.FUSSRASTE, L. (EINSCHL. DAZUGEHOERIGER TEIL)			50610-MZ8-K00	HALTER KOMPL., R. HAUPTFUSSRASTE	-	-	1	-	1	1	1	-------- --------	CM,SI
FUSSRASTE KOMPL., SOZIUS..... (EINSCHL. DAZUGEHOERIGER TEIL)	0.1	3	50612-MBA-000	FUSSRASTE, R.....	-	1	-	-	1	-	-		
.HAUPTTRITTBRETT-SATZ, R. (EINSCHL. DAZUGEHOERIGER TEIL)			50612-MBA-010	FUSSRASTE, R.....	-	-	1	-	-	1	1		
		4	50617-MZ8-K00	RUECKHOLFEDER, R. FUSSRASTE...	-	1	1	-	1	1	1		
.HAUPTTRITTBRETT-SATZ, L. (EINSCHL. DAZUGEHOERIGER TEIL)		5	50620-MZ8-G20	HALTER KOMPL., L. HAUPTFUSSRASTE	-	1	1	-	-	-	-	-------- --------	AR,E,ED,F,FI G,SP,SW,U,2G 2IT,2PO
			50620-MZ8-K00	HALTER KOMPL., L. HAUPTFUSSRASTE	-	-	1	-	1	1	1	-------- --------	CM,SI

Articulo de servicio THLL	No.de ref.	No.de pieza	Descripción	Cant.reqd. VT600C V	W	X	DV	DW	DX	D2X	No.de serie	Código de area
MENSULA COMP., APOYAPIES PRINCIPAL DER..	0.2	1	50603-033-010	ESPIGA DE UNION, BARRA DE ESTRIBO	-	4	4	-	4	4	4		
.BARRA, ESTRIBO DER. (INCLUSIVE PIEZAS RELACIONDAS) .MENSULA COMP., APOYAPIES PRINCIPAL IZQ.		2	50610-MZ8-G20	MENSULA COMP., APOYAPIES PRINCIPAL DER.	-	1	1	-	-	-	-	-------- --------	AR,E,ED,F,FI G,SP,SW,U,2G 2IT,2PO
.BARRA, ESTRIBO IZQ. (INCLUSIVE PIEZAS RELACIONDAS)			50610-MZ8-K00	MENSULA COMP., APOYAPIES PRINCIPAL DER.	-	-	1	-	1	1	1	-------- --------	CM,SI
ENS. DE ESTRIBO DE ASIENTO POSTERIOR.	0.1	3	50612-MBA-000	BARRA, ESTRIBO DER.....	-	1	-	-	1	-	-		
(INCLUSIVE PIEZAS RELACIONDAS) .JUEGO DE ESTRIBO PRINCIPAL DER. (INCLUSIVE PIEZAS RELACIONDAS)			50612-MBA-010	BARRA, ESTRIBO DER.....	-	-	1	-	-	1	1		
		4	50617-MZ8-K00	RESORTE DE RETORNO, ESTRIBO DER.	-	1	1	-	1	1	1		
.JUEGO DE ESTRIBO PRINCIPAL IZQ. (INCLUSIVE PIEZAS RELACIONDAS)		5	50620-MZ8-G20	MENSULA COMP., APOYAPIES PRINCIPAL IZQ.	-	1	1	-	-	-	-	-------- --------	AR,E,ED,F,FI G,SP,SW,U,2G 2IT,2PO
			50620-MZ8-K00	MENSULA COMP., APOYAPIES PRINCIPAL IZQ.	-	-	1	-	1	1	1	-------- --------	CM,SI

3

2-D12

F-19-1

Step (2)

Repose pieds (2)

Tritt (2)

Estribo (2)

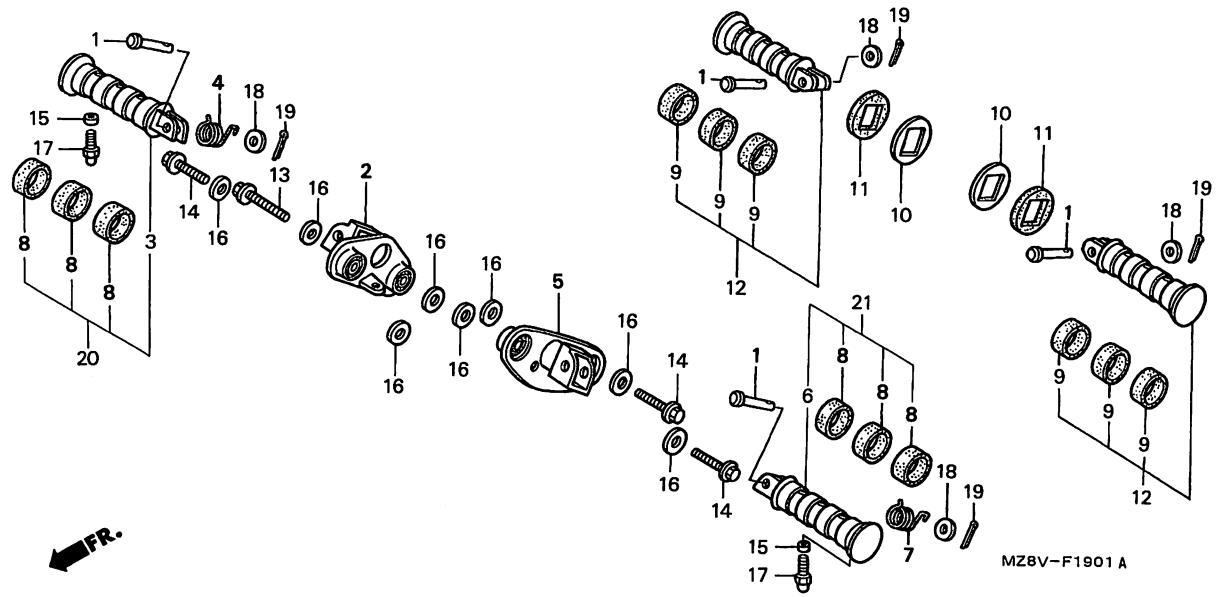

Service item	F.R.T.	Ref. No.	Part No.	Description	Reqd.QTY VT600C V	W	X	DV	DW	DX	D2X	Serial No.	Area code
		6	50642-MBA-000	BAR, L. STEP.....	-	1	-	-	1	-	-		
			50642-MBA-010	BAR, L. STEP.....	-	-	1	-	-	1	1		
		7	50644-MZ8-K00	SPRING, L. STEP RETURN.....	-	1	1	-	1	1	1		
		8	50661-MBA-000	RUBBER, MAIN STEP.....	-	6	-	-	6	-	-		
			50661-MBA-010	RUBBER, MAIN STEP.....	-	-	6	-	-	6	6		
		9	50661-MZ8-G20	RUBBER, MAIN STEP.....	-	6	-	-	-	-	-		
			50661-MBA-000	RUBBER, MAIN STEP.....	-	-	-	-	6	-	-		
			50661-MBA-010	RUBBER, MAIN STEP.....	-	-	6	-	-	6	6		
		10	50712-MBA-000	WASHER, PILLION STEP.....	-	2	2	-	2	2	2		

Item d'entretien T.D.R.	N°de réf.	N°de pièce	Description	Q'té néc. VT600C V	W	X	DV	DW	DX	D2X	N°de série	Code de zone
	6	50642-MBA-000	BARRE DE REPOSE PIEDS G.....	-	1	-	-	1	-	-		
		50642-MBA-010	BARRE DE REPOSE PIEDS G.....	-	-	1	-	-	1	1		
	7	50644-MZ8-K00	RESSORT DE RETOUR DE REPOSE PIEDS G.	-	1	1	-	1	1	1		
	8	50661-MBA-000	CAOUTCHOUC DE REPOSE-PIEDS PRINCIPAL	-	6	-	-	6	-	-		
		50661-MBA-010	CAOUTCHOUC DE REPOSE-PIEDS PRINCIPAL	-	-	6	-	-	6	6		
	9	50661-MZ8-G20	CAOUTCHOUC DE REPOSE-PIEDS PRINCIPAL	-	6	-	-	-	-	-		
		50661-MBA-000	CAOUTCHOUC DE REPOSE-PIEDS PRINCIPAL	-	-	-	-	6	-	-		
		50661-MBA-010	CAOUTCHOUC DE REPOSE-PIEDS PRINCIPAL	-	-	6	-	-	6	6		
	10	50712-MBA-000	RONDELLE DE MARCHE-PIED SELLE AR.	-	2	2	-	2	2	2		

Wartungspunkt AP	Ref. Nr.	Teile-Nr.	Beschreibung	Erford.Menge VT600C V	W	X	DV	DW	DX	D2X	Serien-Nr.	Geblets-Code
	6	50642-MBA-000	FUSSRASTE, L.....	-	1	-	-	1	-	-		
		50642-MBA-010	FUSSRASTE, L.....	-	-	1	-	-	1	1		
	7	50644-MZ8-K00	RUECKHOLFEDER, L. FUSSRASTE...	-	1	1	-	1	1	1		
	8	50661-MBA-000	GUMMI, HAUPTFUSSRASTE.....	-	6	-	-	6	-	-		
		50661-MBA-010	GUMMI, HAUPTFUSSRASTE.....	-	-	6	-	-	6	6		
	9	50661-MZ8-G20	GUMMI, HAUPTFUSSRASTE.....	-	6	-	-	-	-	-		
		50661-MBA-000	GUMMI, HAUPTFUSSRASTE.....	-	-	-	-	6	-	-		
		50661-MBA-010	GUMMI, HAUPTFUSSRASTE.....	-	-	6	-	-	6	6		
	10	50712-MBA-000	SCHEIBE, SOZIUSFUSSRASTE.....	-	2	2	-	2	2	2		

Articulo de servicio THLL	No.de ref.	No.de pieza	Descripción	Cant.reqd. VT600C V	W	X	DV	DW	DX	D2X	No.de serie	Código de area
	6	50642-MBA-000	BARRA, ESTRIBO IZQ.....	-	1	-	-	1	-	-		
		50642-MBA-010	BARRA, ESTRIBO IZQ.....	-	-	1	-	-	1	1		
	7	50644-MZ8-K00	RESORTE DE RETORNO, ESTRIBO IZQ.	-	1	1	-	1	1	1		
	8	50661-MBA-000	GOMA, ESTRIBO PRINCIPAL.....	-	6	-	-	6	-	-		
		50661-MBA-010	GOMA, ESTRIBO PRINCIPAL.....	-	-	6	-	-	6	6		
	9	50661-MZ8-G20	GOMA, ESTRIBO PRINCIPAL.....	-	6	-	-	-	-	-		
		50661-MBA-000	GOMA, ESTRIBO PRINCIPAL.....	-	-	-	-	6	-	-		
		50661-MBA-010	GOMA, ESTRIBO PRINCIPAL.....	-	-	6	-	-	6	6		
	10	50712-MBA-000	ARANDELA, ESTRIBO DE ASIENTO TRAS.	-	2	2	-	2	2	2		

3

2-D13

F-19-1

Step (2)

Repose pieds (2)

Tritt (2)

Estribo (2)

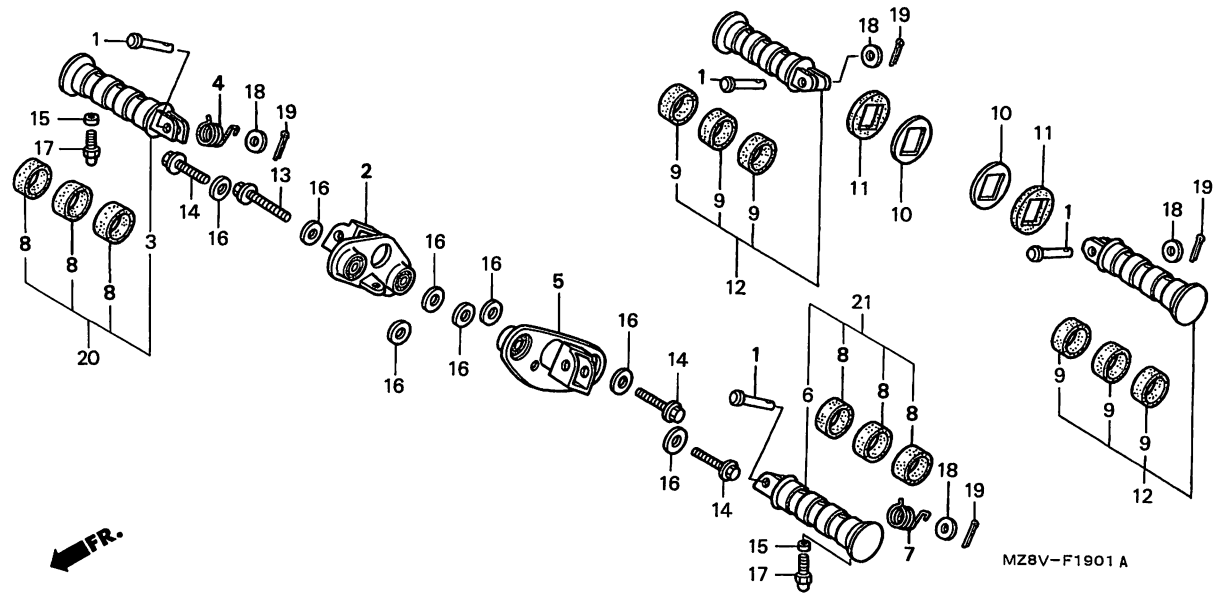

Service item	F.R.T.	Ref. No.	Part No.	Description	Reqd.QTY VT600C V	W	X	DV	DW	DX	D2X	Serial No.	Area code
		11	50713-MBA-000	RUBBER, PILLION STEP.....	-	2	2	-	2	2	2		
		12	50715-MBA-010	STEP ASSY., PILLION.....	-	2	2	-	-	2	2		
			50715-MBA-000	STEP ASSY., PILLION.....	-	-	-	-	2	-	-		
		13	90102-MN0-000	BOLT, FLANGE, 10X75.....	-	1	1	-	1	1	1		
		14	90124-KR3-000	BOLT, SPECIAL FLANGE, 10X38...	-	3	3	-	3	3	3		
		15	90311-GF0-810	COLLAR, 6MM.....	-	2	2	-	2	2	2		
		16	90527-230-000	WASHER, PLAIN, 10.3MM.....	-	8	8	-	8	8	8		
		17	92501-06016-0A	BOLT, CAP, 6X16.....	-	2	2	-	2	2	2		
		18	94101-08000	WASHER, PLAIN, 8MM.....	-	4	4	-	4	4	4		
		19	94201-20150	PIN, SPLIT, 2.0X15.....	-	4	4	-	4	4	4		
		20	50613-MBA-305	STEP SET, R. MAIN.....	-	-	1	-	-	-	-	-------- --------	AR,E,ED,F,FI G,SP,SW,U,2G 2IT,2PO

Item d'entretien T.D.R.

N°de réf.	N°de pièce	Description	Q'té néc. VT600C V	W	X	DV	DW	DX	D2X	N°de série	Code de zone
11	50713-MBA-000	CAOUTCHOUC DE MARCHE-PIED SELLE AR.	-	2	2	-	2	2	2		
12	50715-MBA-010	ENS. DE MARCHE-PIED SELLE.....	-	2	2	-	-	2	2		
	50715-MBA-000	ENS. DE MARCHE-PIED SELLE.....	-	-	-	-	2	-	-		
13	90102-MN0-000	BOULON DE BRIDE, 10X75.....	-	1	1	-	1	1	1		
14	90124-KR3-000	BOULON DE BRIDE SPECIAL, 10X38	-	3	3	-	3	3	3		
15	90311-GF0-810	COLLIER, 6MM.....	-	2	2	-	2	2	2		
16	90527-230-000	RONDELLE PLATE, 10.3MM.....	-	8	8	-	8	8	8		
17	92501-06016-0A	BOULON DE CHAPEAU, 6X16.....	-	2	2	-	2	2	2		
18	94101-08000	RONDELLE PLATE, 8MM.....	-	4	4	-	4	4	4		
19	94201-20150	GOUPILLE FENDUE, 2.0X15.....	-	4	4	-	4	4	4		
20	50613-MBA-305	ENSEMBLE MARCHEPIED, PRINCIPAL D.	-	-	1	-	-	-	-	-------- --------	AR,E,ED,F,FI G,SP,SW,U,2G 2IT,2PO

Wartungspunkt AP

Ref. Nr.	Teile-Nr.	Beschreibung	Erford.Menge VT600C V	W	X	DV	DW	DX	D2X	Serien-Nr.	Gebiets-Code
11	50713-MBA-000	GUMMI, SOZIUSFUSSRASTE.....	-	2	2	-	2	2	2		
12	50715-MBA-010	FUSSRASTE KOMPL., SOZIUS.....	-	2	2	-	-	2	2		
	50715-MBA-000	FUSSRASTE KOMPL., SOZIUS.....	-	-	-	-	2	-	-		
13	90102-MN0-000	FLANSCHENSCHRAUBE, 10X75.....	-	1	1	-	1	1	1		
14	90124-KR3-000	SPEZIALFLANSCHSCHRAUBE, 10X38.	-	3	3	-	3	3	3		
15	90311-GF0-810	HUELSE, 6MM.....	-	2	2	-	2	2	2		
16	90527-230-000	GLATTE SCHEIBE, 10.3MM.....	-	8	8	-	8	8	8		
17	92501-06016-0A	KOPFSCHRAUBE, 6X16.....	-	2	2	-	2	2	2		
18	94101-08000	GLATTE SCHEIBE, 8MM.....	-	4	4	-	4	4	4		
19	94201-20150	SPLINT, 2.0X15.....	-	4	4	-	4	4	4		
20	50613-MBA-305	HAUPTTRITTBRETT-SATZ, R.....	-	-	1	-	-	-	-	-------- --------	AR,E,ED,F,FI G,SP,SW,U,2G 2IT,2PO

Articulo de servicio THLL

No.de ref.	No.de pieza	Descripción	Cant.reqd. VT600C V	W	X	DV	DW	DX	D2X	No.de serie	Código de area
11	50713-MBA-000	GOMA, ESTRIBO DE ASIENTO TRAS.	-	2	2	-	2	2	2		
12	50715-MBA-010	ENS. DE ESTRIBO DE ASIENTO POSTERIOR	-	2	2	-	-	2	2		
	50715-MBA-000	ENS. DE ESTRIBO DE ASIENTO POSTERIOR	-	-	-	-	2	-	-		
13	90102-MN0-000	PERNO DE REBORDE, 10X75.....	-	1	1	-	1	1	1		
14	90124-KR3-000	PERNO DE REBORDE, ESPECIAL, 10X38	-	3	3	-	3	3	3		
15	90311-GF0-810	COLLARIN, 6MM.....	-	2	2	-	2	2	2		
16	90527-230-000	ARANDELA SENCILLA, 10.3MM.....	-	8	8	-	8	8	8		
17	92501-06016-0A	PERNO, TAPA, 6X16.....	-	2	2	-	2	2	2		
18	94101-08000	ARANDELA SENCILLA, 8MM.....	-	4	4	-	4	4	4		
19	94201-20150	PASADOR DE ALETAS, 2.0X15.....	-	4	4	-	4	4	4		
20	50613-MBA-305	JUEGO DE ESTRIBO PRINCIPAL DER.	-	-	1	-	-	-	-	-------- --------	AR,E,ED,F,FI G,SP,SW,U,2G 2IT,2PO

2-D14

F-19-1

Step (2)

Repose pieds (2)

Tritt (2)

Estribo (2)

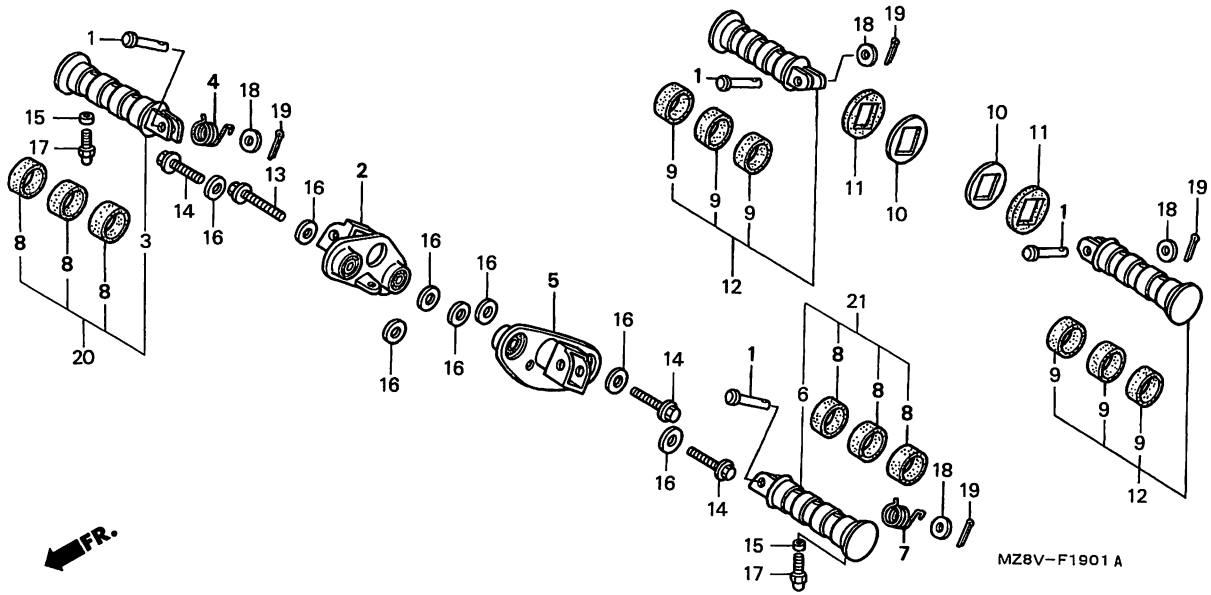

Service item	F.R.T.	Ref. No.	Part No.	Description	Reqd.QTY VT600C V	W	X	DV	DW	DX	D2X	Serial No.	Area code
		21	50643-MBA-305	STEP SET, L. MAIN.....	-	-	1	-	-	-	-	--------	-------- AR,E,ED,F,FI G,SP,SW,U,2G 2IT,2PO

Item d'entretien	T.D.R.	N°de. réf.	N°de pièce	Description	Q'té néc. VT600C V	W	X	DV	DW	DX	D2X	N°de série	Code de zone
		21	50643-MBA-305	ENSEMBLE MARCHEPIED, PRINCIPAL G.	-	-	1	-	-	-	-	--------	-------- AR,E,ED,F,FI G,SP,SW,U,2G 2IT,2PO

Wartungspunkt	AP	Ref. Nr.	Teile-Nr.	Beschreibung	Erford.Menge VT600C V	W	X	DV	DW	DX	D2X	Serien-Nr.	Gebiets-Code
		21	50643-MBA-305	HAUPTTRITTBRETT-SATZ, L.....	-	-	1	-	-	-	-	--------	-------- AR,E,ED,F,FI G,SP,SW,U,2G 2IT,2PO

Articulo de servicio	THLL	No.de ref.	No.de pieza	Descripción	Cant.reqd. VT600C V	W	X	DV	DW	DX	D2X	No.de serie	Código de area
		21	50643-MBA-305	JUEGO DE ESTRIBO PRINCIPAL IZQ.	-	-	1	-	-	-	-	--------	-------- AR,E,ED,F,FI G,SP,SW,U,2G 2IT,2PO

3

F-20

Stand (1)

Bequille (1)

Ständer (1)

Estente (1)

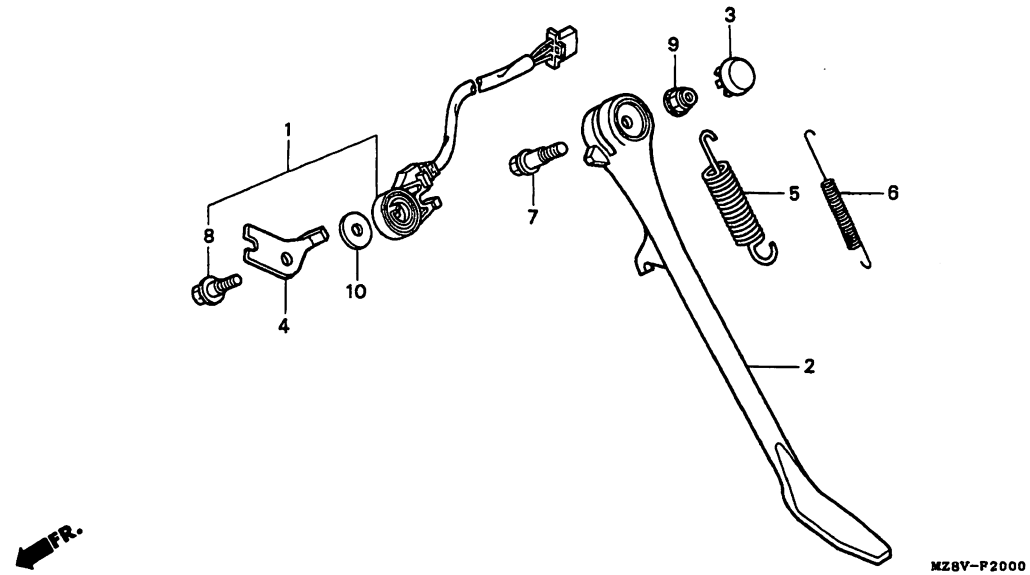

MZ8VF2000

Service item	F.R.T.	Ref. No.	Part No.	Description	Reqd.QTY VT600C V	W	X	DV	DW	DX	D2X	Serial No.	Area code
SWITCH SET, SIDE STAND.....	0.3	1	35700-MZ8-305	SWITCH SET, SIDE STAND.....	1	1	1	-	-	-	-	-------- --------	AR,E,ED,F,FI G,SI,SP,SW,U 2G,2IT,2PO
BAR, SIDE STAND.....	0.2				1	-	-	1	1	-	-	-------- --------	CM
SPRING, SIDE STAND.....	0.1	2	50530-KW9-920	BAR, SIDE STAND.....	1	1	1	-	-	-	-	-------- --------	AR,E,ED,F,FI G,SI,SP,SW,U 2G,2IT,2PO
					1	-	-	1	1	-	-	-------- --------	CM
		3	50531-MZ8-000	CAP, STAND PIVOT.....	1	1	1	-	-	-	-	-------- --------	AR,E,ED,F,FI G,SI,SP,SW,U 2G,2IT,2PO
					1	-	-	1	1	-	-	-------- --------	CM
		4	50532-MZ8-A20	HOLDER, SWITCH.....	1	1	1	-	-	-	-	-------- --------	AR,E,ED,F,FI G,SI,SP,SW,U 2G,2IT,2PO
					1	-	-	1	1	-	-	-------- --------	CM

Item d'entretien	T.D.R.	N°de réf.	N°de pièce	Description	Q'té néc. VT600C V	W	X	DV	DW	DX	D2X	N°de série	Code de zone
JEU DE CONTACTEUR DE BEQUILLE LATERALE.	0.3	1	35700-MZ8-305	JEU DE CONTACTEUR DE BEQUILLE LATERALE	1	1	1	-	-	-	-	-------- --------	AR,E,ED,F,FI G,SI,SP,SW,U 2G,2IT,2PO
BARRE DE BEQUILLE LATERALE.....	0.2				1	-	-	1	1	-	-	-------- --------	CM
RESSORT DE BEQUILLE LATERALE...	0.1	2	50530-KW9-920	BARRE DE BEQUILLE LATERALE....	1	1	1	-	-	-	-	-------- --------	AR,E,ED,F,FI G,SI,SP,SW,U 2G,2IT,2PO
					1	-	-	1	1	-	-	-------- --------	CM
		3	50531-MZ8-000	CAPUCHON, PIVOT DE BEQUILLE...	1	1	1	-	-	-	-	-------- --------	AR,E,ED,F,FI G,SI,SP,SW,U 2G,2IT,2PO
					1	-	-	1	1	-	-	-------- --------	CM
		4	50532-MZ8-A20	SUPPORT, CONTACTEUR.....	1	1	1	-	-	-	-	-------- --------	AR,E,ED,F,FI G,SI,SP,SW,U 2G,2IT,2PO
					1	-	-	1	1	-	-	-------- --------	CM

Wartungspunkt	AP	Ref. Nr.	Teile-Nr.	Beschreibung	Erford.Menge VT600C V	W	X	DV	DW	DX	D2X	Serien-Nr.	Gebiets-Code
SCHALTER SATZ, SEITENSTAENDER..	0.3	1	35700-MZ8-305	SCHALTER SATZ, SEITENSTAENDER.	1	1	1	-	-	-	-	-------- --------	AR,E,ED,F,FI G,SI,SP,SW,U 2G,2IT,2PO
STANGE, SEITENSTAENDER.....	0.2				1	-	-	1	1	-	-	-------- --------	CM
FEDER, SEITENSTAENDER.....	0.1	2	50530-KW9-920	STANGE, SEITENSTAENDER.....	1	1	1	-	-	-	-	-------- --------	AR,E,ED,F,FI G,SI,SP,SW,U 2G,2IT,2PO
					1	-	-	1	1	-	-	-------- --------	CM
		3	50531-MZ8-000	KAPPE, STAENDER-DREHLAGER.....	1	1	1	-	-	-	-	-------- --------	AR,E,ED,F,FI G,SI,SP,SW,U 2G,2IT,2PO
					1	-	-	1	1	-	-	-------- --------	CM
		4	50532-MZ8-A20	SCHALTERFASSUNG.....	1	1	1	-	-	-	-	-------- --------	AR,E,ED,F,FI G,SI,SP,SW,U 2G,2IT,2PO
					1	-	-	1	1	-	-	-------- --------	CM

Articulo de servicio THLL		No.de ref.	No.de pieza	Descripción	Cant.reqd. VT600C V	W	X	DV	DW	DX	D2X	No.de serie	Código de area
JUEGO CONMUTADOR, SOPORTE LATERAL.	0.3	1	35700-MZ8-305	JUEGO CONMUTADOR, SOPORTE LATERAL	1	1	1	-	-	-	-	-------- --------	AR,E,ED,F,FI G,SI,SP,SW,U 2G,2IT,2PO
BARRA, ESTANTE LATERAL.....	0.2				1	-	-	1	1	-	-	-------- --------	CM
RESORTE, ESTANTE LATERAL.....	0.1	2	50530-KW9-920	BARRA, ESTANTE LATERAL.....	1	1	1	-	-	-	-	-------- --------	AR,E,ED,F,FI G,SI,SP,SW,U 2G,2IT,2PO
					1	-	-	1	1	-	-	-------- --------	CM
		3	50531-MZ8-000	TAPA, PIVOTE SOPORTE.....	1	1	1	-	-	-	-	-------- --------	AR,E,ED,F,FI G,SI,SP,SW,U 2G,2IT,2PO
					1	-	-	1	1	-	-	-------- --------	CM
		4	50532-MZ8-A20	SOPORTE, INTERRUPTOR.....	1	1	1	-	-	-	-	-------- --------	AR,E,ED,F,FI G,SI,SP,SW,U 2G,2IT,2PO
					1	-	-	1	1	-	-	-------- --------	CM

2-D16

F-20

Stand (1)

Bequille (1)

Ständer (1)

Estente (1)

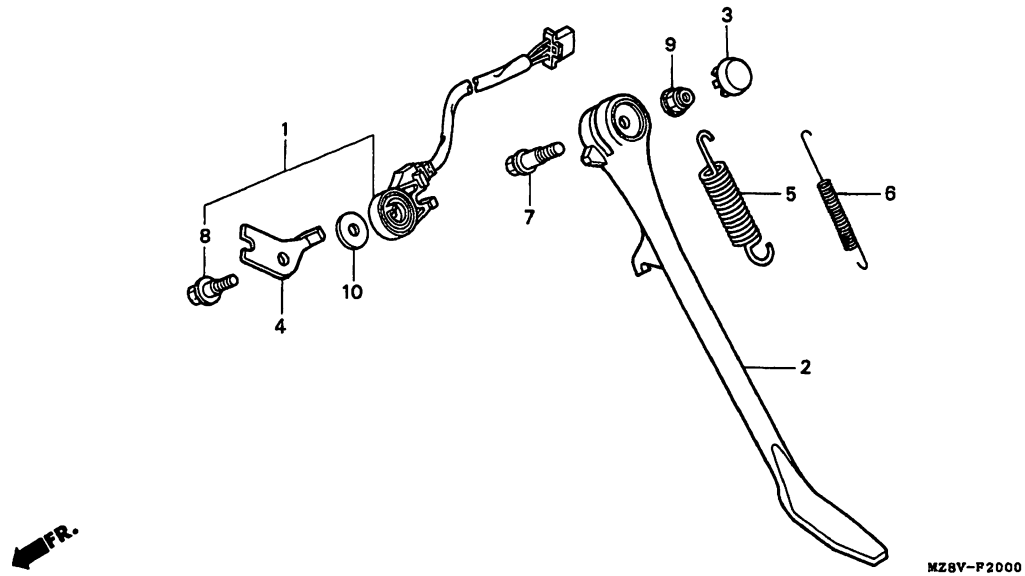

MZ8VF2000

Service item	F.R.T.	Ref. No.	Part No.	Description	Reqd.QTY VT600C V	W	X	DV	DW	DX	D2X	Serial No.	Area code
		5	50541-MK3-000	SPRING, SIDE STAND.....	1	1	1	-	-	-	-	--------	-------- AR,E,ED,F,FI G,SI,SP,SW,U 2G,2IT,2PO
					1	-	-	1	1	-	-	--------	-------- CM
		6	50542-438-000	SUB SPRING, SIDE STAND.....	1	1	1	-	-	-	-	--------	-------- G,2G
					-	1	1	-	-	-	-	--------	-------- AR,E,ED,F,FI SP,SW,U,2IT 2PO
		7	90108-MR5-000	BOLT, SIDE STAND PIVOT.....	1	1	1	-	-	-	-	--------	-------- AR,E,ED,F,FI G,SI,SP,SW,U 2G,2IT,2PO
					1	-	-	1	1	-	-	--------	-------- CM

Item d'entretien	T.D.R.	N°de réf.	N°de pièce	Description	Q'té néc. VT600C V	W	X	DV	DW	DX	D2X	N°de série	Code de zone
		5	50541-MK3-000	RESSORT DE BEQUILLE LATERALE..	1	1	1	-	-	-	-	-------- --------	AR,E,ED,F,FI G,SI,SP,SW,U 2G,2IT,2PO
					1	-	-	1	1	-	-	-------- --------	CM
		6	50542-438-000	RESSORT AUXILIAIRE DE BEQUILLE LATERALE	1	1	1	-	-	-	-	-------- --------	G,2G
					-	1	1	-	-	-	-	-------- --------	AR,E,ED,F,FI SP,SW,U,2IT 2PO
		7	90108-MR5-000	BOULON DE PIVOT DE BEQUILLE LATERALE	1	1	1	-	-	-	-	-------- --------	AR,E,ED,F,FI G,SI,SP,SW,U 2G,2IT,2PO
					1	-	-	1	1	-	-	-------- --------	CM

Wartungspunkt	AP	Ref. Nr.	Teile-Nr.	Beschreibung	Erford.Menge VT600C V	W	X	DV	DW	DX	D2X	Serien-Nr.	Gebiets-Code
		5	50541-MK3-000	FEDER, SEITENSTAENDER.....	1	1	1	-	-	-	-	-------- --------	AR,E,ED,F,FI G,SI,SP,SW,U 2G,2IT,2PO
					1	-	-	1	1	-	-	-------- --------	CM
		6	50542-438-000	HILFSFEDER, SEITENSTAENDER....	1	1	1	-	-	-	-	-------- --------	G,2G
					-	1	1	-	-	-	-	-------- --------	AR,E,ED,F,FI SP,SW,U,2IT 2PO
		7	90108-MR5-000	ZAPFENBOLZEN, SEITENSTAENDER..	1	1	1	-	-	-	-	-------- --------	AR,E,ED,F,FI G,SI,SP,SW,U 2G,2IT,2PO
					1	-	-	1	1	-	-	-------- --------	CM

Articulo de servicio	THLL	No.de ref.	No.de pieza	Descripción	Cant.reqd. VT600C V	W	X	DV	DW	DX	D2X	No.de serie	Código de area
		5	50541-MK3-000	RESORTE, ESTANTE LATERAL.....	1	1	1	-	-	-	-	-------- --------	AR,E,ED,F,FI G,SI,SP,SW,U 2G,2IT,2PO
					1	-	-	1	1	-	-	-------- --------	CM
		6	50542-438-000	SUB-RESORTE, ESTANTE LATERAL..	1	1	1	-	-	-	-	-------- --------	G,2G
					-	1	1	-	-	-	-	-------- --------	AR,E,ED,F,FI SP,SW,U,2IT 2PO
		7	90108-MR5-000	PERNO, PIVOTE DE ESTANTE LATERAL	1	1	1	-	-	-	-	-------- --------	AR,E,ED,F,FI G,SI,SP,SW,U 2G,2IT,2PO
					1	-	-	1	1	-	-	-------- --------	CM

3

2-E 1

F-20

Stand (1)

Bequille (1)

Ständer (1)

Estente (1)

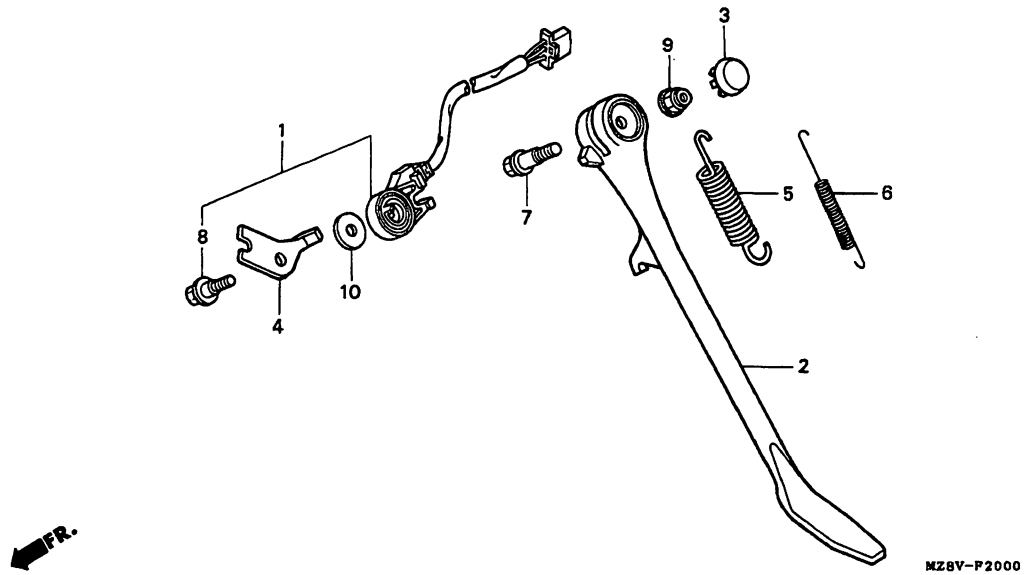

MZ8VF2000

Service item	F.R.T.	Ref. No.	Part No.	Description	Reqd.QTY VT600C V	W	X	DV	DW	DX	D2X	Serial No.	Area code
		8	90111-MZ8-000	BOLT, SPECIAL, 6MM.....	1	1	1	-	-	-	-	--------	-------- AR,E,ED,F,FI G,SI,SP,SW,U 2G,2IT,2PO
					1	-	-	1	1	-	-	--------	-------- CM
		9	90203-MF9-710	NUT, SIDE STAND.....	1	1	1	-	-	-	-	--------	-------- AR,E,ED,F,FI G,SI,SP,SW,U 2G,2IT,2PO
					1	-	-	1	1	-	-	--------	-------- CM
		10	90406-KV3-780	WASHER, 6MM.....	1	1	1	-	-	-	-	--------	-------- AR,E,ED,F,FI G,SI,SP,SW,U 2G,2IT,2PO
					1	-	-	1	1	-	-	--------	-------- CM

Item d'entretien	T.D.R.	N°de réf.	N°de pièce	Description	Q'té néc. VT600C V	W	X	DV	DW	DX	D2X	N°de série	Code de zone
		8	90111-MZ8-000	BOULON SPECIAL, 6MM.....	1	1	1	-	-	-	-	-------- --------	AR,E,ED,F,FI G,SI,SP,SW,U 2G,2IT,2PO
					1	-	-	1	1	-	-	-------- --------	CM
		9	90203-MF9-710	ECROU DE BEQUILLE LATERALE....	1	1	1	-	-	-	-	-------- --------	AR,E,ED,F,FI G,SI,SP,SW,U 2G,2IT,2PO
					1	-	-	1	1	-	-	-------- --------	CM
		10	90406-KV3-780	RONDELLE, 6MM.....	1	1	1	-	-	-	-	-------- --------	AR,E,ED,F,FI G,SI,SP,SW,U 2G,2IT,2PO
					1	-	-	1	1	-	-	-------- --------	CM

Wartungspunkt	AP	Ref. Nr.	Teile-Nr.	Beschreibung	Erford.Menge VT600C V	W	X	DV	DW	DX	D2X	Serien-Nr.	Gebiets-Code
		8	90111-MZ8-000	SPEZIALSCHRAUBE, 6MM.....	1	1	1	-	-	-	-	-------- --------	AR,E,ED,F,FI G,SI,SP,SW,U 2G,2IT,2PO
					1	-	-	1	1	-	-	-------- --------	CM
		9	90203-MF9-710	MUTTER, SEITENSTAENDER.....	1	1	1	-	-	-	-	-------- --------	AR,E,ED,F,FI G,SI,SP,SW,U 2G,2IT,2PO
					1	-	-	1	1	-	-	-------- --------	CM
		10	90406-KV3-780	SCHEIBE, 6MM.....	1	1	1	-	-	-	-	-------- --------	AR,E,ED,F,FI G,SI,SP,SW,U 2G,2IT,2PO
					1	-	-	1	1	-	-	-------- --------	CM

Articulo de servicio	THLL	No.de ref.	No.de pieza	Descripción	Cant.reqd. VT600C V	W	X	DV	DW	DX	D2X	No.de serie	Código de area
		8	90111-MZ8-000	PERNO ESPECIAL, 6MM.....	1	1	1	-	-	-	-	-------- --------	AR,E,ED,F,FI G,SI,SP,SW,U 2G,2IT,2PO
					1	-	-	1	1	-	-	-------- --------	CM
		9	90203-MF9-710	TUERCA, ESTANTE LATERAL.....	1	1	1	-	-	-	-	-------- --------	AR,E,ED,F,FI G,SI,SP,SW,U 2G,2IT,2PO
					1	-	-	1	1	-	-	-------- --------	CM
		10	90406-KV3-780	ARANDELA, 6MM.....	1	1	1	-	-	-	-	-------- --------	AR,E,ED,F,FI G,SI,SP,SW,U 2G,2IT,2PO
					1	-	-	1	1	-	-	-------- --------	CM

2-E 2

F-20-1

Stand (2)

Bequille (2)

Ständer (2)

Estente (2)

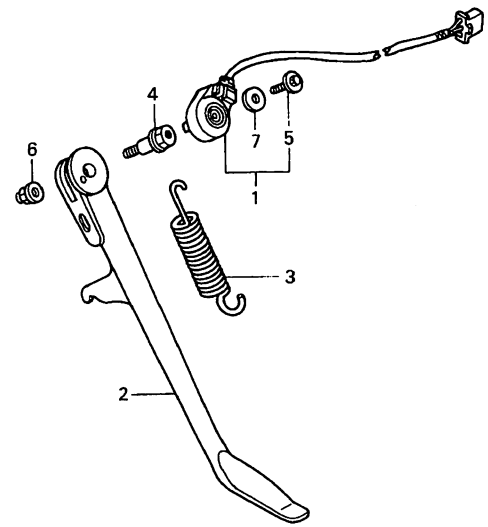

MZ8V-F2001

MZ8VF2001

Service item	F.R.T.
SWITCH SET, SIDE STAND.....	0.3
BAR, SIDE STAND.....	0.2
SPRING, SIDE STAND.....	0.1

Ref. No.	Part No.	Description	Reqd.QTY VT600C V	W	X	DV	DW	DX	D2X	Serial No.	Area code
1	35700-MZ8-306	SWITCH SET, SIDE STAND.....	-	-	1	-	-	1	1	-------- --------	CM,SI
2	50530-MBS-000	BAR, SIDE STAND.....	-	-	1	-	-	1	1	-------- --------	CM,SI
3	50541-KV3-830	SPRING, SIDE STAND.....	-	-	1	-	-	1	1	-------- --------	CM,SI
4	90108-MR5-000	BOLT, SIDE STAND PIVOT.....	-	-	1	-	-	1	1	-------- --------	CM,SI
5	90147-MK6-671	BOLT, SPECIAL, 6X16.....	-	-	1	-	-	1	1	-------- --------	CM,SI
6	90203-MF9-710	NUT, SIDE STAND.....	-	-	1	-	-	1	1	-------- --------	CM,SI
7	90406-KV3-780	WASHER, 6MM.....	-	-	1	-	-	1	1	-------- --------	CM,SI

Item d'entretien	T.D.R.	N°de réf.	N°de pièce	Description	Q'té néc. VT600C V	W	X	DV	DW	DX	D2X	N°de série	Code de zone
JEU DE CONTACTEUR DE BEQUILLE LATERALE.	0.3	1	35700-MZ8-306	JEU DE CONTACTEUR DE BEQUILLE LATERALE	-	-	1	-	-	1	1	-------- --------	CM,SI
BARRE DE BEQUILLE LATERALE.....	0.2	2	50530-MBS-000	BARRE DE BEQUILLE LATERALE....	-	-	1	-	-	1	1	-------- --------	CM,SI
RESSORT DE BEQUILLE LATERALE...	0.1	3	50541-KV3-830	RESSORT DE BEQUILLE LATERALE..	-	-	1	-	-	1	1	-------- --------	CM,SI
		4	90108-MR5-000	BOULON DE PIVOT DE BEQUILLE LATERALE	-	-	1	-	-	1	1	-------- --------	CM,SI
		5	90147-MK6-671	BOULON SPECIAL, 6X16.....	-	-	1	-	-	1	1	-------- --------	CM,SI
		6	90203-MF9-710	ECROU DE BEQUILLE LATERALE....	-	-	1	-	-	1	1	-------- --------	CM,SI
		7	90406-KV3-780	RONDELLE, 6MM.....	-	-	1	-	-	1	1	-------- --------	CM,SI

Wartungspunkt	AP	Ref. Nr.	Teile-Nr.	Beschreibung	Erford.Menge VT600C V	W	X	DV	DW	DX	D2X	Serien-Nr.	Geblets-Code
SCHALTER SATZ, SEITENSTAENDER..	0.3	1	35700-MZ8-306	SCHALTER SATZ, SEITENSTAENDER.	-	-	1	-	-	1	1	-------- --------	CM,SI
STANGE, SEITENSTAENDER.....	0.2	2	50530-MBS-000	STANGE, SEITENSTAENDER.....	-	-	1	-	-	1	1	-------- --------	CM,SI
FEDER, SEITENSTAENDER.....	0.1	3	50541-KV3-830	FEDER, SEITENSTAENDER.....	-	-	1	-	-	1	1	-------- --------	CM,SI
		4	90108-MR5-000	ZAPFENBOLZEN, SEITENSTAENDER..	-	-	1	-	-	1	1	-------- --------	CM,SI
		5	90147-MK6-671	SPEZIALSCHRAUBE, 6X16.....	-	-	1	-	-	1	1	-------- --------	CM,SI
		6	90203-MF9-710	MUTTER, SEITENSTAENDER.....	-	-	1	-	-	1	1	-------- --------	CM,SI
		7	90406-KV3-780	SCHEIBE, 6MM.....	-	-	1	-	-	1	1	-------- --------	CM,SI

Articulo de servicio THLL		No.de ref.	No.de pieza	Descripción	Cant.reqd. VT600C V	W	X	DV	DW	DX	D2X	No.de serie	Código de area
JUEGO CONMUTADOR, SOPORTE LATERAL.	0.3	1	35700-MZ8-306	JUEGO CONMUTADOR, SOPORTE LATERAL	-	-	1	-	-	1	1	-------- --------	CM,SI
BARRA, ESTANTE LATERAL.....	0.2	2	50530-MBS-000	BARRA, ESTANTE LATERAL.....	-	-	1	-	-	1	1	-------- --------	CM,SI
RESORTE, ESTANTE LATERAL.....	0.1	3	50541-KV3-830	RESORTE, ESTANTE LATERAL.....	-	-	1	-	-	1	1	-------- --------	CM,SI
		4	90108-MR5-000	PERNO, PIVOTE DE ESTANTE LATERAL	-	-	1	-	-	1	1	-------- --------	CM,SI
		5	90147-MK6-671	PERNO ESPECIAL, 6X16.....	-	-	1	-	-	1	1	-------- --------	CM,SI
		6	90203-MF9-710	TUERCA, ESTANTE LATERAL.....	-	-	1	-	-	1	1	-------- --------	CM,SI
		7	90406-KV3-780	ARANDELA, 6MM.....	-	-	1	-	-	1	1	-------- --------	CM,SI

F-21

Swingarm

Bras oscillant

Schwinge

Brazo oscilante

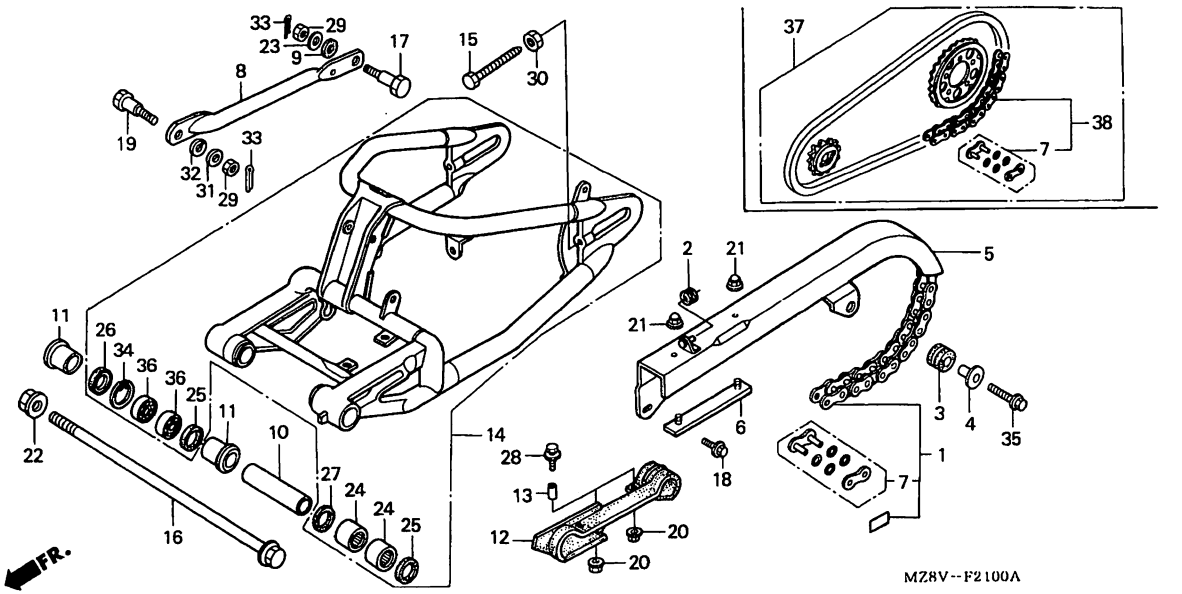

MZ8VF2100A

Service item	F.R.T.
CHAIN SET, DRIVE.....	0.5
CASE, DRIVE CHAIN.....	0.1
ARM, RR. BRAKE STOPPER.....	0.3
.SLIDER, CHAIN	
COLLAR, L. SWINGARM PIVOT.....	1.3
SWINGARM SET, RR.....	1.5
BEARING, NEEDLE.....	1.7
(SAME TIME FOR TWO UNITS)	
BEARING, RADIAL BALL, 6202.....	1.6
(SAME TIME FOR TWO UNITS)	
CHAIN KIT, DRIVE.....	1.2

Standard link number of factory setting

120L

Ref. No.	Part No.	Description	Reqd.QTY VT600C V	W	X	DV	DW	DX	D2X	Serial No.	Area code
1	06405-MZ8-407	CHAIN SET, DRIVE (RK525SMOZ5-102L-120L)	1	1	-	1	1	-	-		
	06405-MZ8-408	CHAIN SET, DRIVE (DID525V8-102L-120L)	1	1	-	1	1	-	-		
2	15611-KV2-900	GROMMET, OIL COOLER FIXING....	1	1	1	1	1	1	1		
3	17245-107-010	RUBBER, AIR CLEANER CASE MOUNTING	1	1	1	1	1	1	1		
4	19107-415-000	COLLAR, RESERVE TANK SETTING..	1	1	1	1	1	1	1		
5	40510-MR1-000	CASE, DRIVE CHAIN.....	1	1	1	1	1	1	1		
6	40515-KR3-700	SLIDER, CHAIN CASE.....	1	1	1	1	1	1	1		
7	40535-MY5-306	JOINT SET, DRIVE CHAIN (RK EXCEL)	1	1	1	1	1	1	1		
	40535-MY9-305	JOINT SET, DRIVE CHAIN (DAIDO)	1	1	1	1	1	1	1		

Item d'entretien	T.D.R.
JEU DE CHAINE DE COMMANDE.....	0.5
CARTER DE CHAINE DE COMMANDE...	0.1
BRAS DE BUTEE DE FREIN AR.....	0.3
.COULISSEAU, CHAINE	
COLLIER DE PIVOT DE CULBUTEUR G..	1.3
BRAS OSCILLANT, AR.....	1.5
ROULEMENT A AIGUILLES.....	1.7
(MEME TEMPS POUR DEUX UNITES)	
ROULEMENT A BILLES RADIAL, 6202.	1.6
(MEME TEMPS POUR DEUX UNITES)	
JOINT DE CHAINE DE COMMANDE....	1.2

N°de. réf.	N°de pièce	Description	Q'té néc. VT600C V	W	X	DV	DW	DX	D2X	N°de série	Code de zone
1	06405-MZ8-407	JEU DE CHAINE DE COMMANDE (RK525SMOZ5-102L-120L)	1	1	-	1	1	-	-		
	06405-MZ8-408	JEU DE CHAINE DE COMMANDE (DID525V8-102L-120L)	1	1	-	1	1	-	-		
2	15611-KV2-900	OEILLET, FIXATION DE RADIATEUR D'HUILE	1	1	1	1	1	1	1		
3	17245-107-010	CAOUTCHOUC DE MONTAGE DE BOITIER DE FILTRE A AIR	1	1	1	1	1	1	1		
4	19107-415-000	COLLIER DE FIXATION DE RESERVOIR DE RESERVE	1	1	1	1	1	1	1		
5	40510-MR1-000	CARTER DE CHAINE DE COMMANDE..	1	1	1	1	1	1	1		
6	40515-KR3-700	GLISSIERE DE CARTER DE CHAINE.	1	1	1	1	1	1	1		
7	40535-MY5-306	JEU DE RACCORD DE CHAINE COMMANDE (RK EXCEL)	1	1	1	1	1	1	1		
	40535-MY9-305	JEU DE RACCORD DE CHAINE COMMANDE (DAIDO)	1	1	1	1	1	1	1		

Nombre de maillons standard, réglage d'usine

120L

Wartungspunkt	AP
ANTRIEBSKETTE SATZ.....	0.5
GEHAEUSE, ANTRIEBSKETTE.....	0.1
BREMSANSCHLAGARM, H.....	0.3
.SCHIEBER, KETTE	
HUELSE, L. SCHWINGENLAGERZAPFEN.	1.3
SCHWINGENSATZ, H.....	1.5
NADELLAGER.....	1.7
(GLEICHE ZEIT FUR BEIDE EINHEITEN)	
RADIALKUGELLAGER, 6202.....	1.6
(GLEICHE ZEIT FUR BEIDE EINHEITEN)	
ANTRIEBSKETTE SATZ.....	1.2

Ref. Nr.	Teile-Nr.	Beschreibung	Erford.Menge VT600C V	W	X	DV	DW	DX	D2X	Serien-Nr.	Geblets-Code
1	06405-MZ8-407	ANTRIEBSKETTE SATZ (RK525SMOZ5-102L-120L)	1	1	-	1	1	-	-		
	06405-MZ8-408	ANTRIEBSKETTE SATZ (DID525V8-102L-120L)	1	1	-	1	1	-	-		
2	15611-KV2-900	GUMMITUELLE, OELKUEHLER-BEFESTIGUNG	1	1	1	1	1	1	1		
3	17245-107-010	BEFESTIGUNGSGUMMI, LUFTFILTER-GEHAEUSE	1	1	1	1	1	1	1		
4	19107-415-000	FESTSTELLHUELSE, RESERVETANK..	1	1	1	1	1	1	1		
5	40510-MR1-000	GEHAEUSE, ANTRIEBSKETTE.....	1	1	1	1	1	1	1		
6	40515-KR3-700	SCHIEBER, KETTENGEHAEUSE.....	1	1	1	1	1	1	1		
7	40535-MY5-306	VERBINDUNG SATZ, ANTRIEBSKETTE (RK EXCEL)	1	1	1	1	1	1	1		
	40535-MY9-305	VERBINDUNG SATZ, ANTRIEBSKETTE (DAIDO)	1	1	1	1	1	1	1		

Standardglied-Nummer für Werkseinstellung

120L

Articulo de servicio THLL	
JUEGO DE CADENA, MANDO.....	0.5
CAJA, CADENA DE MANDO.....	0.1
BRAZO, OBTURADOR DE FRENO TRAS..	0.3
.DESLIZADOR DE CADENA	
COLLAR, PIVOTE BRAZO OSCILANTE IZQ..	1.3
JUEGO DE BRAZO OSCILANTE, DEL..	1.5
COJINETE DE AGUJAS.....	1.7
(EL MISMO TIEMPO PARA DOS UNIDADES)	
COJINETE DE BOLAS RADIAL, 6202.	1.6
(EL MISMO TIEMPO PARA DOS UNIDADES)	
EQUIPO DE CADENA, MANDO.....	1.2

No.de ref.	No.de pieza	Descripción	Cant.reqd. VT600C V	W	X	DV	DW	DX	D2X	No.de serie	Código de area
1	06405-MZ8-407	JUEGO DE CADENA, MANDO (RK525SMOZ5-102L-120L)	1	1	-	1	1	-	-		
	06405-MZ8-408	JUEGO DE CADENA, MANDO (DID525V8-102L-120L)	1	1	-	1	1	-	-		
2	15611-KV2-900	ANILLO PROTECTOR, FIJACION ENFRIADOR ACEITE	1	1	1	1	1	1	1		
3	17245-107-010	GOMA DE MONTURA, CAJA DE LIMPIADOR DE AIRE	1	1	1	1	1	1	1		
4	19107-415-000	COLLARIN, FIJACION DE TANQUE DE RESERVA	1	1	1	1	1	1	1		
5	40510-MR1-000	CAJA, CADENA DE MANDO.....	1	1	1	1	1	1	1		
6	40515-KR3-700	DISLIZADOR, CAJA DE CADENA....	1	1	1	1	1	1	1		
7	40535-MY5-306	JUEGO DE UNION, CADENA DE MANDO (RK EXCEL)	1	1	1	1	1	1	1		
	40535-MY9-305	JUEGO DE UNION, CADENA DE MANDO (DAIDO)	1	1	1	1	1	1	1		

Número de articulacion estandar de ajuste de fábrica

120L

3

F-21

Swingarm

Bras oscillant

Schwinge

Brazo oscilante

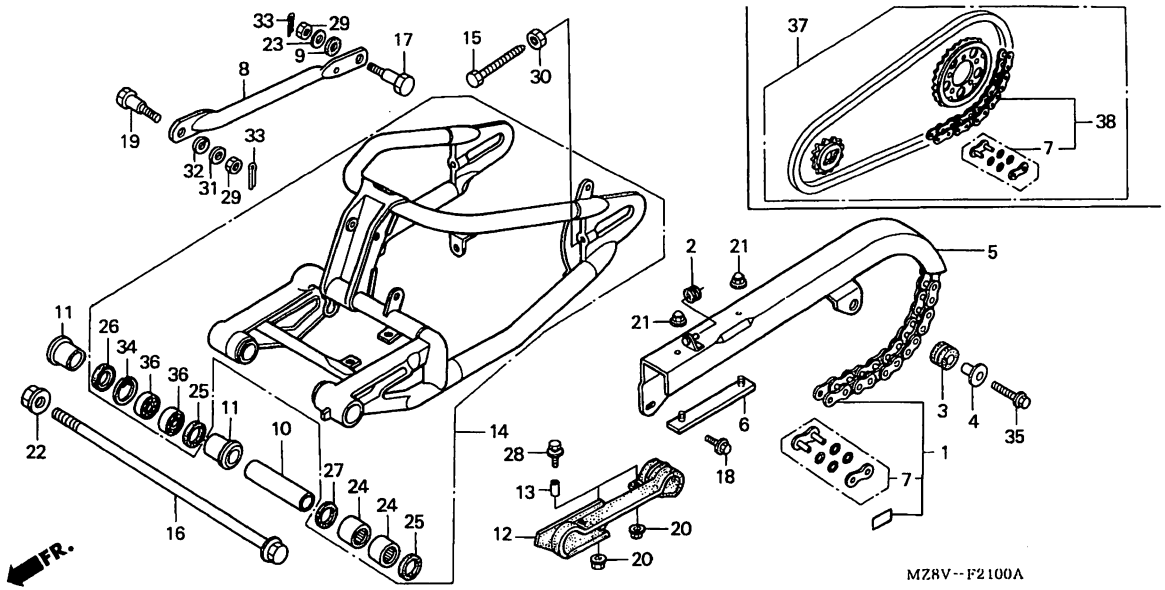

MZ8VF2100A

Service item	F.R.T.	Ref. No.	Part No.	Description	Reqd.QTY VT600C V	W	X	DV	DW	DX	D2X	Serial No.	Area code
		8	43431-MR1-000	ARM, RR. BRAKE STOPPER.....	1	1	1	1	1	1	1		
		9	43434-ME1-670	RUBBER, STOPPER ARM.....	1	1	1	1	1	1	1		
		10	52105-MR1-000	COLLAR, L. SWINGARM PIVOT.....	1	1	1	1	1	1	1		
		11	52106-MR1-000	COLLAR, R. SWINGARM.....	2	2	2	2	2	2	2		
		12	52170-MR1-000	SLIDER, CHAIN.....	1	1	1	1	1	1	1		
		13	52175-MR1-000	COLLAR, CHAIN SLIDER.....	2	2	2	2	2	2	2		
		14	52200-MZ8-305ZA	SWINGARM SET, RR.									
				NH1.....BLACK	1	1	1	1	1	1	1		
		15	90119-KW9-970	BOLT, CHAIN ADJUSTING.....	2	2	2	2	2	2	2		
		16	90121-MR1-000	BOLT, SWINGARM PIVOT.....	1	1	1	1	1	1	1		
		17	90127-393-000	BOLT, RR. BRAKE STOPPER.....	1	1	1	1	1	1	1		
		18	90131-MR1-000	BOLT, FLANGE, 6X10.....	1	1	1	1	1	1	1		

Item d'entretien T.D.R.	N°de réf.	N°de pièce	Description	Q'té néc. VT600C V	W	X	DV	DW	DX	D2X	N°de série	Code de zone
	8	43431-MR1-000	BRAS DE BUTEE DE FREIN AR.....	1	1	1	1	1	1	1		
	9	43434-ME1-670	CAOUTCHOUC DE BRAS DE BUTEE...	1	1	1	1	1	1	1		
	10	52105-MR1-000	COLLIER DE PIVOT DE CULBUTEUR G.	1	1	1	1	1	1	1		
	11	52106-MR1-000	BAGUE, BRAS OSCILLANT D.....	2	2	2	2	2	2	2		
	12	52170-MR1-000	COULISSEAU, CHAINE.....	1	1	1	1	1	1	1		
	13	52175-MR1-000	COLLIER DE COULISSEAU DE CHAINE	2	2	2	2	2	2	2		
	14	52200-MZ8-305ZA	BRAS OSCILLANT, AR. *NH1*.....NOIR	1	1	1	1	1	1	1		
	15	90119-KW9-970	BOULON DE REGLAGE DE CHAINE...	2	2	2	2	2	2	2		
	16	90121-MR1-000	BOULON, PIVOT DE BRAS OSCILLANT	1	1	1	1	1	1	1		
	17	90127-393-000	BOULON DE BUTEE DE FREIN AR...	1	1	1	1	1	1	1		
	18	90131-MR1-000	BOULON DE BRIDE, 6X10.....	1	1	1	1	1	1	1		

Wartungspunkt AP	Ref. Nr.	Teile-Nr.	Beschreibung	Erford.Menge VT600C V	W	X	DV	DW	DX	D2X	Serien-Nr.	Gebiets-Code
	8	43431-MR1-000	BREMSANSCHLAGARM, H.....	1	1	1	1	1	1	1		
	9	43434-ME1-670	GUMMI, ANSCHLAGARM.....	1	1	1	1	1	1	1		
	10	52105-MR1-000	HUELSE, L. SCHWINGENLAGERZAPFEN	1	1	1	1	1	1	1		
	11	52106-MR1-000	HUELSE, R. SCHWINGE.....	2	2	2	2	2	2	2		
	12	52170-MR1-000	SCHIEBER, KETTE.....	1	1	1	1	1	1	1		
	13	52175-MR1-000	HUELSE, KETTENSCHIEBER.....	2	2	2	2	2	2	2		
	14	52200-MZ8-305ZA	SCHWINGENSATZ, H. *NH1*.....SCHWARZ	1	1	1	1	1	1	1		
	15	90119-KW9-970	EINSTELLSCHRAUBE, KETTE.....	2	2	2	2	2	2	2		
	16	90121-MR1-000	SCHRAUBE, SCHWINGENDREHZAPFEN.	1	1	1	1	1	1	1		
	17	90127-393-000	BREMSANSCHLAGSCHRAUBE, H.....	1	1	1	1	1	1	1		
	18	90131-MR1-000	FLANSCHENSCHRAUBE, 6X10.....	1	1	1	1	1	1	1		

Articulo de servicio THLL	No.de ref.	No.de pieza	Descripción	Cant.reqd. VT600C V	W	X	DV	DW	DX	D2X	No.de serie	Código de area
	8	43431-MR1-000	BRAZO, OBTURADOR DE FRENO TRAS.	1	1	1	1	1	1	1		
	9	43434-ME1-670	GOMA, BRAZO DE TRAQUE.....	1	1	1	1	1	1	1		
	10	52105-MR1-000	COLLAR, PIVOTE BRAZO OSCILANTE IZQ.	1	1	1	1	1	1	1		
	11	52106-MR1-000	COLLAR, BRAZO OSCILANTE DER...	2	2	2	2	2	2	2		
	12	52170-MR1-000	DESLIZADOR DE CADENA.....	1	1	1	1	1	1	1		
	13	52175-MR1-000	COLLARIN, DESLIZADOR DE CADENA	2	2	2	2	2	2	2		
	14	52200-MZ8-305ZA	JUEGO DE BRAZO OSCILANTE, DEL. *NH1*.....NEGRO	1	1	1	1	1	1	1		
	15	90119-KW9-970	PERNO, AJUSTADOR DE CADENA....	2	2	2	2	2	2	2		
	16	90121-MR1-000	PERNO, PIVOTE DEL BRAZO OSCILANTE	1	1	1	1	1	1	1		
	17	90127-393-000	PERNO DE OBTURADOR, FRENO TRAS.	1	1	1	1	1	1	1		
	18	90131-MR1-000	PERNO DE REBORDE, 6X10.....	1	1	1	1	1	1	1		

3

F-21

Swingarm

Bras oscillant

Schwinge

Brazo oscilante

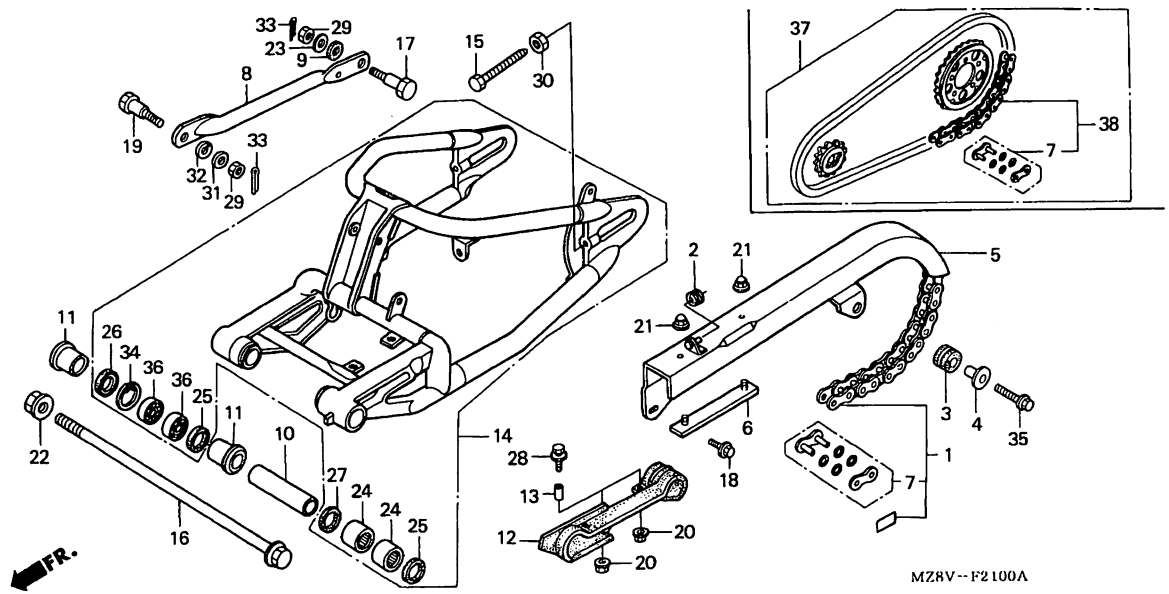

MZ8VF2100A

Service item	F.R.T.	Ref. No.	Part No.	Description	Reqd.QTY VT600C V	W	X	DV	DW	DX	D2X	Serial No.	Area code
		19	90133-286-000	BOLT, RR. BRAKE STOPPER ARM...	1	1	1	1	1	1	1		
		20	90301-473-003	NUT, U, 6MM.....	2	2	2	2	2	2	2		
		21	90303-GC2-630	NUT, FLANGE CAP, 5MM.....	2	2	2	2	2	2	2		
		22	90305-GE8-003	NUT, U, 14MM.....	1	1	1	1	1	1	1		
		23	90524-030-000	WASHER A, HANDLE HOLDER SETTING	1	1	1	1	1	1	1		
		24	91063-ML0-003	BEARING, NEEDLE (TA2225Z).....	2	2	2	2	2	2	2		
		25	91205-965-003	OIL SEAL, 22X31X5 (ARAI).....	2	2	2	2	2	2	2		
			91202-402-005	OIL SEAL, 22X31X5 (NOK).....	-	-	2	-	2	2	2		
		26	91213-MB2-003	DUST SEAL, 22X35X7 (ARAI).....	1	1	1	1	1	1	1		
			91213-MB2-006	DUST SEAL, 22X35X7 (NOK).....	-	-	1	-	1	1	1		
		27	91283-ML7-003	DUST SEAL, 22X29X4 (ARAI).....	1	1	1	1	1	1	1		

Item d'entretien T.D.R.	N°de réf.	N°de pièce	Description	Q'té néc. VT600C V	W	X	DV	DW	DX	D2X	N°de série	Code de zone
	19	90133-286-000	BOULON DE BRAS DE BUTEE DE FREIN AR.	1	1	1	1	1	1	1		
	20	90301-473-003	ECROU U, 6MM.....	2	2	2	2	2	2	2		
	21	90303-GC2-630	ECROU DE CHAPEAU DE BRIDE, 5MM	2	2	2	2	2	2	2		
	22	90305-GE8-003	ECROU U, 14MM.....	1	1	1	1	1	1	1		
	23	90524-030-000	RONDELLE A DE FIXATION SUPPORT DE GUIDON	1	1	1	1	1	1	1		
	24	91063-ML0-003	ROULEMENT A AIGUILLES (TA2225Z)	2	2	2	2	2	2	2		
	25	91205-965-003	JOINT D'ETANCHEITE D'HUILE, 22X31X5(ARAI)	2	2	2	2	2	2	2		
		91202-402-005	JOINT D'ETANCHEITE D'HUILE, 22X31X5(NOK)	-	-	2	-	2	2	2		
	26	91213-MB2-003	CACHE-POUSSIERE, 22X35X7(ARAI)	1	1	1	1	1	1	1		
		91213-MB2-006	CACHE-POUSSIERE, 22X35X7(NOK).	-	-	1	-	1	1	1		
	27	91283-ML7-003	CACHE-POUSSIERE, 22X29X4(ARAI)	1	1	1	1	1	1	1		

Wartungspunkt AP	Ref. Nr.	Teile-Nr.	Beschreibung	Erford.Menge VT600C V	W	X	DV	DW	DX	D2X	Serien-Nr.	Gebiets-Code
	19	90133-286-000	SCHRAUBE, H. BREMSANSCHLAGARM.	1	1	1	1	1	1	1		
	20	90301-473-003	U-MUTTER, 6MM.....	2	2	2	2	2	2	2		
	21	90303-GC2-630	FLANSCHHUTMUTTER, 5MM.....	2	2	2	2	2	2	2		
	22	90305-GE8-003	U-MUTTER, 14MM.....	1	1	1	1	1	1	1		
	23	90524-030-000	SICHERUNGSSCHEIBE A, HALTER...	1	1	1	1	1	1	1		
	24	91063-ML0-003	NADELLAGER (TA2225Z).....	2	2	2	2	2	2	2		
	25	91205-965-003	SIMMERRING, 22X31X5(ARAI).....	2	2	2	2	2	2	2		
		91202-402-005	SIMMERRING, 22X31X5(NOK).....	-	-	2	-	2	2	2		
	26	91213-MB2-003	STAUBDICHTUNG, 22X35X7(ARAI)..	1	1	1	1	1	1	1		
		91213-MB2-006	STAUBDICHTUNG, 22X35X7(NOK)...	-	-	1	-	1	1	1		
	27	91283-ML7-003	STAUBDICHTUNG, 22X29X4(ARAI)..	1	1	1	1	1	1	1		

Articulo de servicio THLL	No.de ref.	No.de pieza	Descripción	Cant.reqd. VT600C V	W	X	DV	DW	DX	D2X	No.de serie	Código de area
	19	90133-286-000	PERNO, BRAZO OBTURADOR DE FRENO TRAS.	1	1	1	1	1	1	1		
	20	90301-473-003	ECROU, U, 6MM.....	2	2	2	2	2	2	2		
	21	90303-GC2-630	TUERCA, TAPA DE REBORDE, 5MM..	2	2	2	2	2	2	2		
	22	90305-GE8-003	ECROU, U, 14MM.....	1	1	1	1	1	1	1		
	23	90524-030-000	ARANDELA DE SUJECION A, SOPORTE DE MANUBRIO	1	1	1	1	1	1	1		
	24	91063-ML0-003	COJINETE DE AGUJAS (TA2225Z)..	2	2	2	2	2	2	2		
	25	91205-965-003	SELLO DE ACEITE, 22X31X5(ARAI)	2	2	2	2	2	2	2		
		91202-402-005	SELLO DE ACEITE, 22X31X5(NOK).	-	-	2	-	2	2	2		
	26	91213-MB2-003	GUARDAPOLVO, 22X35X7(ARAI)....	1	1	1	1	1	1	1		
		91213-MB2-006	GUARDAPOLVO, 22X35X7(NOK).....	-	-	1	-	1	1	1		
	27	91283-ML7-003	GUARDAPOLVO, 22X29X4(ARAI)....	1	1	1	1	1	1	1		

F-21

Swingarm

Bras oscillant

Schwinge

Brazo oscilante

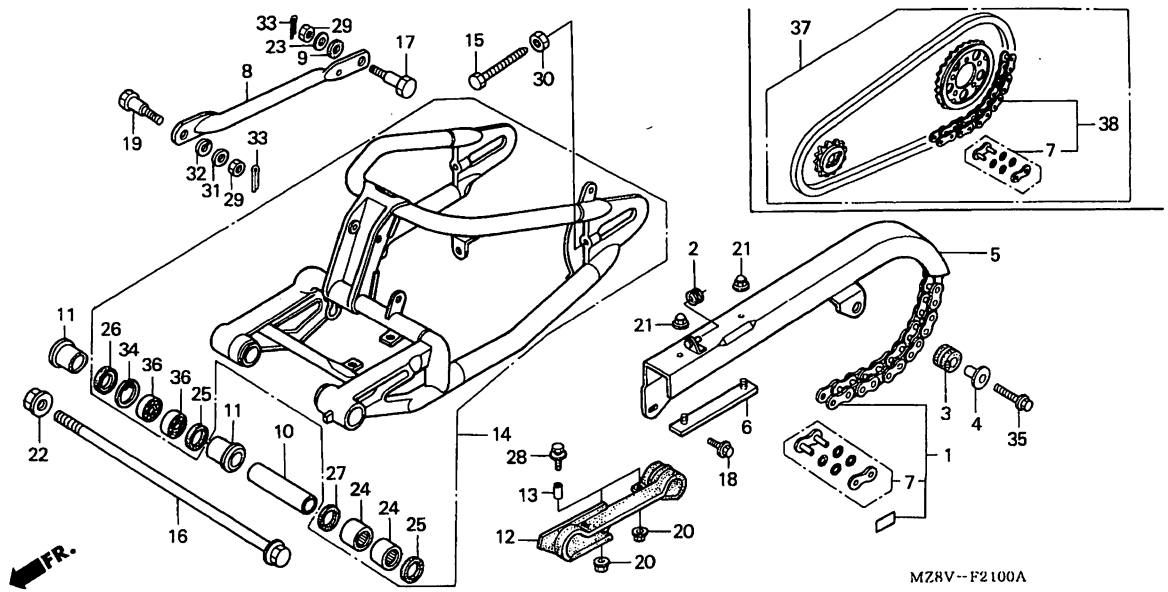

MZ8VF2100A

Service item	F.R.T.	Ref. No.	Part No.	Description	Reqd.QTY VT600C V	W	X	DV	DW	DX	D2X	Serial No.	Area code
		28	93401-06025-00	BOLT-WASHER, 6X25.....	2	2	2	2	2	2	2		
		29	94001-08000-0S	NUT, HEX., 8MM.....	2	2	2	2	2	2	2		
		30	94002-10270-0S	NUT, HEX., 10MM.....	2	2	2	2	2	2	2		
		31	94101-08000	WASHER, PLAIN, 8MM.....	1	1	1	1	1	1	1		
		32	94111-10000	WASHER, SPRING, 10MM.....	1	1	1	1	1	1	1		
		33	94201-20180	PIN, SPLIT, 2.0X18.....	2	2	2	2	2	2	2		
		34	94520-35000	CIRCLIP, INTERNAL, 35MM.....	1	1	1	1	1	1	1		
		35	96001-06020-02	BOLT, FLANGE, 6X20.....	1	1	1	1	1	1	1		
		36	96100-62020-10	BEARING, RADIAL BALL, 6202....	2	2	2	2	2	2	2		
		37	06406-MZ8-L50	CHAIN KIT, DRIVE (525-120L)...	-	-	1	-	-	1	1	-------- --------	CM,SI
			06406-MZ8-H60	CHAIN KIT, DRIVE (525-120L)...	-	-	1	-	-	-	-	-------- --------	AR,E,ED,F,FI G,SP,SW,U,2G 2IT,2PO

Item d'entretien T.D.R.	N°de réf.	N°de pièce	Description	Q'té néc. VT600C V	W	X	DV	DW	DX	D2X	N°de série	Code de zone
	28	93401-06025-00	RONDELLE A BOULON, 6X25.....	2	2	2	2	2	2	2		
	29	94001-08000-0S	ECROU HEX., 8MM.....	2	2	2	2	2	2	2		
	30	94002-10270-0S	ECROU HEX., 10MM.....	2	2	2	2	2	2	2		
	31	94101-08000	RONDELLE PLATE, 8MM.....	1	1	1	1	1	1	1		
	32	94111-10000	RONDELLE ELASTIQUE, 10MM.....	1	1	1	1	1	1	1		
	33	94201-20180	GOUPILLE FENDUE, 2.0X18.....	2	2	2	2	2	2	2		
	34	94520-35000	CIRCLIP INTERIEUR, 35MM.....	1	1	1	1	1	1	1		
	35	96001-06020-02	BOULON DE BRIDE, 6X20.....	1	1	1	1	1	1	1		
	36	96100-62020-10	ROULEMENT A BILLES RADIAL, 6202	2	2	2	2	2	2	2		
	37	06406-MZ8-L50	JOINT DE CHAINE DE COMMANDE (525-120L)	-	-	1	-	-	1	1	-------- --------	CM,SI
		06406-MZ8-H60	JOINT DE CHAINE DE COMMANDE (525-120L)	-	-	1	-	-	-	-	-------- --------	AR,E,ED,F,FI G,SP,SW,U,2G 2IT,2PO

Wartungspunkt AP	Ref. Nr.	Teile-Nr.	Beschreibung	Erford.Menge VT600C V	W	X	DV	DW	DX	D2X	Serien-Nr.	Gebiets-Code
	28	93401-06025-00	SCHRAUBE MIT SCHEIBE, 6X25....	2	2	2	2	2	2	2		
	29	94001-08000-0S	MUTTER, HEX., 8MM.....	2	2	2	2	2	2	2		
	30	94002-10270-0S	MUTTER, HEX., 10MM.....	2	2	2	2	2	2	2		
	31	94101-08000	GLATTE SCHEIBE, 8MM.....	1	1	1	1	1	1	1		
	32	94111-10000	FEDERRING, 10MM.....	1	1	1	1	1	1	1		
	33	94201-20180	SPLINT, 2.0X18.....	2	2	2	2	2	2	2		
	34	94520-35000	INNENSPRENGRING, 35MM.....	1	1	1	1	1	1	1		
	35	96001-06020-02	FLANSCHENSCHRAUBE, 6X20.....	1	1	1	1	1	1	1		
	36	96100-62020-10	RADIALKUGELLAGER, 6202.....	2	2	2	2	2	2	2		
	37	06406-MZ8-L50	ANTRIEBSKETTE SATZ (525-120L).	-	-	1	-	-	1	1	-------- --------	CM,SI
		06406-MZ8-H60	ANTRIEBSKETTE SATZ (525-120L).	-	-	1	-	-	-	-	-------- --------	AR,E,ED,F,FI G,SP,SW,U,2G 2IT,2PO

Articulo de servicio THLL	No.de ref.	No.de pieza	Descripción	Cant.reqd. VT600C V	W	X	DV	DW	DX	D2X	No.de serie	Código de area
	28	93401-06025-00	PERNO-ARANDELA, 6X25.....	2	2	2	2	2	2	2		
	29	94001-08000-0S	TUERCA, HEX., 8MM.....	2	2	2	2	2	2	2		
	30	94002-10270-0S	TUERCA, HEX., 10MM.....	2	2	2	2	2	2	2		
	31	94101-08000	ARANDELA SENCILLA, 8MM.....	1	1	1	1	1	1	1		
	32	94111-10000	ARANDELA DE RESORTE, 10MM.....	1	1	1	1	1	1	1		
	33	94201-20180	PASADOR DE ALETAS, 2.0X18.....	2	2	2	2	2	2	2		
	34	94520-35000	GRAPA CIRCULAR INTERNA, 35MM..	1	1	1	1	1	1	1		
	35	96001-06020-02	PERNO DE REBORDE, 6X20.....	1	1	1	1	1	1	1		
	36	96100-62020-10	COJINETE DE BOLAS RADIAL, 6202	2	2	2	2	2	2	2		
	37	06406-MZ8-L50	EQUIPO DE CADENA, MANDO (525-120L)	-	-	1	-	-	1	1	-------- --------	CM,SI
		06406-MZ8-H60	EQUIPO DE CADENA, MANDO (525-120L)	-	-	1	-	-	-	-	-------- --------	AR,E,ED,F,FI G,SP,SW,U,2G 2IT,2PO

3

F-21

Swingarm

Bras oscillant

Schwinge

Brazo oscilante

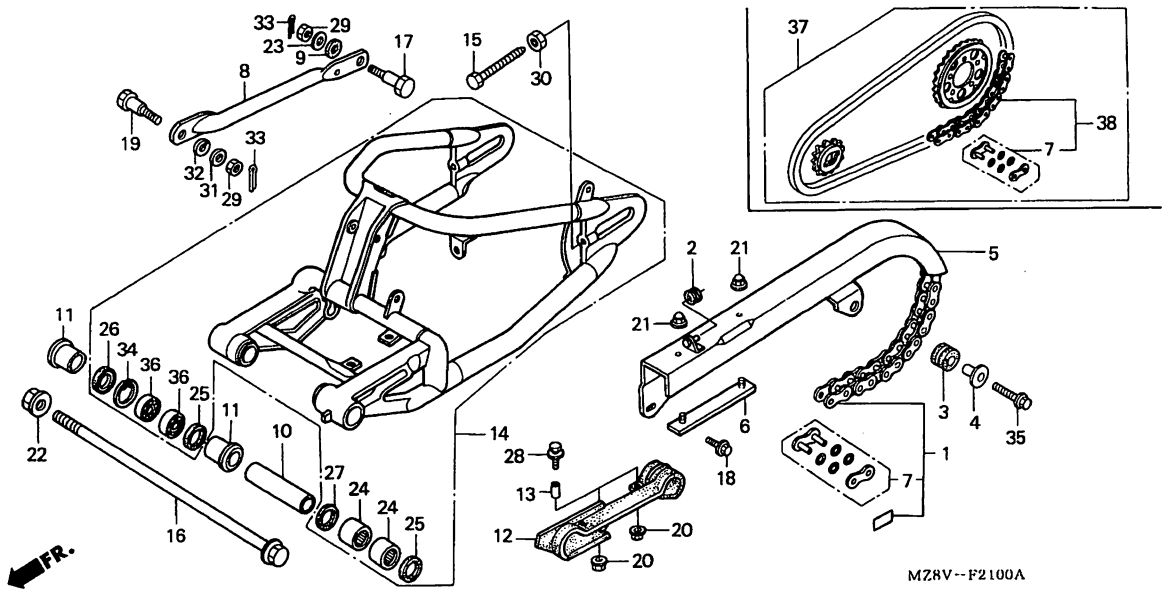

MZ8VF2100A

Service item	F.R.T.	Ref. No.	Part No.	Description	Reqd.QTY VT600C V	W	X	DV	DW	DX	D2X	Serial No.	Area code
		38	40540-MY5-G31	CHAIN, DRIVE (DID525V8-120ZB).	-	-	1	-	-	1	1	--------	-------- CM,SI
			40540-MY5-306	CHAIN, DRIVE (RK525SMOZ5-120LJ FZ)	-	-	1	-	-	1	1		
			40540-MZ8-305	CHAIN, DRIVE (DID525-120L LJF4)	-	-	1	-	-	-	-	--------	-------- AR,E,ED,F,FI G,SP,SW,U,2G 2IT,2PO

Item d'entretien	T.D.R.	N°de réf.	N°de pièce	Description	Q'té néc. VT600C V	W	X	DV	DW	DX	D2X	N°de série	Code de zone
		38	40540-MY5-G31	CHAINE DE COMMANDE (DID525V8-120ZB)	-	-	1	-	-	1	1	--------	-------- CM,SI
			40540-MY5-306	CHAINE DE COMMANDE (RK525SMOZ5-120LJ FZ)	-	-	1	-	-	1	1		
			40540-MZ8-305	CHAINE DE COMMANDE (DID525-120L LJF4)	-	-	1	-	-	-	-	--------	-------- AR,E,ED,F,FI G,SP,SW,U,2G 2IT,2PO

Wartungspunkt	AP	Ref. Nr.	Teile-Nr.	Beschreibung	Erford.Menge VT600C V	W	X	DV	DW	DX	D2X	Serien-Nr.	Gebiets-Code
		38	40540-MY5-G31	ANTRIEBSKETTE (DID525V8-120ZB)	-	-	1	-	-	1	1	--------	-------- CM,SI
			40540-MY5-306	ANTRIEBSKETTE (RK525SMOZ5-120LJ FZ)	-	-	1	-	-	1	1		
			40540-MZ8-305	ANTRIEBSKETTE (DID525-120L LJF4)	-	-	1	-	-	-	-	--------	-------- AR,E,ED,F,FI G,SP,SW,U,2G 2IT,2PO

Articulo de servicio	THLL	No.de ref.	No.de pieza	Descripción	Cant.reqd. VT600C V	W	X	DV	DW	DX	D2X	No.de serie	Código de area
		38	40540-MY5-G31	CADENA DE MANDO (DID525V8-120ZB)	-	-	1	-	-	1	1	--------	-------- CM,SI
			40540-MY5-306	CADENA DE MANDO (RK525SMOZ5-120LJ FZ)	-	-	1	-	-	1	1		
			40540-MZ8-305	CADENA DE MANDO (DID525-120L LJF4)	-	-	1	-	-	-	-	--------	-------- AR,E,ED,F,FI G,SP,SW,U,2G 2IT,2PO

F-22

Rear cushion

Amortisseur arrière

Hinterer Stoßdämpfer

Amortiguador trasero

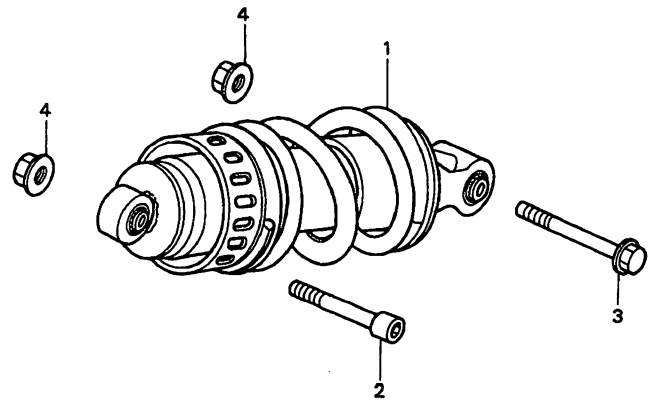

MZ8VF2200

Service item	F.R.T.	Ref. No.	Part No.	Description	Reqd.QTY VT600C V	W	X	DV	DW	DX	D2X	Serial No.	Area code
CUSHION ASSY., RR.....	0.7	1	52400-MZ8-B01	CUSHION ASSY., RR. (KAYABA)...	1	1	1	-	-	-	-	-------- --------	AR,E,ED,FI,G SI,SP,SW,U,2G 2IT,2PO
			52400-MZ8-B61	CUSHION ASSY., RR.....	1	-	-	1	1	-	-	-------- --------	CM
					1	1	1	-	-	-	-	-------- --------	F
			52400-MZ8-L71	CUSHION ASSY., RR.....	-	-	1	-	-	1	1	-------- --------	CM
			52400-MBS-741	CUSHION ASSY., RR.....	-	-	-	-	-	-	1	-------- --------	SI
		2	90110-MR1-000	BOLT, SOCKET, 10X55.....	1	1	1	1	1	1	1		
		3	90182-KA4-003	BOLT, FLANGE, 10X57.....	1	1	1	1	1	1	1		
		4	90304-VM0-770	NUT, U, 10MM.....	2	2	2	2	2	2	2		

Item d'entretien	T.D.R.	N°de réf.	N°de pièce	Description	Q'té néc. VT600C V	W	X	DV	DW	DX	D2X	N°de série		Code de zone
ENS. AMORTISSEUR AR.....	0.7	1	52400-MZ8-B01	ENS. AMORTISSEUR AR. (KAYABA).	1	1	1	-	-	-	-	--------	--------	AR,E,ED,FI,G SI,SP,SW,U,2G 2IT,2PO
			52400-MZ8-B61	ENS. AMORTISSEUR AR.....	1	-	-	1	1	-	-	--------	--------	CM
					1	1	1	-	-	-	-	--------	--------	F
			52400-MZ8-L71	ENS. AMORTISSEUR AR.....	-	-	1	-	-	1	1	--------	--------	CM
			52400-MBS-741	ENS. AMORTISSEUR AR.....	-	-	-	-	-	-	1	--------	--------	SI
		2	90110-MR1-000	BOULON DE DOUILLE, 10X55.....	1	1	1	1	1	1	1			
		3	90182-KA4-003	BOULON DE BRIDE, 10X57.....	1	1	1	1	1	1	1			
		4	90304-VM0-770	ECROU U, 10MM.....	2	2	2	2	2	2	2			

Wartungspunkt	AP	Ref. Nr.	Teile-Nr.	Beschreibung	Erford.Menge VT600C V	W	X	DV	DW	DX	D2X	Serien-Nr.		Gebiets-Code
STOSSDAEMPFER KOMPL., H.....	0.7	1	52400-MZ8-B01	STOSSDAEMPFER KOMPL., H. (KAYABA)	1	1	1	-	-	-	-	--------	--------	AR,E,ED,FI,G SI,SP,SW,U,2G 2IT,2PO
			52400-MZ8-B61	STOSSDAEMPFER KOMPL., H.....	1	-	-	1	1	-	-	--------	--------	CM
					1	1	1	-	-	-	-	--------	--------	F
			52400-MZ8-L71	STOSSDAEMPFER KOMPL., H.....	-	-	1	-	-	1	1	--------	--------	CM
			52400-MBS-741	STOSSDAEMPFER KOMPL., H.....	-	-	-	-	-	-	1	--------	--------	SI
		2	90110-MR1-000	INNENSECHSKANTSCHRAUBE, 10X55.	1	1	1	1	1	1	1			
		3	90182-KA4-003	FLANSCHENSCHRAUBE, 10X57.....	1	1	1	1	1	1	1			
		4	90304-VM0-770	U-MUTTER, 10MM.....	2	2	2	2	2	2	2			

Articulo de servicio THLL		No.de ref.	No.de pieza	Descripción	Cant.reqd. VT600C V	W	X	DV	DW	DX	D2X	No.de serie		Código de area
ENS. DE AMORTIGUADOR, TRAS.....	0.7	1	52400-MZ8-B01	ENS. DE AMORTIGUADOR, TRAS. (KAYABA)	1	1	1	-	-	-	-	--------	--------	AR,E,ED,FI,G SI,SP,SW,U,2G 2IT,2PO
			52400-MZ8-B61	ENS. DE AMORTIGUADOR, TRAS....	1	-	-	1	1	-	-	--------	--------	CM
					1	1	1	-	-	-	-	--------	--------	F
			52400-MZ8-L71	ENS. DE AMORTIGUADOR, TRAS....	-	-	1	-	-	1	1	--------	--------	CM
			52400-MBS-741	ENS. DE AMORTIGUADOR, TRAS....	-	-	-	-	-	-	1	--------	--------	SI
		2	90110-MR1-000	PERNO, CASQUILLO, 10X55.....	1	1	1	1	1	1	1			
		3	90182-KA4-003	PERNO DE REBORDE, 10X57.....	1	1	1	1	1	1	1			
		4	90304-VM0-770	ECROU, U, 10MM.....	2	2	2	2	2	2	2			

F-23

Rear fender (1)

Garde-boue arrière (1)

Hinterer Kotflügel (1)

Parafango trasero (1)

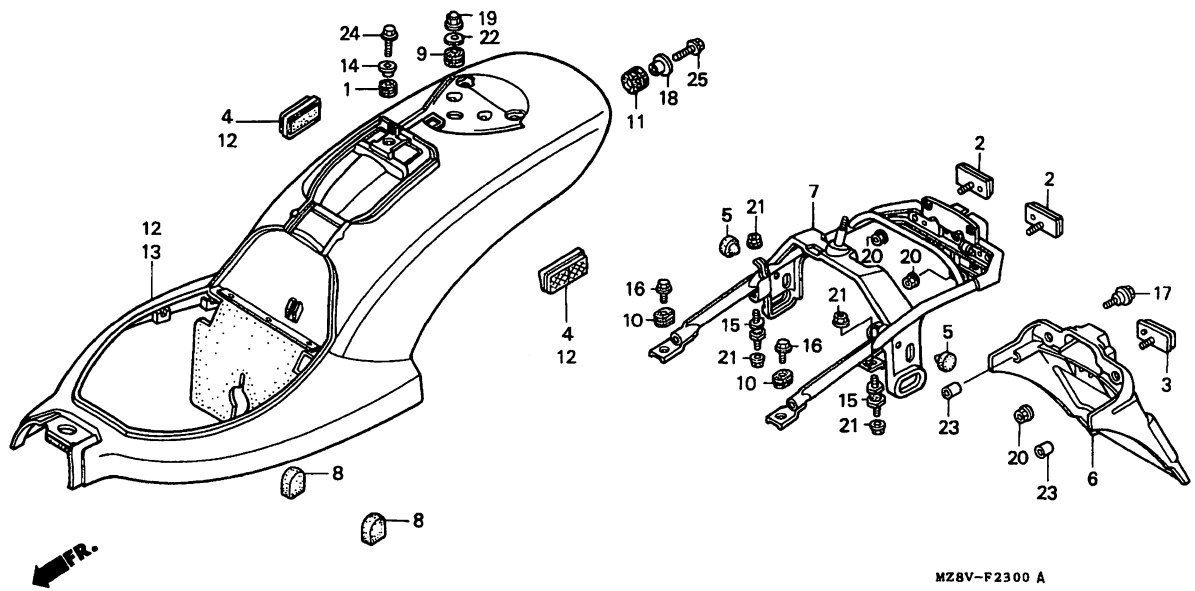

Service item	F.R.T.
FENDER A, RR.....	0.4
SUB FRAME, RR.....	0.7
COWL COMP., RR.....	0.5

Ref. No.	Part No.	Description	Reqd.QTY VT600C V	W	X	DV	DW	DX	D2X	Serial No.	Area code
1	33712-KT1-670	RUBBER, TAILLIGHT.....	1	1	1	-	-	-	-	--------	-------- AR,E,ED,F,FI G,SI,SP,SW,U 2G,2IT,2PO
			1	-	-	1	1	-	-	--------	-------- CM
2	33741-MR1-671	REFLECTOR, RR. REFLEX.....	2	-	-	2	2	-	-	--------	-------- CM,SI
3	33741-MS6-921	REFLECTOR, REFLEX.....	1	1	1	-	-	-	-	--------	-------- AR,E,ED,F,FI G,SP,SW,U,2G 2IT,2PO
4	33742-MR1-671	REFLECTOR, SIDE REFLEX.....	2	-	-	2	2	-	-	--------	-------- CM,SI
5	77215-GC2-000	RUBBER B, SEAT STOPPER.....	2	-	-	2	2	-	-		
6	80101-MR1-611	FENDER A, RR.....	1	1	1	-	-	-	-	--------	-------- AR,E,ED,F,FI G,SP,SW,U,2G 2IT,2PO
7	80111-MR1-010	SUB FRAME, RR.....	1	-	-	1	1	-	-	--------	-------- CM,SI
	80111-MR1-610	SUB FRAME, RR.....	1	-	-	-	-	-	-	--------	-------- AR,E,ED,F,FI G,SP,SW,2G 2IT,2PO

Item d'entretien	T.D.R.	N°de réf.	N°de pièce	Description	Q'té néc. VT600C V	W	X	DV	DW	DX	D2X	N°de série		Code de zone
GARDE-BOUE A AR.....	0.4	1	33712-KT1-670	CAOUTCHOUC DE FEU AR.....	1	1	1	-	-	-	-	--------	--------	AR,E,ED,F,FI G,SI,SP,SW,U 2G,2IT,2PO
FAUX CHASSIS AR.....	0.7				1	-	-	1	1	-	-	--------	--------	CM
AUVENT COMP. AR.....	0.5	2	33741-MR1-671	CATAPHOTE AR.....	2	-	-	2	2	-	-	--------	--------	CM,SI
		3	33741-MS6-921	CATADIOPTRE.....	1	1	1	-	-	-	-	--------	--------	AR,E,ED,F,FI G,SP,SW,U,2G 2IT,2PO
		4	33742-MR1-671	REFLECTEUR REFLEX LATERAL.....	2	-	-	2	2	-	-	--------	--------	CM,SI
		5	77215-GC2-000	CAOUTCHOUC B DE BUTEE DE SIEGE	2	-	-	2	2	-	-			
		6	80101-MR1-611	GARDE-BOUE A AR.....	1	1	1	-	-	-	-	--------	--------	AR,E,ED,F,FI G,SP,SW,U,2G 2IT,2PO
		7	80111-MR1-010	FAUX CHASSIS AR.....	1	-	-	1	1	-	-	--------	--------	CM,SI
			80111-MR1-610	FAUX CHASSIS AR.....	1	-	-	-	-	-	-	--------	--------	AR,E,ED,F,FI G,SP,SW,2G 2IT,2PO

Wartungspunkt	AP	Ref. Nr.	Teile-Nr.	Beschreibung	Erford.Menge VT600C V	W	X	DV	DW	DX	D2X	Serien-Nr.		Geblets-Code
FENDER A, H.....	0.4	1	33712-KT1-670	GUMMI, SCHLUSSLICHT.....	1	1	1	-	-	-	-	--------	--------	AR,E,ED,F,FI G,SI,SP,SW,U 2G,2IT,2PO
HILFSRAHMEN, H.....	0.7				1	-	-	1	1	-	-	--------	--------	CM
VERKLEIDUNG KOMPL., H.....	0.5	2	33741-MR1-671	REFLEKTOR, H. REFLEX.....	2	-	-	2	2	-	-	--------	--------	CM,SI
		3	33741-MS6-921	REFLEKTOR.....	1	1	1	-	-	-	-	--------	--------	AR,E,ED,F,FI G,SP,SW,U,2G 2IT,2PO
		4	33742-MR1-671	REFLEKTOR, SEITE.....	2	-	-	2	2	-	-	--------	--------	CM,SI
		5	77215-GC2-000	ANSCHLAGGUMMI B, SITZ.....	2	-	-	2	2	-	-			
		6	80101-MR1-611	FENDER A, H.....	1	1	1	-	-	-	-	--------	--------	AR,E,ED,F,FI G,SP,SW,U,2G 2IT,2PO
		7	80111-MR1-010	HILFSRAHMEN, H.....	1	-	-	1	1	-	-	--------	--------	CM,SI
			80111-MR1-610	HILFSRAHMEN, H.....	1	-	-	-	-	-	-	--------	--------	AR,E,ED,F,FI G,SP,SW,2G 2IT,2PO

Articulo de servicio	THLL	No.de ref.	No.de pieza	Descripción	Cant.reqd. VT600C V	W	X	DV	DW	DX	D2X	No.de serie		Código de area
PARAFANGO A, TRAS.....	0.4	1	33712-KT1-670	GOMA, LUS TRAS.....	1	1	1	-	-	-	-	--------	--------	AR,E,ED,F,FI G,SI,SP,SW,U 2G,2IT,2PO
SUBBASTIDOR, TRAS.....	0.7				1	-	-	1	1	-	-	--------	--------	CM
COMP. DE CUBRETABLERO, TRAS....	0.5	2	33741-MR1-671	REFLECTOR LUMINOSO TRAS.....	2	-	-	2	2	-	-	--------	--------	CM,SI
		3	33741-MS6-921	REFLECTOR LUMINOSO.....	1	1	1	-	-	-	-	--------	--------	AR,E,ED,F,FI G,SP,SW,U,2G 2IT,2PO
		4	33742-MR1-671	REFLECTOR, REFLEX LATERAL.....	2	-	-	2	2	-	-	--------	--------	CM,SI
		5	77215-GC2-000	GOMA B, TAQUE DE ASIENTO.....	2	-	-	2	2	-	-			
		6	80101-MR1-611	PARAFANGO A, TRAS.....	1	1	1	-	-	-	-	--------	--------	AR,E,ED,F,FI G,SP,SW,U,2G 2IT,2PO
		7	80111-MR1-010	SUBBASTIDOR, TRAS.....	1	-	-	1	1	-	-	--------	--------	CM,SI
			80111-MR1-610	SUBBASTIDOR, TRAS.....	1	-	-	-	-	-	-	--------	--------	AR,E,ED,F,FI G,SP,SW,2G 2IT,2PO

3

2-E10

F-23

Rear fender (1)

Garde-boue arrière (1)

Hinterer Kotflügel (1)

Parafango trasero (1)

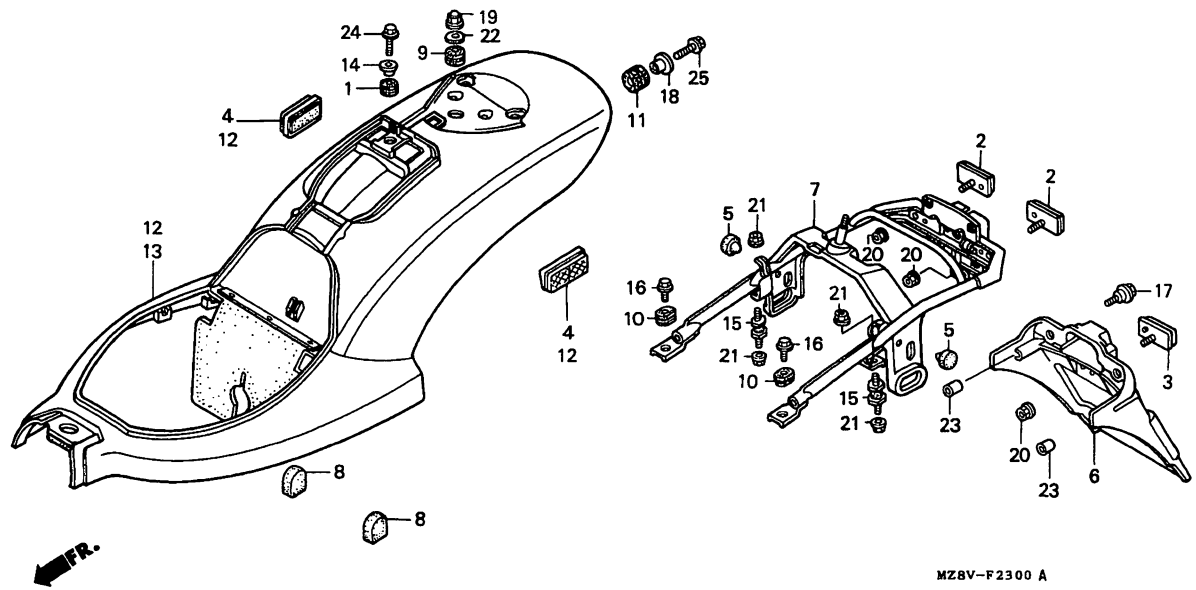

MZ8VF2300A

Service item	F.R.T.	Ref. No.	Part No.	Description	Reqd.QTY VT600C V	W	X	DV	DW	DX	D2X	Serial No.	Area code
		(7)	80111-MR1-620	SUB FRAME, RR.....	1	-	-	-	-	-	-	-------- --------	U
			80111-MZ8-G20	SUB FRAME, RR.....	-	1	1	-	-	-	-	-------- --------	AR,E,ED,F,FI G,SP,SW,2G 2IT,2PO
			80111-MZ8-U10	SUB FRAME, RR.....	-	1	1	-	-	-	-	-------- --------	U
		8	80112-MR1-000	GROMMET, RR. COWL SIDE.....	2	2	2	-	-	-	-	-------- --------	AR,E,ED,F,FI G,SI,SP,SW,U 2G,2IT,2PO
					2	-	-	2	2	-	-	-------- --------	CM
		9	80113-MR1-000	RUBBER, RR. COWL MOUNTING.....	1	1	1	-	-	-	-	-------- --------	AR,E,ED,F,FI G,SI,SP,SW,U 2G,2IT,2PO
					1	-	-	1	1	-	-	-------- --------	CM

Item d'entretien	T.D.R.	N°de réf.	N°de pièce	Description	Q'té néc. VT600C V	W	X	DV	DW	DX	D2X	N°de série	Code de zone
		(7)	80111-MR1-620	FAUX CHASSIS AR.....	1	-	-	-	-	-	-	-------- --------	U
			80111-MZ8-G20	FAUX CHASSIS AR.....	-	1	1	-	-	-	-	-------- --------	AR,E,ED,F,FI G,SP,SW,2G 2IT,2PO
			80111-MZ8-U10	FAUX CHASSIS AR.....	-	1	1	-	-	-	-	-------- --------	U
		8	80112-MR1-000	ANNEAU LATERAL D'AUVENT AR....	2	2	2	-	-	-	-	-------- --------	AR,E,ED,F,FI G,SI,SP,SW,U 2G,2IT,2PO
					2	-	-	2	2	-	-	-------- --------	CM
		9	80113-MR1-000	CAOUTCHOUC DE MONTAGE D'AUVENT AR.	1	1	1	-	-	-	-	-------- --------	AR,E,ED,F,FI G,SI,SP,SW,U 2G,2IT,2PO
					1	-	-	1	1	-	-	-------- --------	CM

Wartungspunkt	AP	Ref. Nr.	Teile-Nr.	Beschreibung	Erford.Menge VT600C V	W	X	DV	DW	DX	D2X	Serien-Nr.	Gebiets-Code
		(7)	80111-MR1-620	HILFSRAHMEN, H.....	1	-	-	-	-	-	-	-------- --------	U
			80111-MZ8-G20	HILFSRAHMEN, H.....	-	1	1	-	-	-	-	-------- --------	AR,E,ED,F,FI G,SP,SW,2G 2IT,2PO
			80111-MZ8-U10	HILFSRAHMEN, H.....	-	1	1	-	-	-	-	-------- --------	U
		8	80112-MR1-000	GUMMITUELLE, H. HOECKER SEITE.	2	2	2	-	-	-	-	-------- --------	AR,E,ED,F,FI G,SI,SP,SW,U 2G,2IT,2PO
					2	-	-	2	2	-	-	-------- --------	CM
		9	80113-MR1-000	BEFESTIGUNGSGUMMI, H. VERKLEIDUNG	1	1	1	-	-	-	-	-------- --------	AR,E,ED,F,FI G,SI,SP,SW,U 2G,2IT,2PO
					1	-	-	1	1	-	-	-------- --------	CM

Articulo de servicio	THLL	No.de ref.	No.de pieza	Descripción	Cant.reqd. VT600C V	W	X	DV	DW	DX	D2X	No.de serie	Código de area
		(7)	80111-MR1-620	SUBBASTIDOR, TRAS.....	1	-	-	-	-	-	-	-------- --------	U
			80111-MZ8-G20	SUBBASTIDOR, TRAS.....	-	1	1	-	-	-	-	-------- --------	AR,E,ED,F,FI G,SP,SW,2G 2IT,2PO
			80111-MZ8-U10	SUBBASTIDOR, TRAS.....	-	1	1	-	-	-	-	-------- --------	U
		8	80112-MR1-000	ARANDELA CAUCHO, LADO CUBIERTA TRAS.	2	2	2	-	-	-	-	-------- --------	AR,E,ED,F,FI G,SI,SP,SW,U 2G,2IT,2PO
					2	-	-	2	2	-	-	-------- --------	CM
		9	80113-MR1-000	GOMA, MONTURA DE CUBRETABLERO TRA.	1	1	1	-	-	-	-	-------- --------	AR,E,ED,F,FI G,SI,SP,SW,U 2G,2IT,2PO
					1	-	-	1	1	-	-	-------- --------	CM

3

2-E11

F-23

Rear fender (1)

Garde-boue arrière (1)

Hinterer Kotflügel (1)

Parafango trasero (1)

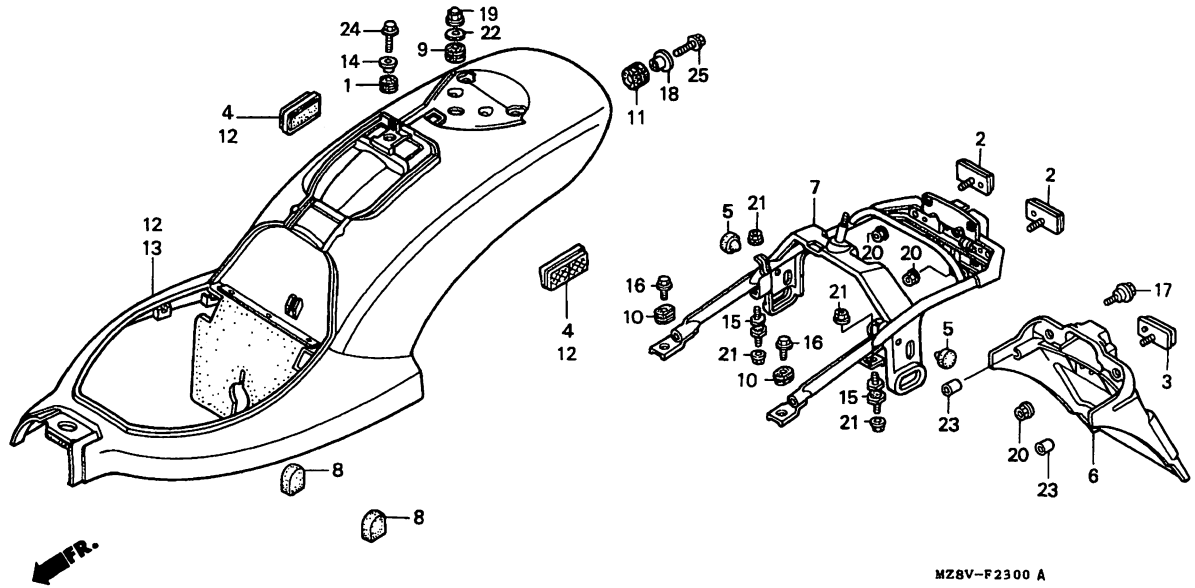

MZ8VF2300A

Service item	F.R.T.	Ref. No.	Part No.	Description	Reqd.QTY VT600C V	W	X	DV	DW	DX	D2X	Serial No.	Area code
		10	80114-MR1-000	RUBBER, SUB FRAME MOUNTING....	2	2	2	-	-	-	-	--------	-------- AR,E,ED,F,FI G,SI,SP,SW,U 2G,2IT,2PO
					2	-	-	2	2	-	-	--------	-------- CM
		11	80116-MR1-000	RUBBER B, RR. COWL MOUNTING...	2	2	2	-	-	-	-	--------	-------- AR,E,ED,F,FI G,SI,SP,SW,U 2G,2IT,2PO
					2	-	-	2	2	-	-	--------	-------- CM
		12	80120-MR1-670ZC	COWL COMP., RR. *NH1*.....BLACK	1	-	-	-	-	-	-	--------	-------- CM,SI
			80120-MZ8-E60ZA	COWL COMP., RR. (WL) *TYPE1*..	-	-	-	1	-	-	-		
			80120-MZ8-E60ZB	COWL COMP., RR. (WL) *TYPE2*..	-	-	-	1	-	-	-		
			80120-MZ8-K00ZA	COWL COMP., RR. (WL) *TYPE4*..	-	-	-	-	1	-	-		

Color chart for rear cowl comp.

Type	Main body color	Color label code
TYPE 1	Black (NH-1)	NH1Q
TYPE 2	Magna red (R-201)	R201U
TYPE 4	Black (NH-1)	NH1G
TYPE 5	Ocean gray metallic (NH-253M)	NH253B
TYPE 30	Black (NH-1)	NH1K
TYPE 36	Black (NH-1)	NH1H
TYPE 37	Pearl shining yellow (Y-124P)	Y124B

Item d'entretien	T.D.R.

Tableau de couleurs pour auvent comp. arrière de siege

Type	Couleur de carrosserie principal	Code de couleur étiquette
TYPE 1	Noir (NH-1)	NH1Q
TYPE 2	Rouge magna (R-201)	R201U
TYPE 4	Noir (NH-1)	NH1G
TYPE 5	Gris ocean métallique (NH-253M)	NH253B
TYPE 30	Noir (NH-1)	NH1K
TYPE 36	Noir (NH-1)	NH1H
TYPE 37	Jaune perle brillant (Y-124P)	Y124B

N°de réf.	N°de pièce	Description	Q'té néc. VT600C V	W	X	DV	DW	DX	D2X	N°de série	Code de zone
10	80114-MR1-000	CAOUTCHOUC DE MONTAGE DE FAUX-CHASSIS	2	2	2	-	-	-	-	-------- --------	AR,E,ED,F,FI G,SI,SP,SW,U 2G,2IT,2PO
			2	-	-	2	2	-	-	-------- --------	CM
11	80116-MR1-000	CAOUTCHOUC MONTAGE B, CAPOT AR.	2	2	2	-	-	-	-	-------- --------	AR,E,ED,F,FI G,SI,SP,SW,U 2G,2IT,2PO
			2	-	-	2	2	-	-	-------- --------	CM
12	80120-MR1-670ZC	AUVENT COMP. AR. *NH1*.....NOIR	1	-	-	-	-	-	-	-------- --------	CM,SI
	80120-MZ8-E60ZA	AUVENT COMP. AR. *TYPE1*(WL)..	-	-	-	1	-	-	-		
	80120-MZ8-E60ZB	AUVENT COMP. AR. *TYPE2*(WL)..	-	-	-	1	-	-	-		
	80120-MZ8-K00ZA	AUVENT COMP. AR. *TYPE4*(WL)..	-	-	-	-	1	-	-		

Wartungspunkt	AP

Farbtabelle für hinter hauvenverkleidung kompl.

Typ	Haupt-karosseriefarbe	Farbeplakette-code
TYPE 1	Schwarz (NH-1)	NH1Q
TYPE 2	Manga-rot (R-201)	R201U
TYPE 4	Schwarz (NH-1)	NH1G
TYPE 5	Ocean grau-metallic (NH-253M)	NH253B
TYPE 30	Schwarz (NH-1)	NH1K
TYPE 36	Schwarz (NH-1)	NH1H
TYPE 37	Gelb, perlenglanz (Y-124P)	Y124B

Ref. Nr.	Teile-Nr.	Beschreibung	Erford.Menge VT600C V	W	X	DV	DW	DX	D2X	Serien-Nr.	Geblets-Code
10	80114-MR1-000	GUMMI, HILFSRAHMEN MONTAGE....	2	2	2	-	-	-	-	-------- --------	AR,E,ED,F,FI G,SI,SP,SW,U 2G,2IT,2PO
			2	-	-	2	2	-	-	-------- --------	CM
11	80116-MR1-000	GUMMI B, H. WINDLAUFBEFESTIGUNG	2	2	2	-	-	-	-	-------- --------	AR,E,ED,F,FI G,SI,SP,SW,U 2G,2IT,2PO
			2	-	-	2	2	-	-	-------- --------	CM
12	80120-MR1-670ZC	VERKLEIDUNG KOMPL., H. *NH1*.....SCHWARZ	1	-	-	-	-	-	-	-------- --------	CM,SI
	80120-MZ8-E60ZA	VERKLEIDUNG KOMPL., H. *TYPE1* (WL)	-	-	-	1	-	-	-		
	80120-MZ8-E60ZB	VERKLEIDUNG KOMPL., H. *TYPE2* (WL)	-	-	-	1	-	-	-		
	80120-MZ8-K00ZA	VERKLEIDUNG KOMPL., H. *TYPE4* (WL)	-	-	-	-	1	-	-		

Articulo de servicio	THLL

Cuadro de color para de comp. de cubretablero trasero

Tipo	Color del cuerpo principal	Código de color etiqueta
TYPE 1	Negro (NH-1)	NH1Q
TYPE 2	Rojo magno (R-201)	R201U
TYPE 4	Negro (NH-1)	NH1G
TYPE 5	Gris metálico oceano (NH-253M)	NH253B
TYPE 30	Negro (NH-1)	NH1K
TYPE 36	Negro (NH-1)	NH1H
TYPE 37	Amarillo brillante perla (Y-124P)	Y124B

No.de ref.	No.de pieza	Descripción	Cant.reqd. VT600C V	W	X	DV	DW	DX	D2X	No.de serie	Código de area
10	80114-MR1-000	CAUCHO, MONTAJE SUBBASTIDOR...	2	2	2	-	-	-	-	-------- --------	AR,E,ED,F,FI G,SI,SP,SW,U 2G,2IT,2PO
			2	-	-	2	2	-	-	-------- --------	CM
11	80116-MR1-000	GOMA B, MONTAJE CARENAJE TRAS.	2	2	2	-	-	-	-	-------- --------	AR,E,ED,F,FI G,SI,SP,SW,U 2G,2IT,2PO
			2	-	-	2	2	-	-	-------- --------	CM
12	80120-MR1-670ZC	COMP. DE CUBRETABLERO, TRAS. *NH1*.....NEGRO	1	-	-	-	-	-	-	-------- --------	CM,SI
	80120-MZ8-E60ZA	COMP. DE CUBRETABLERO, TRAS. *TYPE1*(WL)	-	-	-	1	-	-	-		
	80120-MZ8-E60ZB	COMP. DE CUBRETABLERO, TRAS. *TYPE2*(WL)	-	-	-	1	-	-	-		
	80120-MZ8-K00ZA	COMP. DE CUBRETABLERO, TRAS. *TYPE4*(WL)	-	-	-	-	1	-	-		

3

2-E12

F-23

Rear fender (1)

Garde-boue arrière (1)

Hinterer Kotflügel (1)

Parafango trasero (1)

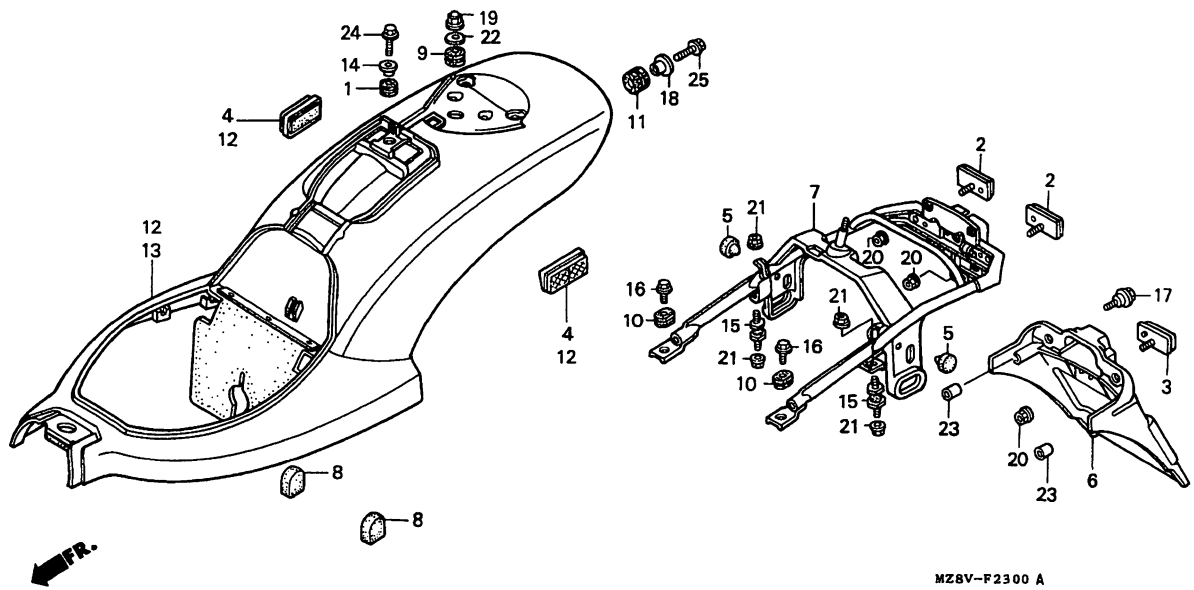

Service item	F.R.T.	Ref. No.	Part No.	Description	Reqd.QTY VT600C V	W	X	DV	DW	DX	D2X	Serial No.	Area code
		12)	80120-MZ8-K00ZB	COWL COMP., RR. (WL) *TYPE5*..	-	-	-	-	1	-	-		
		13	80120-MZ8-G00ZA	COWL COMP., RR. (WL) *TYPE36*.	1	-	-	-	-	-	-	-------- --------	AR,E,ED,F,FI G,SP,SW,U,2G 2IT,2PO
			80120-MZ8-G00ZB	COWL COMP., RR. (WL) *TYPE37*.	1	-	-	-	-	-	-	-------- --------	AR,E,ED,F,FI G,SP,SW,U,2G 2IT,2PO
			80120-MZ8-G00ZC	COWL COMP., RR. (WL) *TYPE30*.	1	-	-	-	-	-	-	-------- --------	AR,E,ED,F,FI G,SP,SW,U,2G 2IT,2PO
			80120-MZ8-G20ZA	COWL COMP., RR. (WL) *G156P*....PEARL SIERRA GREEN	-	1	-	-	-	-	-		

Item d'entretien	T.D.R.	N°de. réf.	N°de pièce	Description	Q'té néc. VT600C V	W	X	DV	DW	DX	D2X	N°de série	Code de zone
		12)	80120-MZ8-K00ZB	AUVENT COMP. AR. *TYPE5*(WL)..	-	-	-	-	1	-	-		
		13	80120-MZ8-G00ZA	AUVENT COMP. AR. *TYPE36*(WL).	1	-	-	-	-	-	-	--------	-------- AR,E,ED,F,FI G,SP,SW,U,2G 2IT,2PO
			80120-MZ8-G00ZB	AUVENT COMP. AR. *TYPE37*(WL).	1	-	-	-	-	-	-	--------	-------- AR,E,ED,F,FI G,SP,SW,U,2G 2IT,2PO
			80120-MZ8-G00ZC	AUVENT COMP. AR. *TYPE30*(WL).	1	-	-	-	-	-	-	--------	-------- AR,E,ED,F,FI G,SP,SW,U,2G 2IT,2PO
			80120-MZ8-G20ZA	AUVENT COMP. AR. (WL) *G156P*.....VERT PERLE SIERRA	-	1	-	-	-	-	-		

Wartungspunkt	AP	Ref. Nr.	Teile-Nr.	Beschreibung	Erford.Menge VT600C V	W	X	DV	DW	DX	D2X	Serien-Nr.	Geblets-Code
		12)	80120-MZ8-K00ZB	VERKLEIDUNG KOMPL., H. *TYPE5* (WL)	-	-	-	-	1	-	-		
		13	80120-MZ8-G00ZA	VERKLEIDUNG KOMPL., H. *TYPE36*(WL)	1	-	-	-	-	-	-	--------	-------- AR,E,ED,F,FI G,SP,SW,U,2G 2IT,2PO
			80120-MZ8-G00ZB	VERKLEIDUNG KOMPL., H. *TYPE37*(WL)	1	-	-	-	-	-	-	--------	-------- AR,E,ED,F,FI G,SP,SW,U,2G 2IT,2PO
			80120-MZ8-G00ZC	VERKLEIDUNG KOMPL., H. *TYPE30*(WL)	1	-	-	-	-	-	-	--------	-------- AR,E,ED,F,FI G,SP,SW,U,2G 2IT,2PO
			80120-MZ8-G20ZA	VERKLEIDUNG KOMPL., H. (WL) *G156P*....PEARL SIERRA GRUEN	-	1	-	-	-	-	-		

Articulo de servicio	THLL	No.de ref.	No.de pieza	Descripción	Cant.reqd. VT600C V	W	X	DV	DW	DX	D2X	No.de serie	Código de area
		12)	80120-MZ8-K00ZB	COMP. DE CUBRETABLERO, TRAS. *TYPE5*(WL)	-	-	-	-	1	-	-		
		13	80120-MZ8-G00ZA	COMP. DE CUBRETABLERO, TRAS. *TYPE36*(WL)	1	-	-	-	-	-	-	--------	-------- AR,E,ED,F,FI G,SP,SW,U,2G 2IT,2PO
			80120-MZ8-G00ZB	COMP. DE CUBRETABLERO, TRAS. *TYPE37*(WL)	1	-	-	-	-	-	-	--------	-------- AR,E,ED,F,FI G,SP,SW,U,2G 2IT,2PO
			80120-MZ8-G00ZC	COMP. DE CUBRETABLERO, TRAS. *TYPE30*(WL)	1	-	-	-	-	-	-	--------	-------- AR,E,ED,F,FI G,SP,SW,U,2G 2IT,2PO
			80120-MZ8-G20ZA	COMP. DE CUBRETABLERO, TRAS. (WL) *G156P*....VERDE PERLA SIERRA	-	1	-	-	-	-	-		

3

2-E13

F-23

Rear fender (1)

Garde-boue arrière (1)

Hinterer Kotflügel (1)

Parafango trasero (1)

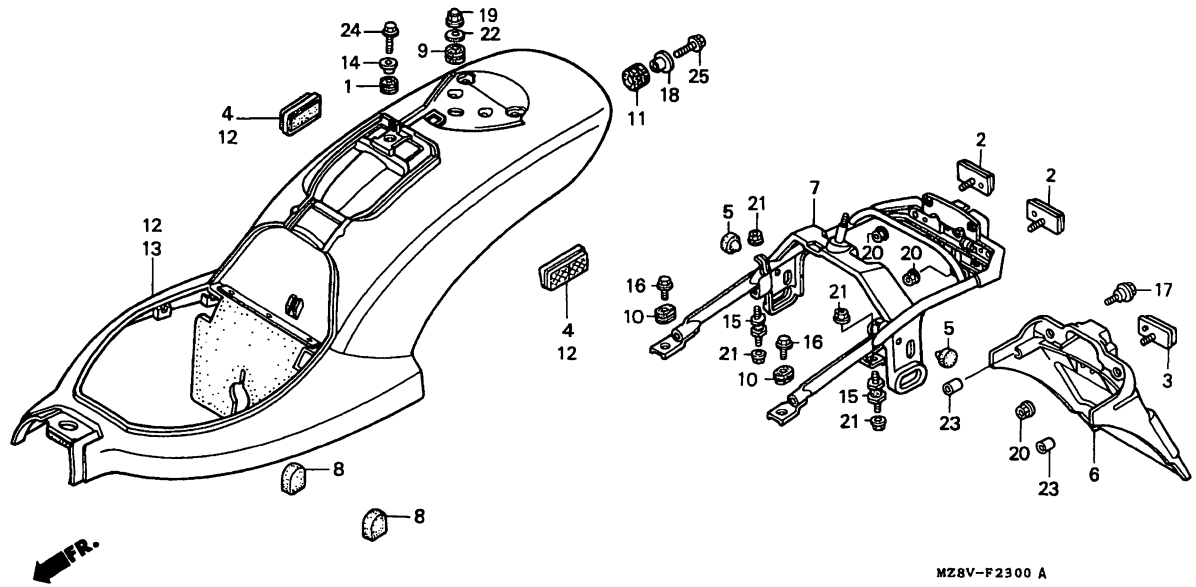

Service item	F.R.T.	Ref. No.	Part No.	Description	Reqd.QTY VT600C V	W	X	DV	DW	DX	D2X	Serial No.	Area code
		13)	80120-MZ8-G20ZB	COWL COMP., RR. (WL) *NH1*.....BLACK	-	1	1	-	-	-	-	--------	-------- AR,E,ED,F,FI G,SP,SW,U,2G 2IT,2PO
			80120-MZ8-G20ZC	*R101CU*....CANDY GLORY RED-U	-	1	1	-	-	-	-	--------	-------- AR,E,ED,F,FI G,SP,SW,U,2G 2IT,2PO
			80120-MZ8-G20ZD	*PB273M*.SAHARA BLUE METALLIC	-	-	1	-	-	-	-	--------	-------- AR,E,ED,F,FI G,SP,SW,U,2G 2IT,2PO
		14	84706-KE2-940	COLLAR, NUMBER BRACKET.....	1	1	1	-	-	-	-	--------	-------- AR,E,ED,F,FI G,SI,SP,SW,U 2G,2IT,2PO
					1	-	-	1	1	-	-	--------	-------- CM

Item d'entretien T.D.R.	N°de réf.	N°de pièce	Description	Q'té néc. VT600C V	W	X	DV	DW	DX	D2X	N°de série	Code de zone
	13)	80120-MZ8-G20ZB	AUVENT COMP. AR. (WL) *NH1*.....NOIR	-	1	1	-	-	-	-	--------	-------- AR,E,ED,F,FI G,SP,SW,U,2G 2IT,2PO
		80120-MZ8-G20ZC	*R101CU*.ROUGE-U GLOIRE CANDI	-	1	1	-	-	-	-	--------	-------- AR,E,ED,F,FI G,SP,SW,U,2G 2IT,2PO
		80120-MZ8-G20ZD	*PB273M* BLEU SAHARA METALLIQUE	-	-	1	-	-	-	-	--------	-------- AR,E,ED,F,FI G,SP,SW,U,2G 2IT,2PO
	14	84706-KE2-940	BAGUE, PLAQUE IMMATRICULATION.	1	1	1	-	-	-	-	--------	-------- AR,E,ED,F,FI G,SI,SP,SW,U 2G,2IT,2PO
				1	-	-	1	1	-	-	--------	-------- CM

Wartungspunkt AP	Ref. Nr.	Teile-Nr.	Beschreibung	Erford.Menge VT600C V	W	X	DV	DW	DX	D2X	Serien-Nr.	Gebiets-Code
	13)	80120-MZ8-G20ZB	VERKLEIDUNG KOMPL., H. (WL) *NH1*.....SCHWARZ	-	1	1	-	-	-	-	--------	-------- AR,E,ED,F,FI G,SP,SW,U,2G 2IT,2PO
		80120-MZ8-G20ZC	*R101CU*.....KANDISGLANZROT-U	-	1	1	-	-	-	-	--------	-------- AR,E,ED,F,FI G,SP,SW,U,2G 2IT,2PO
		80120-MZ8-G20ZD	*PB273M*.SAHARA BLAU-METALLIC	-	-	1	-	-	-	-	--------	-------- AR,E,ED,F,FI G,SP,SW,U,2G 2IT,2PO
	14	84706-KE2-940	HUELSE, NUMMERNSCHILDHALTER...	1	1	1	-	-	-	-	--------	-------- AR,E,ED,F,FI G,SI,SP,SW,U 2G,2IT,2PO
				1	-	-	1	1	-	-	--------	-------- CM

Articulo de servicio THLL	No.de ref.	No.de pieza	Descripción	Cant.reqd. VT600C V	W	X	DV	DW	DX	D2X	No.de serie	Código de area
	13)	80120-MZ8-G20ZB	COMP. DE CUBRETABLERO, TRAS. (WL) *NH1*.....NEGRO	-	1	1	-	-	-	-	--------	-------- AR,E,ED,F,FI G,SP,SW,U,2G 2IT,2PO
		80120-MZ8-G20ZC	*R101CU*..ROJO GLORIA CANDE-U	-	1	1	-	-	-	-	--------	-------- AR,E,ED,F,FI G,SP,SW,U,2G 2IT,2PO
		80120-MZ8-G20ZD	*PB273M*.AZUL METALICO SAHARA	-	-	1	-	-	-	-	--------	-------- AR,E,ED,F,FI G,SP,SW,U,2G 2IT,2PO
	14	84706-KE2-940	COLLARIN, SOPORTE DE NUMERO...	1	1	1	-	-	-	-	--------	-------- AR,E,ED,F,FI G,SI,SP,SW,U 2G,2IT,2PO
				1	-	-	1	1	-	-	--------	-------- CM

3

2-E14

F-23

Rear fender (1)

Garde-boue arrière (1)

Hinterer Kotflügel (1)

Parafango trasero (1)

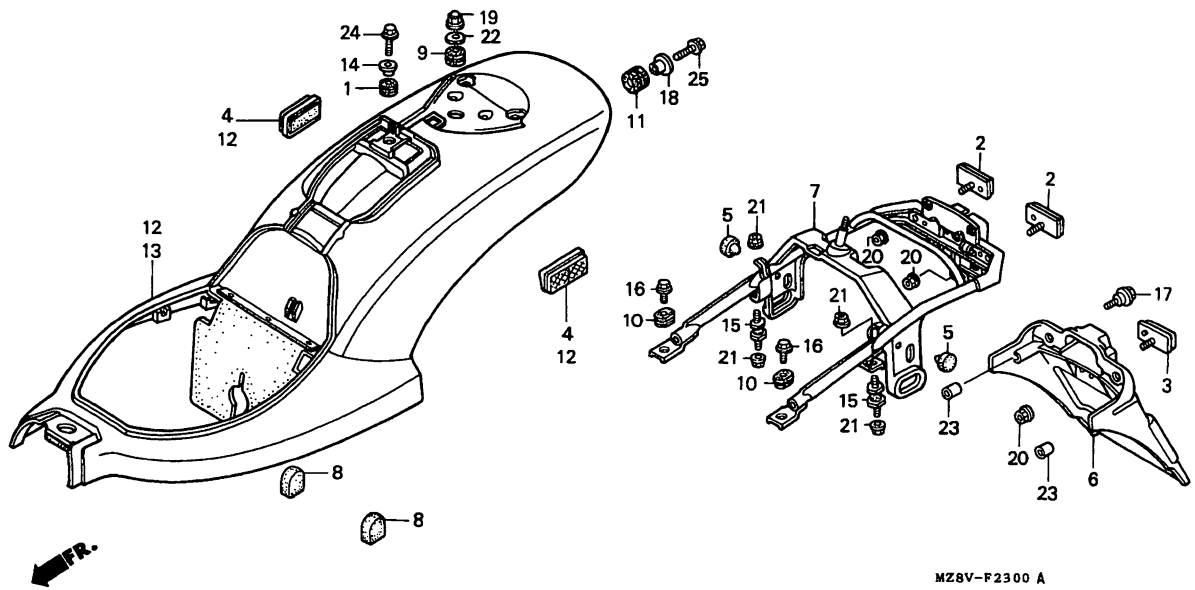

Service item	F.R.T.	Ref. No.	Part No.	Description	Reqd.QTY VT600C V	W	X	DV	DW	DX	D2X	Serial No.	Area code
		15	85201-438-000	RUBBER, OIL COOLER MOUNTING...	2	2	2	-	-	-	-	--------	-------- AR,E,ED,F,FI G,SI,SP,SW,U 2G,2IT,2PO
					2	-	-	2	2	-	-	--------	-------- CM
		16	90002-HA7-670	BOLT, FLANGE, 6X13.....	2	2	2	-	-	-	-	--------	-------- AR,E,ED,F,FI G,SI,SP,SW,U 2G,2IT,2PO
					2	-	-	2	2	-	-	--------	-------- CM
		17	90110-MG9-700	BOLT, FLANGE, 6MM.....	2	2	2	-	-	-	-	--------	-------- AR,E,ED,F,FI G,SP,SW,U,2G 2IT,2PO
		18	90503-KE1-000	COLLAR, 6.3X13.5.....	2	2	2	-	-	-	-	--------	-------- AR,E,ED,F,FI G,SI,SP,SW,U 2G,2IT,2PO
					2	-	-	2	2	-	-	--------	-------- CM

Item d'entretien	T.D.R.	N°de réf.	N°de pièce	Description	Q'té néc. VT600C V	W	X	DV	DW	DX	D2X	N°de série	Code de zone
		15	85201-438-000	CAOUTCHOUC DE MONTAGE RADIATEUR D'HUILE	2	2	2	-	-	-	-	-------- --------	AR,E,ED,F,FI G,SI,SP,SW,U 2G,2IT,2PO
					2	-	-	2	2	-	-	-------- --------	CM
		16	90002-HA7-670	BOULON DE BRIDE, 6X13.....	2	2	2	-	-	-	-	-------- --------	AR,E,ED,F,FI G,SI,SP,SW,U 2G,2IT,2PO
					2	-	-	2	2	-	-	-------- --------	CM
		17	90110-MG9-700	BOULON DE BRIDE, 6MM.....	2	2	2	-	-	-	-	-------- --------	AR,E,ED,F,FI G,SP,SW,U,2G 2IT,2PO
		18	90503-KE1-000	COLLIER, 6.3X13.5.....	2	2	2	-	-	-	-	-------- --------	AR,E,ED,F,FI G,SI,SP,SW,U 2G,2IT,2PO
					2	-	-	2	2	-	-	-------- --------	CM

Wartungspunkt	AP	Ref. Nr.	Teile-Nr.	Beschreibung	Erford.Menge VT600C V	W	X	DV	DW	DX	D2X	Serien-Nr.	Gebiets-Code
		15	85201-438-000	HALTEGUMMI, OELKUEHLER.....	2	2	2	-	-	-	-	-------- --------	AR,E,ED,F,FI G,SI,SP,SW,U 2G,2IT,2PO
					2	-	-	2	2	-	-	-------- --------	CM
		16	90002-HA7-670	FLANSCHENSCHRAUBE, 6X13.....	2	2	2	-	-	-	-	-------- --------	AR,E,ED,F,FI G,SI,SP,SW,U 2G,2IT,2PO
					2	-	-	2	2	-	-	-------- --------	CM
		17	90110-MG9-700	FLANSCHENSCHRAUBE, 6MM.....	2	2	2	-	-	-	-	-------- --------	AR,E,ED,F,FI G,SP,SW,U,2G 2IT,2PO
		18	90503-KE1-000	HUELSE, 6.3X13.5.....	2	2	2	-	-	-	-	-------- --------	AR,E,ED,F,FI G,SI,SP,SW,U 2G,2IT,2PO
					2	-	-	2	2	-	-	-------- --------	CM

Articulo de servicio	THLL	No.de ref.	No.de pieza	Descripción	Cant.reqd. VT600C V	W	X	DV	DW	DX	D2X	No.de serie	Código de area
		15	85201-438-000	GOMA, MONTURA DE ENFRIADOR DE ACEITE	2	2	2	-	-	-	-	-------- --------	AR,E,ED,F,FI G,SI,SP,SW,U 2G,2IT,2PO
					2	-	-	2	2	-	-	-------- --------	CM
		16	90002-HA7-670	PERNO DE REBORDE, 6X13.....	2	2	2	-	-	-	-	-------- --------	AR,E,ED,F,FI G,SI,SP,SW,U 2G,2IT,2PO
					2	-	-	2	2	-	-	-------- --------	CM
		17	90110-MG9-700	PERNO DE REBORDE, 6MM.....	2	2	2	-	-	-	-	-------- --------	AR,E,ED,F,FI G,SP,SW,U,2G 2IT,2PO
		18	90503-KE1-000	COLLARIN, 6.3X13.5.....	2	2	2	-	-	-	-	-------- --------	AR,E,ED,F,FI G,SI,SP,SW,U 2G,2IT,2PO
					2	-	-	2	2	-	-	-------- --------	CM

3

2-E15

F-23

Rear fender (1)

Garde-boue arrière (1)

Hinterer Kotflügel (1)

Parafango trasero (1)

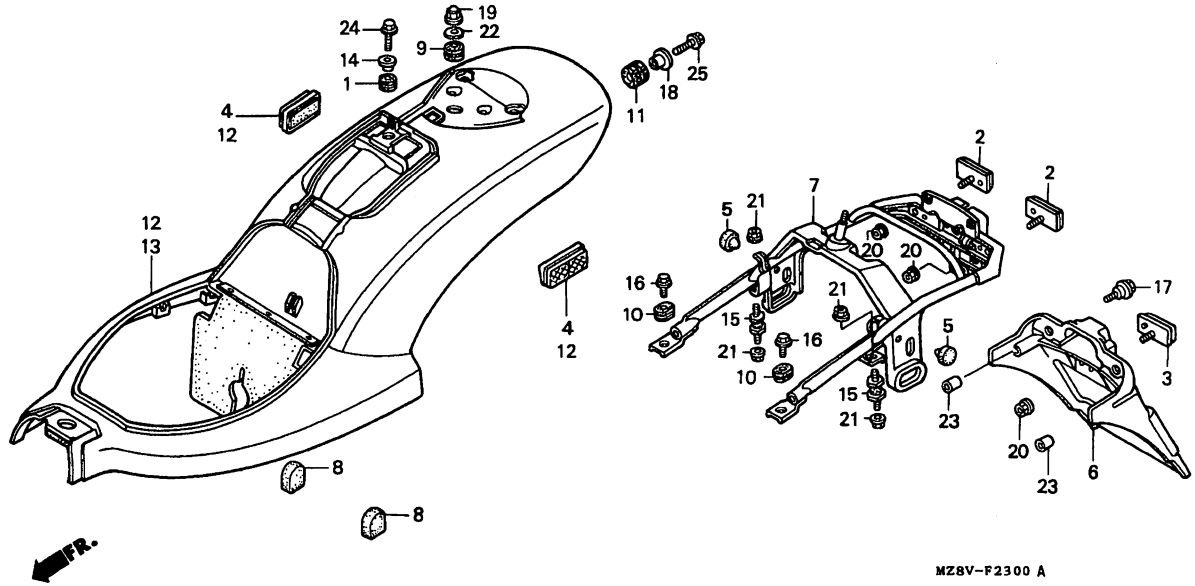

Service item	F.R.T.	Ref. No.	Part No.	Description	Reqd.QTY VT600C V	W	X	DV	DW	DX	D2X	Serial No.	Area code
		19	94021-06000-0S	NUT, CAP, 6MM.....	1	1	1	-	-	-	-	--------	-------- AR,E,ED,F,FI G,SI,SP,SW,U 2G,2IT,2PO
					1	-	-	1	1	-	-	--------	-------- CM
		20	94050-05080	NUT, FLANGE, 5MM.....	1	1	1	-	-	-	-	--------	-------- AR,E,ED,F,FI G,SP,SW,U,2G 2IT,2PO
					2	-	-	2	2	-	-	--------	-------- CM,SI
		21	94050-06000	NUT, FLANGE, 6MM.....	4	4	4	-	-	-	-	--------	-------- AR,E,ED,F,FI G,SI,SP,SW,U 2G,2IT,2PO
					4	-	-	4	4	-	-	--------	-------- CM
		22	94103-06800	WASHER, PLAIN, 6MM.....	1	1	1	-	-	-	-	--------	-------- AR,E,ED,F,FI G,SI,SP,SW,U 2G,2IT,2PO
					1	-	-	1	1	-	-	--------	-------- CM

Item d'entretien T.D.R.	N°de réf.	N°de pièce	Description	Q'té néc. VT600C V	W	X	DV	DW	DX	D2X	N°de série	Code de zone
	19	94021-06000-OS	ECROU DE CHAPEAU, 6MM.....	1	1	1	-	-	-	-	-------- --------	AR,E,ED,F,FI G,SI,SP,SW,U 2G,2IT,2PO
				1	-	-	1	1	-	-	-------- --------	CM
	20	94050-05080	ECROU DE BRIDE, 5MM.....	1	1	1	-	-	-	-	-------- --------	AR,E,ED,F,FI G,SP,SW,U,2G 2IT,2PO
				2	-	-	2	2	-	-	-------- --------	CM,SI
	21	94050-06000	ECROU DE BRIDE, 6MM.....	4	4	4	-	-	-	-	-------- --------	AR,E,ED,F,FI G,SI,SP,SW,U 2G,2IT,2PO
				4	-	-	4	4	-	-	-------- --------	CM
	22	94103-06800	RONDELLE PLATE, 6MM.....	1	1	1	-	-	-	-	-------- --------	AR,E,ED,F,FI G,SI,SP,SW,U 2G,2IT,2PO
				1	-	-	1	1	-	-	-------- --------	CM

Wartungspunkt AP	Ref. Nr.	Teile-Nr.	Beschreibung	Erford.Menge VT600C V	W	X	DV	DW	DX	D2X	Serien-Nr.	Gebiets-Code
	19	94021-06000-OS	HUTMUTTER, 6MM.....	1	1	1	-	-	-	-	-------- --------	AR,E,ED,F,FI G,SI,SP,SW,U 2G,2IT,2PO
				1	-	-	1	1	-	-	-------- --------	CM
	20	94050-05080	FLANSCHENMUTTER, 5MM.....	1	1	1	-	-	-	-	-------- --------	AR,E,ED,F,FI G,SP,SW,U,2G 2IT,2PO
				2	-	-	2	2	-	-	-------- --------	CM,SI
	21	94050-06000	FLANSCHENMUTTER, 6MM.....	4	4	4	-	-	-	-	-------- --------	AR,E,ED,F,FI G,SI,SP,SW,U 2G,2IT,2PO
				4	-	-	4	4	-	-	-------- --------	CM
	22	94103-06800	GLATTE SCHEIBE, 6MM.....	1	1	1	-	-	-	-	-------- --------	AR,E,ED,F,FI G,SI,SP,SW,U 2G,2IT,2PO
				1	-	-	1	1	-	-	-------- --------	CM

Articulo de servicio THLL	No.de ref.	No.de pieza	Descripción	Cant.reqd. VT600C V	W	X	DV	DW	DX	D2X	No.de serie	Código de area
	19	94021-06000-OS	TUERCA, TAPA, 6MM.....	1	1	1	-	-	-	-	-------- --------	AR,E,ED,F,FI G,SI,SP,SW,U 2G,2IT,2PO
				1	-	-	1	1	-	-	-------- --------	CM
	20	94050-05080	TUERCA DE REBORDE, 5MM.....	1	1	1	-	-	-	-	-------- --------	AR,E,ED,F,FI G,SP,SW,U,2G 2IT,2PO
				2	-	-	2	2	-	-	-------- --------	CM,SI
	21	94050-06000	TUERCA DE REBORDE, 6MM.....	4	4	4	-	-	-	-	-------- --------	AR,E,ED,F,FI G,SI,SP,SW,U 2G,2IT,2PO
				4	-	-	4	4	-	-	-------- --------	CM
	22	94103-06800	ARANDELA SENCILLA, 6MM.....	1	1	1	-	-	-	-	-------- --------	AR,E,ED,F,FI G,SI,SP,SW,U 2G,2IT,2PO
				1	-	-	1	1	-	-	-------- --------	CM

3

2-E16

F-23

Rear fender (1)

Garde-boue arrière (1)

Hinterer Kotflügel (1)

Parafango trasero (1)

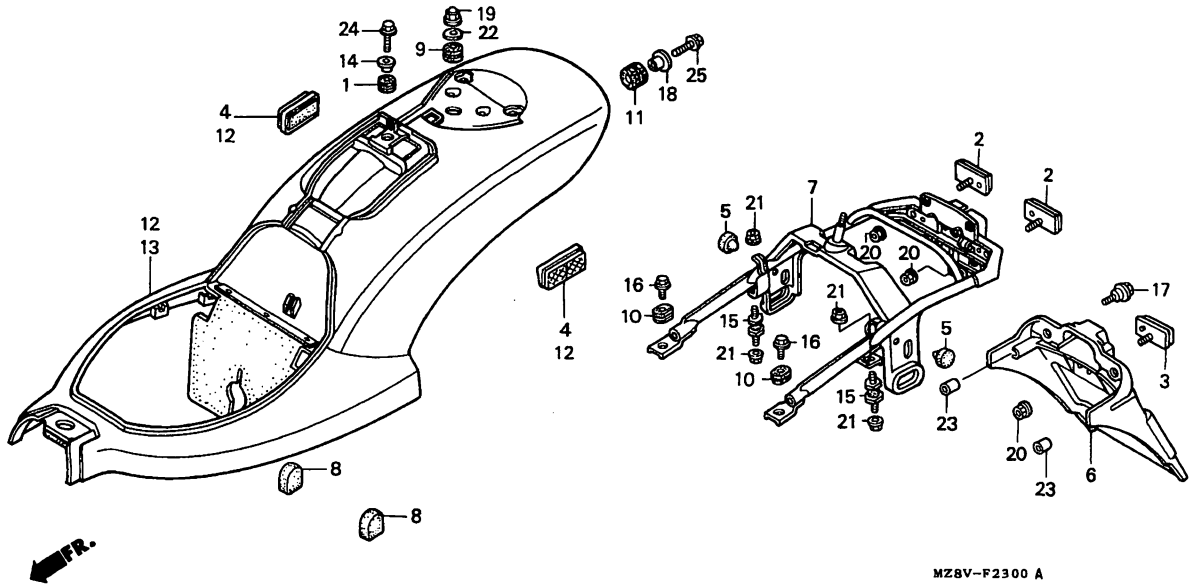

Service item	F.R.T.	Ref. No.	Part No.	Description	Reqd.QTY VT600C V	W	X	DV	DW	DX	D2X	Serial No.	Area code
		23	95005-50030-30	TUBE, 5X30 (95005-50001-30M)	2	2	2	-	-	-	-	--------	-------- AR,E,ED,F,FI G,SP,SW,U,2G 2IT,2PO
		24	95701-06020-08	BOLT, FLANGE, 6X20.....	1	1	1	-	-	-	-	--------	-------- AR,E,ED,F,FI G,SI,SP,SW,U 2G,2IT,2PO
					1	-	-	1	1	-	-	--------	-------- CM
		25	95701-06025-07	BOLT, FLANGE, 6X25.....	2	2	2	-	-	-	-	--------	-------- AR,E,ED,F,FI G,SI,SP,SW,U 2G,2IT,2PO
					2	-	-	2	2	-	-	--------	-------- CM

Item d'entretien	T.D.R.	N°de. réf.	N°de pièce	Description	Q'té néc. VT600C V	W	X	DV	DW	DX	D2X	N°de série		Code de zone
		23	95005-50030-30	TUBE, 5X30(95005-50001-30M)...	2	2	2	-	-	-	-	--------	--------	AR,E,ED,F,FI G,SP,SW,U,2G 2IT,2PO
		24	95701-06020-08	BOULON DE BRIDE, 6X20.....	1	1	1	-	-	-	-	--------	--------	AR,E,ED,F,FI G,SI,SP,SW,U 2G,2IT,2PO
					1	-	-	1	1	-	-	--------	--------	CM
		25	95701-06025-07	BOULON DE BRIDE, 6X25.....	2	2	2	-	-	-	-	--------	--------	AR,E,ED,F,FI G,SI,SP,SW,U 2G,2IT,2PO
					2	-	-	2	2	-	-	--------	--------	CM

Wartungspunkt	AP	Ref. Nr.	Teile-Nr.	Beschreibung	Erford.Menge VT600C V	W	X	DV	DW	DX	D2X	Serien-Nr.		Gebiets-Code
		23	95005-50030-30	SCHLAUCH 5X30(95005-50001-30M)	2	2	2	-	-	-	-	--------	--------	AR,E,ED,F,FI G,SP,SW,U,2G 2IT,2PO
		24	95701-06020-08	FLANSCHENSCHRAUBE, 6X20.....	1	1	1	-	-	-	-	--------	--------	AR,E,ED,F,FI G,SI,SP,SW,U 2G,2IT,2PO
					1	-	-	1	1	-	-	--------	--------	CM
		25	95701-06025-07	FLANSCHENSCHRAUBE, 6X25.....	2	2	2	-	-	-	-	--------	--------	AR,E,ED,F,FI G,SI,SP,SW,U 2G,2IT,2PO
					2	-	-	2	2	-	-	--------	--------	CM

Articulo de servicio	THLL	No.de ref.	No.de pieza	Descripción	Cant.reqd. VT600C V	W	X	DV	DW	DX	D2X	No.de serie		Código de area
		23	95005-50030-30	TUBO, 5X30(95005-50001-30M)...	2	2	2	-	-	-	-	--------	--------	AR,E,ED,F,FI G,SP,SW,U,2G 2IT,2PO
		24	95701-06020-08	PERNO DE REBORDE, 6X20.....	1	1	1	-	-	-	-	--------	--------	AR,E,ED,F,FI G,SI,SP,SW,U 2G,2IT,2PO
					1	-	-	1	1	-	-	--------	--------	CM
		25	95701-06025-07	PERNO DE REBORDE, 6X25.....	2	2	2	-	-	-	-	--------	--------	AR,E,ED,F,FI G,SI,SP,SW,U 2G,2IT,2PO
					2	-	-	2	2	-	-	--------	--------	CM

3

F-23-1

Rear fender (2)

Garde-boue arrière (2)

Hinterer Kotflügel (2)

Parafango trasero (2)

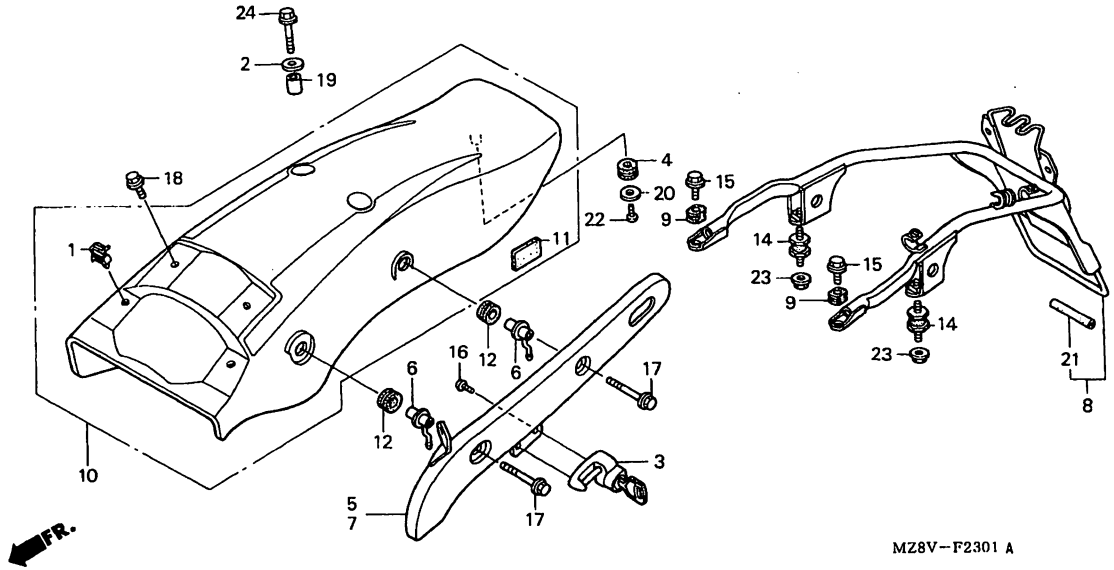

MZ8VF2301A

Service item	F.R.T.
HOLDER ASSY., HELMET.....	0.3
.RAIL, R. GRAB	
(ADD 0.2 FOR EACH.)	
.RAIL, L. GRAB	
SUB FRAME, RR.....	0.5
COWL COMP., RR.....	0.4

Color chart for rear cowl comp. (VT600CD2x)

Type	Main body color	Color label code
TYPE 3	Magna red (R-201)	R201

Ref. No.	Part No.	Description	Reqd.QTY VT600C V	W	X	DV	DW	DX	D2X	Serial No.	Area code
1	32171-KW9-971	CLIP, CABLE.....	-	-	2	-	-	2	2	-------- --------	CM,SI
2	33711-KAE-000	WASHER, TAILLIGHT.....	-	-	2	-	-	2	2	-------- --------	CM,SI
3	50710-086-007	HOLDER ASSY., HELMET (HONDA LOCK)	-	-	1	-	-	1	1	-------- --------	CM,SI
4	77206-MJ0-000	RUBBER, SEAT SETTING.....	-	-	1	-	-	1	1	-------- --------	CM,SI
5	77330-KW9-970	RAIL, R. GRAB.....	-	-	1	-	-	1	1	-------- --------	CM,SI
6	77331-KW9-970	COLLAR COMP., RR. COWL.....	-	-	4	-	-	4	4	-------- --------	CM,SI
7	77340-KW9-970	RAIL, L. GRAB.....	-	-	1	-	-	1	1	-------- --------	CM,SI
8	80111-MZ8-L50	SUB FRAME, RR.....	-	-	1	-	-	1	1	-------- --------	CM,SI
9	80114-MR1-000	RUBBER, SUB FRAME MOUNTING....	-	-	2	-	-	2	2	-------- --------	CM,SI
10	80120-MZ8-L80ZA	COWL COMP., RR. *NH1*.....BLACK	-	-	1	-	-	1	-	-------- --------	CM
	80120-MZ8-M20ZA	COWL COMP., RR. *TYPE3*.....	-	-	-	-	-	-	1		
11	81214-MT3-300	RUBBER, PROTECTOR.....	-	-	2	-	-	2	2	-------- --------	CM,SI
12	84253-MT3-000	RUBBER.....	-	-	4	-	-	4	4	-------- --------	CM,SI

Item d'entretien	T.D.R.
ENS. PORTE-CASQUE.....	0.3
.RAIL DE PRISE D.	
(AJOUTER 0.2 POUR CHAQUE.)	
.RAIL DE PRISE G.	
FAUX CHASSIS AR.....	0.5
AUVENT COMP. AR.....	0.4

Tableau de couleurs pour auvent comp. arrière de siege (VT600CD2x)

Type	Couleur de carrosserie principal	Code de couleur étiquette
TYPE 3	Rouge magna (R-201)	R201

N°de réf.	N°de pièce	Description	Q'té néc. VT600C V	W	X	DV	DW	DX	D2X	N°de série	Code de zone
1	32171-KW9-971	AGRAFE DE FIL.....	-	-	2	-	-	2	2	-------- --------	CM,SI
2	33711-KAE-000	RONDELLE DE FEU AR.....	-	-	2	-	-	2	2	-------- --------	CM,SI
3	50710-086-007	ENS. PORTE-CASQUE (HONDA LOCK)	-	-	1	-	-	1	1	-------- --------	CM,SI
4	77206-MJ0-000	CAOUTCHOUC DE FIXATION DE SIEGE	-	-	1	-	-	1	1	-------- --------	CM,SI
5	77330-KW9-970	RAIL DE PRISE D.....	-	-	1	-	-	1	1	-------- --------	CM,SI
6	77331-KW9-970	BAGUE COMP., CAPOT AR.....	-	-	4	-	-	4	4	-------- --------	CM,SI
7	77340-KW9-970	RAIL DE PRISE G.....	-	-	1	-	-	1	1	-------- --------	CM,SI
8	80111-MZ8-L50	FAUX CHASSIS AR.....	-	-	1	-	-	1	1	-------- --------	CM,SI
9	80114-MR1-000	CAOUTCHOUC DE MONTAGE DE FAUX-CHASSIS	-	-	2	-	-	2	2	-------- --------	CM,SI
10	80120-MZ8-L80ZA	AUVENT COMP. AR. *NH1*.....NOIR	-	-	1	-	-	1	-	-------- --------	CM
	80120-MZ8-M20ZA	AUVENT COMP. AR. *TYPE3*.....	-	-	-	-	-	-	1		
11	81214-MT3-300	CAOUTCHOUC DE PROTECTION.....	-	-	2	-	-	2	2	-------- --------	CM,SI
12	84253-MT3-000	CAOUTCHOUC.....	-	-	4	-	-	4	4	-------- --------	CM,SI

Wartungspunkt	AP
STURZHELMHALTER KOMPL.....	0.3
.HALTEGRIFF, R.	
(JEWEILS 0.2 DAZUZAEHLEN.)	
.HALTEGRIFF, L.	
HILFSRAHMEN, H.....	0.5
VERKLEIDUNG KOMPL., H.....	0.4

Farbtabelle für hinter havenverkleidung kompl. (VT600CD2x)

Typ	Haupt-karosseriefarbe	Farbeplakette-code
TYPE 3	Magna-rot (R-201)	R201

Ref. Nr.	Teile-Nr.	Beschreibung	Erford.Menge VT600C V	W	X	DV	DW	DX	D2X	Serien-Nr.	Gebiets-Code
1	32171-KW9-971	KABELKLEMME.....	-	-	2	-	-	2	2	-------- --------	CM,SI
2	33711-KAE-000	SCHEIBE, SCHLUSSLICHT.....	-	-	2	-	-	2	2	-------- --------	CM,SI
3	50710-086-007	STURZHELMHALTER KOMPL. (HONDA LOCK)	-	-	1	-	-	1	1	-------- --------	CM,SI
4	77206-MJ0-000	FESTSTELLGUMMI, SITZ.....	-	-	1	-	-	1	1	-------- --------	CM,SI
5	77330-KW9-970	HALTEGRIFF, R.....	-	-	1	-	-	1	1	-------- --------	CM,SI
6	77331-KW9-970	BUND, KOMP., H. VERKLEIDUNG...	-	-	4	-	-	4	4	-------- --------	CM,SI
7	77340-KW9-970	HALTEGRIFF, L.....	-	-	1	-	-	1	1	-------- --------	CM,SI
8	80111-MZ8-L50	HILFSRAHMEN, H.....	-	-	1	-	-	1	1	-------- --------	CM,SI
9	80114-MR1-000	GUMMI, HILFSRAHMEN MONTAGE....	-	-	2	-	-	2	2	-------- --------	CM,SI
10	80120-MZ8-L80ZA	VERKLEIDUNG KOMPL., H. *NH1*.....SCHWARZ	-	-	1	-	-	1	-	-------- --------	CM
	80120-MZ8-M20ZA	VERKLEIDUNG KOMPL., H. *TYPE3*	-	-	-	-	-	-	1		
11	81214-MT3-300	SCHUTZGUMMI.....	-	-	2	-	-	2	2	-------- --------	CM,SI
12	84253-MT3-000	GUMMI.....	-	-	4	-	-	4	4	-------- --------	CM,SI

Articulo de servicio THLL	
ENS. DE PORTA-CASCO.....	0.3
.RIEL, AGARRE DER.	
(AGREGUE 0.2 DE CADA.)	
.RIEL, AGARRE IZQ.	
SUBBASTIDOR, TRAS.....	0.5
COMP. DE CUBRETABLERO, TRAS....	0.4

Cuadro de color para de comp. de cubretablero trasero (VT600CD2x)

Tipo	Color del cuerpo principal	Código de color etiqueta
TYPE 3	Rojo magno (R-201)	R201

No.de ref.	No.de pieza	Descripción	Cant.reqd. VT600C V	W	X	DV	DW	DX	D2X	No.de serie	Código de area
1	32171-KW9-971	PRESILLA, CABLE.....	-	-	2	-	-	2	2	-------- --------	CM,SI
2	33711-KAE-000	ARANDELA, LUZ TRAS.....	-	-	2	-	-	2	2	-------- --------	CM,SI
3	50710-086-007	ENS. DE PORTA-CASCO (HONDA LOCK)	-	-	1	-	-	1	1	-------- --------	CM,SI
4	77206-MJ0-000	GOMA DE SUJECION, ASIENTO.....	-	-	1	-	-	1	1	-------- --------	CM,SI
5	77330-KW9-970	RIEL, AGARRE DER.....	-	-	1	-	-	1	1	-------- --------	CM,SI
6	77331-KW9-970	COMP. DE COLLAR DE CAPO TRAS..	-	-	4	-	-	4	4	-------- --------	CM,SI
7	77340-KW9-970	RIEL, AGARRE IZQ.....	-	-	1	-	-	1	1	-------- --------	CM,SI
8	80111-MZ8-L50	SUBBASTIDOR, TRAS.....	-	-	1	-	-	1	1	-------- --------	CM,SI
9	80114-MR1-000	CAUCHO, MONTAJE SUBBASTIDOR...	-	-	2	-	-	2	2	-------- --------	CM,SI
10	80120-MZ8-L80ZA	COMP. DE CUBRETABLERO, TRAS. *NH1*.....NEGRO	-	-	1	-	-	1	-	-------- --------	CM
	80120-MZ8-M20ZA	COMP. DE CUBRETABLERO, TRAS. *TYPE3*	-	-	-	-	-	-	1		
11	81214-MT3-300	GOMA, PROTECTOR.....	-	-	2	-	-	2	2	-------- --------	CM,SI
12	84253-MT3-000	GOMA.....	-	-	4	-	-	4	4	-------- --------	CM,SI

3

F-23-1

Rear fender (2)

Garde-boue arrière (2)

Hinterer Kotflügel (2)

Parafango trasero (2)

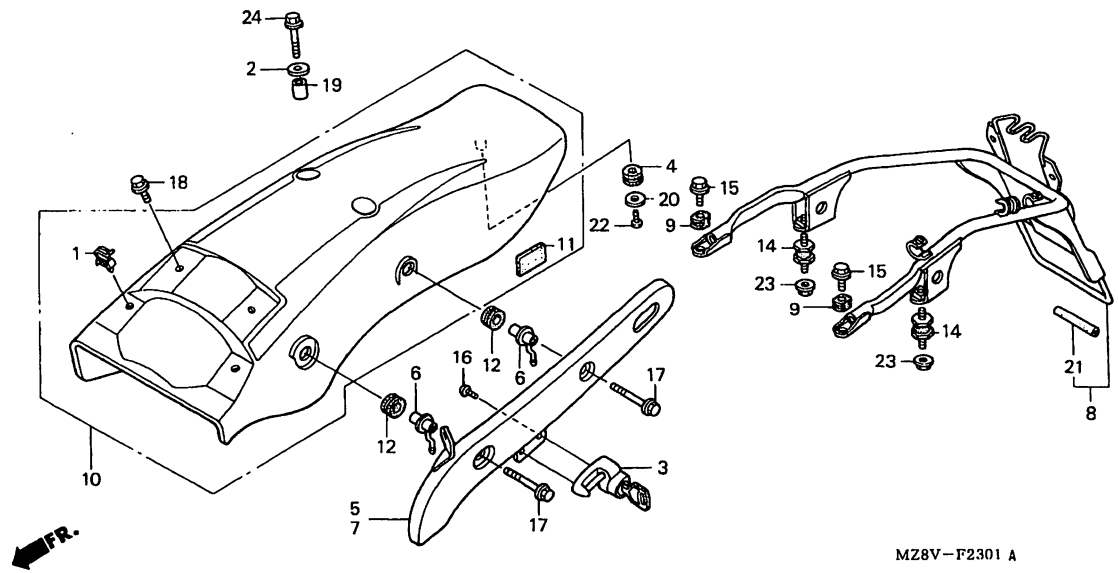

MZ8VF2301A

Service item	F.R.T.	Ref. No.	Part No.	Description	Reqd.QTY VT600C V	W	X	DV	DW	DX	D2X	Serial No.	Area code
		14	85201-438-000	RUBBER, OIL COOLER MOUNTING...	-	-	2	-	-	2	2	-------- --------	CM,SI
		15	90002-HA7-670	BOLT, FLANGE, 6X13.....	-	-	2	-	-	2	2	-------- --------	CM,SI
		16	90106-MAV-000	SCREW, PAN, 6X12.....	-	-	1	-	-	1	1	-------- --------	CM,SI
		17	90109-MZ5-000	BOLT, SPECIAL FLANGE, 8X50....	-	-	4	-	-	4	4	-------- --------	CM,SI
		18	90116-ME9-000	BOLT, FLANGE, 6MM.....	-	-	2	-	-	2	2	-------- --------	CM,SI
		19	30507-439-930	COLLAR, IGNITION COIL SETTING.	-	-	2	-	-	2	2	-------- --------	CM,SI
		20	90502-KK9-910	WASHER, 4.5X18.....	-	-	1	-	-	1	1	-------- --------	CM,SI
		21	90505-KW9-000	TUBE, PROTECTOR.....	-	-	1	-	-	1	1	-------- --------	CM,SI
		22	93913-24280	SCREW, TAPPING, 4X12 (PO).....	-	-	1	-	-	1	1	-------- --------	CM,SI
		23	94050-06000	NUT, FLANGE, 6MM.....	-	-	4	-	-	4	4	-------- --------	CM,SI
		24	95701-06035-07	BOLT, FLANGE, 6X35.....	-	-	2	-	-	2	2	-------- --------	CM,SI

Item d'entretien T.D.R.	N°de réf.	N°de pièce	Description	Q'té néc. VT600C V	W	X	DV	DW	DX	D2X	N°de série	Code de zone
	14	85201-438-000	CAOUTCHOUC DE MONTAGE RADIATEUR D'HUILE	-	-	2	-	-	2	2	--------	-------- CM,SI
	15	90002-HA7-670	BOULON DE BRIDE, 6X13.....	-	-	2	-	-	2	2	--------	-------- CM,SI
	16	90106-MAV-000	VIS A TETE CYLINDRIQUE, 6X12..	-	-	1	-	-	1	1	--------	-------- CM,SI
	17	90109-MZ5-000	BOULON DE BRIDE SPECIAL, 8X50.	-	-	4	-	-	4	4	--------	-------- CM,SI
	18	90116-ME9-000	BOULON DE BRIDE, 6MM.....	-	-	2	-	-	2	2	--------	-------- CM,SI
	19	30507-439-930	COLLIER DE FIXATION DE BOBINE ALLUMAGE	-	-	2	-	-	2	2	--------	-------- CM,SI
	20	90502-KK9-910	RONDELLE, 4.5X18.....	-	-	1	-	-	1	1	--------	-------- CM,SI
	21	90505-KW9-000	TUYAU DE PROTECTION.....	-	-	1	-	-	1	1	--------	-------- CM,SI
	22	93913-24280	VIS AUTO-TARAUDEUSE, 4X12(PO).	-	-	1	-	-	1	1	--------	-------- CM,SI
	23	94050-06000	ECROU DE BRIDE, 6MM.....	-	-	4	-	-	4	4	--------	-------- CM,SI
	24	95701-06035-07	BOULON DE BRIDE, 6X35.....	-	-	2	-	-	2	2	--------	-------- CM,SI

Wartungspunkt AP	Ref. Nr.	Teile-Nr.	Beschreibung	Erford.Menge VT600C V	W	X	DV	DW	DX	D2X	Serien-Nr.	Gebiets-Code
	14	85201-438-000	HALTEGUMMI, OELKUEHLER.....	-	-	2	-	-	2	2	--------	-------- CM,SI
	15	90002-HA7-670	FLANSCHENSCHRAUBE, 6X13.....	-	-	2	-	-	2	2	--------	-------- CM,SI
	16	90106-MAV-000	KEGELKOPFSCHRAUBE, 6X12.....	-	-	1	-	-	1	1	--------	-------- CM,SI
	17	90109-MZ5-000	SPEZIALFLANSCHSCHRAUBE, 8X50..	-	-	4	-	-	4	4	--------	-------- CM,SI
	18	90116-ME9-000	FLANSCHENSCHRAUBE, 6MM.....	-	-	2	-	-	2	2	--------	-------- CM,SI
	19	30507-439-930	FESTSTELLHUELSE, ZUENDSPULE...	-	-	2	-	-	2	2	--------	-------- CM,SI
	20	90502-KK9-910	SCHEIBE, 4.5X18.....	-	-	1	-	-	1	1	--------	-------- CM,SI
	21	90505-KW9-000	SCHLAUCH, SCHUTZ.....	-	-	1	-	-	1	1	--------	-------- CM,SI
	22	93913-24280	SCHNEIDSCHRAUBE, 4X12(PO).....	-	-	1	-	-	1	1	--------	-------- CM,SI
	23	94050-06000	FLANSCHENMUTTER, 6MM.....	-	-	4	-	-	4	4	--------	-------- CM,SI
	24	95701-06035-07	FLANSCHENSCHRAUBE, 6X35.....	-	-	2	-	-	2	2	--------	-------- CM,SI

Articulo de servicio THLL	No.de ref.	No.de pieza	Descripción	Cant.reqd. VT600C V	W	X	DV	DW	DX	D2X	No.de serie	Código de area
	14	85201-438-000	GOMA, MONTURA DE ENFRIADOR DE ACEITE	-	-	2	-	-	2	2	--------	-------- CM,SI
	15	90002-HA7-670	PERNO DE REBORDE, 6X13.....	-	-	2	-	-	2	2	--------	-------- CM,SI
	16	90106-MAV-000	TORNILLO ALOMADO, 6X12.....	-	-	1	-	-	1	1	--------	-------- CM,SI
	17	90109-MZ5-000	PERNO DE REBORDE, ESPECIAL, 8X50	-	-	4	-	-	4	4	--------	-------- CM,SI
	18	90116-ME9-000	PERNO DE REBORDE, 6MM.....	-	-	2	-	-	2	2	--------	-------- CM,SI
	19	30507-439-930	COLLARIN DE SUJECION, BOBINA DE ENCENDO	-	-	2	-	-	2	2	--------	-------- CM,SI
	20	90502-KK9-910	ARANDELA, 4.5X18.....	-	-	1	-	-	1	1	--------	-------- CM,SI
	21	90505-KW9-000	TUBO, PROTECTOR.....	-	-	1	-	-	1	1	--------	-------- CM,SI
	22	93913-24280	TORNILLO, ATERRAJAR, 4X12(PO).	-	-	1	-	-	1	1	--------	-------- CM,SI
	23	94050-06000	TUERCA DE REBORDE, 6MM.....	-	-	4	-	-	4	4	--------	-------- CM,SI
	24	95701-06035-07	PERNO DE REBORDE, 6X35.....	-	-	2	-	-	2	2	--------	-------- CM,SI

F-24

Winker (1)

Clignotant (1)

Blinker (1)

Luz intermitente (1)

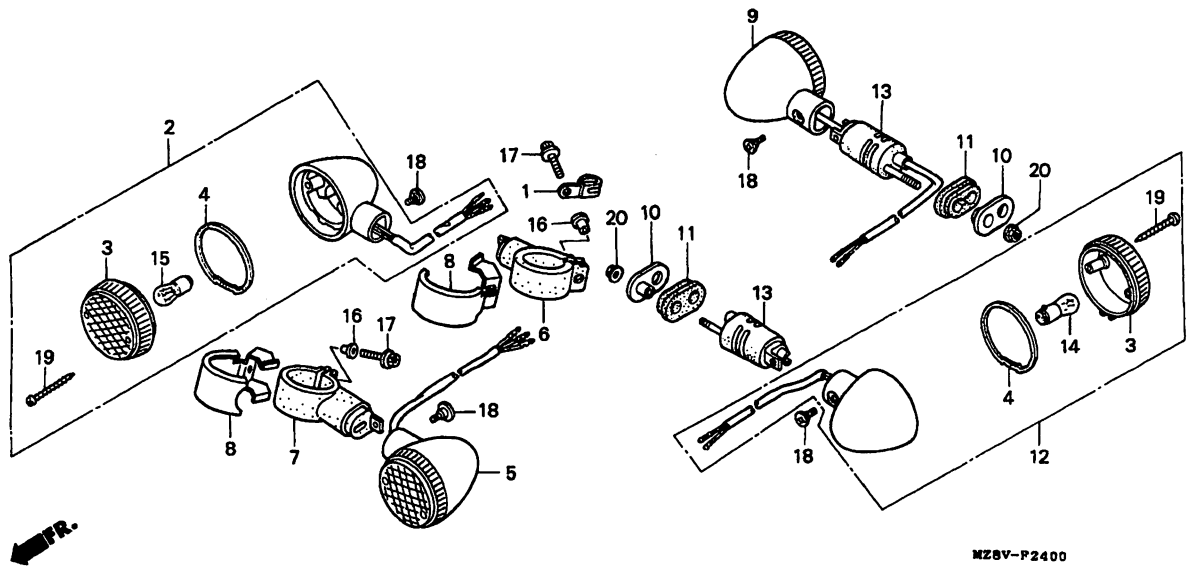

MZ8VF2400

Service item	F.R.T.
WINKER ASSY., FR.....	0.3
(ADD 0.1 FOR EACH.)	
(INC. RELATIVE PART)	
WINKER ASSY., RR.....	0.4
(ADD 0.1 FOR EACH.)	
(INC. RELATIVE PART)	
(EXC. RELATED PARTS BELOW)	
BULB, WINKER.....	0.1
(WHEN SERVICING COMP., UNIT, F.R.T. IS 0.2.)	

Ref. No.	Part No.	Description	Reqd.QTY VT600C V	W	X	DV	DW	DX	D2X	Serial No.	Area code
1	32925-958-000	CLIP, PULSER CORD.....	1	-	-	1	-	-	-		
2	33400-MR1-000	WINKER ASSY., R. FR. (12V 23/8W)	1	-	-	1	-	-	-	-------- --------	CM,SI
	33400-MR1-610	WINKER ASSY., R. FR. (12V 21W)	1	-	-	-	-	-	-	-------- --------	AR,E,ED,F,FI G,SP,SW,U,2G 2IT,2PO
3	33401-MK7-672	LENS, FR. WINKER.....	4	-	-	4	-	-	-		
4	33407-MK7-671	PACKING, WINKER LENS.....	4	-	-	4	-	-	-		
5	33450-MR1-000	WINKER ASSY., L. FR. (12V 23/8W)	1	-	-	1	-	-	-	-------- --------	CM,SI
	33450-MR1-610	WINKER ASSY., L. FR. (12V 21W)	1	-	-	-	-	-	-	-------- --------	AR,E,ED,F,FI G,SP,SW,U,2G 2IT,2PO

Item d'entretien	T.D.R.	N°de réf.	N°de pièce	Description	Q'té néc. VT600C V	W	X	DV	DW	DX	D2X	N°de série	Code de zone
ENS. CLIGNOTANT AV.....	0.3	1	32925-958-000	AGRAFE DE FIL DE GENERATEUR D'IMPULSION	1	-	-	1	-	-	-		
(AJOUTER 0,1 POUR CHAQUE.)													
(PIECES RELATIVES Y COMPRISES)													
ENS. CLIGNOTANT AR.....	0.4	2	33400-MR1-000	ENS. CLIGNOTANT AV. D. (12V 23/8W)	1	-	-	1	-	-	-	--------	-------- CM,SI
(AJOUTER 0,1 POUR CHAQUE.)			33400-MR1-610	ENS. CLIGNOTANT AV. D. (12V 21W)	1	-	-	-	-	-	-	--------	-------- AR,E,ED,F,FI G,SP,SW,U,2G 2IT,2PO
(PIECES RELATIVES Y COMPRISES)													
(PIECES RELATIVES DECRITES CI-DESSOUS NON COMPRISES.)													
AMPOULE CLIGNOTANT.....	0.1	3	33401-MK7-672	LENTILLE, CLIGNOTANT AV.....	4	-	-	4	-	-	-		
(QUAND L'ENTRETIEN D'UNE UNITE COMPLETE EST REALISE, LE F.R.T. EST DE 0,2)		4	33407-MK7-671	JOINT, LENTILLE CLIGNOTANT....	4	-	-	4	-	-	-		
		5	33450-MR1-000	ENS. CLIGNOTANT AV. G. (12V 23/8W)	1	-	-	1	-	-	-	--------	-------- CM,SI
			33450-MR1-610	ENS. CLIGNOTANT AV. G. (12V 21W)	1	-	-	-	-	-	-	--------	-------- AR,E,ED,F,FI G,SP,SW,U,2G 2IT,2PO

Wartungspunkt	AP	Ref. Nr.	Teile-Nr.	Beschreibung	Erford.Menge VT600C V	W	X	DV	DW	DX	D2X	Serien-Nr.	Gebiets-Code
BLINKER KOMPL., V.....	0.3	1	32925-958-000	KLEMME, IMPULSGEBERSCHNUR.....	1	-	-	1	-	-	-		
(JEWEILS 0,1 DAZUZAEHLEN.)		2	33400-MR1-000	BLINKER KOMPL., R. V. (12V 23/8W)	1	-	-	1	-	-	-	--------	-------- CM,SI
(EINSCHL. DAZUGEHOERIGER TEIL)													
BLINKER KOMPL., H.....	0.4		33400-MR1-610	BLINKER KOMPL., R. V. (12V 21W)	1	-	-	-	-	-	-	--------	-------- AR,E,ED,F,FI G,SP,SW,U,2G 2IT,2PO
(JEWEILS 0,1 DAZUZAEHLEN.)													
(EINSCHL. DAZUGEHOERIGER TEIL)													
(AUSSER DEN NACHFOLGEND AUFGEFUEHRTEN TEILEN.)		3	33401-MK7-672	GLAS, V. BLINKER.....	4	-	-	4	-	-	-		
BIRNE, BLINKLEUCHTE.....	0.1	4	33407-MK7-671	DICHTUNG, BLINKERGLAS.....	4	-	-	4	-	-	-		
(WENN DIE KOMP. EINHEIT GEWARTET WIRD, BETRAEGT DIE ARBEITSZEIT-PAUSCHALE 0,2.)		5	33450-MR1-000	BLINKER KOMPL., L. V. (12V 23/8W)	1	-	-	1	-	-	-	--------	-------- CM,SI
			33450-MR1-610	BLINKER KOMPL., L. V. (12V 21W)	1	-	-	-	-	-	-	--------	-------- AR,E,ED,F,FI G,SP,SW,U,2G 2IT,2PO

Articulo de servicio	THLL	No.de ref.	No.de pieza	Descripción	Cant.reqd. VT600C V	W	X	DV	DW	DX	D2X	No.de serie	Código de area
ENS. DE LUZ INTERMITENTE, DEL..	0.3	1	32925-958-000	GRAPA, CUERDA DE PULSADOR.....	1	-	-	1	-	-	-		
(AGREGUE 0,1 DE CADA.)		2	33400-MR1-000	ENS. DE LUZ INTERMITENTE DER. DEL. (12V 23/8W)	1	-	-	1	-	-	-	--------	-------- CM,SI
(INCLUSIVE PIEZAS RELACIONDAS)													
ENS. DE LUZ INTERMITENTE TRAS..	0.4		33400-MR1-610	ENS. DE LUZ INTERMITENTE DER. DEL. (12V 21W)	1	-	-	-	-	-	-	--------	-------- AR,E,ED,F,FI G,SP,SW,U,2G 2IT,2PO
(AGREGUE 0,1 DE CADA.)													
(INCLUSIVE PIEZAS RELACIONDAS)													
(NO SE INCLUYEN PIEZAS RELACIONADAS ABAJO.)		3	33401-MK7-672	LENTE, LUZ INTERMITENTE DEL...	4	-	-	4	-	-	-		
BOMBILLO, LUZ INTERMITENTE.....	0.1	4	33407-MK7-671	EMPAQUE, LENTE DE LUZ INTERMITENTE	4	-	-	4	-	-	-		
(CUANDO SE HACE EL MANTENIMIENTO DE UNA UNIDAD COMPLETA EL F.R.T. ES DE 0,2)		5	33450-MR1-000	ENS. DE LUZ INTERMITENTE IZQ. DEL. (12V 23/8W)	1	-	-	1	-	-	-	--------	-------- CM,SI
			33450-MR1-610	ENS. DE LUZ INTERMITENTE IZQ. DEL. (12V 21W)	1	-	-	-	-	-	-	--------	-------- AR,E,ED,F,FI G,SP,SW,U,2G 2IT,2PO

3

F-24

Winker (1)

Clignotant (1)

Blinker (1)

Luz intermitente (1)

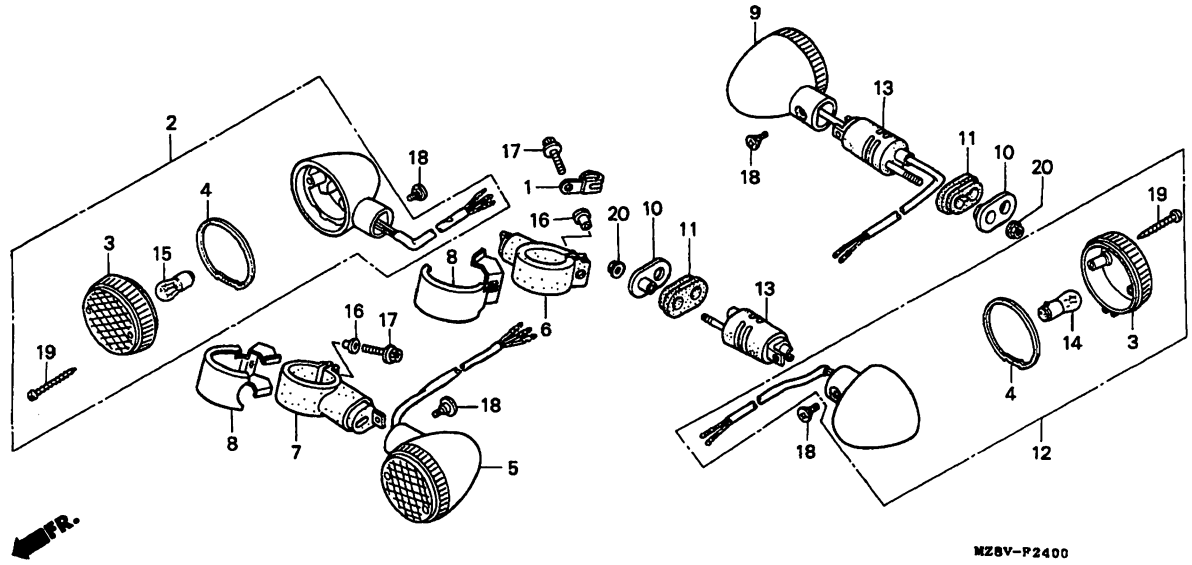

MZ8VF2400

Service item	F.R.T.	Ref. No.	Part No.	Description	Reqd.QTY VT600C V	W	X	DV	DW	DX	D2X	Serial No.	Area code
		6	33490-MN0-003	STAY, R. FR. WINKER.....	1	-	-	1	-	-	-		
		7	33491-MN0-003	STAY, L. FR. WINKER.....	1	-	-	1	-	-	-		
		8	33500-MZ8-000	STAY, FR. WINKER.....	2	-	-	2	-	-	-		
		9	33600-MR1-000	WINKER ASSY., R. RR. (12V 23W)	1	-	-	1	-	-	-	-------- --------	CM,SI
			33600-MR1-610	WINKER ASSY., R. RR. (12V 21W)	1	-	-	-	-	-	-	-------- --------	U
			33600-MR1-690	WINKER ASSY., R. RR. (12V 21W)	1	-	-	-	-	-	-	-------- --------	AR,E,ED,F,FI G,SP,SW,2G 2IT,2PO
		10	33602-MM8-000	WASHER, WINKER MOUNTING.....	2	-	-	2	-	-	-		
		11	33603-MM8-000	RUBBER, RR. WINKER MOUNTING...	2	-	-	2	-	-	-		

Item d'entretien	T.D.R.	N°de réf.	N°de pièce	Description	Q'té néc. VT600C V	W	X	DV	DW	DX	D2X	N°de série	Code de zone
		6	33490-MN0-003	APPUI DE CLIGNOTANT AV. D.....	1	-	-	1	-	-	-		
		7	33491-MN0-003	APPUI DE CLIGNOTANT AV. G.....	1	-	-	1	-	-	-		
		8	33500-MZ8-000	SUPPORT DE CLIGNOTANT AV.....	2	-	-	2	-	-	-		
		9	33600-MR1-000	ENS. CLIGNOTANT, AR. D. (12V 23W)	1	-	-	1	-	-	-	-------- --------	CM,SI
			33600-MR1-610	ENS. CLIGNOTANT, AR. D. (12V 21W)	1	-	-	-	-	-	-	-------- --------	U
			33600-MR1-690	ENS. CLIGNOTANT, AR. D. (12V 21W)	1	-	-	-	-	-	-	-------- --------	AR,E,ED,F,FI G,SP,SW,2G 2IT,2PO
		10	33602-MM8-000	RONDELLE DE MONTAGE DE CLIGNOTANT	2	-	-	2	-	-	-		
		11	33603-MM8-000	CAOUTCHOUC DE MONTAGE DE CLIGNOTANTE AR.	2	-	-	2	-	-	-		

Wartungspunkt	AP	Ref. Nr.	Teile-Nr.	Beschreibung	Erford.Menge VT600C V	W	X	DV	DW	DX	D2X	Serien-Nr.	Gebiets-Code
		6	33490-MN0-003	STUETZE, R. V. BLINKER.....	1	-	-	1	-	-	-		
		7	33491-MN0-003	STUETZE, L. V. BLINKER.....	1	-	-	1	-	-	-		
		8	33500-MZ8-000	STUETZE, V. BLINKER.....	2	-	-	2	-	-	-		
		9	33600-MR1-000	BLINKER KOMPL., R. H. (12V 23W)	1	-	-	1	-	-	-	-------- --------	CM,SI
			33600-MR1-610	BLINKER KOMPL., R. H. (12V 21W)	1	-	-	-	-	-	-	-------- --------	U
			33600-MR1-690	BLINKER KOMPL., R. H. (12V 21W)	1	-	-	-	-	-	-	-------- --------	AR,E,ED,F,FI G,SP,SW,2G 2IT,2PO
		10	33602-MM8-000	BEFESTIGUNGSSCHEIBE, BLINKER..	2	-	-	2	-	-	-		
		11	33603-MM8-000	BEFESTIGUNGSGUMMI, H. BLINKER.	2	-	-	2	-	-	-		

Articulo de servicio THLL	No.de ref.	No.de pieza	Descripción	Cant.reqd. VT600C V	W	X	DV	DW	DX	D2X	No.de serie	Código de area
	6	33490-MN0-003	TIRANTE, LUZ INTERMITENTE DER. DEL.	1	-	-	1	-	-	-		
	7	33491-MN0-003	TIRANTE, LUZ INTERMITENTE IZQ. DEL.	1	-	-	1	-	-	-		
	8	33500-MZ8-000	TIRANTE, INTERMITENTE DEL.....	2	-	-	2	-	-	-		
	9	33600-MR1-000	ENS. DE LUZ INTERMITENTE DER. TRAS. (12V 23W)	1	-	-	1	-	-	-	-------- --------	CM,SI
		33600-MR1-610	ENS. DE LUZ INTERMITENTE DER. TRAS. (12V 21W)	1	-	-	-	-	-	-	-------- --------	U
		33600-MR1-690	ENS. DE LUZ INTERMITENTE DER. TRAS. (12V 21W)	1	-	-	-	-	-	-	-------- --------	AR,E,ED,F,FI G,SP,SW,2G 2IT,2PO
	10	33602-MM8-000	ARANDELLA, MONTURA DE LUZ INTERMITENTE	2	-	-	2	-	-	-		
	11	33603-MM8-000	GOMA DE MONTURA, LUZ INTERMITENTE TRAS.	2	-	-	2	-	-	-		

3

F-24

Winker (1)

Clignotant (1)

Blinker (1)

Luz intermitente (1)

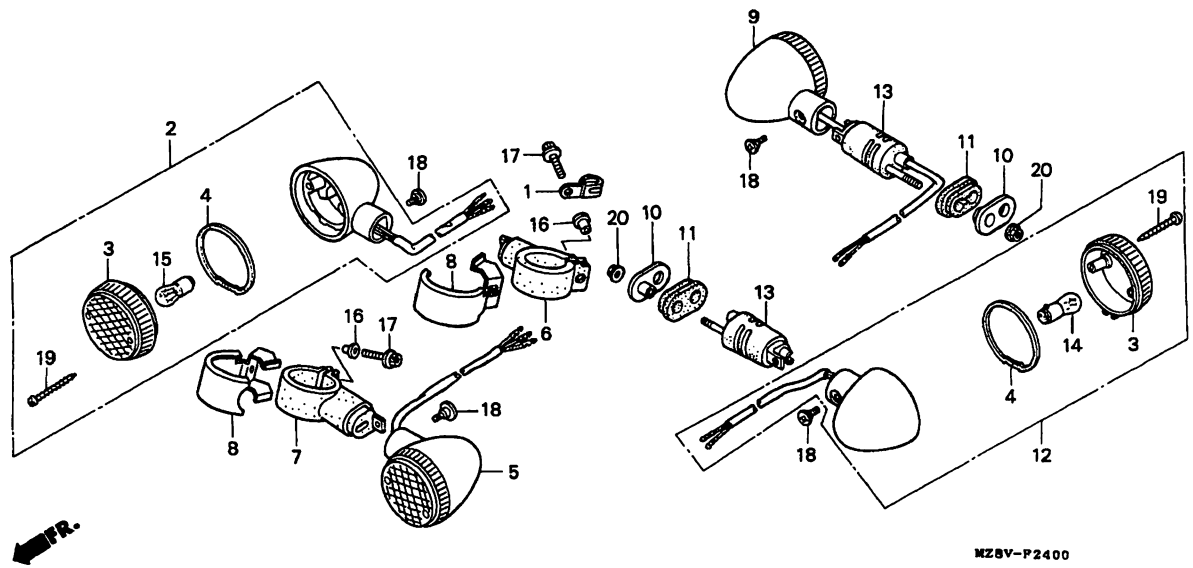

MZ8VF2400

Service item	F.R.T.	Ref. No.	Part No.	Description	Reqd.QTY VT600C V	W	X	DV	DW	DX	D2X	Serial No.	Area code
		12	33650-MR1-000	WINKER ASSY., L. RR. (12V 23W)	1	-	-	1	-	-	-	-------- --------	CM,SI
			33650-MR1-610	WINKER ASSY., L. RR. (12V 21W)	1	-	-	-	-	-	-	-------- --------	U
			33650-MR1-690	WINKER ASSY., L. RR. (12V 21W)	1	-	-	-	-	-	-	-------- --------	AR,E,ED,F,FI G,SP,SW,2G 2IT,2PO
		13	33690-MM8-000	STAY COMP., RR. WINKER.....	2	-	-	2	-	-	-		
		14	34905-268-671	BULB, WINKER (12V 23W) (STANLEY)	2	-	-	2	-	-	-	-------- --------	CM,SI
			34908-634-611	BULB (12V 21W) (ECE) (STANLEY)	2	-	-	-	-	-	-	-------- --------	AR,E,ED,F,FI G,SP,SW,U,2G 2IT,2PO
		15	34905-425-671	BULB, WINKER (12V 23/8W) (STANLEY)	2	-	-	2	-	-	-	-------- --------	CM,SI

Item d'entretien	T.D.R.	N°de réf.	N°de pièce	Description	Q'té néc. VT600C V	W	X	DV	DW	DX	D2X	N°de série	Code de zone
		12	33650-MR1-000	ENS. CLIGNOTANT, AR. G. (12V 23W)	1	-	-	1	-	-	-	--------	-------- CM,SI
			33650-MR1-610	ENS. CLIGNOTANT, AR. G. (12V 21W)	1	-	-	-	-	-	-	--------	-------- U
			33650-MR1-690	ENS. CLIGNOTANT, AR. G. (12V 21W)	1	-	-	-	-	-	-	--------	-------- AR,E,ED,F,FI G,SP,SW,2G 2IT,2PO
		13	33690-MM8-000	APPUI COMP. CLIGNOTANT AR.....	2	-	-	2	-	-	-		
		14	34905-268-671	AMPOULE CLIGNOTANT (12V 23W) (STANLEY)	2	-	-	2	-	-	-	--------	-------- CM,SI
			34908-634-611	AMPOULE (12V 21W)(ECE) (STANLEY)	2	-	-	-	-	-	-	--------	-------- AR,E,ED,F,FI G,SP,SW,U,2G 2IT,2PO
		15	34905-425-671	AMPOULE CLIGNOTANT (12V 23/8W) (STANLEY)	2	-	-	2	-	-	-	--------	-------- CM,SI

Wartungspunkt	AP	Ref. Nr.	Teile-Nr.	Beschreibung	Erford.Menge VT600C V	W	X	DV	DW	DX	D2X	Serien-Nr.	Gebiets-Code
		12	33650-MR1-000	BLINKER KOMPL., L. H. (12V 23W)	1	-	-	1	-	-	-	--------	-------- CM,SI
			33650-MR1-610	BLINKER KOMPL., L. H. (12V 21W)	1	-	-	-	-	-	-	--------	-------- U
			33650-MR1-690	BLINKER KOMPL., L. H. (12V 21W)	1	-	-	-	-	-	-	--------	-------- AR,E,ED,F,FI G,SP,SW,2G 2IT,2PO
		13	33690-MM8-000	STUETZE KOMPL., H. BLINKER....	2	-	-	2	-	-	-		
		14	34905-268-671	BIRNE, BLINKLEUCHTE (12V 23W) (STANLEY)	2	-	-	2	-	-	-	--------	-------- CM,SI
			34908-634-611	BIRNE (12V 21W)(ECE)(STANLEY).	2	-	-	-	-	-	-	--------	-------- AR,E,ED,F,FI G,SP,SW,U,2G 2IT,2PO
		15	34905-425-671	BIRNE, BLINKLEUCHTE (12V 23/8W)(STANLEY)	2	-	-	2	-	-	-	--------	-------- CM,SI

Articulo de servicio	THLL	No.de ref.	No.de pieza	Descripción	Cant.reqd. VT600C V	W	X	DV	DW	DX	D2X	No.de serie	Código de area
		12	33650-MR1-000	ENS. DE LUZ INTERMITENTE IZQ. TRAS. (12V 23W)	1	-	-	1	-	-	-	--------	-------- CM,SI
			33650-MR1-610	ENS. DE LUZ INTERMITENTE IZQ. TRAS. (12V 21W)	1	-	-	-	-	-	-	--------	-------- U
			33650-MR1-690	ENS. DE LUZ INTERMITENTE IZQ. TRAS. (12V 21W)	1	-	-	-	-	-	-	--------	-------- AR,E,ED,F,FI G,SP,SW,2G 2IT,2PO
		13	33690-MM8-000	COMP. DE TIRANTE, LUZ INTERMITENTE TRAS.	2	-	-	2	-	-	-		
		14	34905-268-671	BOMBILLO, LUZ INTERMITENTE (12V 23W)(STANLEY)	2	-	-	2	-	-	-	--------	-------- CM,SI
			34908-634-611	BOMBILLO (12V 21W)(ECE) (STANLEY)	2	-	-	-	-	-	-	--------	-------- AR,E,ED,F,FI G,SP,SW,U,2G 2IT,2PO
		15	34905-425-671	BOMBILLO, LUZ INTERMITENTE (12V 23/8W)(STANLEY)	2	-	-	2	-	-	-	--------	-------- CM,SI

3

2-F 6

F-24

Winker (1)

Clignotant (1)

Blinker (1)

Luz intermitente (1)

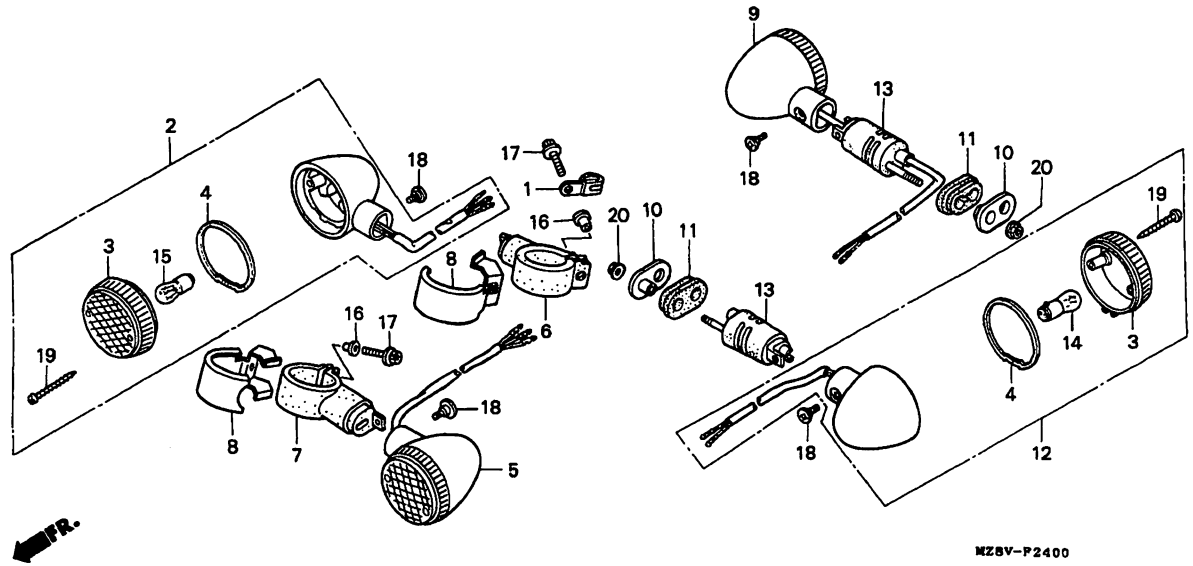

MZ8VF2400

Service item	F.R.T.	Ref. No.	Part No.	Description	Reqd.QTY VT600C V	W	X	DV	DW	DX	D2X	Serial No.	Area code
		15)	34908-634-611	BULB (12V 21W) (ECE) (STANLEY)	2	-	-	-	-	-	-	-------- --------	AR,E,ED,F,FI G,SP,SW,U,2G 2IT,2PO
		16	83505-MN0-000	COLLAR, COVER MOUNTING.....	2	-	-	2	-	-	-		
		17	90097-KF0-000	BOLT, FLANGE SOCKET, 6X25.....	2	-	-	2	-	-	-		
		18	90380-MZ5-000	SCREW, SPECIAL, 6X8.....	4	-	-	4	-	-	-		
		19	93901-34610	SCREW, TAPPING, 4X25.....	8	-	-	8	-	-	-		
		20	94050-08000	NUT, FLANGE, 8MM.....	2	-	-	2	-	-	-		

Item d'entretien T.D.R.	N°de réf.	N°de pièce	Description	Q'té néc. VT600C V	W	X	DV	DW	DX	D2X	N°de série	Code de zone
	15)	34908-634-611	AMPOULE (12V 21W)(ECE) (STANLEY)	2	-	-	-	-	-	-	-------- --------	AR,E,ED,F,FI G,SP,SW,U,2G 2IT,2PO
	16	83505-MN0-000	COLLIER, MONTAGE DE COUVERCLE.	2	-	-	2	-	-	-		
	17	90097-KF0-000	BOULON DE DOUILLE DE BRIDE, 6X25	2	-	-	2	-	-	-		
	18	90380-MZ5-000	VIS SPECIALE, 6X8.....	4	-	-	4	-	-	-		
	19	93901-34610	VIS AUTO-TARAUDEUSE, 4X25.....	8	-	-	8	-	-	-		
	20	94050-08000	ECROU DE BRIDE, 8MM.....	2	-	-	2	-	-	-		

Wartungspunkt AP	Ref. Nr.	Teile-Nr.	Beschreibung	Erford.Menge VT600C V	W	X	DV	DW	DX	D2X	Serien-Nr.	Gebiets-Code
	15)	34908-634-611	BIRNE (12V 21W)(ECE)(STANLEY).	2	-	-	-	-	-	-	-------- --------	AR,E,ED,F,FI G,SP,SW,U,2G 2IT,2PO
	16	83505-MN0-000	HULSE, DECKELBEFESTIGUNG.....	2	-	-	2	-	-	-		
	17	90097-KF0-000	FLANSCHINNENSECHSKANTSCHRAUBE, 6X25	2	-	-	2	-	-	-		
	18	90380-MZ5-000	SPEZIALSCHRAUBE, 6X8.....	4	-	-	4	-	-	-		
	19	93901-34610	SCHNEIDSCHRAUBE, 4X25.....	8	-	-	8	-	-	-		
	20	94050-08000	FLANSCHENMUTTER, 8MM.....	2	-	-	2	-	-	-		

Articulo de servicio THLL	No.de ref.	No.de pieza	Descripción	Cant.reqd. VT600C V	W	X	DV	DW	DX	D2X	No.de serie	Código de area
	15)	34908-634-611	BOMBILLO (12V 21W)(ECE) (STANLEY)	2	-	-	-	-	-	-	-------- --------	AR,E,ED,F,FI G,SP,SW,U,2G 2IT,2PO
	16	83505-MN0-000	COLLAR, MONTAJE TAPA.....	2	-	-	2	-	-	-		
	17	90097-KF0-000	PERNO, CASQUILLO DE REBORDE, 6X25	2	-	-	2	-	-	-		
	18	90380-MZ5-000	TORNILLO, ESPECIAL, 6X8.....	4	-	-	4	-	-	-		
	19	93901-34610	TORNILLO, ATERRAJAR, 4X25.....	8	-	-	8	-	-	-		
	20	94050-08000	TUERCA DE REBORDE, 8MM.....	2	-	-	2	-	-	-		

3

F-24-1

Winker (2)

Clignotant (2)

Blinker (2)

Luz intermitente (2)

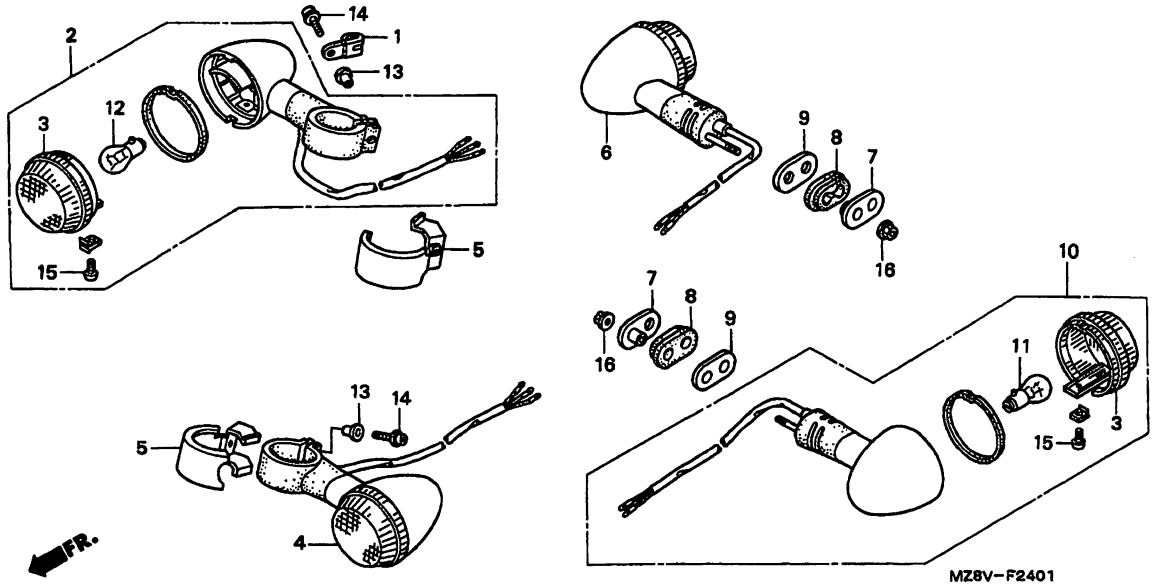

MZ8VF2401

Service item	F.R.T.
WINKER ASSY., FR.....	0.3
(ADD 0.1 FOR EACH.)	
(INC. RELATIVE PART)	
WINKER ASSY., RR.....	0.4
(ADD 0.1 FOR EACH.)	
(INC. RELATIVE PART)	
(VT600CW/CX/DX/D2X TYPE 0.3)	
(ADD 0.2 FOR EACH.)	
(EXC. RELATED PARTS BELOW)	
BULB, WINKER.....	0.1
(WHEN SERVICING COMP., UNIT, F.R.T. IS 0.2.)	

Ref. No.	Part No.	Description	Reqd.QTY VT600C V	W	X	DV	DW	DX	D2X	Serial No.	Area code
1	32925-958-000	CLIP, PULSER CORD.....	-	1	1	-	1	1	1		
2	33400-MZ8-G21	WINKER ASSY., R. FR.....	-	1	1	-	-	-	-	-------- --------	AR,E,ED,F,FI G,SP,SW,U,2G 2IT,2PO
	33400-MZ8-K01	WINKER ASSY., R. FR. (STANLEY) (12V 21/5W)	-	-	1	-	1	1	1	-------- --------	CM,SI
3	33401-MBA-611	LENS, WINKER.....	-	4	4	-	4	4	4		
4	33450-MZ8-G21	WINKER ASSY., L. FR.....	-	1	1	-	-	-	-	-------- --------	AR,E,ED,F,FI G,SP,SW,U,2G 2IT,2PO
	33450-MZ8-K01	WINKER ASSY., L. FR. (STANLEY) (12V 21/5W)	-	-	1	-	1	1	1	-------- --------	CM,SI
5	33500-MZ8-000	STAY, FR. WINKER.....	-	-	2	-	2	2	2	-------- --------	CM,SI
6	33600-MZ8-K01	WINKER ASSY., R. RR. (STANLEY) (12V 21W)	-	1	1	-	1	1	1		

Item d'entretien	T.D.R.	N°de réf.	N°de pièce	Description	Q'té néc. VT600C V	W	X	DV	DW	DX	D2X	N°de série	Code de zone
ENS. CLIGNOTANT AV.....	0.3	1	32925-958-000	AGRAFE DE FIL DE GENERATEUR D'IMPULSION	-	1	1	-	1	1	1		
(AJOUTER 0,1 POUR CHAQUE.)													
(PIECES RELATIVES Y COMPRISES)		2	33400-MZ8-G21	ENS. CLIGNOTANT AV. D.....	-	1	1	-	-	-	-	-------- --------	AR,E,ED,F,FI G,SP,SW,U,2G 2IT,2PO
ENS. CLIGNOTANT AR.....	0.4												
(AJOUTER 0,1 POUR CHAQUE.)													
(PIECES RELATIVES Y COMPRISES)			33400-MZ8-K01	ENS. CLIGNOTANT AV. D. (STANLEY)(12V 21/5W)	-	-	1	-	1	1	1	-------- --------	CM,SI
(TYPE VT600CW/CX/DX/D2X 0,3)													
(AJOUTER 0.2 POUR CHAQUE.)		3	33401-MBA-611	LENTILLE DE CLIGNOTANT.....	-	4	4	-	4	4	4		
(PIECES RELATIVES DECRITES CI-DESSOUS NON COMPRISES.)		4	33450-MZ8-G21	ENS. CLIGNOTANT AV. G.....	-	1	1	-	-	-	-	-------- --------	AR,E,ED,F,FI G,SP,SW,U,2G 2IT,2PO
AMPOULE CLIGNOTANT.....	0.1												
(QUAND L'ENTRETIEN D'UNE UNITE COMPLETE EST REALISE, LE F.R.T. EST DE 0,2)			33450-MZ8-K01	ENS. CLIGNOTANT AV. G. (STANLEY)(12V 21/5W)	-	-	1	-	1	1	1	-------- --------	CM,SI
		5	33500-MZ8-000	SUPPORT DE CLIGNOTANT AV.....	-	-	2	-	2	2	2	-------- --------	CM,SI
		6	33600-MZ8-K01	ENS. CLIGNOTANT, AR. D. (STANLEY)(12V 21W)	-	1	1	-	1	1	1		

Wartungspunkt	AP	Ref. Nr.	Teile-Nr.	Beschreibung	Erford.Menge VT600C V	W	X	DV	DW	DX	D2X	Serien-Nr.	Gebiets-Code
BLINKER KOMPL., V.....	0.3	1	32925-958-000	KLEMME, IMPULSGEBERSCHNUR.....	-	1	1	-	1	1	1		
(JEWEILS 0,1 DAZUZAEHLEN.)		2	33400-MZ8-G21	BLINKER KOMPL., R. V.....	-	1	1	-	-	-	-	-------- --------	AR,E,ED,F,FI G,SP,SW,U,2G 2IT,2PO
(EINSCHL. DAZUGEHOERIGER TEIL)													
BLINKER KOMPL., H.....	0.4												
(JEWEILS 0,1 DAZUZAEHLEN.)			33400-MZ8-K01	BLINKER KOMPL., R. V. (STANLEY)(12V 21/5W)	-	-	1	-	1	1	1	-------- --------	CM,SI
(EINSCHL. DAZUGEHOERIGER TEIL)													
(VT600CW/CX/DX/D2X TYP 0,3)		3	33401-MBA-611	BLINKERGLAS.....	-	4	4	-	4	4	4		
(JEWEILS 0.2 DAZUZAEHLEN.)		4	33450-MZ8-G21	BLINKER KOMPL., L. V.....	-	1	1	-	-	-	-	-------- --------	AR,E,ED,F,FI G,SP,SW,U,2G 2IT,2PO
(AUSSER DEN NACHFOLGEND AUFGEFUEHRTEN TEILEN.)													
BIRNE, BLINKLEUCHTE.....	0.1		33450-MZ8-K01	BLINKER KOMPL., L. V. (STANLEY)(12V 21/5W)	-	-	1	-	1	1	1	-------- --------	CM,SI
(WENN DIE KOMP. EINHEIT GEWARTET WIRD, BETRAEGT DIE ARBEITSZEIT-PAUSCHALE 0,2.)		5	33500-MZ8-000	STUETZE, V. BLINKER.....	-	-	2	-	2	2	2	-------- --------	CM,SI
		6	33600-MZ8-K01	BLINKER KOMPL., R. H. (STANLEY)(12V 21W)	-	1	1	-	1	1	1		

Articulo de servicio THLL		No.de ref.	No.de pieza	Descripción	Cant.reqd. VT600C V	W	X	DV	DW	DX	D2X	No.de serie	Código de area
ENS. DE LUZ INTERMITENTE, DEL..	0.3	1	32925-958-000	GRAPA, CUERDA DE PULSADOR.....	-	1	1	-	1	1	1		
(AGREGUE 0,1 DE CADA.)		2	33400-MZ8-G21	ENS. DE LUZ INTERMITENTE DER. DEL.	-	1	1	-	-	-	-	-------- --------	AR,E,ED,F,FI G,SP,SW,U,2G 2IT,2PO
(INCLUSIVE PIEZAS RELACIONDAS)													
ENS. DE LUZ INTERMITENTE TRAS..	0.4												
(AGREGUE 0,1 DE CADA.)													
(INCLUSIVE PIEZAS RELACIONDAS)			33400-MZ8-K01	ENS. DE LUZ INTERMITENTE DER. DEL. (STANLEY)(12V 21/5W)	-	-	1	-	1	1	1	-------- --------	CM,SI
(TIPO VT600CW/CX/DX/D2X 0,3)													
(AGREGUE 0.2 DE CADA.)		3	33401-MBA-611	LENTE, LUZ INTERMITENTE.....	-	4	4	-	4	4	4		
(NO SE INCLUYEN PIEZAS RELACIONADAS ABAJO.)		4	33450-MZ8-G21	ENS. DE LUZ INTERMITENTE IZQ. DEL.	-	1	1	-	-	-	-	-------- --------	AR,E,ED,F,FI G,SP,SW,U,2G 2IT,2PO
BOMBILLO, LUZ INTERMITENTE.....	0.1												
(CUANDO SE HACE EL MANTENIMIENTO DE UNA UNIDAD COMPLETA EL F.R.T. ES DE 0,2)			33450-MZ8-K01	ENS. DE LUZ INTERMITENTE IZQ. DEL. (STANLEY)(12V 21/5W)	-	-	1	-	1	1	1	-------- --------	CM,SI
		5	33500-MZ8-000	TIRANTE, INTERMITENTE DEL.....	-	-	2	-	2	2	2	-------- --------	CM,SI
		6	33600-MZ8-K01	ENS. DE LUZ INTERMITENTE DER. TRAS. (STANLEY)(12V 21W)	-	1	1	-	1	1	1		

3

F-24-1

Winker (2)

Clignotant (2)

Blinker (2)

Luz intermitente (2)

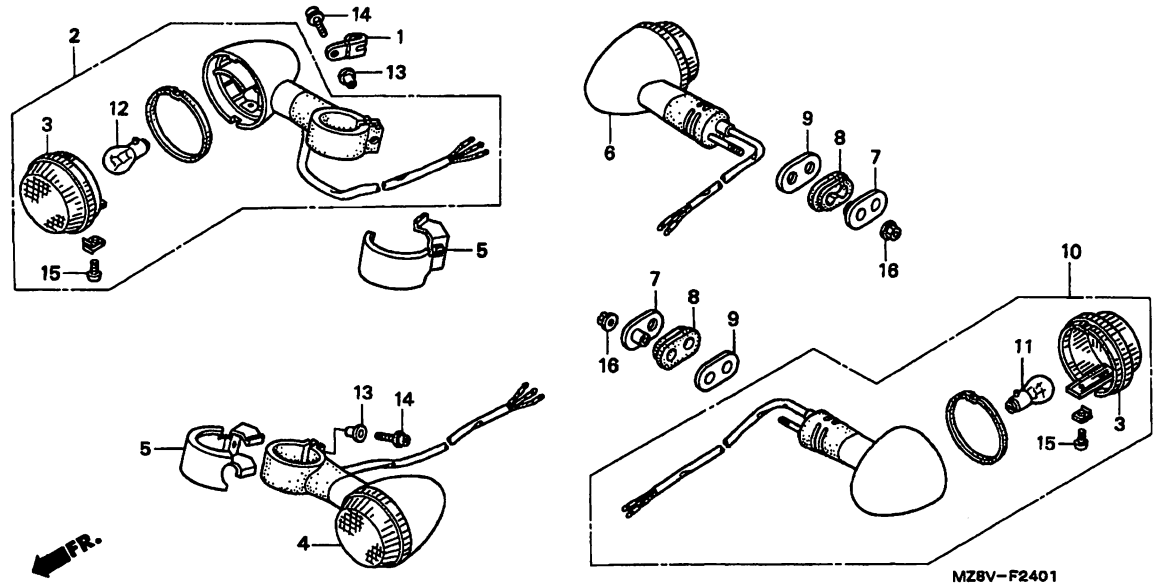

MZ8VF2401

Service item	F.R.T.	Ref. No.	Part No.	Description	Reqd.QTY VT600C V	W	X	DV	DW	DX	D2X	Serial No.	Area code
		7	33602-MM8-000	WASHER, WINKER MOUNTING.....	-	2	2	-	2	2	2		
		8	33603-MM8-000	RUBBER, RR. WINKER MOUNTING...	-	2	2	-	2	2	2		
		9	33604-MAH-000	WASHER, RR. WINKER MOUNTING...	-	2	2	-	2	2	2		
		10	33650-MZ8-K01	WINKER ASSY., L. RR. (STANLEY) (12V 21W)	-	1	1	-	1	1	1		
		11	34908-634-611	BULB (12V 21W) (ECE) (STANLEY)	-	2	2	-	2	2	2		
		12	34908-634-611	BULB (12V 21W) (ECE) (STANLEY)	-	2	2	-	-	-	-	-------- --------	AR,E,ED,F,FI G,SP,SW,U,2G 2IT,2PO
			34911-634-611	BULB (12V 21W/5W) (ECE) (STANLEY)	-	-	2	-	2	2	2	-------- --------	CM,SI
		13	83505-MN0-000	COLLAR, COVER MOUNTING.....	-	2	2	-	2	2	2		

Item d'entretien	T.D.R.	N°de réf.	N°de pièce	Description	Q'té néc. VT600C V	W	X	DV	DW	DX	D2X	N°de série	Code de zone
		7	33602-MM8-000	RONDELLE DE MONTAGE DE CLIGNOTANT	-	2	2	-	2	2	2		
		8	33603-MM8-000	CAOUTCHOUC DE MONTAGE DE CLIGNOTANTE AR.	-	2	2	-	2	2	2		
		9	33604-MAH-000	RONDELLE DE MONTAGE DE CLIGNOTANT AR.	-	2	2	-	2	2	2		
		10	33650-MZ8-K01	ENS. CLIGNOTANT, AR. G. (STANLEY)(12V 21W)	-	1	1	-	1	1	1		
		11	34908-634-611	AMPOULE (12V 21W)(ECE) (STANLEY)	-	2	2	-	2	2	2		
		12	34908-634-611	AMPOULE (12V 21W)(ECE) (STANLEY)	-	2	2	-	-	-	-	-------- --------	AR,E,ED,F,FI G,SP,SW,U,2G 2IT,2PO
			34911-634-611	AMPOULE (12V 21W/5W)(ECE) (STANLEY)	-	-	2	-	2	2	2	-------- --------	CM,SI
		13	83505-MN0-000	COLLIER, MONTAGE DE COUVERCLE.	-	2	2	-	2	2	2		

Wartungspunkt	AP	Ref. Nr.	Teile-Nr.	Beschreibung	Erford.Menge VT600C V	W	X	DV	DW	DX	D2X	Serien-Nr.	Gebiets-Code
		7	33602-MM8-000	BEFESTIGUNGSSCHEIBE, BLINKER..	-	2	2	-	2	2	2		
		8	33603-MM8-000	BEFESTIGUNGSGUMMI, H. BLINKER.	-	2	2	-	2	2	2		
		9	33604-MAH-000	BEFESTIGUNGSSCHEIBE, H. BLINKER	-	2	2	-	2	2	2		
		10	33650-MZ8-K01	BLINKER KOMPL., L. H. (STANLEY)(12V 21W)	-	1	1	-	1	1	1		
		11	34908-634-611	BIRNE (12V 21W)(ECE)(STANLEY).	-	2	2	-	2	2	2		
		12	34908-634-611	BIRNE (12V 21W)(ECE)(STANLEY).	-	2	2	-	-	-	-	-------- --------	AR,E,ED,F,FI G,SP,SW,U,2G 2IT,2PO
			34911-634-611	BIRNE (12V 21W/5W)(ECE) (STANLEY)	-	-	2	-	2	2	2	-------- --------	CM,SI
		13	83505-MN0-000	HULSE, DECKELBEFESTIGUNG.....	-	2	2	-	2	2	2		

Articulo de servicio	THLL	No.de ref.	No.de pieza	Descripción	Cant.reqd. VT600C V	W	X	DV	DW	DX	D2X	No.de serie	Código de area
		7	33602-MM8-000	ARANDELLA, MONTURA DE LUZ INTERMITENTE	-	2	2	-	2	2	2		
		8	33603-MM8-000	GOMA DE MONTURA, LUZ INTERMITENTE TRAS.	-	2	2	-	2	2	2		
		9	33604-MAH-000	ARANDELA DE MONTURA, LUZ INTERMITENTE TRAS.	-	2	2	-	2	2	2		
		10	33650-MZ8-K01	ENS. DE LUZ INTERMITENTE IZQ. TRAS. (STANLEY)(12V 21W)	-	1	1	-	1	1	1		
		11	34908-634-611	BOMBILLO (12V 21W)(ECE) (STANLEY)	-	2	2	-	2	2	2		
		12	34908-634-611	BOMBILLO (12V 21W)(ECE) (STANLEY)	-	2	2	-	-	-	-	-------- --------	AR,E,ED,F,FI G,SP,SW,U,2G 2IT,2PO
			34911-634-611	BOMBILLO (12V 21W/5W)(ECE) (STANLEY)	-	-	2	-	2	2	2	-------- --------	CM,SI
		13	83505-MN0-000	COLLAR, MONTAJE TAPA.....	-	2	2	-	2	2	2		

3

F-24-1

Winker (2)

Clignotant (2)

Blinker (2)

Luz intermitente (2)

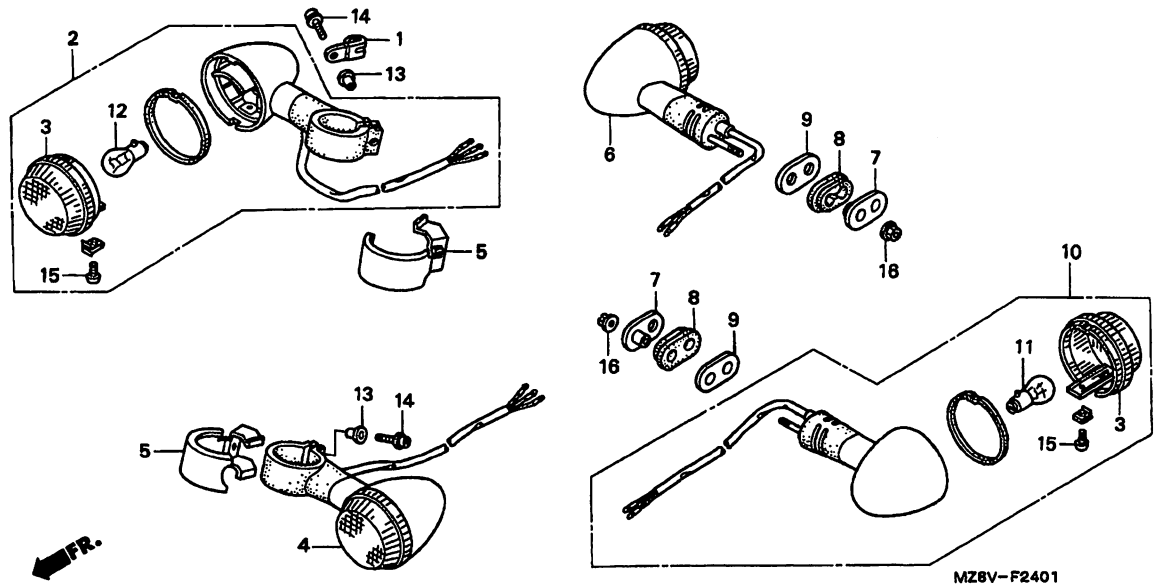

MZ8VF2401

Service item	F.R.T.	Ref. No.	Part No.	Description	Reqd.QTY VT600C V	W	X	DV	DW	DX	D2X	Serial No.	Area code
		14	90097-KF0-000	BOLT, FLANGE SOCKET, 6X25.....	-	2	2	-	2	2	2		
		15	93903-24110	SCREW, TAPPING, 4X8.....	-	4	4	-	4	4	4		
		16	94050-08000	NUT, FLANGE, 8MM.....	-	2	2	-	2	2	2		

Item d'entretien	T.D.R.	N°de. réf.	N°de pièce	Description	Q'té néc. VT600C V	W	X	DV	DW	DX	D2X	N°de série	Code de zone
		14	90097-KF0-000	BOULON DE DOUILLE DE BRIDE, 6X25	-	2	2	-	2	2	2		
		15	93903-24110	VIS AUTO-TARAUDEUSE, 4X8.....	-	4	4	-	4	4	4		
		16	94050-08000	ECROU DE BRIDE, 8MM.....	-	2	2	-	2	2	2		

Wartungspunkt	AP	Ref. Nr.	Teile-Nr.	Beschreibung	Erford.Menge VT600C V	W	X	DV	DW	DX	D2X	Serien-Nr.	Geblets-Code
		14	90097-KF0-000	FLANSCHINNENSECHSKANTSCHRAUBE, 6X25	-	2	2	-	2	2	2		
		15	93903-24110	SCHNEIDSCHRAUBE, 4X8.....	-	4	4	-	4	4	4		
		16	94050-08000	FLANSCHENMUTTER, 8MM.....	-	2	2	-	2	2	2		

Articulo de servicio	THLL	No.de ref.	No.de pieza	Descripción	Cant.reqd. VT600C V	W	X	DV	DW	DX	D2X	No.de serie	Código de area
		14	90097-KF0-000	PERNO, CASQUILLO DE REBORDE, 6X25	-	2	2	-	2	2	2		
		15	93903-24110	TORNILLO, ATERRAJAR, 4X8.....	-	4	4	-	4	4	4		
		16	94050-08000	TUERCA DE REBORDE, 8MM.....	-	2	2	-	2	2	2		

2-F10

F-25

Taillight (1)

Feu arrière (1)

Rücklicht (1)

Luz trasera (1)

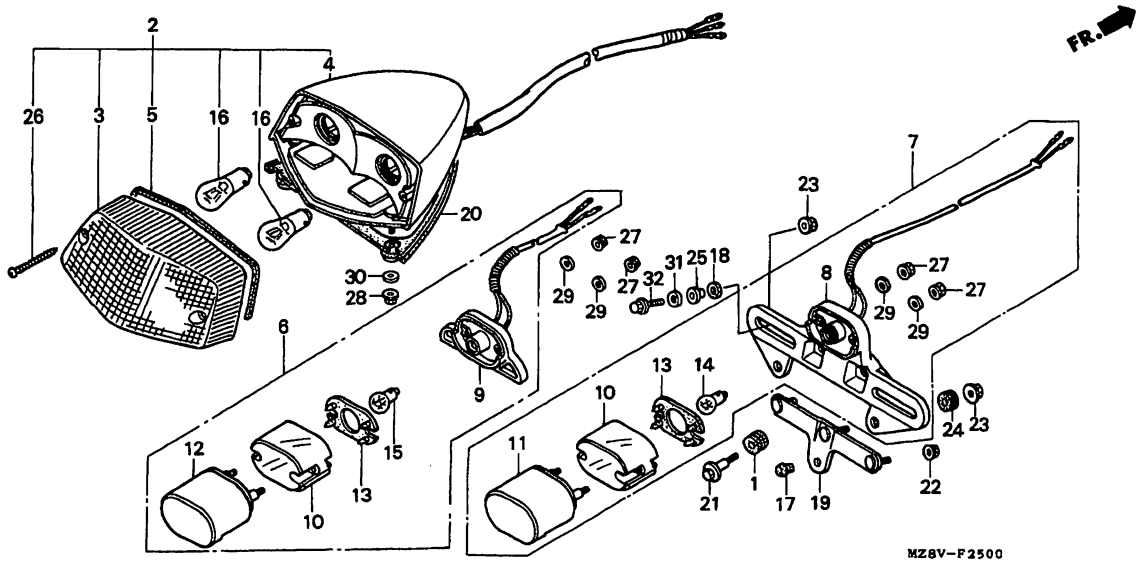

MZ8VF2500

Service item	F.R.T.	Ref. No.	Part No.	Description	Reqd.QTY VT600C V	W	X	DV	DW	DX	D2X	Serial No.	Area code
TAILLIGHT ASSY.....	0.4	1	17251-KE8-690	GROMMET, AIR CLEANER CASE.....	2	-	-	2	2	-	-	-------- --------	CM,SI
.BASE COMP., TAILLIGHT		2	33701-MR1-612	TAILLIGHT ASSY. (12V 21/5W)...	1	1	1	-	-	-	-	-------- --------	AR,E,ED,F,FI G,SP,SW,U,2G 2IT,2PO
.LIGHT ASSY., LICENSE													
.BASE COMP., LICENSE													
LENS, LICENSE.....	0.2		33701-MR1-672	TAILLIGHT ASSY. (12V 23/8W)...	1	-	-	1	1	-	-	-------- --------	CM,SI
.BULB, LICENSE LIGHT		3	33702-MR1-671	LENS, TAILLIGHT.....	1	1	1	-	-	-	-	-------- --------	AR,E,ED,F,FI G,SI,SP,SW,U 2G,2IT,2PO
BULB, TAILLIGHT.....	0.1				1	-	-	1	1	-	-	-------- --------	CM
(SAME TIME FOR TWO UNITS)		4	33704-MR1-761	BASE COMP., TAILLIGHT.....	1	1	1	-	-	-	-	-------- --------	AR,E,ED,F,FI G,SP,SW,U,2G 2IT,2PO
			33704-MR1-672	BASE COMP., TAILLIGHT.....	1	-	-	1	1	-	-	-------- --------	CM,SI

Item d'entretien	T.D.R.	N°de réf.	N°de pièce	Description	Q'té néc. VT600C V	W	X	DV	DW	DX	D2X	N°de série	Code de zone
ENS. FEU AR.....	0.4												
.BASE COMP. FEU AR.		1	17251-KE8-690	ANNEAU DE BOITIER DE FILTRE A AIR	2	-	-	2	2	-	-	-------- --------	CM,SI
.ENS. ECLAIRAGE PLAQUE		2	33701-MR1-612	ENS. FEU AR. (12V 21/5W).....	1	1	1	-	-	-	-	-------- --------	AR,E,ED,F,FI G,SP,SW,U,2G 2IT,2PO
.ENSEMBLE DE BASE, PLAQUE D'IMMATRICULATION													
LENTILLE DE PLAQUE.....	0.2		33701-MR1-672	ENS. FEU AR. (12V 23/8W).....	1	-	-	1	1	-	-	-------- --------	CM,SI
.AMPOULE D'ECLAIRAGE PLAQUE		3	33702-MR1-671	LENTILLE DE FEU AR.....	1	1	1	-	-	-	-	-------- --------	AR,E,ED,F,FI G,SI,SP,SW,U 2G,2IT,2PO
BOMBILLO DE FEU AR.....	0.1				1	-	-	1	1	-	-	-------- --------	CM
(MEME TEMPS POUR DEUX UNITES)		4	33704-MR1-761	BASE COMP. FEU AR.....	1	1	1	-	-	-	-	-------- --------	AR,E,ED,F,FI G,SP,SW,U,2G 2IT,2PO
			33704-MR1-672	BASE COMP. FEU AR.....	1	-	-	1	1	-	-	-------- --------	CM,SI

Wartungspunkt	AP	Ref. Nr.	Teile-Nr.	Beschreibung	Erford.Menge VT600C V	W	X	DV	DW	DX	D2X	Serien-Nr.	Gebiets-Code
SCHLUSSLICHT KOMPL.....	0.4												
.BASIS KOMPL., SCHLUSSLICHT		1	17251-KE8-690	GUMMITUELLE, LUFTFILTER-GEHAEUSE	2	-	-	2	2	-	-	-------- --------	CM,SI
.KENNZEICHENLEUCHTE KOMPL.		2	33701-MR1-612	SCHLUSSLICHT KOMPL. (12V 21/5W)	1	1	1	-	-	-	-	-------- --------	AR,E,ED,F,FI G,SP,SW,U,2G 2IT,2PO
.BASISTEIL, KENNZEICHEN													
KENNZEICHENGLAS.....	0.2												
.BIRNE, KENNZEICHENLEUCHTE													
BIRNE, SCHLUSSLICHT.....	0.1		33701-MR1-672	SCHLUSSLICHT KOMPL. (12V 23/8W)	1	-	-	1	1	-	-	-------- --------	CM,SI
(GLEICHE ZEIT FUR BEIDE EINHEITEN)		3	33702-MR1-671	GLAS, SCHLUSSLICHT.....	1	1	1	-	-	-	-	-------- --------	AR,E,ED,F,FI G,SI,SP,SW,U 2G,2IT,2PO
					1	-	-	1	1	-	-	-------- --------	CM
		4	33704-MR1-761	BASIS KOMPL., SCHLUSSLICHT....	1	1	1	-	-	-	-	-------- --------	AR,E,ED,F,FI G,SP,SW,U,2G 2IT,2PO
			33704-MR1-672	BASIS KOMPL., SCHLUSSLICHT....	1	-	-	1	1	-	-	-------- --------	CM,SI

Articulo de servicio	THLL	No.de ref.	No.de pieza	Descripción	Cant.reqd. VT600C V	W	X	DV	DW	DX	D2X	No.de serie	Código de area
ENS. DE LUZ TRAS.....	0.4												
.COMP. DE BASE, LUZ TRAS.		1	17251-KE8-690	ANILLO, CAJA DE LIMPIADOR DE AIRE	2	-	-	2	2	-	-	-------- --------	CM,SI
.ENS. DE LUZ, MATRICULA		2	33701-MR1-612	ENS. DE LUZ TRAS. (12V 21/5W).	1	1	1	-	-	-	-	-------- --------	AR,E,ED,F,FI G,SP,SW,U,2G 2IT,2PO
.BASE COMP., MATRICULA													
LENTE, MATRICULA.....	0.2												
.BOMBILLO, LUZ DE MATRICULA			33701-MR1-672	ENS. DE LUZ TRAS. (12V 23/8W).	1	-	-	1	1	-	-	-------- --------	CM,SI
BOMBILLO, LUZ TRAS.....	0.1	3	33702-MR1-671	LENTE, LUZ TRAS.....	1	1	1	-	-	-	-	-------- --------	AR,E,ED,F,FI G,SI,SP,SW,U 2G,2IT,2PO
(EL MISMO TIEMPO PARA DOS UNIDADES)					1	-	-	1	1	-	-	-------- --------	CM
		4	33704-MR1-761	COMP. DE BASE, LUZ TRAS.....	1	1	1	-	-	-	-	-------- --------	AR,E,ED,F,FI G,SP,SW,U,2G 2IT,2PO
			33704-MR1-672	COMP. DE BASE, LUZ TRAS.....	1	-	-	1	1	-	-	-------- --------	CM,SI

3

2-F11

F-25

Taillight (1)

Feu arrière (1)

Rücklicht (1)

Luz trasera (1)

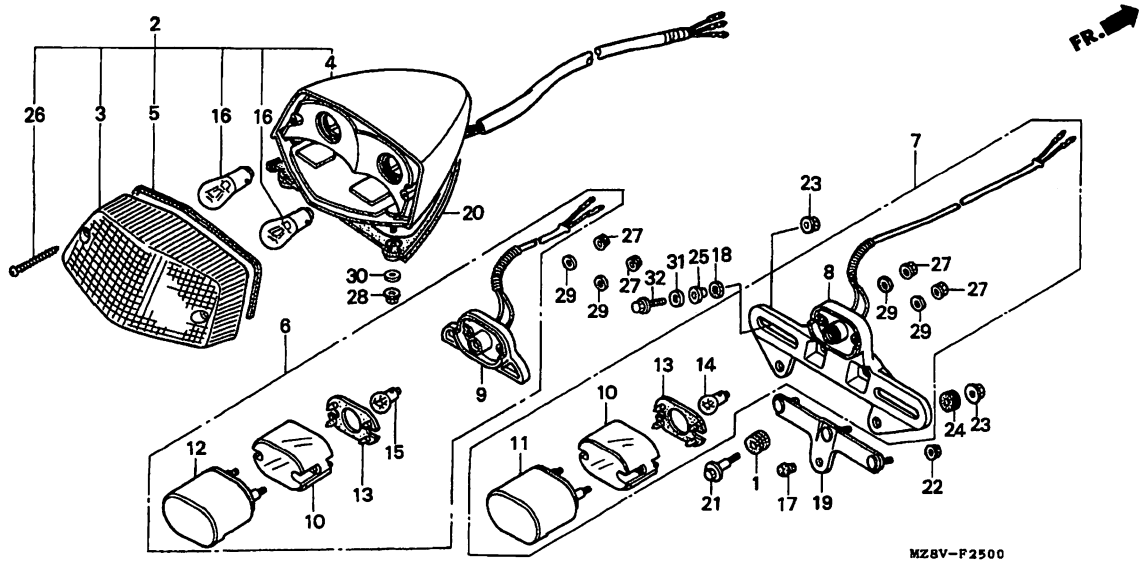

MZ8VF2500

Service item	F.R.T.	Ref. No.	Part No.	Description	Reqd.QTY VT600C V	W	X	DV	DW	DX	D2X	Serial No.	Area code
		5	33709-MR1-671	PACKING, TAILLIGHT.....	1	1	1	-	-	-	-	--------	-------- AR,E,ED,F,FI G,SI,SP,SW,U 2G,2IT,2PO
					1	-	-	1	1	-	-	--------	-------- CM
		6	33720-MR1-611	LIGHT ASSY., LICENSE (12V 5W).	1	1	1	-	-	-	-	--------	-------- AR,E,ED,F,FI G,SP,SW,U,2G 2IT,2PO
		7	33720-MR1-672	LIGHT ASSY., LICENSE (12V 8W).	1	-	-	1	1	-	-	--------	-------- CM,SI
		8	33721-MR1-000	BASE COMP., LICENSE.....	1	-	-	1	1	-	-	--------	-------- CM,SI
		9	33721-MR1-610	BASE COMP., LICENSE.....	1	1	1	-	-	-	-	--------	-------- AR,E,ED,F,FI G,SP,SW,U,2G 2IT,2PO

Item d'entretien T.D.R.	N°de. réf.	N°de pièce	Description	Q'té néc. VT600C V	W	X	DV	DW	DX	D2X	N°de série	Code de zone
	5	33709-MR1-671	JOINT DE FEU AR.....	1	1	1	-	-	-	-	-------- --------	AR,E,ED,F,FI G,SI,SP,SW,U 2G,2IT,2PO
				1	-	-	1	1	-	-	-------- --------	CM
	6	33720-MR1-611	ENS. ECLAIRAGE PLAQUE (12V 5W)	1	1	1	-	-	-	-	-------- --------	AR,E,ED,F,FI G,SP,SW,U,2G 2IT,2PO
	7	33720-MR1-672	ENS. ECLAIRAGE PLAQUE (12V 8W)	1	-	-	1	1	-	-	-------- --------	CM,SI
	8	33721-MR1-000	ENSEMBLE DE BASE, PLAQUE D'IMMATRICULATION	1	-	-	1	1	-	-	-------- --------	CM,SI
	9	33721-MR1-610	ENSEMBLE DE BASE, PLAQUE D'IMMATRICULATION	1	1	1	-	-	-	-	-------- --------	AR,E,ED,F,FI G,SP,SW,U,2G 2IT,2PO

Wartungspunkt AP	Ref. Nr.	Teile-Nr.	Beschreibung	Erford.Menge VT600C V	W	X	DV	DW	DX	D2X	Serien-Nr.	Gebiets-Code
	5	33709-MR1-671	DICHTUNG, SCHLUSSLICHT.....	1	1	1	-	-	-	-	-------- --------	AR,E,ED,F,FI G,SI,SP,SW,U 2G,2IT,2PO
				1	-	-	1	1	-	-	-------- --------	CM
	6	33720-MR1-611	KENNZEICHENLEUCHTE KOMPL. (12V 5W)	1	1	1	-	-	-	-	-------- --------	AR,E,ED,F,FI G,SP,SW,U,2G 2IT,2PO
	7	33720-MR1-672	KENNZEICHENLEUCHTE KOMPL. (12V 8W)	1	-	-	1	1	-	-	-------- --------	CM,SI
	8	33721-MR1-000	BASISTEIL, KENNZEICHEN.....	1	-	-	1	1	-	-	-------- --------	CM,SI
	9	33721-MR1-610	BASISTEIL, KENNZEICHEN.....	1	1	1	-	-	-	-	-------- --------	AR,E,ED,F,FI G,SP,SW,U,2G 2IT,2PO

Articulo de servicio THLL	No.de ref.	No.de pieza	Descripción	Cant.reqd. VT600C V	W	X	DV	DW	DX	D2X	No.de serie	Código de area
	5	33709-MR1-671	EMPAQUE, LUZ TRAS.....	1	1	1	-	-	-	-	-------- --------	AR,E,ED,F,FI G,SI,SP,SW,U 2G,2IT,2PO
				1	-	-	1	1	-	-	-------- --------	CM
	6	33720-MR1-611	ENS. DE LUZ, MATRICULA (12V 5W)	1	1	1	-	-	-	-	-------- --------	AR,E,ED,F,FI G,SP,SW,U,2G 2IT,2PO
	7	33720-MR1-672	ENS. DE LUZ, MATRICULA (12V 8W)	1	-	-	1	1	-	-	-------- --------	CM,SI
	8	33721-MR1-000	BASE COMP., MATRICULA.....	1	-	-	1	1	-	-	-------- --------	CM,SI
	9	33721-MR1-610	BASE COMP., MATRICULA.....	1	1	1	-	-	-	-	-------- --------	AR,E,ED,F,FI G,SP,SW,U,2G 2IT,2PO

3

F-25

Taillight (1)

Feu arrière (1)

Rücklicht (1)

Luz trasera (1)

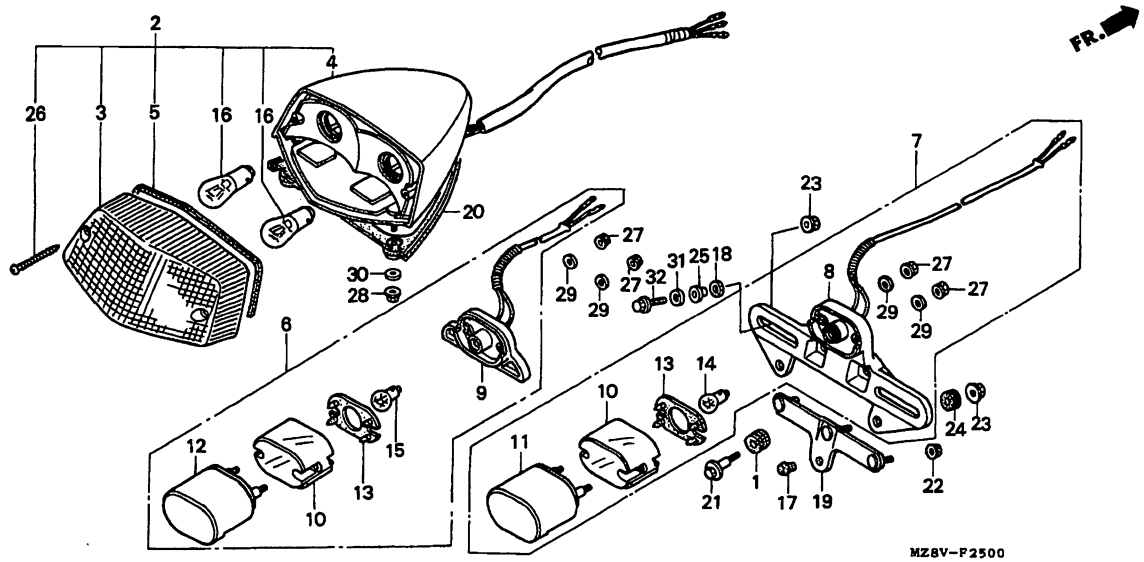

MZ8VF2500

Service item	F.R.T.	Ref. No.	Part No.	Description	Reqd.QTY VT600C V	W	X	DV	DW	DX	D2X	Serial No.	Area code
		10	33722-MB1-013	LENS, LICENSE.....	1	1	1	-	-	-	-	--------	-------- AR,E,ED,F,FI G,SI,SP,SW,U 2G,2IT,2PO
					1	-	-	1	1	-	-	--------	-------- CM
		11	33727-MB1-003	COVER COMP.....	1	-	-	1	1	-	-	--------	-------- CM,SI
		12	33727-MF5-621	COVER COMP., LICENSE.....	1	1	1	-	-	-	-	--------	-------- AR,E,ED,F,FI G,SP,SW,U,2G 2IT,2PO
		13	33729-MB1-003	PACKING, LENS.....	1	1	1	-	-	-	-	--------	-------- AR,E,ED,F,FI G,SI,SP,SW,U 2G,2IT,2PO
					1	-	-	1	1	-	-	--------	-------- CM
		14	34616-568-671	BULB, LICENSE LIGHT (STANLEY) (12V 8W)	1	-	-	1	1	-	-	--------	-------- CM,SI

Item d'entretien	T.D.R.	N°de réf.	N°de pièce	Description	Q'té néc. VT600C V	W	X	DV	DW	DX	D2X	N°de série	Code de zone
		10	33722-MB1-013	LENTILLE DE PLAQUE.....	1	1	1	-	-	-	-	-------- --------	AR,E,ED,F,FI G,SI,SP,SW,U 2G,2IT,2PO
					1	-	-	1	1	-	-	-------- --------	CM
		11	33727-MB1-003	COUVERCLE COMP.....	1	-	-	1	1	-	-	-------- --------	CM,SI
		12	33727-MF5-621	COUVERCLE COMP. PLAQUE MINERALOGIQUE	1	1	1	-	-	-	-	-------- --------	AR,E,ED,F,FI G,SP,SW,U,2G 2IT,2PO
		13	33729-MB1-003	JOINT DE LENTILLE.....	1	1	1	-	-	-	-	-------- --------	AR,E,ED,F,FI G,SI,SP,SW,U 2G,2IT,2PO
					1	-	-	1	1	-	-	-------- --------	CM
		14	34616-568-671	AMPOULE D'ECLAIRAGE PLAQUE (STANLEY)(12V 8W)	1	-	-	1	1	-	-	-------- --------	CM,SI

Wartungspunkt	AP	Ref. Nr.	Teile-Nr.	Beschreibung	Erford.Menge VT600C V	W	X	DV	DW	DX	D2X	Serien-Nr.	Gebiets-Code
		10	33722-MB1-013	KENNZEICHENGLAS.....	1	1	1	-	-	-	-	-------- --------	AR,E,ED,F,FI G,SI,SP,SW,U 2G,2IT,2PO
					1	-	-	1	1	-	-	-------- --------	CM
		11	33727-MB1-003	DECKEL KOMPL.....	1	-	-	1	1	-	-	-------- --------	CM,SI
		12	33727-MF5-621	DECKEL KOMPL., KENNZEICHEN-SCHILD	1	1	1	-	-	-	-	-------- --------	AR,E,ED,F,FI G,SP,SW,U,2G 2IT,2PO
		13	33729-MB1-003	DICHTUNG, LENS.....	1	1	1	-	-	-	-	-------- --------	AR,E,ED,F,FI G,SI,SP,SW,U 2G,2IT,2PO
					1	-	-	1	1	-	-	-------- --------	CM
		14	34616-568-671	BIRNE, KENNZEICHENLEUCHTE (STANLEY)(12V 8W)	1	-	-	1	1	-	-	-------- --------	CM,SI

Articulo de servicio	THLL	No.de ref.	No.de pieza	Descripción	Cant.reqd. VT600C V	W	X	DV	DW	DX	D2X	No.de serie	Código de area
		10	33722-MB1-013	LENTE, MATRICULA.....	1	1	1	-	-	-	-	-------- --------	AR,E,ED,F,FI G,SI,SP,SW,U 2G,2IT,2PO
					1	-	-	1	1	-	-	-------- --------	CM
		11	33727-MB1-003	COMP. DE CUBIERTA.....	1	-	-	1	1	-	-	-------- --------	CM,SI
		12	33727-MF5-621	TAPA COMP., MATRICULA.....	1	1	1	-	-	-	-	-------- --------	AR,E,ED,F,FI G,SP,SW,U,2G 2IT,2PO
		13	33729-MB1-003	EMPAQUE, LENTE.....	1	1	1	-	-	-	-	-------- --------	AR,E,ED,F,FI G,SI,SP,SW,U 2G,2IT,2PO
					1	-	-	1	1	-	-	-------- --------	CM
		14	34616-568-671	BOMBILLO, LUZ DE MATRICULA (STANLEY)(12V 8W)	1	-	-	1	1	-	-	-------- --------	CM,SI

3

2-F13

F-25

Taillight (1)

Feu arrière (1)

Rücklicht (1)

Luz trasera (1)

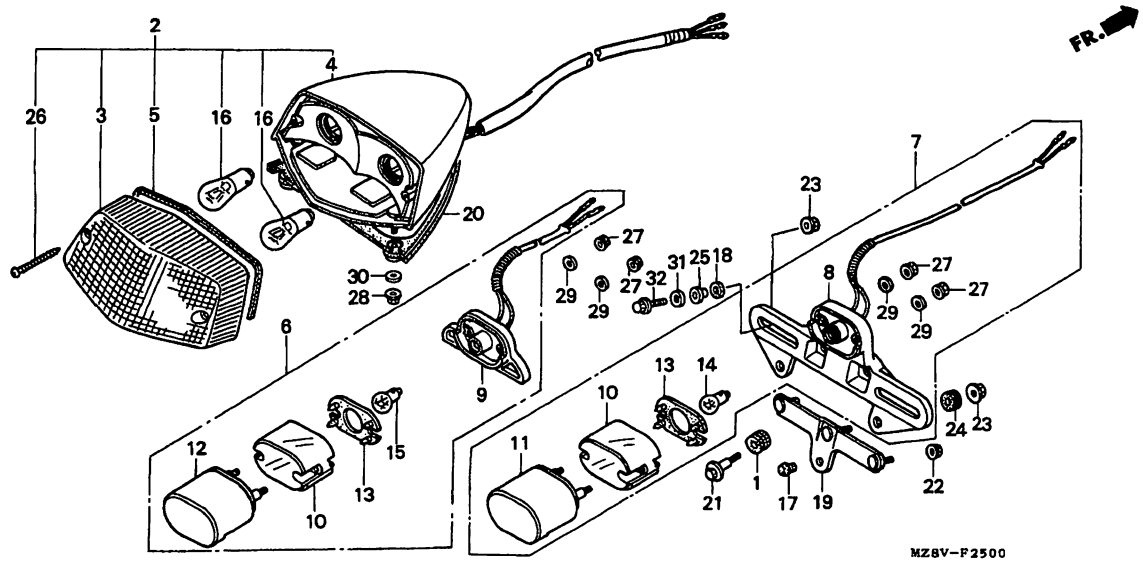

MZ8VF2500

Service item	F.R.T.	Ref. No.	Part No.	Description	Reqd.QTY VT600C V	W	X	DV	DW	DX	D2X	Serial No.	Area code
		15	34904-634-611	BULB (12V 5W) (ECE).....	1	1	1	-	-	-	-	-------- --------	AR,E,ED,F,FI G,SP,SW,U,2G 2IT,2PO
		16	34906-447-711	BULB, TAILLIGHT (STANLEY) (12V 21/5W)	2	2	2	-	-	-	-	-------- --------	AR,E,ED,F,FI G,SP,SW,U,2G 2IT,2PO
			34905-425-671	BULB, WINKER (12V 23/8W) (STANLEY)	2	-	-	2	2	-	-	-------- --------	CM,SI
		17	50352-GS6-000	RUBBER, LINK STOPPER.....	1	-	-	1	1	-	-	-------- --------	CM,SI
		18	53210-HA0-000	RUBBER, HANDLE COVER UPPER....	2	-	-	2	2	-	-	-------- --------	CM,SI
		19	80102-MR1-670	PLATE, RR. LICENSE.....	1	-	-	1	1	-	-	-------- --------	CM,SI
		20	80110-MR1-010	RUBBER, TAILLIGHT.....	1	1	1	-	-	-	-	-------- --------	AR,E,ED,F,FI G,SI,SP,SW,U 2G,2IT,2PO
					1	-	-	1	1	-	-	-------- --------	CM

Item d'entretien	T.D.R.	N°de réf.	N°de pièce	Description	Q'té néc. VT600C V	W	X	DV	DW	DX	D2X	N°de série	Code de zone
		15	34904-634-611	AMPOULE (12V 5W)(ECE).....	1	1	1	-	-	-	-	--------	-------- AR,E,ED,F,FI G,SP,SW,U,2G 2IT,2PO
		16	34906-447-711	BOMBILLO DE FEU AR. (STANLEY) (12V 21/5W)	2	2	2	-	-	-	-	--------	-------- AR,E,ED,F,FI G,SP,SW,U,2G 2IT,2PO
			34905-425-671	AMPOULE CLIGNOTANT (12V 23/8W) (STANLEY)	2	-	-	2	2	-	-	--------	-------- CM,SI
		17	50352-GS6-000	CAOUTCHOUC DE BUTEE DE LIAISON	1	-	-	1	1	-	-	--------	-------- CM,SI
		18	53210-HA0-000	CAOUTCHOUC SUPERIEUR DE COUVERCLE DE GUIDON	2	-	-	2	2	-	-	--------	-------- CM,SI
		19	80102-MR1-670	PLAQUE D'IMMATRICULATION AR...	1	-	-	1	1	-	-	--------	-------- CM,SI
		20	80110-MR1-010	CAOUTCHOUC DE FEU AR.....	1	1	1	-	-	-	-	--------	-------- AR,E,ED,F,FI G,SI,SP,SW,U 2G,2IT,2PO
					1	-	-	1	1	-	-	--------	-------- CM

Wartungspunkt	AP	Ref. Nr.	Teile-Nr.	Beschreibung	Erford.Menge VT600C V	W	X	DV	DW	DX	D2X	Serien-Nr.	Gebiets-Code
		15	34904-634-611	BIRNE (12V 5W)(ECE).....	1	1	1	-	-	-	-	--------	-------- AR,E,ED,F,FI G,SP,SW,U,2G 2IT,2PO
		16	34906-447-711	BIRNE, SCHLUSSLICHT (STANLEY) (12V 21/5W)	2	2	2	-	-	-	-	--------	-------- AR,E,ED,F,FI G,SP,SW,U,2G 2IT,2PO
			34905-425-671	BIRNE, BLINKLEUCHTE (12V 23/8W)(STANLEY)	2	-	-	2	2	-	-	--------	-------- CM,SI
		17	50352-GS6-000	ANSCHLAGGUMMI, GELENK.....	1	-	-	1	1	-	-	--------	-------- CM,SI
		18	53210-HA0-000	GUMMI, LENKERABDECKUNG OBEN...	2	-	-	2	2	-	-	--------	-------- CM,SI
		19	80102-MR1-670	SCHILD, H. NUMMER.....	1	-	-	1	1	-	-	--------	-------- CM,SI
		20	80110-MR1-010	GUMMI, SCHLUSSLICHT.....	1	1	1	-	-	-	-	--------	-------- AR,E,ED,F,FI G,SI,SP,SW,U 2G,2IT,2PO
					1	-	-	1	1	-	-	--------	-------- CM

Articulo de servicio THLL	No.de ref.	No.de pieza	Descripción	Cant.reqd. VT600C V	W	X	DV	DW	DX	D2X	No.de serie	Código de area
	15	34904-634-611	BOMBILLO (12V 5W)(ECE).....	1	1	1	-	-	-	-	--------	-------- AR,E,ED,F,FI G,SP,SW,U,2G 2IT,2PO
	16	34906-447-711	BOMBILLO, LUZ TRAS. (STANLEY) (12V 21/5W)	2	2	2	-	-	-	-	--------	-------- AR,E,ED,F,FI G,SP,SW,U,2G 2IT,2PO
		34905-425-671	BOMBILLO, LUZ INTERMITENTE (12V 23/8W)(STANLEY)	2	-	-	2	2	-	-	--------	-------- CM,SI
	17	50352-GS6-000	CAUCHO, TOPE ARTICULACION.....	1	-	-	1	1	-	-	--------	-------- CM,SI
	18	53210-HA0-000	GOMA, SUPERIOR DE CUBIERTA DE MANUBRIO	2	-	-	2	2	-	-	--------	-------- CM,SI
	19	80102-MR1-670	PLACA MATRICURA, TRAS.....	1	-	-	1	1	-	-	--------	-------- CM,SI
	20	80110-MR1-010	GOMA, LUS TRAS.....	1	1	1	-	-	-	-	--------	-------- AR,E,ED,F,FI G,SI,SP,SW,U 2G,2IT,2PO
				1	-	-	1	1	-	-	--------	-------- CM

3

2-F14

F-25

Taillight (1)

Feu arrière (1)

Rücklicht (1)

Luz trasera (1)

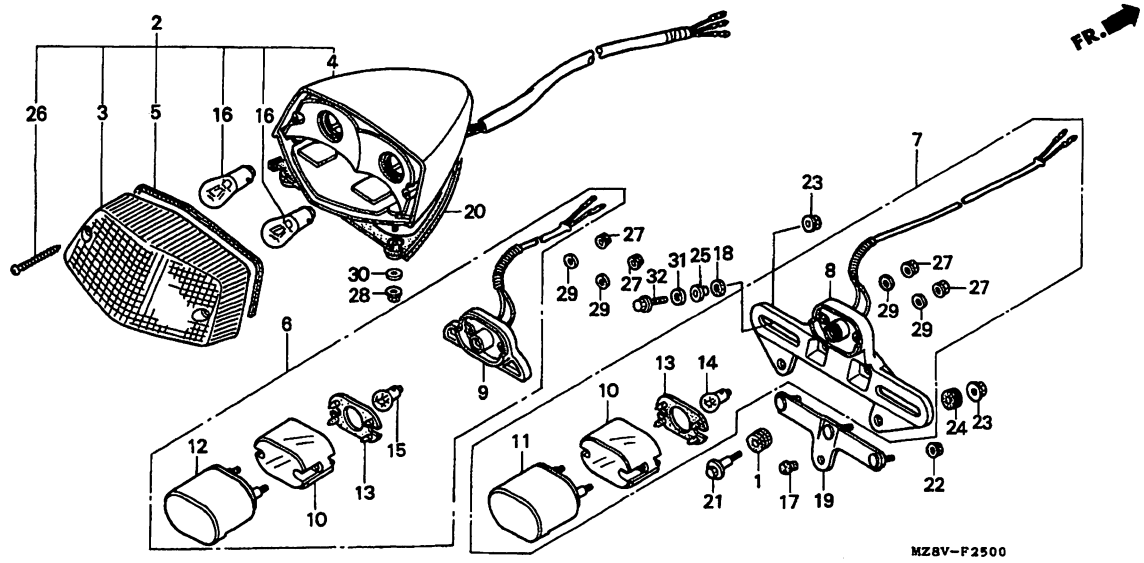

MZ8VF2500

Service item	F.R.T.	Ref. No.	Part No.	Description	Reqd.QTY VT600C V	W	X	DV	DW	DX	D2X	Serial No.	Area code
		21	90113-MR1-000	BOLT, FLANGE, 6X16.....	2	-	-	2	2	-	-	-------- --------	CM,SI
		22	90301-428-900	NUT, FLANGE, 6MM.....	2	-	-	2	2	-	-	-------- --------	CM,SI
		23	90303-MR1-000	NUT, FLANGE, 6MM.....	2	-	-	2	2	-	-	-------- --------	CM,SI
		24	90505-MC4-000	GROMMET A, AIR CLEANER CASE...	1	-	-	1	1	-	-	-------- --------	CM,SI
		25	91551-723-650	COLLAR, DISTANCE.....	2	-	-	2	2	-	-	-------- --------	CM,SI
		26	93901-34880	SCREW, TAPPING, 4X35.....	2	2	2	-	-	-	-	-------- --------	AR,E,ED,F,FI G,SI,SP,SW,U 2G,2IT,2PO
					2	-	-	2	2	-	-	-------- --------	CM
		27	94050-04080	NUT, FLANGE, 4MM.....	2	2	2	-	-	-	-	-------- --------	AR,E,ED,F,FI G,SI,SP,SW,U 2G,2IT,2PO
					2	-	-	2	2	-	-	-------- --------	CM

Item d'entretien T.D.R.	N°de réf.	N°de pièce	Description	Q'té néc. VT600C V	W	X	DV	DW	DX	D2X	N°de série	Code de zone
	21	90113-MR1-000	BOULON DE BRIDE, 6X16.....	2	-	-	2	2	-	-	-------- --------	CM,SI
	22	90301-428-900	ECROU DE BRIDE, 6MM.....	2	-	-	2	2	-	-	-------- --------	CM,SI
	23	90303-MR1-000	ECROU DE BRIDE, 6MM.....	2	-	-	2	2	-	-	-------- --------	CM,SI
	24	90505-MC4-000	ANNEAU A DE BOITIER DE FILTRE A AIR	1	-	-	1	1	-	-	-------- --------	CM,SI
	25	91551-723-650	COLLIER D'ECARTEMENT.....	2	-	-	2	2	-	-	-------- --------	CM,SI
	26	93901-34880	VIS AUTO-TARAUDEUSE, 4X35.....	2	2	2	-	-	-	-	-------- --------	AR,E,ED,F,FI G,SI,SP,SW,U 2G,2IT,2PO
				2	-	-	2	2	-	-	-------- --------	CM
	27	94050-04080	ECROU DE BRIDE, 4MM.....	2	2	2	-	-	-	-	-------- --------	AR,E,ED,F,FI G,SI,SP,SW,U 2G,2IT,2PO
				2	-	-	2	2	-	-	-------- --------	CM

Wartungspunkt AP	Ref. Nr.	Teile-Nr.	Beschreibung	Erford.Menge VT600C V	W	X	DV	DW	DX	D2X	Serien-Nr.	Gebiets-Code
	21	90113-MR1-000	FLANSCHENSCHRAUBE, 6X16.....	2	-	-	2	2	-	-	-------- --------	CM,SI
	22	90301-428-900	FLANSCHENMUTTER, 6MM.....	2	-	-	2	2	-	-	-------- --------	CM,SI
	23	90303-MR1-000	FLANSCHENMUTTER, 6MM.....	2	-	-	2	2	-	-	-------- --------	CM,SI
	24	90505-MC4-000	GUMMITUELLE A, LUFTFILTER-GEHAEUSE	1	-	-	1	1	-	-	-------- --------	CM,SI
	25	91551-723-650	DISTANZHUELSE.....	2	-	-	2	2	-	-	-------- --------	CM,SI
	26	93901-34880	SCHNEIDSCHRAUBE, 4X35.....	2	2	2	-	-	-	-	-------- --------	AR,E,ED,F,FI G,SI,SP,SW,U 2G,2IT,2PO
				2	-	-	2	2	-	-	-------- --------	CM
	27	94050-04080	FLANSCHENMUTTER, 4MM.....	2	2	2	-	-	-	-	-------- --------	AR,E,ED,F,FI G,SI,SP,SW,U 2G,2IT,2PO
				2	-	-	2	2	-	-	-------- --------	CM

Articulo de servicio THLL	No.de ref.	No.de pieza	Descripción	Cant.reqd. VT600C V	W	X	DV	DW	DX	D2X	No.de serie	Código de area
	21	90113-MR1-000	PERNO DE REBORDE, 6X16.....	2	-	-	2	2	-	-	-------- --------	CM,SI
	22	90301-428-900	TUERCA DE REBORDE, 6MM.....	2	-	-	2	2	-	-	-------- --------	CM,SI
	23	90303-MR1-000	TUERCA DE REBORDE, 6MM.....	2	-	-	2	2	-	-	-------- --------	CM,SI
	24	90505-MC4-000	ANILLO A, CAJA DEL LIMPIADOR DE AIRE	1	-	-	1	1	-	-	-------- --------	CM,SI
	25	91551-723-650	COLLARIN DE DISTANCIA.....	2	-	-	2	2	-	-	-------- --------	CM,SI
	26	93901-34880	TORNILLO, ATERRAJAR, 4X35.....	2	2	2	-	-	-	-	-------- --------	AR,E,ED,F,FI G,SI,SP,SW,U 2G,2IT,2PO
				2	-	-	2	2	-	-	-------- --------	CM
	27	94050-04080	TUERCA DE REBORDE, 4MM.....	2	2	2	-	-	-	-	-------- --------	AR,E,ED,F,FI G,SI,SP,SW,U 2G,2IT,2PO
				2	-	-	2	2	-	-	-------- --------	CM

2-F15

F-25

Taillight (1)

Feu arrière (1)

Rücklicht (1)

Luz trasera (1)

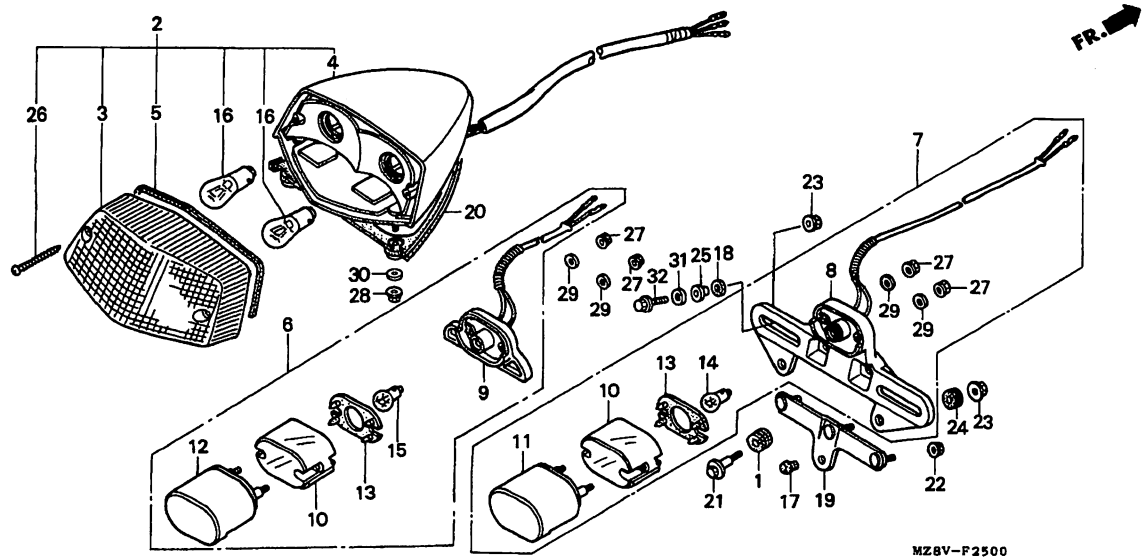

MZ8VF2500

Service item	F.R.T.	Ref. No.	Part No.	Description	Reqd.QTY VT600C V	W	X	DV	DW	DX	D2X	Serial No.	Area code
		28	94050-05080	NUT, FLANGE, 5MM.....	2	2	2	-	-	-	-	-------- --------	AR,E,ED,F,FI G,SI,SP,SW,U 2G,2IT,2PO
					2	-	-	2	2	-	-	-------- --------	CM
		29	94103-04800	WASHER, PLAIN, 4MM.....	2	2	2	-	-	-	-	-------- --------	AR,E,ED,F,FI G,SI,SP,SW,U 2G,2IT,2PO
					2	-	-	2	2	-	-	-------- --------	CM
		30	94103-05800	WASHER, PLAIN, 5MM.....	2	2	2	-	-	-	-	-------- --------	AR,E,ED,F,FI G,SI,SP,SW,U 2G,2IT,2PO
					2	-	-	2	2	-	-	-------- --------	CM
		31	94103-06000	WASHER, PLAIN, 6MM.....	2	-	-	2	2	-	-	-------- --------	CM,SI
		32	95701-06020-00	BOLT, FLANGE, 6X20.....	1	-	-	1	1	-	-	-------- --------	CM,SI

Item d'entretien	T.D.R.	N°de réf.	N°de pièce	Description	Q'té néc. VT600C V	W	X	DV	DW	DX	D2X	N°de série	Code de zone
		28	94050-05080	ECROU DE BRIDE, 5MM.....	2	2	2	-	-	-	-	-------- --------	AR,E,ED,F,FI G,SI,SP,SW,U 2G,2IT,2PO
					2	-	-	2	2	-	-	-------- --------	CM
		29	94103-04800	RONDELLE PLATE, 4MM.....	2	2	2	-	-	-	-	-------- --------	AR,E,ED,F,FI G,SI,SP,SW,U 2G,2IT,2PO
					2	-	-	2	2	-	-	-------- --------	CM
		30	94103-05800	RONDELLE PLATE, 5MM.....	2	2	2	-	-	-	-	-------- --------	AR,E,ED,F,FI G,SI,SP,SW,U 2G,2IT,2PO
					2	-	-	2	2	-	-	-------- --------	CM
		31	94103-06000	RONDELLE PLATE, 6MM.....	2	-	-	2	2	-	-	-------- --------	CM,SI
		32	95701-06020-00	BOULON DE BRIDE, 6X20.....	1	-	-	1	1	-	-	-------- --------	CM,SI

Wartungspunkt	AP	Ref. Nr.	Teile-Nr.	Beschreibung	Erford.Menge VT600C V	W	X	DV	DW	DX	D2X	Serien-Nr.	Gebiets-Code
		28	94050-05080	FLANSCHENMUTTER, 5MM.....	2	2	2	-	-	-	-	-------- --------	AR,E,ED,F,FI G,SI,SP,SW,U 2G,2IT,2PO
					2	-	-	2	2	-	-	-------- --------	CM
		29	94103-04800	GLATTE SCHEIBE, 4MM.....	2	2	2	-	-	-	-	-------- --------	AR,E,ED,F,FI G,SI,SP,SW,U 2G,2IT,2PO
					2	-	-	2	2	-	-	-------- --------	CM
		30	94103-05800	GLATTE SCHEIBE, 5MM.....	2	2	2	-	-	-	-	-------- --------	AR,E,ED,F,FI G,SI,SP,SW,U 2G,2IT,2PO
					2	-	-	2	2	-	-	-------- --------	CM
		31	94103-06000	GLATTE SCHEIBE, 6MM.....	2	-	-	2	2	-	-	-------- --------	CM,SI
		32	95701-06020-00	FLANSCHENSCHRAUBE, 6X20.....	1	-	-	1	1	-	-	-------- --------	CM,SI

Articulo de servicio	THLL	No.de ref.	No.de pieza	Descripción	Cant.reqd. VT600C V	W	X	DV	DW	DX	D2X	No.de serie	Código de area
		28	94050-05080	TUERCA DE REBORDE, 5MM.....	2	2	2	-	-	-	-	-------- --------	AR,E,ED,F,FI G,SI,SP,SW,U 2G,2IT,2PO
					2	-	-	2	2	-	-	-------- --------	CM
		29	94103-04800	ARANDELA SENCILLA, 4MM.....	2	2	2	-	-	-	-	-------- --------	AR,E,ED,F,FI G,SI,SP,SW,U 2G,2IT,2PO
					2	-	-	2	2	-	-	-------- --------	CM
		30	94103-05800	ARANDELA SENCILLA, 5MM.....	2	2	2	-	-	-	-	-------- --------	AR,E,ED,F,FI G,SI,SP,SW,U 2G,2IT,2PO
					2	-	-	2	2	-	-	-------- --------	CM
		31	94103-06000	ARANDELA SENCILLA, 6MM.....	2	-	-	2	2	-	-	-------- --------	CM,SI
		32	95701-06020-00	PERNO DE REBORDE, 6X20.....	1	-	-	1	1	-	-	-------- --------	CM,SI

2-F16

F-25-1

Taillight (2)

Feu arrière (2)

Rücklicht (2)

Luz trasera (2)

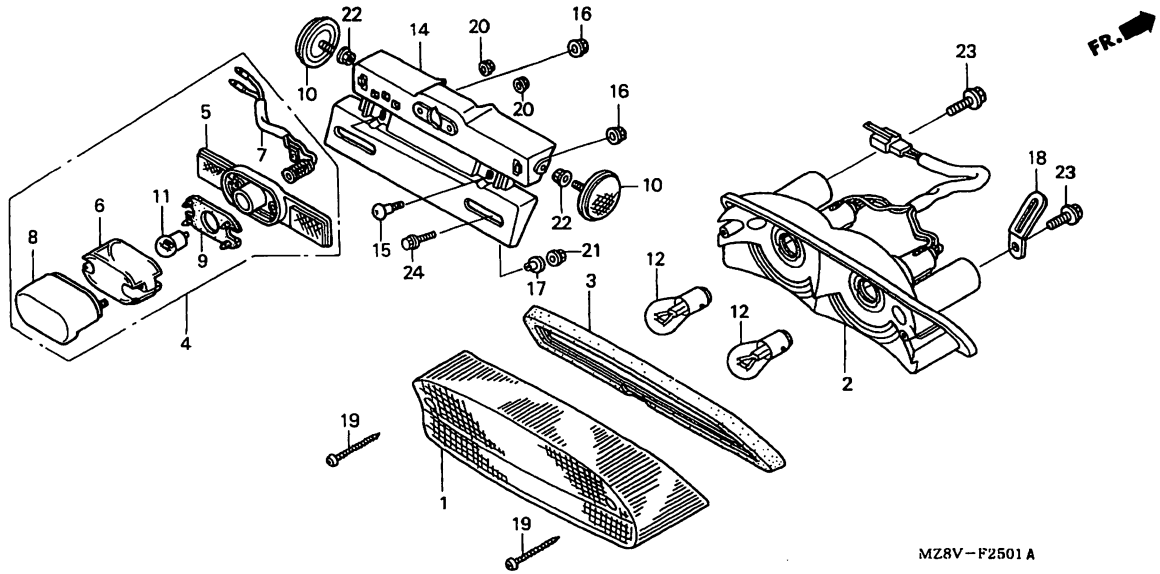

MZ8VF2501A

Service item	F.R.T.	Ref. No.	Part No.	Description	Reqd.QTY VT600C V	W	X	DV	DW	DX	D2X	Serial No.	Area code
BASE COMP., TAILLIGHT.....	0.4	1	33702-MM8-611	LENS COMP., TAILLIGHT.....	-	-	1	-	-	1	1	-------- --------	CM,SI
.LIGHT ASSY., LICENSE		2	33704-MZ8-L51	BASE COMP., TAILLIGHT.....	-	-	1	-	-	1	1	-------- --------	CM,SI
.CORD COMP., LICENSE		3	33709-MM8-671	PACKING, TAILLIGHT.....	-	-	1	-	-	1	1	-------- --------	CM,SI
BASE COMP.....	0.3	4	33720-MZ8-L51	LIGHT ASSY., LICENSE.....	-	-	1	-	-	1	1	-------- --------	CM,SI
LENS, LICENSE.....	0.2	5	33721-MB1-671	BASE COMP.....	-	-	1	-	-	1	1	-------- --------	CM,SI
.BULB, LICENSE LIGHT													
BULB, TAILLIGHT.....	0.1	6	33722-MZ0-710	LENS, LICENSE.....	-	-	1	-	-	1	1	-------- --------	CM,SI
(SAME TIME FOR TWO UNITS)		7	33725-MZ8-L51	CORD COMP., LICENSE.....	-	-	1	-	-	1	1	-------- --------	CM,SI
		8	33727-KR3-000	COVER COMP., LICENSE.....	-	-	1	-	-	1	1	-------- --------	CM,SI
		9	33729-MB1-003	PACKING, LENS.....	-	-	1	-	-	1	1	-------- --------	CM,SI
		10	33741-HB9-641	REFLECTOR, RR. REFLEX.....	-	-	2	-	-	2	2	-------- --------	CM,SI
		11	34616-568-671	BULB, LICENSE LIGHT (STANLEY) (12V 8W)	-	-	1	-	-	1	1	-------- --------	CM,SI
		12	34906-425-771	BULB, TAILLIGHT (12V 32/3CP)..	-	-	2	-	-	2	2	-------- --------	CM,SI

Item d'entretien	T.D.R.	N°de réf.	N°de pièce	Description	Q'té néc. VT600C V	W	X	DV	DW	DX	D2X	N°de série	Code de zone
BASE COMP. FEU AR.....	0.4	1	33702-MM8-611	LENTILLE COMP. FEU AR.....	-	-	1	-	-	1	1	-------- --------	CM,SI
.ENS. ECLAIRAGE PLAQUE		2	33704-MZ8-L51	BASE COMP. FEU AR.....	-	-	1	-	-	1	1	-------- --------	CM,SI
.FIL COMP. MINERALOGIQUE		3	33709-MM8-671	JOINT DE FEU AR.....	-	-	1	-	-	1	1	-------- --------	CM,SI
BASE COMP.....	0.3	4	33720-MZ8-L51	ENS. ECLAIRAGE PLAQUE.....	-	-	1	-	-	1	1	-------- --------	CM,SI
LENTILLE DE PLAQUE.....	0.2	5	33721-MB1-671	BASE COMP.....	-	-	1	-	-	1	1	-------- --------	CM,SI
.AMPOULE D'ECLAIRAGE PLAQUE													
BOMBILLO DE FEU AR.....	0.1	6	33722-MZ0-710	LENTILLE DE PLAQUE.....	-	-	1	-	-	1	1	-------- --------	CM,SI
(MEME TEMPS POUR DEUX UNITES)		7	33725-MZ8-L51	FIL COMP. MINERALOGIQUE.....	-	-	1	-	-	1	1	-------- --------	CM,SI
		8	33727-KR3-000	COUVERCLE COMP. PLAQUE MINERALOGIQUE	-	-	1	-	-	1	1	-------- --------	CM,SI
		9	33729-MB1-003	JOINT DE LENTILLE.....	-	-	1	-	-	1	1	-------- --------	CM,SI
		10	33741-HB9-641	CATAPHOTE AR.....	-	-	2	-	-	2	2	-------- --------	CM,SI
		11	34616-568-671	AMPOULE D'ECLAIRAGE PLAQUE (STANLEY)(12V 8W)	-	-	1	-	-	1	1	-------- --------	CM,SI
		12	34906-425-771	BOMBILLO DE FEU AR. (12V 32/3CP)	-	-	2	-	-	2	2	-------- --------	CM,SI

Wartungspunkt	AP	Ref. Nr.	Teile-Nr.	Beschreibung	Erford.Menge VT600C V	W	X	DV	DW	DX	D2X	Serien-Nr.	Gebiets-Code
BASIS KOMPL., SCHLUSSLICHT.....	0.4	1	33702-MM8-611	GLAS KOMPL., SCHLUSSLICHT.....	-	-	1	-	-	1	1	-------- --------	CM,SI
.KENNZEICHENLEUCHTE KOMPL.		2	33704-MZ8-L51	BASIS KOMPL., SCHLUSSLICHT....	-	-	1	-	-	1	1	-------- --------	CM,SI
.SCHNUR KOMPL., KENNZEICHEN-LEUCHTE		3	33709-MM8-671	DICHTUNG, SCHLUSSLICHT.....	-	-	1	-	-	1	1	-------- --------	CM,SI
		4	33720-MZ8-L51	KENNZEICHENLEUCHTE KOMPL.....	-	-	1	-	-	1	1	-------- --------	CM,SI
BASIS KOMPL.....	0.3	5	33721-MB1-671	BASIS KOMPL.....	-	-	1	-	-	1	1	-------- --------	CM,SI
KENNZEICHENGLAS.....	0.2												
.BIRNE, KENNZEICHENLEUCHTE		6	33722-MZ0-710	KENNZEICHENGLAS.....	-	-	1	-	-	1	1	-------- --------	CM,SI
BIRNE, SCHLUSSLICHT.....	0.1	7	33725-MZ8-L51	SCHNUR KOMPL., KENNZEICHEN-LEUCHTE	-	-	1	-	-	1	1	-------- --------	CM,SI
(GLEICHE ZEIT FUR BEIDE EINHEITEN)		8	33727-KR3-000	DECKEL KOMPL., KENNZEICHEN-SCHILD	-	-	1	-	-	1	1	-------- --------	CM,SI
		9	33729-MB1-003	DICHTUNG, LENS.....	-	-	1	-	-	1	1	-------- --------	CM,SI
		10	33741-HB9-641	REFLEKTOR, H. REFLEX.....	-	-	2	-	-	2	2	-------- --------	CM,SI
		11	34616-568-671	BIRNE, KENNZEICHENLEUCHTE (STANLEY)(12V 8W)	-	-	1	-	-	1	1	-------- --------	CM,SI
		12	34906-425-771	BIRNE, SCHLUSSLICHT (12V 32/3CP)	-	-	2	-	-	2	2	-------- --------	CM,SI

Articulo de servicio THLL		No.de ref.	No.de pieza	Descripción	Cant.reqd. VT600C V	W	X	DV	DW	DX	D2X	No.de serie	Código de area
COMP. DE BASE, LUZ TRAS.....	0.4	1	33702-MM8-611	COMP. DE LENTE, LUZ TRAS.....	-	-	1	-	-	1	1	-------- --------	CM,SI
.ENS. DE LUZ, MATRICULA		2	33704-MZ8-L51	COMP. DE BASE, LUZ TRAS.....	-	-	1	-	-	1	1	-------- --------	CM,SI
.COMP. DE CUERDA, MATRICULA		3	33709-MM8-671	EMPAQUE, LUZ TRAS.....	-	-	1	-	-	1	1	-------- --------	CM,SI
COMP. DE BASE.....	0.3	4	33720-MZ8-L51	ENS. DE LUZ, MATRICULA.....	-	-	1	-	-	1	1	-------- --------	CM,SI
LENTE, MATRICULA.....	0.2	5	33721-MB1-671	COMP. DE BASE.....	-	-	1	-	-	1	1	-------- --------	CM,SI
.BOMBILLO, LUZ DE MATRICULA													
BOMBILLO, LUZ TRAS.....	0.1	6	33722-MZ0-710	LENTE, MATRICULA.....	-	-	1	-	-	1	1	-------- --------	CM,SI
(EL MISMO TIEMPO PARA DOS UNIDADES)		7	33725-MZ8-L51	COMP. DE CUERDA, MATRICULA....	-	-	1	-	-	1	1	-------- --------	CM,SI
		8	33727-KR3-000	TAPA COMP., MATRICULA.....	-	-	1	-	-	1	1	-------- --------	CM,SI
		9	33729-MB1-003	EMPAQUE, LENTE.....	-	-	1	-	-	1	1	-------- --------	CM,SI
		10	33741-HB9-641	REFLECTOR LUMINOSO TRAS.....	-	-	2	-	-	2	2	-------- --------	CM,SI
		11	34616-568-671	BOMBILLO, LUZ DE MATRICULA (STANLEY)(12V 8W)	-	-	1	-	-	1	1	-------- --------	CM,SI
		12	34906-425-771	BOMBILLO, LUZ TRAS. (12V 32/3CP)	-	-	2	-	-	2	2	-------- --------	CM,SI

3

2-G 1

F-25-1

Taillight (2)

Feu arrière (2)

Rücklicht (2)

Luz trasera (2)

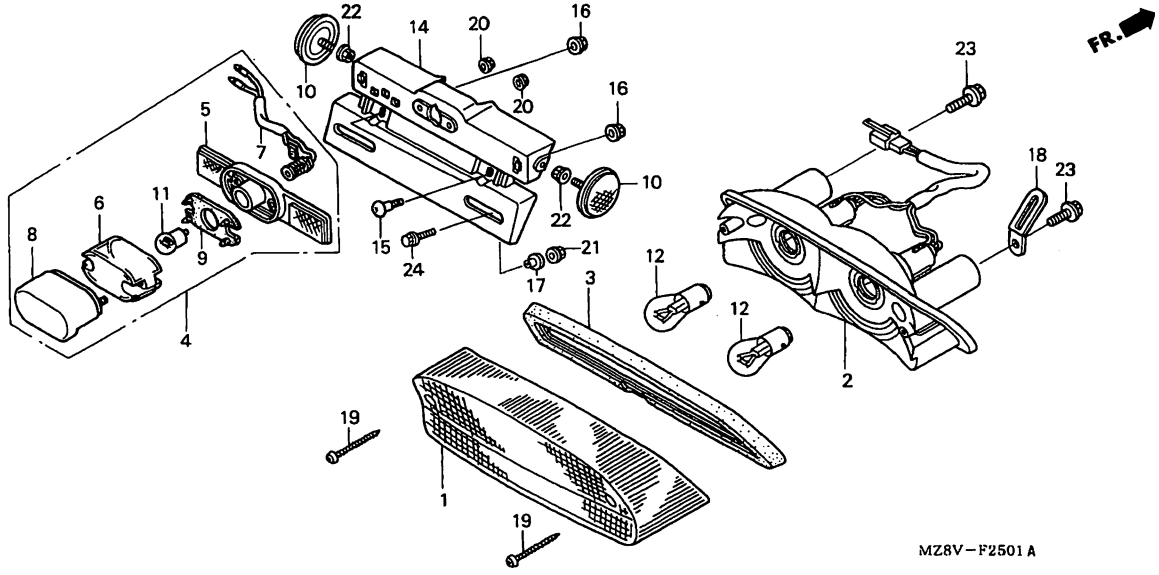

MZ8VF2501A

Service item	F.R.T.	Ref. No.	Part No.	Description	Reqd.QTY VT600C V	W	X	DV	DW	DX	D2X	Serial No.	Area code
		14	84701-MZ8-L50	BRACKET, NUMBER PLATE.....	-	-	1	-	-	1	1	-------- --------	CM,SI
		15	90165-MV9-000	SCREW, SPECIAL, 6X10.....	-	-	2	-	-	2	2	-------- --------	CM,SI
		16	90303-MR1-000	NUT, FLANGE, 6MM.....	-	-	2	-	-	2	2	-------- --------	CM,SI
		17	90522-170-700	COLLAR, GEARSHIFT LEVER SETTING	-	-	2	-	-	2	2	-------- --------	CM,SI
		18	90601-KJ9-000	CLIP, 4X50.....	-	-	1	-	-	1	1	-------- --------	CM,SI
		19	93901-34780	SCREW, TAPPING, 4X30.....	-	-	2	-	-	2	2	-------- --------	CM,SI
		20	94050-04080	NUT, FLANGE, 4MM.....	-	-	2	-	-	2	2	-------- --------	CM,SI
		21	94050-06000	NUT, FLANGE, 6MM.....	-	-	2	-	-	2	2	-------- --------	CM,SI
		22	94050-06080	NUT, FLANGE, 6MM.....	-	-	2	-	-	2	2	-------- --------	CM,SI
		23	95701-06012-00	BOLT, FLANGE, 6X12.....	-	-	2	-	-	2	2	-------- --------	CM,SI
		24	95701-06016-00	BOLT, FLANGE, 6X16.....	-	-	2	-	-	2	2	-------- --------	CM,SI

Item d'entretien T.D.R.	N°de réf.	N°de pièce	Description	Q'té néc. VT600C V	W	X	DV	DW	DX	D2X	N°de série	Code de zone
	14	84701-MZ8-L50	SUPPORT DE PLAQUE DE NUMERO...	-	-	1	-	-	1	1	-------- --------	CM,SI
	15	90165-MV9-000	VIS SPECIALE, 6X10.....	-	-	2	-	-	2	2	-------- --------	CM,SI
	16	90303-MR1-000	ECROU DE BRIDE, 6MM.....	-	-	2	-	-	2	2	-------- --------	CM,SI
	17	90522-170-700	COLLIER DE FIXATION DE LEVIER CHANGEMENT DE VITESSE	-	-	2	-	-	2	2	-------- --------	CM,SI
	18	90601-KJ9-000	PINCE, 4X50.....	-	-	1	-	-	1	1	-------- --------	CM,SI
	19	93901-34780	VIS AUTO-TARAUDEUSE, 4X30.....	-	-	2	-	-	2	2	-------- --------	CM,SI
	20	94050-04080	ECROU DE BRIDE, 4MM.....	-	-	2	-	-	2	2	-------- --------	CM,SI
	21	94050-06000	ECROU DE BRIDE, 6MM.....	-	-	2	-	-	2	2	-------- --------	CM,SI
	22	94050-06080	ECROU DE BRIDE, 6MM.....	-	-	2	-	-	2	2	-------- --------	CM,SI
	23	95701-06012-00	BOULON DE BRIDE, 6X12.....	-	-	2	-	-	2	2	-------- --------	CM,SI
	24	95701-06016-00	BOULON DE BRIDE, 6X16.....	-	-	2	-	-	2	2	-------- --------	CM,SI

Wartungspunkt AP	Ref. Nr.	Teile-Nr.	Beschreibung	Erford.Menge VT600C V	W	X	DV	DW	DX	D2X	Serien-Nr.	Gebiets-Code
	14	84701-MZ8-L50	NUMMERNSCHILDHALTER.....	-	-	1	-	-	1	1	-------- --------	CM,SI
	15	90165-MV9-000	SPEZIALSCHRAUBE, 6X10.....	-	-	2	-	-	2	2	-------- --------	CM,SI
	16	90303-MR1-000	FLANSCHENMUTTER, 6MM.....	-	-	2	-	-	2	2	-------- --------	CM,SI
	17	90522-170-700	FESTSTELLROLLE, GANGSCHALT-HEBEL	-	-	2	-	-	2	2	-------- --------	CM,SI
	18	90601-KJ9-000	KLEMME, 4X50.....	-	-	1	-	-	1	1	-------- --------	CM,SI
	19	93901-34780	SCHNEIDSCHRAUBE, 4X30.....	-	-	2	-	-	2	2	-------- --------	CM,SI
	20	94050-04080	FLANSCHENMUTTER, 4MM.....	-	-	2	-	-	2	2	-------- --------	CM,SI
	21	94050-06000	FLANSCHENMUTTER, 6MM.....	-	-	2	-	-	2	2	-------- --------	CM,SI
	22	94050-06080	FLANSCHENMUTTER, 6MM.....	-	-	2	-	-	2	2	-------- --------	CM,SI
	23	95701-06012-00	FLANSCHENSCHRAUBE, 6X12.....	-	-	2	-	-	2	2	-------- --------	CM,SI
	24	95701-06016-00	FLANSCHENSCHRAUBE, 6X16.....	-	-	2	-	-	2	2	-------- --------	CM,SI

Articulo de servicio THLL	No.de ref.	No.de pieza	Descripción	Cant.reqd. VT600C V	W	X	DV	DW	DX	D2X	No.de serie	Código de area
	14	84701-MZ8-L50	SOPORTE, PLACA DE NUMEROS.....	-	-	1	-	-	1	1	-------- --------	CM,SI
	15	90165-MV9-000	TORNILLO, ESPECIAL, 6X10.....	-	-	2	-	-	2	2	-------- --------	CM,SI
	16	90303-MR1-000	TUERCA DE REBORDE, 6MM.....	-	-	2	-	-	2	2	-------- --------	CM,SI
	17	90522-170-700	COLLARIN, FIJACION DE PALANCA DE CAMBIO DE VELOCIDADES	-	-	2	-	-	2	2	-------- --------	CM,SI
	18	90601-KJ9-000	GRAPA, 4X50.....	-	-	1	-	-	1	1	-------- --------	CM,SI
	19	93901-34780	TORNILLO, ATERRAJAR, 4X30.....	-	-	2	-	-	2	2	-------- --------	CM,SI
	20	94050-04080	TUERCA DE REBORDE, 4MM.....	-	-	2	-	-	2	2	-------- --------	CM,SI
	21	94050-06000	TUERCA DE REBORDE, 6MM.....	-	-	2	-	-	2	2	-------- --------	CM,SI
	22	94050-06080	TUERCA DE REBORDE, 6MM.....	-	-	2	-	-	2	2	-------- --------	CM,SI
	23	95701-06012-00	PERNO DE REBORDE, 6X12.....	-	-	2	-	-	2	2	-------- --------	CM,SI
	24	95701-06016-00	PERNO DE REBORDE, 6X16.....	-	-	2	-	-	2	2	-------- --------	CM,SI

F-26

Battery

Batterie

Batterie

Bateria

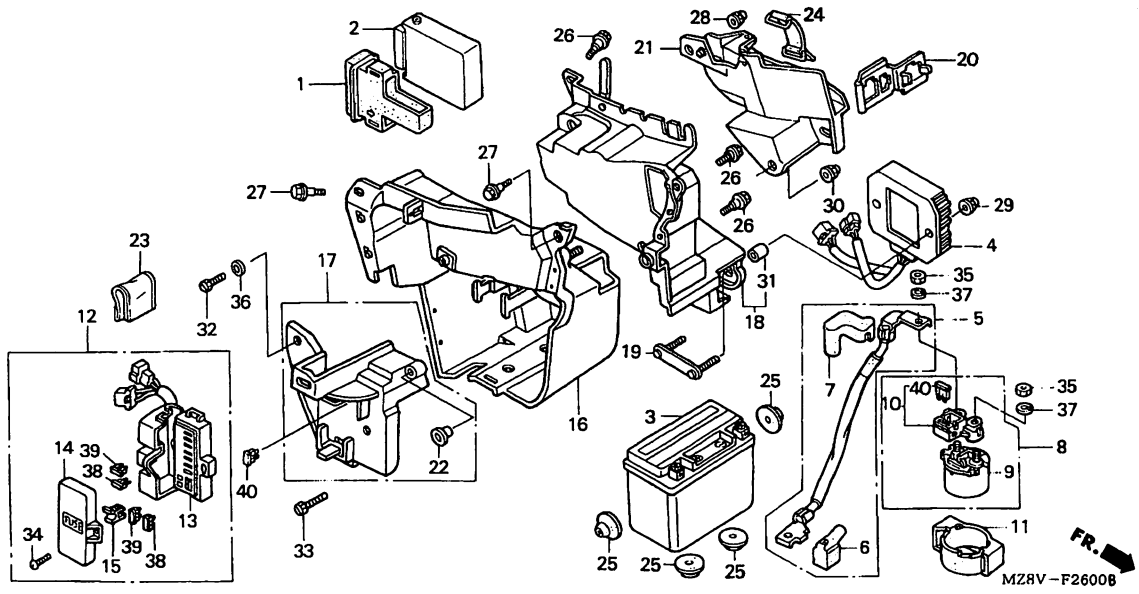

MZ8VF2600B

Service item	F.R.T.
UNIT COMP., SPARK.....	0.5
BATTERY.....	0.3
.CABLE, STARTER MAGNETIC BATTERY	
.SWITCH COMP., STARTER MAGNETIC	
RECTIFIER ASSY., REGULATE.....	0.4
.BOX ASSY., FUSE	
.PLATE COMP., ELECTRIC BOX, BATTERY.....	0.8
COVER, BATTERY.....	0.2
.TRAY COMP., TOOL	

Ref. No.	Part No.	Description	Reqd.QTY VT600C V	W	X	DV	DW	DX	D2X	Serial No.	Area code
1	30405-MM5-000	SUSPENSION, SPARK UNIT.....	1	1	1	1	1	1	1		
2	30410-MR1-611	IGNITION CONTROL MODULE (OKI).	1	-	-	1	1	-	-		
	30410-MZ8-G20	UNIT COMP., SPARK.....	-	1	-	-	-	-	-	-------- --------	AR,E,ED,F,FI G,SP,U,2G,2IT 2PO
	30410-MZ8-S00	UNIT COMP., SPARK.....	-	1	-	-	-	-	-	-------- --------	SW
	30410-MZ8-G21	UNIT COMP., SPARK.....	-	-	1	-	-	1	1	-------- --------	AR,CM,E,ED,F FI,G,SI,SP,U 2G,2IT,2PO
	30410-MZ8-S01	UNIT COMP., SPARK.....	-	-	1	-	-	-	-	-------- --------	SW
3	31500-MN4-678	BATTERY (YTX9-BS YUASA).....	1	1	1	1	1	1	1		
4	31600-MY0-771	RECTIFIER ASSY., REGULATE.....	1	1	1	1	1	1	1		
5	32401-MY0-770	CABLE, STARTER MAGNETIC BATTERY	1	1	1	1	1	1	1		
6	32412-MR1-000	COVER, BATTERY TERMINAL.....	1	1	1	1	1	1	1		

Item d'entretien	T.D.R.	N°de réf.	N°de pièce	Description	Q'té néc. VT600C V	W	X	DV	DW	DX	D2X	N°de série	Code de zone
UNITE COMP., ETINCELLE.....	0.5	1	30405-MM5-000	SUSPENSION D'UNITE D'ALLUMAGE.	1	1	1	1	1	1	1		
BATTERIE.....	0.3	2	30410-MR1-611	MODULE DE COMMANDE D'ALLUMAGE (OKI)	1	-	-	1	1	-	-		
.CABLE DE BATTERIE-INTERRUPTEUR MAGNETIQUE DE DEMARREUR			30410-MZ8-G20	UNITE COMP., ETINCELLE.....	-	1	-	-	-	-	-	-------- --------	AR,E,ED,F,FI G,SP,U,2G,2IT 2PO
.INTERRUPTEUR COMP. MAGNETIQUE DE DEMARREUR			30410-MZ8-S00	UNITE COMP., ETINCELLE.....	-	1	-	-	-	-	-	-------- --------	SW
ENS. RECTIFICATEUR-REGULATEUR..	0.4		30410-MZ8-G21	UNITE COMP., ETINCELLE.....	-	-	1	-	-	1	1	-------- --------	AR,CM,E,ED,F FI,G,SI,SP,U 2G,2IT,2PO
.ENS. BOITIER DE FUSIBLE													
.PLAQUE COMP. ELECTRIQUE													
BOITE DE BATTERIE.....	0.8		30410-MZ8-S01	UNITE COMP., ETINCELLE.....	-	-	1	-	-	-	-	-------- --------	SW
COUVERCLE DE BATTERIE.....	0.2	3	31500-MN4-678	BATTERIE (YTX9-BS YUASA).....	1	1	1	1	1	1	1		
.PLATEAU COMP. D'OUTILS		4	31600-MY0-771	ENS. RECTIFICATEUR-REGULATEUR.	1	1	1	1	1	1	1		
		5	32401-MY0-770	CABLE DE BATTERIE-INTERRUPTEUR MAGNETIQUE DE DEMARREUR	1	1	1	1	1	1	1		
		6	32412-MR1-000	PROTECTION COSSE BATTERIE.....	1	1	1	1	1	1	1		

Wartungspunkt	AP	Ref. Nr.	Teile-Nr.	Beschreibung	Erford.Menge VT600C V	W	X	DV	DW	DX	D2X	Serien-Nr.	Geblets-Code
FUNKENEINHEIT.....	0.5	1	30405-MM5-000	FEDERUNG, ZUENDEINHEIT.....	1	1	1	1	1	1	1		
BATTERIE.....	0.3	2	30410-MR1-611	ZUENDSTEUERMODUL (OKI).....	1	-	-	1	1	-	-		
.BATTERIEKABEL, ANLASSMAGNET-SCHALTER			30410-MZ8-G20	FUNKENEINHEIT.....	-	1	-	-	-	-	-	-------- --------	AR,E,ED,F,FI G,SP,U,2G,2IT 2PO
.MAGNETSCHALTER KOMPL., ANLASSER			30410-MZ8-S00	FUNKENEINHEIT.....	-	1	-	-	-	-	-	-------- --------	SW
GLEICHRICHTER KOMPL., REGLER...	0.4		30410-MZ8-G21	FUNKENEINHEIT.....	-	-	1	-	-	1	1	-------- --------	AR,CM,E,ED,F FI,G,SI,SP,U 2G,2IT,2PO
.SICHERUNGSKASTEN KOMPL.													
.PLATTE KOMPL., ELEKTRISCH													
KASTEN, BATTERIE.....	0.8		30410-MZ8-S01	FUNKENEINHEIT.....	-	-	1	-	-	-	-	-------- --------	SW
BATTERIEDECKEL.....	0.2	3	31500-MN4-678	BATTERIE (YTX9-BS YUASA).....	1	1	1	1	1	1	1		
.FACH KOMPL., WERKZEUG		4	31600-MY0-771	GLEICHRICHTER KOMPL., REGLER..	1	1	1	1	1	1	1		
		5	32401-MY0-770	BATTERIEKABEL, ANLASSMAGNET-SCHALTER	1	1	1	1	1	1	1		
		6	32412-MR1-000	DECKEL, BATTERIE-ANSCHLUSSKLEMME	1	1	1	1	1	1	1		

Articulo de servicio	THLL	No.de ref.	No.de pieza	Descripción	Cant.reqd. VT600C V	W	X	DV	DW	DX	D2X	No.de serie	Código de area
COMP. DE UNIDAD DE BUJIA.....	0.5	1	30405-MM5-000	SUSPENSION DE LA UNIDAD APAGACHISPAS	1	1	1	1	1	1	1		
BATERIA.....	0.3	2	30410-MR1-611	MODULO CONTROL ENCENDIDO (OKI)	1	-	-	1	1	-	-		
.CABLE, BATERIA-INTERRUPTOR MAGNETICO			30410-MZ8-G20	COMP. DE UNIDAD DE BUJIA.....	-	1	-	-	-	-	-	-------- --------	AR,E,ED,F,FI G,SP,U,2G,2IT 2PO
.COMP. DE INTERRUPTOR MAGNETICO DE ARRANCADOR			30410-MZ8-S00	COMP. DE UNIDAD DE BUJIA.....	-	1	-	-	-	-	-	-------- --------	SW
ENS. DE RECTIFICADOR, REGULADOR.	0.4		30410-MZ8-G21	COMP. DE UNIDAD DE BUJIA.....	-	-	1	-	-	1	1	-------- --------	AR,CM,E,ED,F FI,G,SI,SP,U 2G,2IT,2PO
.ENS. DE CAJA DE FUSIBLES													
.COMP. DE PLACA, ELECTRICA													
CAJA DE BATERIA.....	0.8		30410-MZ8-S01	COMP. DE UNIDAD DE BUJIA.....	-	-	1	-	-	-	-	-------- --------	SW
CUBIERTA, BATERIA.....	0.2	3	31500-MN4-678	BATERIA (YTX9-BS YUASA).....	1	1	1	1	1	1	1		
.BANDEJA COMP., HERRAMIENTAS		4	31600-MY0-771	ENS. DE RECTIFICADOR, REGULADOR	1	1	1	1	1	1	1		
		5	32401-MY0-770	CABLE, BATERIA-INTERRUPTOR MAGNETICO	1	1	1	1	1	1	1		
		6	32412-MR1-000	CUBIERTA, TERMINAL DE BATERIA.	1	1	1	1	1	1	1		

3

F-26

Battery

Batterie

Batterie

Bateria

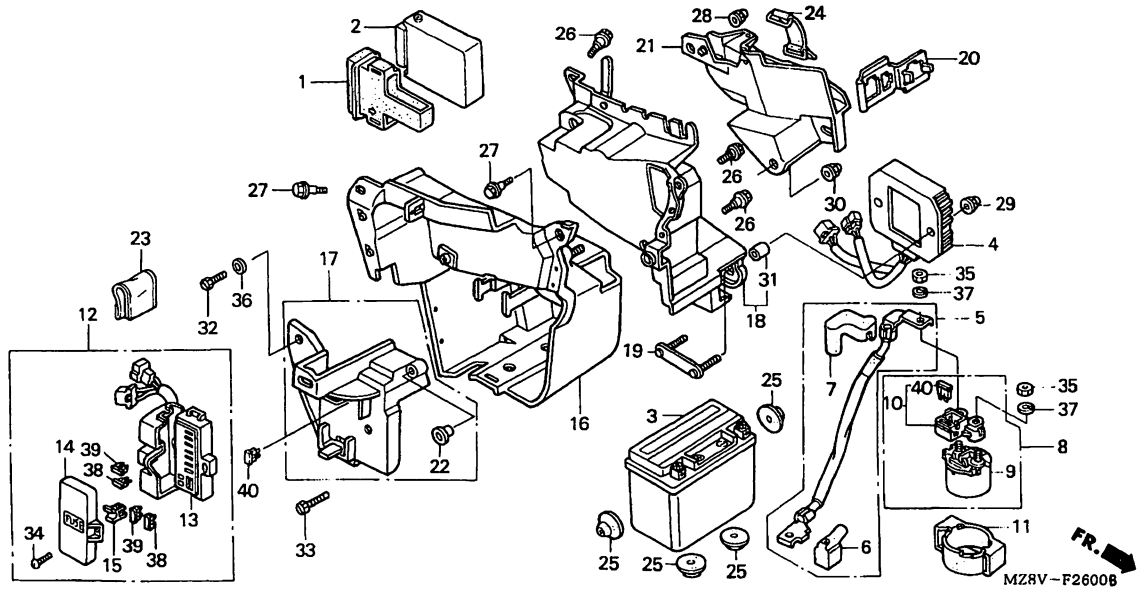

MZ8VF2600B

Service item	F.R.T.	Ref. No.	Part No.	Description	Reqd.QTY VT600C V	W	X	DV	DW	DX	D2X	Serial No.	Area code
		7	32416-KW9-000	COVER, STARTER MAGNETIC.....	1	1	1	1	1	1	1		
		8	35850-MK3-671	SWITCH ASSY., STARTER MAGNETIC	1	1	1	1	1	1	1		
		9	35851-MF5-751	SWITCH COMP., STARTER MAGNETIC	1	1	1	1	1	1	1		
		10	35855-MG7-751	HOLDER ASSY., FUSE.....	1	1	1	1	1	1	1		
		11	35856-MR1-000	RUBBER, SHOCK.....	1	1	1	1	1	1	1		
		12	38200-MR1-830	BOX ASSY., FUSE.....	1	1	1	1	1	1	1	-------- --------	AR,CM,E,ED,FI G,SI,SP,SW,2G 2IT,2PO
			38200-MZ8-621	BOX ASSY., FUSE.....	1	1	1	-	-	-	-	-------- --------	F
			38200-MZ8-701	BOX ASSY., FUSE.....	1	1	1	-	-	-	-	-------- --------	U
		13	38201-MR1-830	BASE COMP.....	1	1	1	1	1	1	1		
		14	38202-MR1-830	COVER, FUSE.....	1	1	1	1	1	1	1	-------- --------	AR,CM,E,ED,FI G,SI,SP,SW,2G 2IT,2PO
			38202-MZ8-621	COVER, FUSE.....	1	1	1	-	-	-	-	-------- --------	F

Item d'entretien	T.D.R.	N°de réf.	N°de pièce	Description	Q'té néc. VT600C V	W	X	DV	DW	DX	D2X	N°de série	Code de zone
		7	32416-KW9-000	COUVERCLE, AIMANT DE DEMARREUR	1	1	1	1	1	1	1		
		8	35850-MK3-671	ENS. INTERRUPTEUR MAGNETIQUE DEMARREUR	1	1	1	1	1	1	1		
		9	35851-MF5-751	INTERRUPTEUR COMP. MAGNETIQUE DE DEMARREUR	1	1	1	1	1	1	1		
		10	35855-MG7-751	ENS. PORTE FUSIBLE.....	1	1	1	1	1	1	1		
		11	35856-MR1-000	CAOUTCHOUC DE CHOC.....	1	1	1	1	1	1	1		
		12	38200-MR1-830	ENS. BOITIER DE FUSIBLE.....	1	1	1	1	1	1	1	-------- --------	AR,CM,E,ED,FI G,SI,SP,SW,2G 2IT,2PO
			38200-MZ8-621	ENS. BOITIER DE FUSIBLE.....	1	1	1	-	-	-	-	-------- --------	F
			38200-MZ8-701	ENS. BOITIER DE FUSIBLE.....	1	1	1	-	-	-	-	-------- --------	U
		13	38201-MR1-830	BASE COMP.....	1	1	1	1	1	1	1		
		14	38202-MR1-830	COUVERCLE DE FUSIBLE.....	1	1	1	1	1	1	1	-------- --------	AR,CM,E,ED,FI G,SI,SP,SW,2G 2IT,2PO
			38202-MZ8-621	COUVERCLE DE FUSIBLE.....	1	1	1	-	-	-	-	-------- --------	F

Wartungspunkt	AP	Ref. Nr.	Teile-Nr.	Beschreibung	Erford.Menge VT600C V	W	X	DV	DW	DX	D2X	Serien-Nr.	Geblets-Code
		7	32416-KW9-000	DECKEL, STARTERMAGNETSCHALTER.	1	1	1	1	1	1	1		
		8	35850-MK3-671	ANLASSMAGNETSCHALTER KOMPL....	1	1	1	1	1	1	1		
		9	35851-MF5-751	MAGNETSCHALTER KOMPL., ANLASSER	1	1	1	1	1	1	1		
		10	35855-MG7-751	HALTER KOMPL., SICHERUNG.....	1	1	1	1	1	1	1		
		11	35856-MR1-000	GUMMI, SCHOCK.....	1	1	1	1	1	1	1		
		12	38200-MR1-830	SICHERUNGSKASTEN KOMPL.....	1	1	1	1	1	1	1	-------- --------	AR,CM,E,ED,FI G,SI,SP,SW,2G 2IT,2PO
			38200-MZ8-621	SICHERUNGSKASTEN KOMPL.....	1	1	1	-	-	-	-	-------- --------	F
			38200-MZ8-701	SICHERUNGSKASTEN KOMPL.....	1	1	1	-	-	-	-	-------- --------	U
		13	38201-MR1-830	BASIS KOMPL.....	1	1	1	1	1	1	1		
		14	38202-MR1-830	DECKEL, SICHERUNG.....	1	1	1	1	1	1	1	-------- --------	AR,CM,E,ED,FI G,SI,SP,SW,2G 2IT,2PO
			38202-MZ8-621	DECKEL, SICHERUNG.....	1	1	1	-	-	-	-	-------- --------	F

Articulo de servicio THLL	No.de ref.	No.de pieza	Descripción	Cant.reqd. VT600C V	W	X	DV	DW	DX	D2X	No.de serie	Código de area
	7	32416-KW9-000	TAPA, ARRANCADOR.....	1	1	1	1	1	1	1		
	8	35850-MK3-671	ENS. DE INTERRUPTOR, MAGNETICO DE ARRANQUE	1	1	1	1	1	1	1		
	9	35851-MF5-751	COMP. DE INTERRUPTOR MAGNETICO DE ARRANCADOR	1	1	1	1	1	1	1		
	10	35855-MG7-751	ENS. DE PORTA-FUSIBLES.....	1	1	1	1	1	1	1		
	11	35856-MR1-000	GOMA, CHOQUE.....	1	1	1	1	1	1	1		
	12	38200-MR1-830	ENS. DE CAJA DE FUSIBLES.....	1	1	1	1	1	1	1	-------- --------	AR,CM,E,ED,FI G,SI,SP,SW,2G 2IT,2PO
		38200-MZ8-621	ENS. DE CAJA DE FUSIBLES.....	1	1	1	-	-	-	-	-------- --------	F
		38200-MZ8-701	ENS. DE CAJA DE FUSIBLES.....	1	1	1	-	-	-	-	-------- --------	U
	13	38201-MR1-830	COMP. DE BASE.....	1	1	1	1	1	1	1		
	14	38202-MR1-830	CUBIERTA, FUSIBLE.....	1	1	1	1	1	1	1	-------- --------	AR,CM,E,ED,FI G,SI,SP,SW,2G 2IT,2PO
		38202-MZ8-621	CUBIERTA, FUSIBLE.....	1	1	1	-	-	-	-	-------- --------	F

F-26

Battery

Batterie

Batterie

Bateria

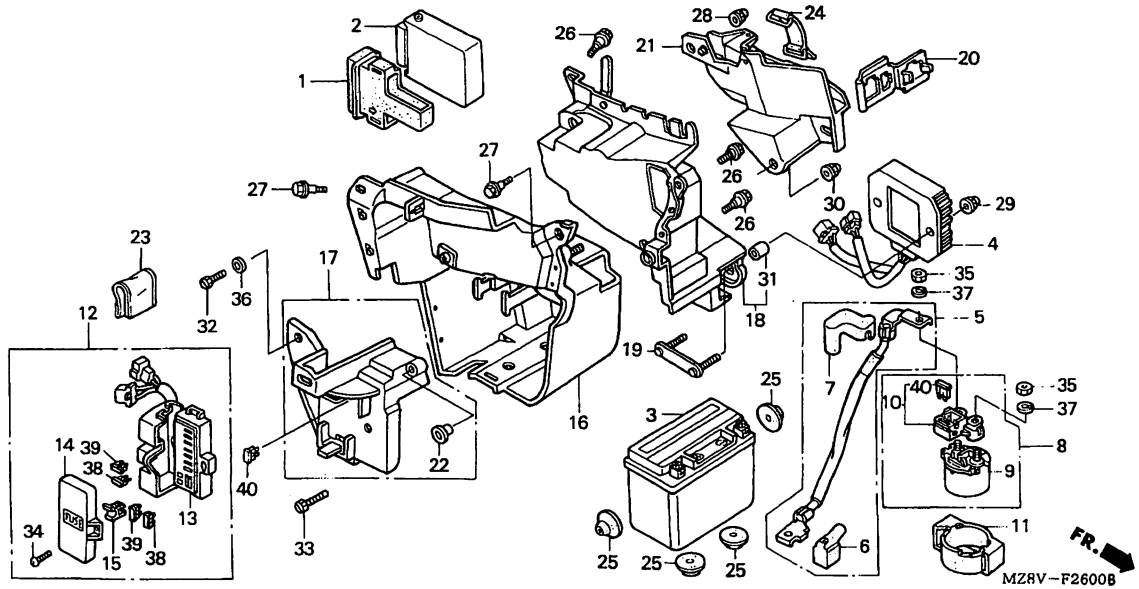

MZ8VF2600B

Service item	F.R.T.	Ref. No.	Part No.	Description	Reqd.QTY VT600C V	W	X	DV	DW	DX	D2X	Serial No.	Area code
		14)	38202-MZ8-701	COVER, FUSE.....	1	1	1	-	-	-	-	--------	-------- U
		15	38235-SA5-004	PULLER, FUSE (DAIICHI).....	1	1	1	1	1	1	1		
		16	50325-MR1-000	BOX, BATTERY.....	1	1	1	1	1	1	1		
		17	50330-MR1-000	COVER, BATTERY.....	1	1	1	1	1	1	1		
		18	50333-MR1-000	PLATE COMP., ELECTRIC.....	1	1	1	1	1	1	1		
		19	50336-MR1-000	PLATE, REGULATE RECTIFIER.....	1	1	1	1	1	1	1		
		20	50338-MR1-010	HOLDER, COUPLER.....	1	1	1	1	1	1	1		
		21	50339-MR1-000	TRAY COMP., TOOL.....	1	1	1	1	1	1	1		
		22	64531-GE3-000	COLLAR A, FAIRING SETTING.....	1	1	1	1	1	1	1		
		23	77251-342-000	BAG, SERVICE BOOK.....	1	1	1	1	1	1	1		
		24	83606-356-000	BAND, SIDE COVER.....	1	1	1	1	1	1	1		
		25	83618-323-000	RUBBER, BATTERY BOX.....	4	4	4	4	4	4	4		

Item d'entretien T.D.R.	N°de réf.	N°de pièce	Description	Q'té néc. VT600C V	W	X	DV	DW	DX	D2X	N°de série	Code de zone
	14)	38202-MZ8-701	COUVERCLE DE FUSIBLE.....	1	1	1	-	-	-	-	-------- --------	U
	15	38235-SA5-004	EXTRACTEUR DE FUSIBLE (DAIICHI)	1	1	1	1	1	1	1		
	16	50325-MR1-000	BOITE DE BATTERIE.....	1	1	1	1	1	1	1		
	17	50330-MR1-000	COUVERCLE DE BATTERIE.....	1	1	1	1	1	1	1		
	18	50333-MR1-000	PLAQUE COMP. ELECTRIQUE.....	1	1	1	1	1	1	1		
	19	50336-MR1-000	PLAQUE DE REDRESSEUR DE CONTROLE	1	1	1	1	1	1	1		
	20	50338-MR1-010	PORTE-ACCOUPLEMENT.....	1	1	1	1	1	1	1		
	21	50339-MR1-000	PLATEAU COMP. D'OUTILS.....	1	1	1	1	1	1	1		
	22	64531-GE3-000	COLLIER A DE FIXATION DE PROFILAGE	1	1	1	1	1	1	1		
	23	77251-342-000	SAC DE LIVRES.....	1	1	1	1	1	1	1		
	24	83606-356-000	BANDE DE COUVERCLE LATERAL....	1	1	1	1	1	1	1		
	25	83618-323-000	CAOUTCHOUC DE BOITIER DE BATTERIE	4	4	4	4	4	4	4		

Wartungspunkt AP	Ref. Nr.	Teile-Nr.	Beschreibung	Erford.Menge VT600C V	W	X	DV	DW	DX	D2X	Serien-Nr.	Gebiets-Code
	14)	38202-MZ8-701	DECKEL, SICHERUNG.....	1	1	1	-	-	-	-	-------- --------	U
	15	38235-SA5-004	ABZIEHER, SICHERUNG (DAIICHI).	1	1	1	1	1	1	1		
	16	50325-MR1-000	KASTEN, BATTERIE.....	1	1	1	1	1	1	1		
	17	50330-MR1-000	BATTERIEDECKEL.....	1	1	1	1	1	1	1		
	18	50333-MR1-000	PLATTE KOMPL., ELEKTRISCH.....	1	1	1	1	1	1	1		
	19	50336-MR1-000	PLATTE, REGLER GLEICHRICHTER..	1	1	1	1	1	1	1		
	20	50338-MR1-010	HALTER, KOPPLER.....	1	1	1	1	1	1	1		
	21	50339-MR1-000	FACH KOMPL., WERKZEUG.....	1	1	1	1	1	1	1		
	22	64531-GE3-000	FESTSTELLHUELSE A, VERKLEIDUNG	1	1	1	1	1	1	1		
	23	77251-342-000	TASCHE, FAHRERHANDBUCH.....	1	1	1	1	1	1	1		
	24	83606-356-000	BAND, SEITENDECKEL.....	1	1	1	1	1	1	1		
	25	83618-323-000	GUMMI, BATTERIEKASTEN.....	4	4	4	4	4	4	4		

Articulo de servicio THLL	No.de ref.	No.de pieza	Descripción	Cant.reqd. VT600C V	W	X	DV	DW	DX	D2X	No.de serie	Código de area
	14)	38202-MZ8-701	CUBIERTA, FUSIBLE.....	1	1	1	-	-	-	-	-------- --------	U
	15	38235-SA5-004	TIRADOR, FUSIBLE (DAIICHI)....	1	1	1	1	1	1	1		
	16	50325-MR1-000	CAJA DE BATERIA.....	1	1	1	1	1	1	1		
	17	50330-MR1-000	CUBIERTA, BATERIA.....	1	1	1	1	1	1	1		
	18	50333-MR1-000	COMP. DE PLACA, ELECTRICA.....	1	1	1	1	1	1	1		
	19	50336-MR1-000	PLACA, RECTIFICADOR REGULADOR.	1	1	1	1	1	1	1		
	20	50338-MR1-010	SOPORTE, ACOPLADOR.....	1	1	1	1	1	1	1		
	21	50339-MR1-000	BANDEJA COMP., HERRAMIENTAS...	1	1	1	1	1	1	1		
	22	64531-GE3-000	COLLAR A, FIJACION CARENADO...	1	1	1	1	1	1	1		
	23	77251-342-000	SACO, LIBRO DE EXPLICACIONES DE SERVICIO	1	1	1	1	1	1	1		
	24	83606-356-000	BANDA, CUBIERTA LATERAL.....	1	1	1	1	1	1	1		
	25	83618-323-000	GOMA, CAJA DE BATERIA.....	4	4	4	4	4	4	4		

3

F-26

Battery

Batterie

Batterie

Bateria

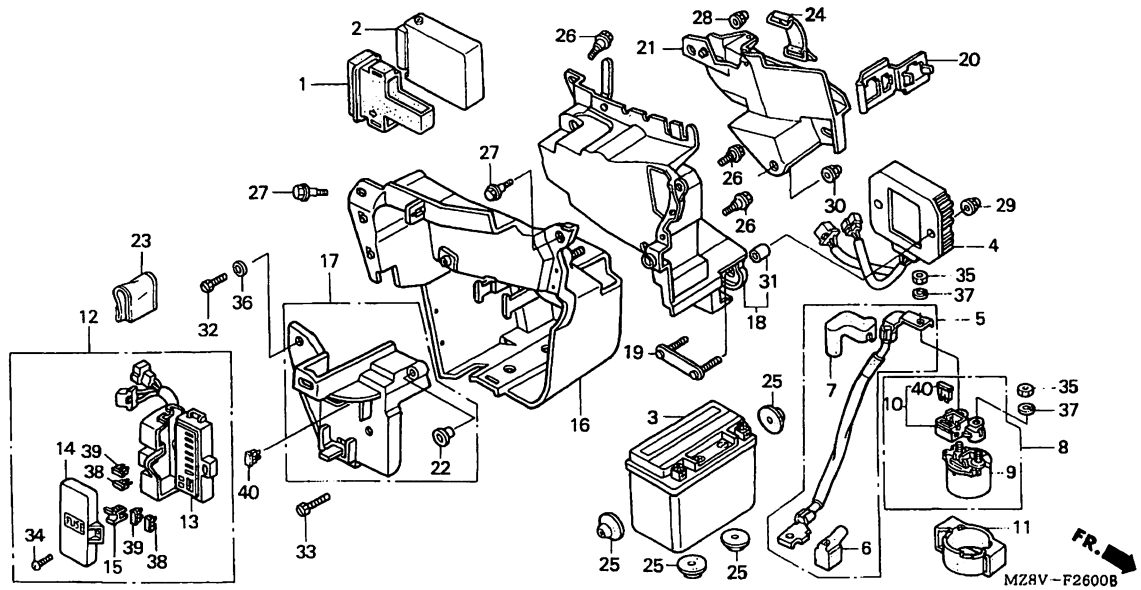

MZ8VF2600B

Service item	F.R.T.	Ref. No.	Part No.	Description	Reqd.QTY VT600C V	W	X	DV	DW	DX	D2X	Serial No.	Area code
		26	90111-162-000	BOLT, FLANGE, 6MM.....	3	-	-	3	3	-	-		
			90111-187-000	BOLT, FLANGE, 6MM.....	-	3	3	-	-	3	3		
		27	90111-187-000	BOLT, FLANGE, 6MM.....	2	2	2	2	2	2	2		
		28	90201-428-900	NUT, CAP, 6MM.....	1	1	1	1	1	1	1		
		29	90202-ZV0-000	NUT, CAP, 6MM.....	2	2	2	2	2	2	2		
		30	90308-SB0-000	NUT, CAP, 6MM.....	1	1	1	1	1	1	1		
		31	90503-MG7-000	SPACER, HANDLE END GUARD.....	2	2	2	2	2	2	2		
		32	92301-06010-0A	BOLT, RECESSED, 6X10.....	1	1	1	1	1	1	1		
		33	92301-06025-0A	BOLT, RECESSED, 6X25.....	1	1	1	1	1	1	1		
		34	93500-04010	SCREW, PAN, 4X10.....	1	1	1	1	1	1	1	-------- --------	AR,CM,E,ED,FI G,SI,SP,SW,2G 2IT,2PO
			93500-04010-1H	SCREW, PAN, 4X10.....	1	1	1	-	-	-	-	-------- --------	F,U
		35	94002-06080-0S	NUT, HEX., 6MM.....	2	2	2	2	2	2	2		
		36	94101-06000	WASHER, PLAIN, 6MM.....	1	1	1	1	1	1	1		

Item d'entretien T.D.R.	N°de réf.	N°de pièce	Description	Q'té néc. VT600C V	W	X	DV	DW	DX	D2X	N°de série	Code de zone
	26	90111-162-000	BOULON DE BRIDE, 6MM.....	3	-	-	3	3	-	-		
		90111-187-000	BOULON DE BRIDE, 6MM.....	-	3	3	-	-	3	3		
	27	90111-187-000	BOULON DE BRIDE, 6MM.....	2	2	2	2	2	2	2		
	28	90201-428-900	ECROU DE CHAPEAU, 6MM.....	1	1	1	1	1	1	1		
	29	90202-ZV0-000	ECROU DE CHAPEAU, 6MM.....	2	2	2	2	2	2	2		
	30	90308-SB0-000	ECROU DE CHAPEAU, 6MM.....	1	1	1	1	1	1	1		
	31	90503-MG7-000	ENTRETOISE DE GARDE D'EXTREMITE DE GUIDON	2	2	2	2	2	2	2		
	32	92301-06010-0A	BOULON CREUX, 6X10.....	1	1	1	1	1	1	1		
	33	92301-06025-0A	BOULON CREUX, 6X25.....	1	1	1	1	1	1	1		
	34	93500-04010	VIS A TETE CYLINDRIQUE, 4X10..	1	1	1	1	1	1	1	-------- --------	AR,CM,E,ED,FI G,SI,SP,SW,2G 2IT,2PO
		93500-04010-1H	VIS A TETE CYLINDRIQUE, 4X10..	1	1	1	-	-	-	-	-------- --------	F,U
	35	94002-06080-0S	ECROU HEX., 6MM.....	2	2	2	2	2	2	2		
	36	94101-06000	RONDELLE PLATE, 6MM.....	1	1	1	1	1	1	1		

Wartungspunkt AP	Ref. Nr.	Teile-Nr.	Beschreibung	Erford.Menge VT600C V	W	X	DV	DW	DX	D2X	Serien-Nr.	Gebiets-Code
	26	90111-162-000	FLANSCHENSCHRAUBE, 6MM.....	3	-	-	3	3	-	-		
		90111-187-000	FLANSCHENSCHRAUBE, 6MM.....	-	3	3	-	-	3	3		
	27	90111-187-000	FLANSCHENSCHRAUBE, 6MM.....	2	2	2	2	2	2	2		
	28	90201-428-900	HUTMUTTER, 6MM.....	1	1	1	1	1	1	1		
	29	90202-ZV0-000	HUTMUTTER, 6MM.....	2	2	2	2	2	2	2		
	30	90308-SB0-000	HUTMUTTER, 6MM.....	1	1	1	1	1	1	1		
	31	90503-MG7-000	ZWISCHENSTUECK, LENKEREND-SCHUTZ	2	2	2	2	2	2	2		
	32	92301-06010-0A	VERSENKTE SCHRAUBE, 6X10.....	1	1	1	1	1	1	1		
	33	92301-06025-0A	VERSENKTE SCHRAUBE, 6X25.....	1	1	1	1	1	1	1		
	34	93500-04010	KEGELKOPFSCHRAUBE, 4X10.....	1	1	1	1	1	1	1	-------- --------	AR,CM,E,ED,FI G,SI,SP,SW,2G 2IT,2PO
		93500-04010-1H	KEGELKOPFSCHRAUBE, 4X10.....	1	1	1	-	-	-	-	-------- --------	F,U
	35	94002-06080-0S	MUTTER, HEX., 6MM.....	2	2	2	2	2	2	2		
	36	94101-06000	GLATTE SCHEIBE, 6MM.....	1	1	1	1	1	1	1		

Articulo de servicio THLL	No.de ref.	No.de pieza	Descripción	Cant.reqd. VT600C V	W	X	DV	DW	DX	D2X	No.de serie	Código de area
	26	90111-162-000	PERNO DE REBORDE, 6MM.....	3	-	-	3	3	-	-		
		90111-187-000	PERNO DE REBORDE, 6MM.....	-	3	3	-	-	3	3		
	27	90111-187-000	PERNO DE REBORDE, 6MM.....	2	2	2	2	2	2	2		
	28	90201-428-900	TUERCA, TAPA, 6MM.....	1	1	1	1	1	1	1		
	29	90202-ZV0-000	TUERCA, TAPA, 6MM.....	2	2	2	2	2	2	2		
	30	90308-SB0-000	TUERCA, TAPA, 6MM.....	1	1	1	1	1	1	1		
	31	90503-MG7-000	ESPACIADOR, GUARDA DE EXTREMO DE MANUBRIO	2	2	2	2	2	2	2		
	32	92301-06010-0A	PERNO, HUECO, 6X10.....	1	1	1	1	1	1	1		
	33	92301-06025-0A	PERNO, HUECO, 6X25.....	1	1	1	1	1	1	1		
	34	93500-04010	TORNILLO ALOMADO, 4X10.....	1	1	1	1	1	1	1	-------- --------	AR,CM,E,ED,FI G,SI,SP,SW,2G 2IT,2PO
		93500-04010-1H	TORNILLO ALOMADO, 4X10.....	1	1	1	-	-	-	-	-------- --------	F,U
	35	94002-06080-0S	TUERCA, HEX., 6MM.....	2	2	2	2	2	2	2		
	36	94101-06000	ARANDELA SENCILLA, 6MM.....	1	1	1	1	1	1	1		

3

F-26

Battery

Batterie

Batterie

Bateria

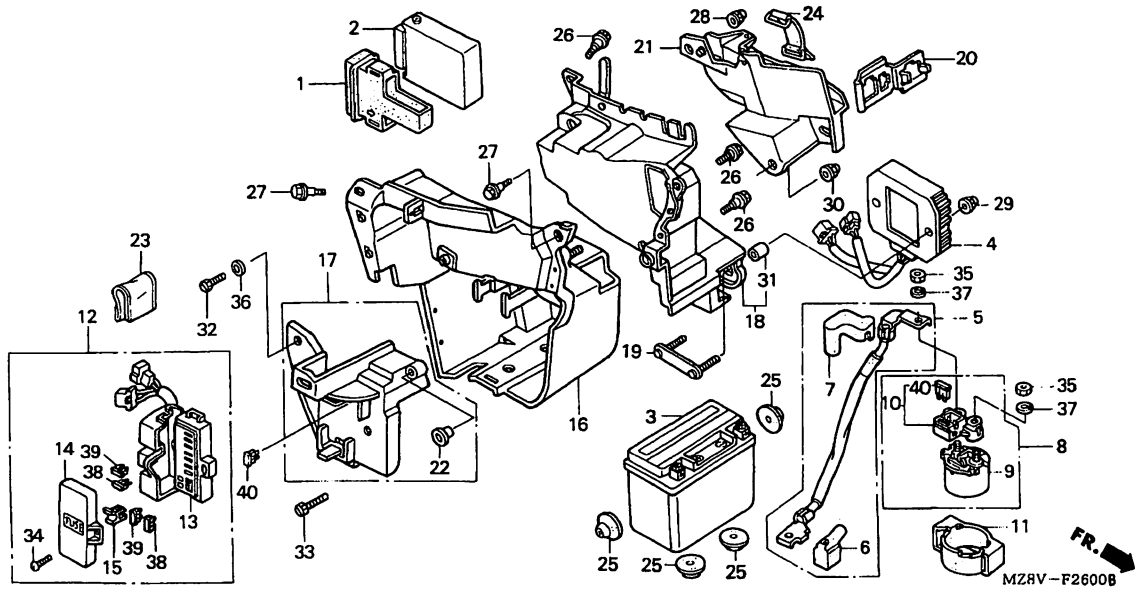

MZ8VF2600B

Service item	F.R.T.	Ref. No.	Part No.	Description	Reqd.QTY VT600C V	W	X	DV	DW	DX	D2X	Serial No.	Area code
		37	94111-06800	WASHER, SPRING, 6MM.....	2	2	2	2	2	2	2		
		38	98200-31000	FUSE, BLADE (10A).....	4	4	4	4	4	4	4		
		39	98200-31500	FUSE, BLADE (15A).....	2	2	2	2	2	2	2		
		40	98200-33000	FUSE, BLADE (30A).....	2	2	2	2	2	2	2		

Item d'entretien	T.D.R.	N°de réf.	N°de pièce	Description	Q'té néc. VT600C V	W	X	DV	DW	DX	D2X	N°de série	Code de zone
		37	94111-06800	RONDELLE ELASTIQUE, 6MM.....	2	2	2	2	2	2	2		
		38	98200-31000	FUSIBLE DE LAME (10A).....	4	4	4	4	4	4	4		
		39	98200-31500	FUSIBLE DE LAME (15A).....	2	2	2	2	2	2	2		
		40	98200-33000	FUSIBLE DE LAME (30A).....	2	2	2	2	2	2	2		

Wartungspunkt	AP	Ref. Nr.	Teile-Nr.	Beschreibung	Erford.Menge VT600C V	W	X	DV	DW	DX	D2X	Serien-Nr.	Gebiets-Code
		37	94111-06800	FEDERRING, 6MM.....	2	2	2	2	2	2	2		
		38	98200-31000	SICHERUNG, BLATT (10A).....	4	4	4	4	4	4	4		
		39	98200-31500	SICHERUNG, BLATT (15A).....	2	2	2	2	2	2	2		
		40	98200-33000	SICHERUNG, BLATT (30A).....	2	2	2	2	2	2	2		

Articulo de servicio	THLL	No.de ref.	No.de pieza	Descripción	Cant.reqd. VT600C V	W	X	DV	DW	DX	D2X	No.de serie	Código de area
		37	94111-06800	ARANDELA DE RESORTE, 6MM.....	2	2	2	2	2	2	2		
		38	98200-31000	FUSIBLE, HOJA (10A).....	4	4	4	4	4	4	4		
		39	98200-31500	FUSIBLE, HOJA (15A).....	2	2	2	2	2	2	2		
		40	98200-33000	FUSIBLE, HOJA (30A).....	2	2	2	2	2	2	2		

F-27

Wire harness

Faisceau électrique

Kabelbaum

Equipo de alambre

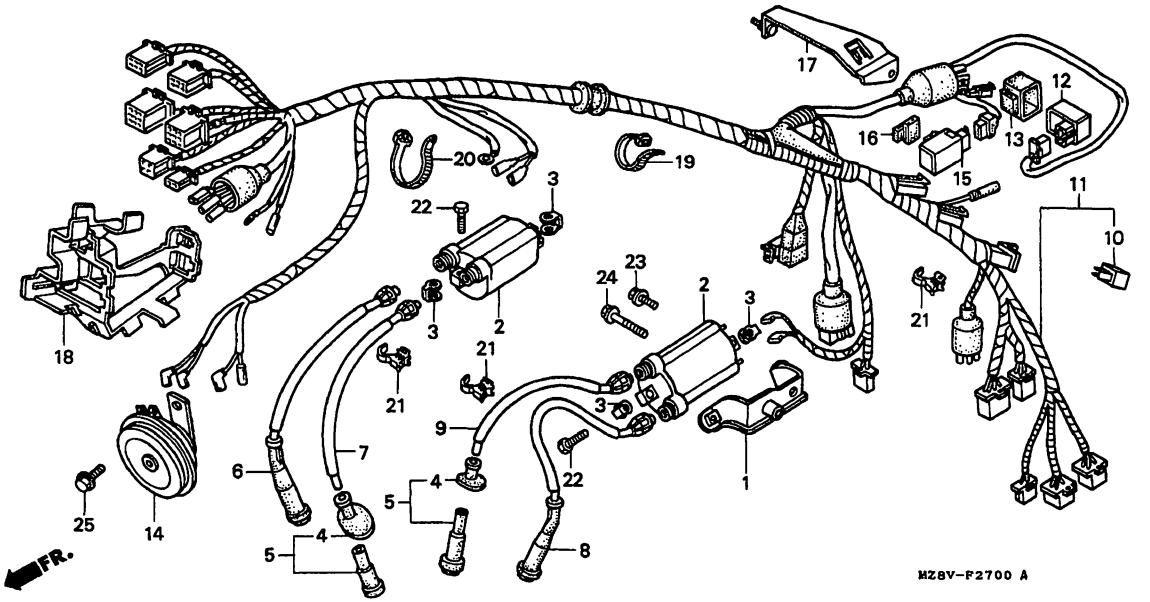

MZ8VF2700A

Service item	F.R.T.
COIL COMP., IGNITION.....	0.5
(FR.CYLINDER SIDE 0.6)	
RECTIFIER COMP., SILICON.....	0.3
HARNESS, WIRE.....	1.6
RELAY, FUEL CUT.....	0.4
HORN COMP.....	0.1
RELAY COMP., WINKER.....	0.2

Ref. No.	Part No.	Description	Reqd.QTY VT600C V	W	X	DV	DW	DX	D2X	Serial No.	Area code
1	30507-MR1-000	STAY, RR. IGNITION COIL.....	1	1	1	1	1	1	1		
2	30510-MM8-003	COIL COMP., IGNITION (TEC)....	2	2	2	2	2	2	2		
3	30520-ML7-000	SPACER, IGNITION COIL.....	4	4	4	4	4	4	4		
4	30605-MF5-000	SEAL, PLUG CAP.....	2	2	2	2	2	2	2		
5	30701-MF5-000	CAP ASSY. 2, NOISE SUPPRESSOR.	2	2	2	2	2	2	2		
6	30751-MR1-000	CAP ASSY. 1, HIGH TENSION.....	1	1	1	1	1	1	1		
7	30752-MR1-000	CORD 2, HIGH TENSION.....	1	1	1	1	1	1	1		
8	30753-MR1-000	CAP ASSY. 3, HIGH TENSION.....	1	1	1	1	1	1	1		
9	30754-MR1-000	CORD 4, HIGH TENSION.....	1	1	1	1	1	1	1		
10	31700-196-000	RECTIFIER COMP., SILICON.....	1	1	1	1	1	1	1		

Item d'entretien	T.D.R.	N°de. réf.	N°de pièce	Description	Q'té néc. VT600C V	W	X	DV	DW	DX	D2X	N°de série	Code de zone
BOBINE COMP. ALLUMAGE.....	0.5	1	30507-MR1-000	TIRANT DE BOBINE D'ALLUMAGE									
(COTE AV.CYLINDRE 0,6)				AR.	1	1	1	1	1	1	1		
RECTIFICATEUR COMP. SILICIUM...	0.3	2	30510-MM8-003	BOBINE COMP. ALLUMAGE (TEC)...	2	2	2	2	2	2	2		
FAISCEAU ELECTRIQUE.....	1.6	3	30520-ML7-000	ENTRETOISE DE BOBINE									
RELAIS DE COUPURE D'ESSENCE....	0.4			D'ALLUMAGE	4	4	4	4	4	4	4		
AVERTISSEUR SONORE COMP.....	0.1	4	30605-MF5-000	JOINT DE CHAPEAU DE BOUGIE....	2	2	2	2	2	2	2		
RELAIS COMP. CLIGNOTANT.....	0.2	5	30701-MF5-000	ENS. CHAPEAU D'ANTI-PARASITE 2	2	2	2	2	2	2	2		
		6	30751-MR1-000	ENS. CHAPEAU D'HAUTE TENSION 1	1	1	1	1	1	1	1		
		7	30752-MR1-000	FIL D'HAUTE TENSION 2.....	1	1	1	1	1	1	1		
		8	30753-MR1-000	ENS. CHAPEAU D'HAUTE TENSION 3	1	1	1	1	1	1	1		
		9	30754-MR1-000	FIL D'HAUTE TENSION 4.....	1	1	1	1	1	1	1		
		10	31700-196-000	RECTIFICATEUR COMP. SILICIUM..	1	1	1	1	1	1	1		

Wartungspunkt	AP	Ref. Nr.	Teile-Nr.	Beschreibung	Erford.Menge VT600C V	W	X	DV	DW	DX	D2X	Serien-Nr.	Gebiets-Code
ZUENDSPULE KOMPL.....	0.5	1	30507-MR1-000	HALTERUNG, H. ZUENDSPULE.....	1	1	1	1	1	1	1		
(V.ZYLINDER SEITE 0,6)		2	30510-MM8-003	ZUENDSPULE KOMPL. (TEC).....	2	2	2	2	2	2	2		
SILIKONGLEICHRICHTER KOMPL.....	0.3	3	30520-ML7-000	ZWISCHENSTUECK, ZUENDSPULE....	4	4	4	4	4	4	4		
KABELBAUM.....	1.6	4	30605-MF5-000	DICHTUNG, STOEPSELKAPPE.....	2	2	2	2	2	2	2		
BENZINABSPERRELAIS.....	0.4	5	30701-MF5-000	KAPPE KOMPL. GERAEUSCH- SPERRE									
HUPE KOMPL.....	0.1			2,	2	2	2	2	2	2	2		
RELAIS KOMPL., BLINKER.....	0.2												
		6	30751-MR1-000	KAPPE KOMPL. HOCHSPANNUNG 1,..	1	1	1	1	1	1	1		
		7	30752-MR1-000	HOCHSPANNUNGSSCHNUR 2.....	1	1	1	1	1	1	1		
		8	30753-MR1-000	KAPPE KOMPL. HOCHSPANNUNG 3,..	1	1	1	1	1	1	1		
		9	30754-MR1-000	HOCHSPANNUNGSSCHNUR 4.....	1	1	1	1	1	1	1		
		10	31700-196-000	SILIKONGLEICHRICHTER KOMPL....	1	1	1	1	1	1	1		

Articulo de servicio	THLL	No.de ref.	No.de pieza	Descripción	Cant.reqd. VT600C V	W	X	DV	DW	DX	D2X	No.de serie	Código de area
COMP. DE BOBINA, ENCENDIDO.....	0.5	1	30507-MR1-000	SOPORTE, BOBINA ENCENDIDO									
(LADO DEL.CILINDRO 0,6)				TRAS.	1	1	1	1	1	1	1		
COMP. DE RECTIFICADOR, SILICON.	0.3	2	30510-MM8-003	COMP. DE BOBINA, ENCENDIDO									
EQUIPO DE ALAMBRE.....	1.6			(TEC)	2	2	2	2	2	2	2		
RELE, CORTE DE COMBUSTIBRE.....	0.4	3	30520-ML7-000	ESPACIADOR, BOBINA DE									
COMP. DE BOCINA.....	0.1			ENCENDIDO	4	4	4	4	4	4	4		
COMP. DE RELE, LUZ		4	30605-MF5-000	SELLO, CUBIERTA DE TAPON.....	2	2	2	2	2	2	2		
INTERMITENTE.	0.2	5	30701-MF5-000	ENS. DE CUBIERTA SUPRESOR									
				RUIDOS 2,	2	2	2	2	2	2	2		
		6	30751-MR1-000	ENS. DE TAPA ALTA TENSION 1,..	1	1	1	1	1	1	1		
		7	30752-MR1-000	CUERDA ALTA TENSION 2,.....	1	1	1	1	1	1	1		
		8	30753-MR1-000	ENS. DE TAPA ALTA TEMSION 3,..	1	1	1	1	1	1	1		
		9	30754-MR1-000	CABLE ALTA TENSION 4,.....	1	1	1	1	1	1	1		
		10	31700-196-000	COMP. DE RECTIFICADOR, SILICON	1	1	1	1	1	1	1		

3

2-G 8

F-27

Wire harness

Faisceau électrique

Kabelbaum

Equipo de alambre

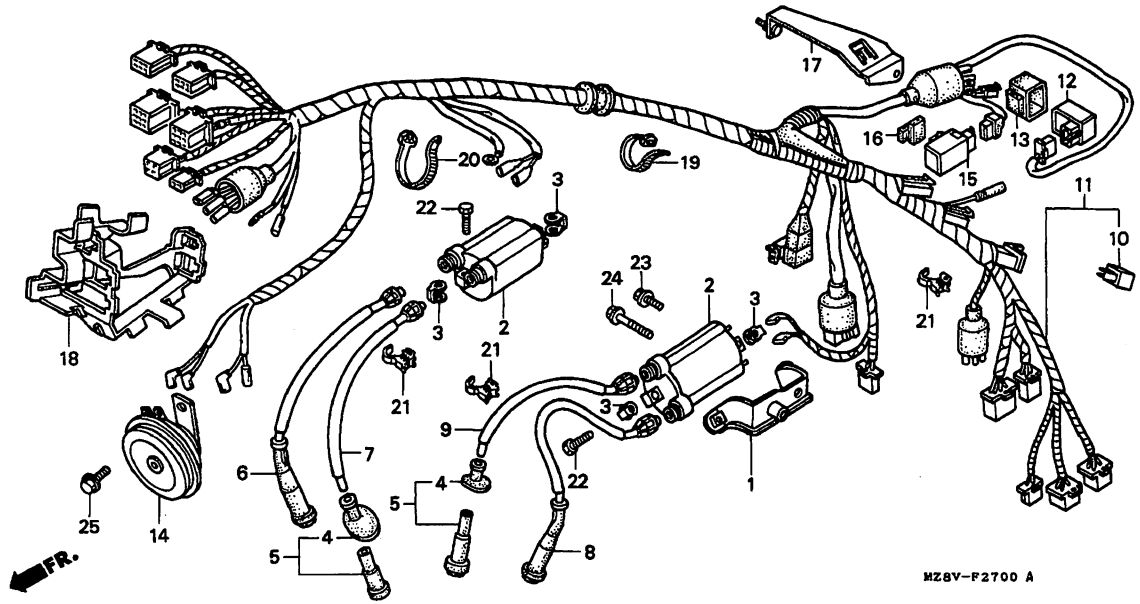

MZ8VF2700A

Service item	F.R.T.	Ref. No.	Part No.	Description	Reqd.QTY VT600C V	W	X	DV	DW	DX	D2X	Serial No.	Area code
		11	32100-MZ8-000	HARNESS, WIRE.....	1	-	-	1	1	-	-	-------- --------	AR,CM,E,ED,F FI,G,SI,SP,SW 2G,2IT,2PO
			32100-MZ8-700	HARNESS, WIRE.....	1	-	-	-	-	-	-	-------- --------	U
			32100-MZ8-G20	HARNESS, WIRE.....	-	1	1	-	-	-	-	-------- --------	AR,E,ED,F,FI G,SP,SW,2G 2IT,2PO
			32100-MZ8-U10	HARNESS, WIRE.....	-	1	1	-	-	-	-	-------- --------	U
			32100-MZ8-L50	HARNESS, WIRE.....	-	-	1	-	-	1	1	-------- --------	CM,SI
		12	36100-MN4-008	RELAY, FUEL CUT (SHINDENGEN)..	1	-	-	1	1	-	-		
		13	36101-MB1-000	SUSPENSION, FUEL CUT RELAY....	1	-	-	1	1	-	-		
		14	38110-KV0-008	HORN COMP. (HIGH).....	1	1	1	1	1	1	1		
		15	38301-MF8-771	RELAY COMP., WINKER (TATEISHI)	1	-	-	1	1	-	-		

Item d'entretien	T.D.R.	N°de réf.	N°de pièce	Description	Q'té néc. VT600C V	W	X	DV	DW	DX	D2X	N°de série		Code de zone
		11	32100-MZ8-000	FAISCEAU ELECTRIQUE.....	1	-	-	1	1	-	-	--------	--------	AR,CM,E,ED,F FI,G,SI,SP,SW 2G,2IT,2PO
			32100-MZ8-700	FAISCEAU ELECTRIQUE.....	1	-	-	-	-	-	-	--------	--------	U
			32100-MZ8-G20	FAISCEAU ELECTRIQUE.....	-	1	1	-	-	-	-	--------	--------	AR,E,ED,F,FI G,SP,SW,2G 2IT,2PO
			32100-MZ8-U10	FAISCEAU ELECTRIQUE.....	-	1	1	-	-	-	-	--------	--------	U
			32100-MZ8-L50	FAISCEAU ELECTRIQUE.....	-	-	1	-	-	1	1	--------	--------	CM,SI
		12	36100-MN4-008	RELAIS DE COUPURE D'ESSENCE (SHINDENGEN)	1	-	-	1	1	-	-			
		13	36101-MB1-000	SUSPENSION DE RELAIS DE COUPURE D'ESSENCE	1	-	-	1	1	-	-			
		14	38110-KV0-008	AVERTISSEUR SONORE COMP. (HAUT)	1	1	1	1	1	1	1			
		15	38301-MF8-771	RELAIS COMP. CLIGNOTANT (TATEISHI)	1	-	-	1	1	-	-			

Wartungspunkt	AP	Ref. Nr.	Teile-Nr.	Beschreibung	Erford.Menge VT600C V	W	X	DV	DW	DX	D2X	Serien-Nr.		Gebiets-Code
		11	32100-MZ8-000	KABELBAUM.....	1	-	-	1	1	-	-	--------	--------	AR,CM,E,ED,F FI,G,SI,SP,SW 2G,2IT,2PO
			32100-MZ8-700	KABELBAUM.....	1	-	-	-	-	-	-	--------	--------	U
			32100-MZ8-G20	KABELBAUM.....	-	1	1	-	-	-	-	--------	--------	AR,E,ED,F,FI G,SP,SW,2G 2IT,2PO
			32100-MZ8-U10	KABELBAUM.....	-	1	1	-	-	-	-	--------	--------	U
			32100-MZ8-L50	KABELBAUM.....	-	-	1	-	-	1	1	--------	--------	CM,SI
		12	36100-MN4-008	BENZINABSPERRELAIS (SHINDENGEN)	1	-	-	1	1	-	-			
		13	36101-MB1-000	FEDERUNG, BENZINABSPERRELAIS..	1	-	-	1	1	-	-			
		14	38110-KV0-008	HUPE KOMPL. (HOCH).....	1	1	1	1	1	1	1			
		15	38301-MF8-771	RELAIS KOMPL., BLINKER (TATEISHI)	1	-	-	1	1	-	-			

Articulo de servicio	THLL	No.de ref.	No.de pieza	Descripción	Cant.reqd. VT600C V	W	X	DV	DW	DX	D2X	No.de serie		Código de area
		11	32100-MZ8-000	EQUIPO DE ALAMBRE.....	1	-	-	1	1	-	-	--------	--------	AR,CM,E,ED,F FI,G,SI,SP,SW 2G,2IT,2PO
			32100-MZ8-700	EQUIPO DE ALAMBRE.....	1	-	-	-	-	-	-	--------	--------	U
			32100-MZ8-G20	EQUIPO DE ALAMBRE.....	-	1	1	-	-	-	-	--------	--------	AR,E,ED,F,FI G,SP,SW,2G 2IT,2PO
			32100-MZ8-U10	EQUIPO DE ALAMBRE.....	-	1	1	-	-	-	-	--------	--------	U
			32100-MZ8-L50	EQUIPO DE ALAMBRE.....	-	-	1	-	-	1	1	--------	--------	CM,SI
		12	36100-MN4-008	RELE, CORTE DE COMBUSTIBRE (SHINDENGEN)	1	-	-	1	1	-	-			
		13	36101-MB1-000	SUSPENSION, RELE DE CORTE DE COMBUSTIBLE	1	-	-	1	1	-	-			
		14	38110-KV0-008	COMP. DE BOCINA (ALTO).....	1	1	1	1	1	1	1			
		15	38301-MF8-771	COMP. DE RELE, LUZ INTERMITENTE (TATEISHI)	1	-	-	1	1	-	-			

3

F-27

Wire harness

Faisceau électrique

Kabelbaum

Equipo de alambre

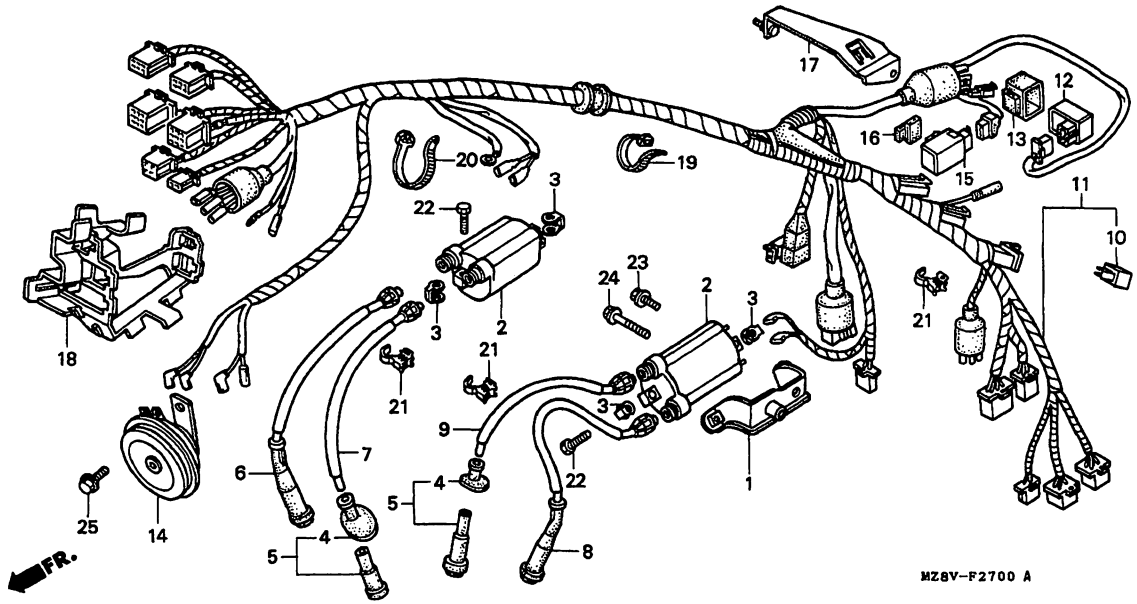

MZ8VF2700A

Service item	F.R.T.	Ref. No.	Part No.	Description	Reqd.QTY VT600C V	W	X	DV	DW	DX	D2X	Serial No.	Area code
		15)	38301-KK9-952	RELAY COMP., WINKER (MITSUBA).	-	1	1	-	-	1	1		
		16	38306-MF5-770	SUSPENSION, WINKER RELAY.....	1	-	-	1	1	-	-		
			38306-GE7-000	SUSPENSION, WINKER RELAY.....	-	1	1	-	-	1	1		
		17	50345-MZ8-G20	STAY, WINKER RELAY.....	-	1	1	-	-	1	1		
		18	50352-MR1-000	HOLDER, L. FR. COUPLER.....	1	1	1	1	1	1	1		
		19	90651-KV6-003	BAND, WIRE.....	1	1	1	1	1	1	1		
		20	90679-SG9-E01	BAND, SUCTION HOSE.....	1	1	1	1	1	1	1		
		21	90690-GHB-641	CLIP, CABLE, 10MM.....	3	3	3	3	3	3	3		
		22	92101-06020-4J	BOLT, HEX., 6X20.....	4	4	4	4	4	4	4		
		23	95701-06010-08	BOLT, FLANGE, 6X10.....	1	1	1	1	1	1	1		
		24	95701-06020-08	BOLT, FLANGE, 6X20.....	1	1	1	1	1	1	1		
		25	96300-08012-00	BOLT, FLANGE, 8X12.....	1	-	-	1	1	-	-		
			96300-08012-07	BOLT, FLANGE, 8X12.....	-	1	-	-	-	-	-		

Item d'entretien	T.D.R.	N°de réf.	N°de pièce	Description	Q'té néc. VT600C V	W	X	DV	DW	DX	D2X	N°de série	Code de zone
		15)	38301-KK9-952	RELAIS COMP. CLIGNOTANT (MITSUBA)	-	1	1	-	-	1	1		
		16	38306-MF5-770	CAOUTCHOUC D'AMORTISSEUR DE CENTRALE CLIGNOTANTE	1	-	-	1	1	-	-		
			38306-GE7-000	CAOUTCHOUC D'AMORTISSEUR DE CENTRALE CLIGNOTANTE	-	1	1	-	-	1	1		
		17	50345-MZ8-G20	PORTE RELAIS, GLIGNOTANT.....	-	1	1	-	-	1	1		
		18	50352-MR1-000	SUPPORT DE COUPLEUR AV. G.....	1	1	1	1	1	1	1		
		19	90651-KV6-003	BANDE DE CABLE.....	1	1	1	1	1	1	1		
		20	90679-SG9-E01	BANDE DE TUYAU D'ASPIRATION...	1	1	1	1	1	1	1		
		21	90690-GHB-641	AGRAFE DE FIL, 10MM.....	3	3	3	3	3	3	3		
		22	92101-06020-4J	BOULON HEX., 6X20.....	4	4	4	4	4	4	4		
		23	95701-06010-08	BOULON DE BRIDE, 6X10.....	1	1	1	1	1	1	1		
		24	95701-06020-08	BOULON DE BRIDE, 6X20.....	1	1	1	1	1	1	1		
		25	96300-08012-00	BOULON DE BRIDE, 8X12.....	1	-	-	1	1	-	-		
			96300-08012-07	BOULON DE BRIDE, 8X12.....	-	1	-	-	-	-	-		

Wartungspunkt	AP	Ref. Nr.	Teile-Nr.	Beschreibung	Erford.Menge VT600C V	W	X	DV	DW	DX	D2X	Serien-Nr.	Gebiets-Code
		15)	38301-KK9-952	RELAIS KOMPL., BLINKER (MITSUBA)	-	1	1	-	-	1	1		
		16	38306-MF5-770	AUFHAENGUNG, BLINKERRELAIS....	1	-	-	1	1	-	-		
			38306-GE7-000	AUFHAENGUNG, BLINKERRELAIS....	-	1	1	-	-	1	1		
		17	50345-MZ8-G20	STUETZE, BLINKERRELAIS.....	-	1	1	-	-	1	1		
		18	50352-MR1-000	HALTER, L. V. STECKER.....	1	1	1	1	1	1	1		
		19	90651-KV6-003	DRAHTBAND.....	1	1	1	1	1	1	1		
		20	90679-SG9-E01	BAND, SAUGSCHLAUCH.....	1	1	1	1	1	1	1		
		21	90690-GHB-641	KABELKLEMME, 10MM.....	3	3	3	3	3	3	3		
		22	92101-06020-4J	SCHRAUBE, HEX., 6X20.....	4	4	4	4	4	4	4		
		23	95701-06010-08	FLANSCHENSCHRAUBE, 6X10.....	1	1	1	1	1	1	1		
		24	95701-06020-08	FLANSCHENSCHRAUBE, 6X20.....	1	1	1	1	1	1	1		
		25	96300-08012-00	FLANSCHENSCHRAUBE, 8X12.....	1	-	-	1	1	-	-		
			96300-08012-07	FLANSCHENSCHRAUBE, 8X12.....	-	1	-	-	-	-	-		

Articulo de servicio THLL	No.de ref.	No.de pieza	Descripción	Cant.reqd. VT600C V	W	X	DV	DW	DX	D2X	No.de serie	Código de area
	15)	38301-KK9-952	COMP. DE RELE, LUZ INTERMITENTE (MITSUBA)	-	1	1	-	-	1	1		
	16	38306-MF5-770	SUSPENSION, RELE DE INTERMITENTE	1	-	-	1	1	-	-		
		38306-GE7-000	SUSPENSION, RELE DE INTERMITENTE	-	1	1	-	-	1	1		
	17	50345-MZ8-G20	TIRANTE, RELE DE INTERMITENTE.	-	1	1	-	-	1	1		
	18	50352-MR1-000	SOPORTE, ACOPLADOR DEL, IZQ...	1	1	1	1	1	1	1		
	19	90651-KV6-003	BANDA, ALAMBRE.....	1	1	1	1	1	1	1		
	20	90679-SG9-E01	BANDA, MANGUERA SUCCION.....	1	1	1	1	1	1	1		
	21	90690-GHB-641	PRESILLA, CABLE, 10MM.....	3	3	3	3	3	3	3		
	22	92101-06020-4J	PERNO, HEX., 6X20.....	4	4	4	4	4	4	4		
	23	95701-06010-08	PERNO DE REBORDE, 6X10.....	1	1	1	1	1	1	1		
	24	95701-06020-08	PERNO DE REBORDE, 6X20.....	1	1	1	1	1	1	1		
	25	96300-08012-00	PERNO DE REBORDE, 8X12.....	1	-	-	1	1	-	-		
		96300-08012-07	PERNO DE REBORDE, 8X12.....	-	1	-	-	-	-	-		

F-27

Wire harness

Faisceau électrique

Kabelbaum

Equipo de alambre

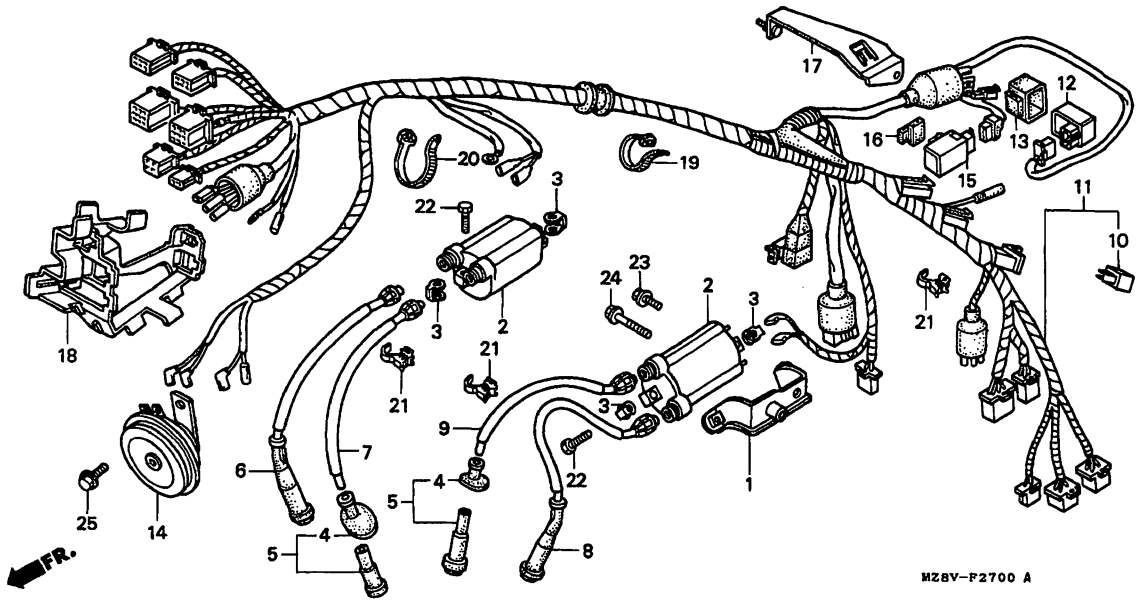

MZ8VF2700A

Service item	F.R.T.	Ref. No.	Part No.	Description	Reqd.QTY VT600C V	W	X	DV	DW	DX	D2X	Serial No.	Area code
		25)	95701-08012-07	BOLT, FLANGE, 8X12.....	-	-	1	-	-	1	1		

Item d'entretien	T.D.R.	N°de. réf.	N°de pièce	Description	Q'té néc. VT600C V	W	X	DV	DW	DX	D2X	N°de série	Code de zone
		25)	95701-08012-07	BOULON DE BRIDE, 8X12.....	-	-	1	-	-	1	1		

Wartungspunkt	AP	Ref. Nr.	Teile-Nr.	Beschreibung	Erford.Menge VT600C V	W	X	DV	DW	DX	D2X	Serien-Nr.	Geblets-Code
		25)	95701-08012-07	FLANSCHENSCHRAUBE, 8X12.....	-	-	1	-	-	1	1		

Articulo de servicio	THLL	No.de ref.	No.de pieza	Descripción	Cant.reqd. VT600C V	W	X	DV	DW	DX	D2X	No.de serie	Código de area
		25)	95701-08012-07	PERNO DE REBORDE, 8X12.....	-	-	1	-	-	1	1		

3

F-28

Frame body

Cadre

Rahmen

Cuerpo de cuadro

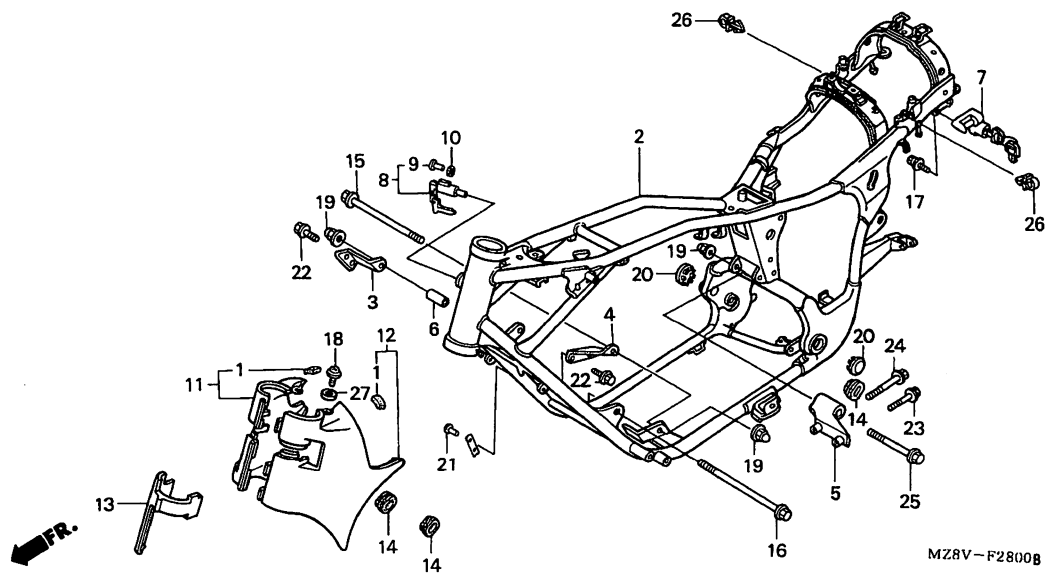

MZ8VF2800B

Service item	F.R.T.
BODY COMP., FRAME.....	*8.7
HOLDER ASSY., HELMET.....	0.2
LOCK COMP., STEERING HANDLE....	0.1
.COVER, R. FR. SIDE	
(SAME TIME FOR TWO UNITS)	
.COVER, L. FR. SIDE	

Ref. No.	Part No.	Description	Reqd.QTY VT600C V	W	X	DV	DW	DX	D2X	Serial No.	Area code
1	17511-MR1-300	RUBBER, FUEL TANK PROTECTOR...	6	6	6	6	6	6	6		
2	50100-MZ8-B00ZA	BODY COMP., FRAME									
		NH1.....BLACK	1	-	-	1	-	-	-	-------- --------	CM,SI
	50100-MZ8-B40ZA	*NH1*.....BLACK	1	-	-	-	-	-	-	-------- --------	AR,E,ED,F,SP SW,U,2IT,2PO
	50100-MZ8-B50ZA	*NH1*.....BLACK	1	-	-	-	-	-	-	-------- --------	FI,G,2G
	50100-MZ8-G20ZA	*NH1*.....BLACK	-	1	1	-	-	-	-	-------- --------	AR,E,ED,F,FI G,SP,SW,U,2G 2IT,2PO
	50100-MZ8-K00ZA	*NH1*.....BLACK	-	-	-	-	1	-	-		
	50100-MZ8-L50ZA	*NH1*.....BLACK	-	-	1	-	-	1	1	-------- --------	CM,SI
3	50176-MR1-000ZC	PLATE, FR. ENGINE HANGER UPPER									
		NH1.....BLACK	1	1	1	1	1	1	1		
4	50177-MR1-000ZC	PLATE, FR. ENGINE HANGER LOWER									
		NH1.....BLACK	1	1	1	1	1	1	1		

Item d'entretien	T.D.R.
CORPS COMP. CADRE.....	*8.7
ENS. PORTE-CASQUE.....	0.2
ANTIVOL DE DIRECTION COMP.....	0.1
.COUVERCLE LATERAL AV. D. (MEME TEMPS POUR DEUX UNITES) .COUVERCLE LATERAL AV. G.	

N°de réf.	N°de pièce	Description	Q'té néc. VT600C V	W	X	DV	DW	DX	D2X	N°de série	Code de zone
1	17511-MR1-300	CAOUTCHOUC DE PROTECTION DE RESERVOIR D'ESSENCE	6	6	6	6	6	6	6		
2	50100-MZ8-B00ZA	CORPS COMP. CADRE *NH1*.....NOIR	1	-	-	1	-	-	-	-------- --------	CM,SI
	50100-MZ8-B40ZA	*NH1*.....NOIR	1	-	-	-	-	-	-	-------- --------	AR,E,ED,F,SP SW,U,2IT,2PO
	50100-MZ8-B50ZA	*NH1*.....NOIR	1	-	-	-	-	-	-	-------- --------	FI,G,2G
	50100-MZ8-G20ZA	*NH1*.....NOIR	-	1	1	-	-	-	-	-------- --------	AR,E,ED,F,FI G,SP,SW,U,2G 2IT,2PO
	50100-MZ8-K00ZA	*NH1*.....NOIR	-	-	-	-	1	-	-		
	50100-MZ8-L50ZA	*NH1*.....NOIR	-	-	1	-	-	1	1	-------- --------	CM,SI
3	50176-MR1-000ZC	PLAQUE SUPERIEURE DE SUPPORT DE MOTEUR AV. *NH1*.....NOIR	1	1	1	1	1	1	1		
4	50177-MR1-000ZC	PLAQUE INFERIEURE DE SUPPORT DE MOTEUR AV. *NH1*.....NOIR	1	1	1	1	1	1	1		

Wartungspunkt	AP
KOERPER KOMPL., RAHMEN.....	*8.7
STURZHELMHALTER KOMPL.....	0.2
LENKERSCHLOSS KOMPL.....	0.1
.SEITENDECKEL, R. V. (GLEICHE ZEIT FUR BEIDE EINHEITEN) .SEITENDECKEL, L. V.	

Ref. Nr.	Teile-Nr.	Beschreibung	Erford.Menge VT600C V	W	X	DV	DW	DX	D2X	Serien-Nr.	Geblets-Code
1	17511-MR1-300	GUMMI, KRAFTSTOFFTANK SCHUTZ..	6	6	6	6	6	6	6		
2	50100-MZ8-B00ZA	KOERPER KOMPL., RAHMEN *NH1*.....SCHWARZ	1	-	-	1	-	-	-	-------- --------	CM,SI
	50100-MZ8-B40ZA	*NH1*.....SCHWARZ	1	-	-	-	-	-	-	-------- --------	AR,E,ED,F,SP SW,U,2IT,2PO
	50100-MZ8-B50ZA	*NH1*.....SCHWARZ	1	-	-	-	-	-	-	-------- --------	FI,G,2G
	50100-MZ8-G20ZA	*NH1*.....SCHWARZ	-	1	1	-	-	-	-	-------- --------	AR,E,ED,F,FI G,SP,SW,U,2G 2IT,2PO
	50100-MZ8-K00ZA	*NH1*.....SCHWARZ	-	-	-	-	1	-	-		
	50100-MZ8-L50ZA	*NH1*.....SCHWARZ	-	-	1	-	-	1	1	-------- --------	CM,SI
3	50176-MR1-000ZC	PLATTE, V. MOTORAUFHAENGUNG OBEN *NH1*.....SCHWARZ	1	1	1	1	1	1	1		
4	50177-MR1-000ZC	PLATTE, V. MOTORAUFHAENGUNG UNTEN *NH1*.....SCHWARZ	1	1	1	1	1	1	1		

Articulo de servicio THLL	
COMP. DE CUERPO, BASTIDOR.....	*8.7
ENS. DE PORTA-CASCO.....	0.2
COMP. DE CERRADURA, MANUBRIO DE DIRECCION.	0.1
.CUBIERTA, LATERAL DER. DEL. (EL MISMO TIEMPO PARA DOS UNIDADES) .CUBIERTA, LATERAL IZQ. DEL.	

No.de ref.	No.de pieza	Descripción	Cant.reqd. VT600C V	W	X	DV	DW	DX	D2X	No.de serie	Código de area
1	17511-MR1-300	CAUCHO, PROTECTOR DEPOSITO COMBUSTIBLE.	6	6	6	6	6	6	6		
2	50100-MZ8-B00ZA	COMP. DE CUERPO, BASTIDOR *NH1*.....NEGRO	1	-	-	1	-	-	-	-------- --------	CM,SI
	50100-MZ8-B40ZA	*NH1*.....NEGRO	1	-	-	-	-	-	-	-------- --------	AR,E,ED,F,SP SW,U,2IT,2PO
	50100-MZ8-B50ZA	*NH1*.....NEGRO	1	-	-	-	-	-	-	-------- --------	FI,G,2G
	50100-MZ8-G20ZA	*NH1*.....NEGRO	-	1	1	-	-	-	-	-------- --------	AR,E,ED,F,FI G,SP,SW,U,2G 2IT,2PO
	50100-MZ8-K00ZA	*NH1*.....NEGRO	-	-	-	-	1	-	-		
	50100-MZ8-L50ZA	*NH1*.....NEGRO	-	-	1	-	-	1	1	-------- --------	CM,SI
3	50176-MR1-000ZC	PLACA SUPERIOR, COLGADOR DEL. MOTOR TUERCA *NH1*.....NEGRO	1	1	1	1	1	1	1		
4	50177-MR1-000ZC	PLACA, SOPORTE DEL MOTOR DEL. INFERIOR *NH1*.....NEGRO	1	1	1	1	1	1	1		

3

F-28

Frame body

Cadre

Rahmen

Cuerpo de cuadro

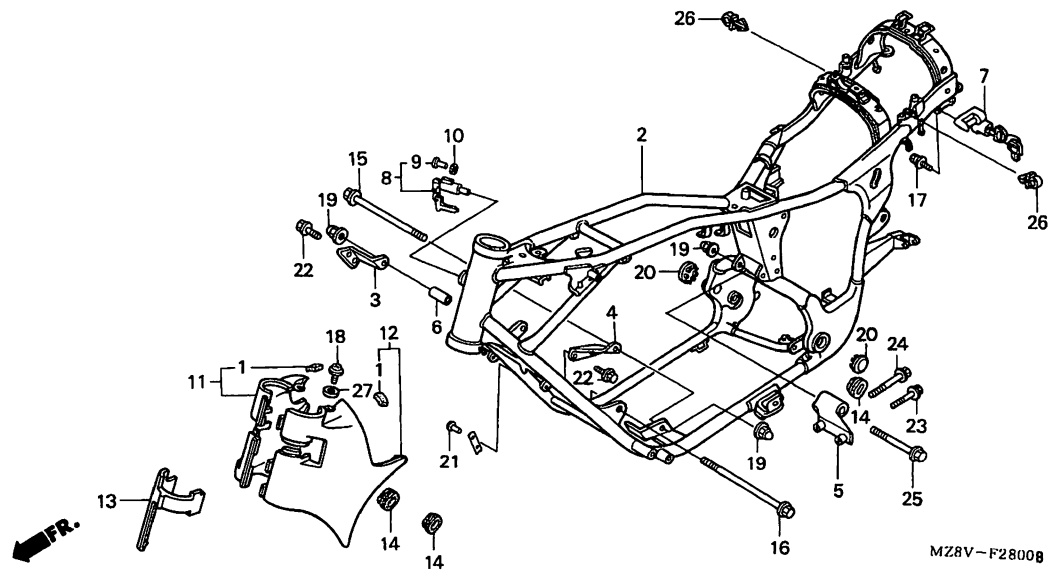

MZ8VF2800B

Service item	F.R.T.	Ref. No.	Part No.	Description	Reqd.QTY VT600C V	W	X	DV	DW	DX	D2X	Serial No.	Area code
		5	50178-MR1-000	STAY, RR. ENGINE HANGER.....	1	1	1	1	1	1	1		
		6	50363-KT7-000	COLLAR, ENGINE HANGER.....	1	1	1	1	1	1	1		
		7	50710-086-007	HOLDER ASSY., HELMET (HONDA LOCK)	1	-	-	1	-	-	-		
			50710-GCN-003	HOLDER ASSY., HELMET.....	-	1	1	-	-	-	-	-------- --------	AR,E,ED,F,FI G,SP,SW,U,2G 2IT,2PO
			50710-GB4-007	HOLDER ASSY., HELMET (HONDA LOCK)	-	-	-	-	1	-	-		
		8	53600-404-611	LOCK COMP., STEERING HANDLE...	1	1	1	-	-	-	-	-------- --------	FI,G,2G
					-	1	1	-	-	-	-	-------- --------	AR,E,ED,F,SP SW,U,2IT,2PO
		9	53603-051-000	RIVET, 4.1MM.....	1	1	1	-	-	-	-	-------- --------	FI,G,2G
					-	1	1	-	-	-	-	-------- --------	AR,E,ED,F,SP SW,U,2IT,2PO

Item d'entretien	T.D.R.	N°de réf.	N°de pièce	Description	Q'té néc. VT600C V	W	X	DV	DW	DX	D2X	N°de série	Code de zone
		5	50178-MR1-000	APPUI DE SUSPENSION MOTEUR AR.	1	1	1	1	1	1	1		
		6	50363-KT7-000	COLLIER DE SUSPENSION MOTEUR..	1	1	1	1	1	1	1		
		7	50710-086-007	ENS. PORTE-CASQUE (HONDA LOCK)	1	-	-	1	-	-	-		
			50710-GCN-003	ENS. PORTE-CASQUE.....	-	1	1	-	-	-	-	-------- --------	AR,E,ED,F,FI G,SP,SW,U,2G 2IT,2PO
			50710-GB4-007	ENS. PORTE-CASQUE (HONDA LOCK)	-	-	-	-	1	-	-		
		8	53600-404-611	ANTIVOL DE DIRECTION COMP.....	1	1	1	-	-	-	-	-------- --------	FI,G,2G
					-	1	1	-	-	-	-	-------- --------	AR,E,ED,F,SP SW,U,2IT,2PO
		9	53603-051-000	RIVET, 4.1MM.....	1	1	1	-	-	-	-	-------- --------	FI,G,2G
					-	1	1	-	-	-	-	-------- --------	AR,E,ED,F,SP SW,U,2IT,2PO

Wartungspunkt	AP	Ref. Nr.	Teile-Nr.	Beschreibung	Erford.Menge VT600C V	W	X	DV	DW	DX	D2X	Serien-Nr.	Gebiets-Code
		5	50178-MR1-000	STREBE, H. MOTORAUFHANGUNG....	1	1	1	1	1	1	1		
		6	50363-KT7-000	AUFHAENGUNGSHUELSE, MOTOR.....	1	1	1	1	1	1	1		
		7	50710-086-007	STURZHELMHALTER KOMPL. (HONDA LOCK)	1	-	-	1	-	-	-		
			50710-GCN-003	STURZHELMHALTER KOMPL.....	-	1	1	-	-	-	-	-------- --------	AR,E,ED,F,FI G,SP,SW,U,2G 2IT,2PO
			50710-GB4-007	STURZHELMHALTER KOMPL. (HONDA LOCK)	-	-	-	-	1	-	-		
		8	53600-404-611	LENKERSCHLOSS KOMPL.....	1	1	1	-	-	-	-	-------- --------	FI,G,2G
					-	1	1	-	-	-	-	-------- --------	AR,E,ED,F,SP SW,U,2IT,2PO
		9	53603-051-000	NIET, 4.1MM.....	1	1	1	-	-	-	-	-------- --------	FI,G,2G
					-	1	1	-	-	-	-	-------- --------	AR,E,ED,F,SP SW,U,2IT,2PO

Articulo de servicio	THLL	No.de ref.	No.de pieza	Descripción	Cant.reqd. VT600C V	W	X	DV	DW	DX	D2X	No.de serie	Código de area
		5	50178-MR1-000	SOPORTE, SUSPENSOR MOTOR TRAS.	1	1	1	1	1	1	1		
		6	50363-KT7-000	COLLARIN, SUSPENSION DE MOTOR.	1	1	1	1	1	1	1		
		7	50710-086-007	ENS. DE PORTA-CASCO (HONDA LOCK)	1	-	-	1	-	-	-		
			50710-GCN-003	ENS. DE PORTA-CASCO.....	-	1	1	-	-	-	-	-------- --------	AR,E,ED,F,FI G,SP,SW,U,2G 2IT,2PO
			50710-GB4-007	ENS. DE PORTA-CASCO (HONDA LOCK)	-	-	-	-	1	-	-		
		8	53600-404-611	COMP. DE CERRADURA, MANUBRIO DE DIRECCION	1	1	1	-	-	-	-	-------- --------	FI,G,2G
					-	1	1	-	-	-	-	-------- --------	AR,E,ED,F,SP SW,U,2IT,2PO
		9	53603-051-000	REMACHE, 4.1MM.....	1	1	1	-	-	-	-	-------- --------	FI,G,2G
					-	1	1	-	-	-	-	-------- --------	AR,E,ED,F,SP SW,U,2IT,2PO

3

2-G13

F-28

Frame body

Cadre

Rahmen

Cuerpo de cuadro

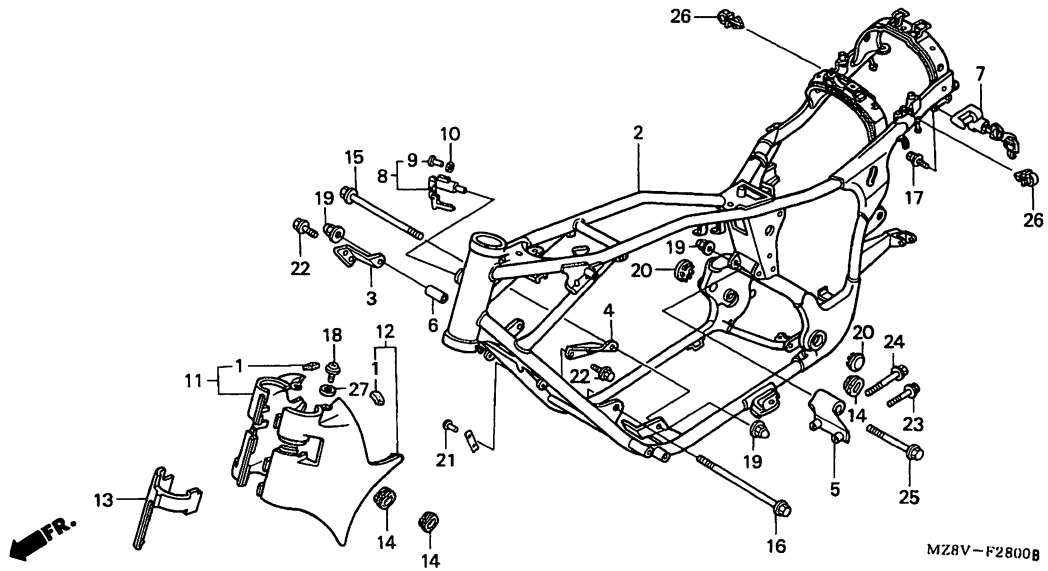

MZ8VF2800B

Service item	F.R.T.	Ref. No.	Part No.	Description	Reqd.QTY VT600C V	W	X	DV	DW	DX	D2X	Serial No.	Area code
		10	53604-098-940	WASHER, 4.5MM.....	1	1	1	-	-	-	-	--------	-------- FI,G,2G
					-	1	1	-	-	-	-	--------	-------- AR,E,ED,F,SP SW,U,2IT,2PO
		11	63500-MR1-000ZC	COVER, R. FR. SIDE *NH1*.....BLACK	1	-	-	1	-	1	-	--------	-------- AR,CM,E,ED,F SI,SP,SW,U 2IT,2PO
			63500-MR1-610ZE	*NH1*.....BLACK	1	-	1	-	-	-	-	--------	-------- FI,G,2G
					-	-	1	-	-	-	-	--------	-------- AR,E,ED,F,SP SW,U,2IT,2PO
			63500-MZ8-K00	COVER, R. FR. SIDE.....	-	-	-	-	1	-	-		
			63500-MZ8-G20	COVER, R. FR. SIDE.....	-	1	-	-	-	-	-		
			63500-MZ8-L80	COVER, R. FR. SIDE.....	-	-	1	-	-	1	1	--------	-------- CM,SI

Item d'entretien T.D.R.	N°de réf.	N°de pièce	Description	Q'té néc. VT600C V	W	X	DV	DW	DX	D2X	N°de série	Code de zone
	10	53604-098-940	RONDELLE, 4.5MM.....	1	1	1	-	-	-	-	--------	-------- FI,G,2G
				-	1	1	-	-	-	-	--------	-------- AR,E,ED,F,SP SW,U,2IT,2PO
	11	63500-MR1-000ZC	COUVERCLE LATERAL AV. D. *NH1*.....NOIR	1	-	-	1	-	1	-	--------	-------- AR,CM,E,ED,F SI,SP,SW,U 2IT,2PO
		63500-MR1-610ZE	*NH1*.....NOIR	1	-	1	-	-	-	-	--------	-------- FI,G,2G
				-	-	1	-	-	-	-	--------	-------- AR,E,ED,F,SP SW,U,2IT,2PO
		63500-MZ8-K00	COUVERCLE LATERAL AV. D.....	-	-	-	-	1	-	-		
		63500-MZ8-G20	COUVERCLE LATERAL AV. D.....	-	1	-	-	-	-	-		
		63500-MZ8-L80	COUVERCLE LATERAL AV. D.....	-	-	1	-	-	1	1	--------	-------- CM,SI

Wartungspunkt AP	Ref. Nr.	Teile-Nr.	Beschreibung	Erford.Menge VT600C V	W	X	DV	DW	DX	D2X	Serien-Nr.	Gebiets-Code
	10	53604-098-940	SCHEIBE, 4.5MM.....	1	1	1	-	-	-	-	--------	-------- FI,G,2G
				-	1	1	-	-	-	-	--------	-------- AR,E,ED,F,SP SW,U,2IT,2PO
	11	63500-MR1-000ZC	SEITENDECKEL, R. V. *NH1*.....SCHWARZ	1	-	-	1	-	1	-	--------	-------- AR,CM,E,ED,F SI,SP,SW,U 2IT,2PO
		63500-MR1-610ZE	*NH1*.....SCHWARZ	1	-	1	-	-	-	-	--------	-------- FI,G,2G
				-	-	1	-	-	-	-	--------	-------- AR,E,ED,F,SP SW,U,2IT,2PO
		63500-MZ8-K00	SEITENDECKEL, R. V.....	-	-	-	-	1	-	-		
		63500-MZ8-G20	SEITENDECKEL, R. V.....	-	1	-	-	-	-	-		
		63500-MZ8-L80	SEITENDECKEL, R. V.....	-	-	1	-	-	1	1	--------	-------- CM,SI

Articulo de servicio THLL	No.de ref.	No.de pieza	Descripción	Cant.reqd. VT600C V	W	X	DV	DW	DX	D2X	No.de serie	Código de area
	10	53604-098-940	ARANDELA, 4.5MM.....	1	1	1	-	-	-	-	--------	-------- FI,G,2G
				-	1	1	-	-	-	-	--------	-------- AR,E,ED,F,SP SW,U,2IT,2PO
	11	63500-MR1-000ZC	CUBIERTA, LATERAL DER. DEL. *NH1*.....NEGRO	1	-	-	1	-	1	-	--------	-------- AR,CM,E,ED,F SI,SP,SW,U 2IT,2PO
		63500-MR1-610ZE	*NH1*.....NEGRO	1	-	1	-	-	-	-	--------	-------- FI,G,2G
				-	-	1	-	-	-	-	--------	-------- AR,E,ED,F,SP SW,U,2IT,2PO
		63500-MZ8-K00	CUBIERTA, LATERAL DER. DEL....	-	-	-	-	1	-	-		
		63500-MZ8-G20	CUBIERTA, LATERAL DER. DEL....	-	1	-	-	-	-	-		
		63500-MZ8-L80	CUBIERTA, LATERAL DER. DEL....	-	-	1	-	-	1	1	--------	-------- CM,SI

3

F-28

Frame body

Cadre

Rahmen

Cuerpo de cuadro

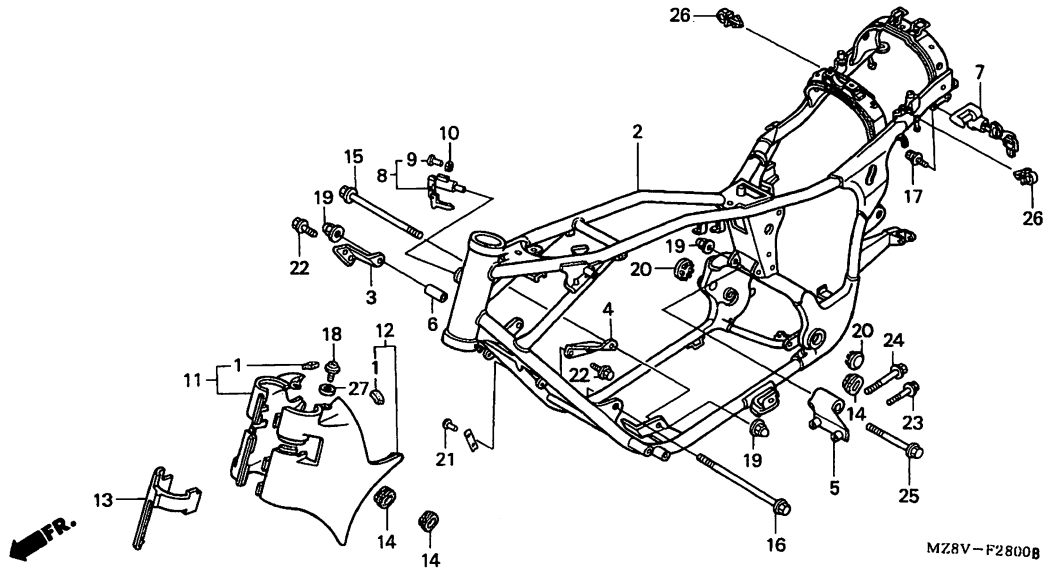

MZ8VF2800B

Service item	F.R.T.	Ref. No.	Part No.	Description	Reqd.QTY VT600C V	W	X	DV	DW	DX	D2X	Serial No.	Area code
		12	63600-MR1-000ZC	COVER, L. FR. SIDE									
				NH1.....BLACK	1	-	1	-	-	-	-	-------- --------	AR,E,ED,F,FI G,SI,SP,SW,U 2G,2IT,2PO
					1	-	-	1	-	-	-	-------- --------	CM
			63600-MZ8-K00	COVER, L. FR. SIDE.....	-	1	-	-	1	-	-		
			63600-MZ8-L80	COVER, L. FR. SIDE.....	-	-	1	-	-	1	1	-------- --------	CM,SI
		13	63700-MR1-000ZD	COVER, FR. CENTER									
				NH1.....BLACK	1	-	1	-	-	-	-	-------- --------	AR,E,ED,F,FI G,SI,SP,SW,U 2G,2IT,2PO
					1	-	-	1	-	-	-	-------- --------	CM
			63700-MZ8-K00	COVER, FR. CENTER.....	-	1	-	-	1	-	-		
			63700-MZ8-L80	COVER, FR. CENTER.....	-	-	1	-	-	1	1	-------- --------	CM,SI
		14	83551-GE2-000	GROMMET, AIR CLEANER CASE.....	3	3	3	3	3	3	3		
		15	90102-MR1-000	BOLT, FLANGE, 10X140.....	1	1	1	1	1	1	1		

Item d'entretien	T.D.R.	N°de. réf.	N°de pièce	Description	Q'té néc. VT600C V	W	X	DV	DW	DX	D2X	N°de série	Code de zone
		12	63600-MR1-000ZC	COUVERCLE LATERAL AV. G.									
				NH1.....NOIR	1	-	1	-	-	-	-	-------- --------	AR,E,ED,F,FI G,SI,SP,SW,U 2G,2IT,2PO
					1	-	-	1	-	-	-	-------- --------	CM
			63600-MZ8-K00	COUVERCLE LATERAL AV. G.....	-	1	-	-	1	-	-		
			63600-MZ8-L80	COUVERCLE LATERAL AV. G.....	-	-	1	-	-	1	1	-------- --------	CM,SI
		13	63700-MR1-000ZD	COUVERCLE CENTRAL AV.									
				NH1.....NOIR	1	-	1	-	-	-	-	-------- --------	AR,E,ED,F,FI G,SI,SP,SW,U 2G,2IT,2PO
					1	-	-	1	-	-	-	-------- --------	CM
			63700-MZ8-K00	COUVERCLE CENTRAL AV.....	-	1	-	-	1	-	-		
			63700-MZ8-L80	COUVERCLE CENTRAL AV.....	-	-	1	-	-	1	1	-------- --------	CM,SI
		14	83551-GE2-000	ANNEAU DE BOITIER DE FILTRE A AIR	3	3	3	3	3	3	3		
		15	90102-MR1-000	BOULON DE BRIDE, 10X140.....	1	1	1	1	1	1	1		

Wartungspunkt	AP	Ref. Nr.	Teile-Nr.	Beschreibung	Erford.Menge VT600C V	W	X	DV	DW	DX	D2X	Serien-Nr.	Gebiets-Code
		12	63600-MR1-000ZC	SEITENDECKEL, L. V.									
				NH1.....SCHWARZ	1	-	1	-	-	-	-	-------- --------	AR,E,ED,F,FI G,SI,SP,SW,U 2G,2IT,2PO
					1	-	-	1	-	-	-	-------- --------	CM
			63600-MZ8-K00	SEITENDECKEL, L. V.....	-	1	-	-	1	-	-		
			63600-MZ8-L80	SEITENDECKEL, L. V.....	-	-	1	-	-	1	1	-------- --------	CM,SI
		13	63700-MR1-000ZD	ABDECKUNG, V. MITTE									
				NH1.....SCHWARZ	1	-	1	-	-	-	-	-------- --------	AR,E,ED,F,FI G,SI,SP,SW,U 2G,2IT,2PO
					1	-	-	1	-	-	-	-------- --------	CM
			63700-MZ8-K00	ABDECKUNG, V. MITTE.....	-	1	-	-	1	-	-		
			63700-MZ8-L80	ABDECKUNG, V. MITTE.....	-	-	1	-	-	1	1	-------- --------	CM,SI
		14	83551-GE2-000	GUMMITUELLE, LUFTFILTER-GEHAEUSE	3	3	3	3	3	3	3		
		15	90102-MR1-000	FLANSCHENSCHRAUBE, 10X140.....	1	1	1	1	1	1	1		

Articulo de servicio	THLL	No.de ref.	No.de pieza	Descripción	Cant.reqd. VT600C V	W	X	DV	DW	DX	D2X	No.de serie	Código de area
		12	63600-MR1-000ZC	CUBIERTA, LATERAL IZQ. DEL.									
				NH1.....NEGRO	1	-	1	-	-	-	-	-------- --------	AR,E,ED,F,FI G,SI,SP,SW,U 2G,2IT,2PO
					1	-	-	1	-	-	-	-------- --------	CM
			63600-MZ8-K00	CUBIERTA, LATERAL IZQ. DEL....	-	1	-	-	1	-	-		
			63600-MZ8-L80	CUBIERTA, LATERAL IZQ. DEL....	-	-	1	-	-	1	1	-------- --------	CM,SI
		13	63700-MR1-000ZD	TAPA CENTRAL DEL.									
				NH1.....NEGRO	1	-	1	-	-	-	-	-------- --------	AR,E,ED,F,FI G,SI,SP,SW,U 2G,2IT,2PO
					1	-	-	1	-	-	-	-------- --------	CM
			63700-MZ8-K00	TAPA CENTRAL DEL.....	-	1	-	-	1	-	-		
			63700-MZ8-L80	TAPA CENTRAL DEL.....	-	-	1	-	-	1	1	-------- --------	CM,SI
		14	83551-GE2-000	ANILLO, CAJA DE LIMPIADOR DE AIRE	3	3	3	3	3	3	3		
		15	90102-MR1-000	PERNO DE REBORDE, 10X140.....	1	1	1	1	1	1	1		

3

2-G15

F-28

Frame body

Cadre

Rahmen

Cuerpo de cuadro

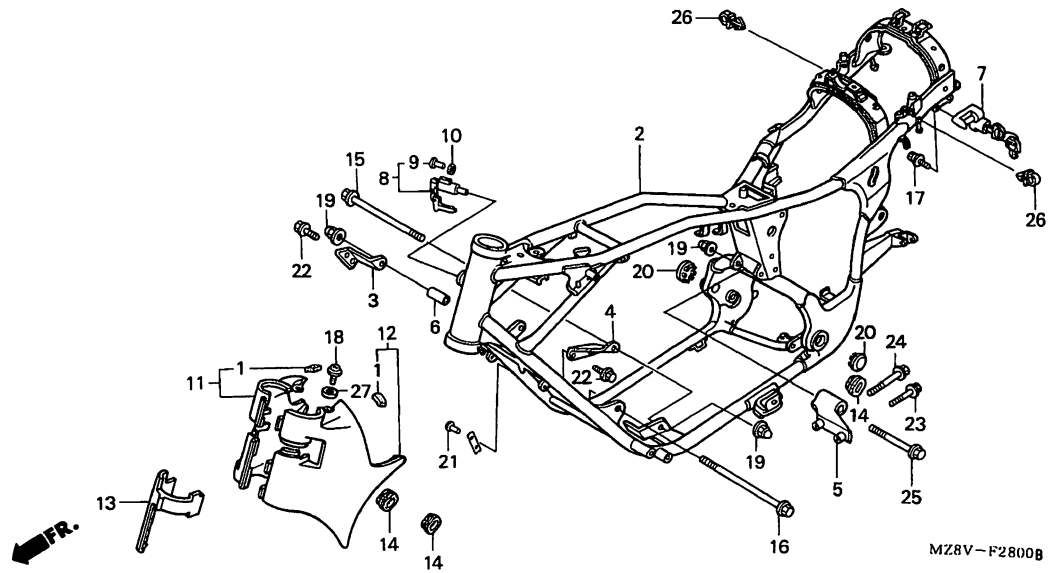

MZ8VF2800B

Service item	F.R.T.	Ref. No.	Part No.	Description	Reqd.QTY VT600C V	W	X	DV	DW	DX	D2X	Serial No.	Area code
		16	90103-MR1-000	BOLT, FLANGE, 10X165.....	1	1	1	1	1	1	1		
		17	90107-449-000	BOLT, HELMET HOLDER SETTING...	2	1	1	-	-	-	-	-------- --------	AR,E,ED,F,FI G,SI,SP,SW,U 2G,2IT,2PO
					2	-	-	2	1	-	-	-------- --------	CM
		18	90142-MB0-000	SCREW, PAN, 5X16.5.....	1	1	-	1	1	-	-		
			90141-KT8-000	SCREW, PAN, 5X19.....	-	-	1	-	-	1	1		
		19	90202-MR1-000	NUT, FLANGE CAP, 10MM.....	3	3	3	3	3	3	3		
		20	90302-MR1-000ZC	CAP, PIVOT *NH1*.....BLACK	2	-	-	2	2	-	-		
			90302-MZ8-G20	CAP, PIVOT.....	-	2	2	-	-	2	2		
		21	90841-001-000	SCREW, RIVET, 1.8X5.....	2	2	2	-	-	-	-	-------- --------	AR,E,ED,F,FI G,SP,SW,U,2G 2IT,2PO
		22	95701-08016-07	BOLT, FLANGE, 8X16.....	4	4	4	4	4	4	4		

Item d'entretien T.D.R.	N°de réf.	N°de pièce	Description	Q'té néc. VT600C V	W	X	DV	DW	DX	D2X	N°de série	Code de zone
	16	90103-MR1-000	BOULON DE BRIDE, 10X165.....	1	1	1	1	1	1	1		
	17	90107-449-000	BOULON DE FIXATION DE PORTE-CASQUE	2	1	1	-	-	-	-	-------- --------	AR,E,ED,F,FI G,SI,SP,SW,U 2G,2IT,2PO
				2	-	-	2	1	-	-	-------- --------	CM
	18	90142-MB0-000	VIS A TETE CYLINDRIQUE, 5X16.5	1	1	-	1	1	-	-		
		90141-KT8-000	VIS A TETE CYLINDRIQUE, 5X19..	-	-	1	-	-	1	1		
	19	90202-MR1-000	ECROU DE CHAPEAU DE BRIDE, 10MM	3	3	3	3	3	3	3		
	20	90302-MR1-000ZC	CHAPEAU DE PIVOT *NH1*.....NOIR	2	-	-	2	2	-	-		
		90302-MZ8-G20	CHAPEAU DE PIVOT.....	-	2	2	-	-	2	2		
	21	90841-001-000	VIS DE RIVET, 1.8X5.....	2	2	2	-	-	-	-	-------- --------	AR,E,ED,F,FI G,SP,SW,U,2G 2IT,2PO
	22	95701-08016-07	BOULON DE BRIDE, 8X16.....	4	4	4	4	4	4	4		

Wartungspunkt AP	Ref. Nr.	Teile-Nr.	Beschreibung	Erford.Menge VT600C V	W	X	DV	DW	DX	D2X	Serien-Nr.	Gebiets-Code
	16	90103-MR1-000	FLANSCHENSCHRAUBE, 10X165.....	1	1	1	1	1	1	1		
	17	90107-449-000	FESTSTELLSCHRAUBE, STURZHELM-HALTER	2	1	1	-	-	-	-	-------- --------	AR,E,ED,F,FI G,SI,SP,SW,U 2G,2IT,2PO
				2	-	-	2	1	-	-	-------- --------	CM
	18	90142-MB0-000	KEGELKOPFSCHRAUBE, 5X16.5.....	1	1	-	1	1	-	-		
		90141-KT8-000	KEGELKOPFSCHRAUBE, 5X19.....	-	-	1	-	-	1	1		
	19	90202-MR1-000	FLANSCHHUTMUTTER, 10MM.....	3	3	3	3	3	3	3		
	20	90302-MR1-000ZC	KAPPE, ZAPFEN *NH1*.....SCHWARZ	2	-	-	2	2	-	-		
		90302-MZ8-G20	KAPPE, ZAPFEN.....	-	2	2	-	-	2	2		
	21	90841-001-000	NIETSCHRAUBE, 1.8X5.....	2	2	2	-	-	-	-	-------- --------	AR,E,ED,F,FI G,SP,SW,U,2G 2IT,2PO
	22	95701-08016-07	FLANSCHENSCHRAUBE, 8X16.....	4	4	4	4	4	4	4		

Articulo de servicio THLL	No.de ref.	No.de pieza	Descripción	Cant.reqd. VT600C V	W	X	DV	DW	DX	D2X	No.de serie	Código de area
	16	90103-MR1-000	PERNO DE REBORDE, 10X165.....	1	1	1	1	1	1	1		
	17	90107-449-000	BOULON, FIJACION DE PORTA-CASCO	2	1	1	-	-	-	-	-------- --------	AR,E,ED,F,FI G,SI,SP,SW,U 2G,2IT,2PO
				2	-	-	2	1	-	-	-------- --------	CM
	18	90142-MB0-000	TORNILLO ALOMADO, 5X16.5.....	1	1	-	1	1	-	-		
		90141-KT8-000	TORNILLO ALOMADO, 5X19.....	-	-	1	-	-	1	1		
	19	90202-MR1-000	TUERCA, TAPA DE REBORDE, 10MM.	3	3	3	3	3	3	3		
	20	90302-MR1-000ZC	TAPA DE PIVOTE *NH1*.....NEGRO	2	-	-	2	2	-	-		
		90302-MZ8-G20	TAPA DE PIVOTE.....	-	2	2	-	-	2	2		
	21	90841-001-000	TORNILLO, REMACHE, 1.8X5.....	2	2	2	-	-	-	-	-------- --------	AR,E,ED,F,FI G,SP,SW,U,2G 2IT,2PO
	22	95701-08016-07	PERNO DE REBORDE, 8X16.....	4	4	4	4	4	4	4		

F-28

Frame body

Cadre

Rahmen

Cuerpo de cuadro

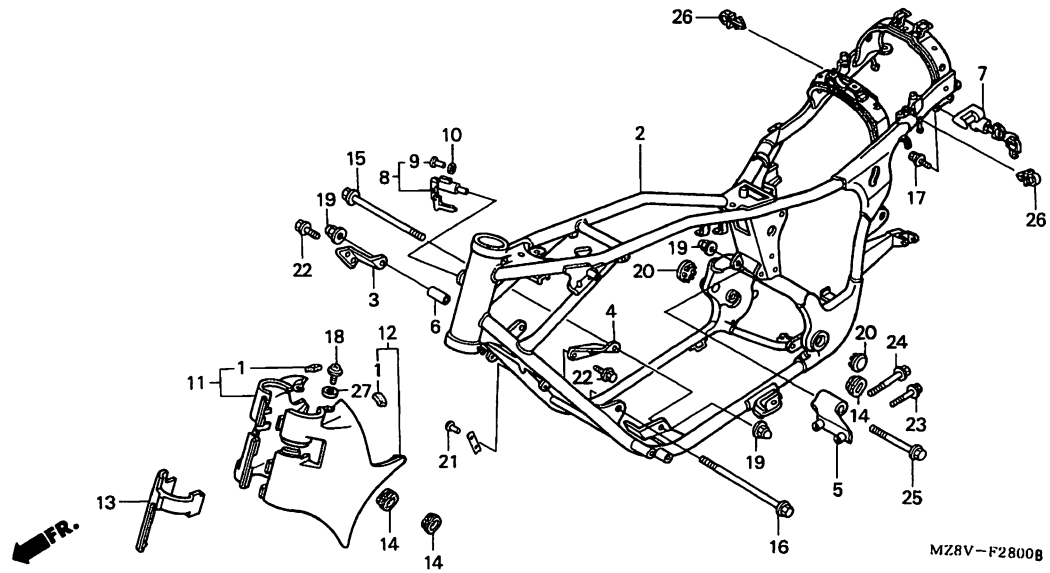

MZ8VF2800B

Service item	F.R.T.	Ref. No.	Part No.	Description	Reqd.QTY VT600C V	W	X	DV	DW	DX	D2X	Serial No.	Area code
		23	95701-08030-07	BOLT, FLANGE, 8X30.....	1	1	1	1	1	1	1		
		24	95701-08040-07	BOLT, FLANGE, 8X40.....	1	1	1	1	1	1	1		
		25	95801-10070-07	BOLT, FLANGE, 10X70.....	1	1	1	1	1	1	1		
		26	90659-734-K51	CLIP, HARNESS (NIFUKO).....	-	-	2	-	-	2	2	-------- --------	CM,SI
		27	80240-MZ3-720	BASE, RUBBER.....	-	-	1	-	-	-	-	-------- --------	AR,E,ED,F,FI G,SP,SW,U,2G 2IT,2PO

Item d'entretien	T.D.R.	N°de réf.	N°de pièce	Description	Q'té néc. VT600C V	W	X	DV	DW	DX	D2X	N°de série	Code de zone
		23	95701-08030-07	BOULON DE BRIDE, 8X30.....	1	1	1	1	1	1	1		
		24	95701-08040-07	BOULON DE BRIDE, 8X40.....	1	1	1	1	1	1	1		
		25	95801-10070-07	BOULON DE BRIDE, 10X70.....	1	1	1	1	1	1	1		
		26	90659-734-K51	AGRAFE DE FAISCEAU ELECTRIQUE (NIFUKO)	-	-	2	-	-	2	2	-------- --------	CM,SI
		27	80240-MZ3-720	BASE, CAOUTCHOUC.....	-	-	1	-	-	-	-	-------- --------	AR,E,ED,F,FI G,SP,SW,U,2G 2IT,2PO

Wartungspunkt	AP	Ref. Nr.	Teile-Nr.	Beschrèibung	Erford.Menge VT600C V	W	X	DV	DW	DX	D2X	Serien-Nr.	Gebiets-Code
		23	95701-08030-07	FLANSCHENSCHRAUBE, 8X30.....	1	1	1	1	1	1	1		
		24	95701-08040-07	FLANSCHENSCHRAUBE, 8X40.....	1	1	1	1	1	1	1		
		25	95801-10070-07	FLANSCHENSCHRAUBE, 10X70.....	1	1	1	1	1	1	1		
		26	90659-734-K51	KLEMME, KABELBAUM (NIFUKO)....	-	-	2	-	-	2	2	-------- --------	CM,SI
		27	80240-MZ3-720	GRUNDPLATTE, GUMMI.....	-	-	1	-	-	-	-	-------- --------	AR,E,ED,F,FI G,SP,SW,U,2G 2IT,2PO

Articulo de servicio	THLL	No.de ref.	No.de pieza	Descripción	Cant.reqd. VT600C V	W	X	DV	DW	DX	D2X	No.de serie	Código de area
		23	95701-08030-07	PERNO DE REBORDE, 8X30.....	1	1	1	1	1	1	1		
		24	95701-08040-07	PERNO DE REBORDE, 8X40.....	1	1	1	1	1	1	1		
		25	95801-10070-07	PERNO DE REBORDE, 10X70.....	1	1	1	1	1	1	1		
		26	90659-734-K51	GRAPA, EQUIPO DE ALAMBRE (NIFUKO)	-	-	2	-	-	2	2	-------- --------	CM,SI
		27	80240-MZ3-720	BASE, GOMA.....	-	-	1	-	-	-	-	-------- --------	AR,E,ED,F,FI G,SP,SW,U,2G 2IT,2PO

3

F-29

Tools

Outils

Werkzeug

Herramientas

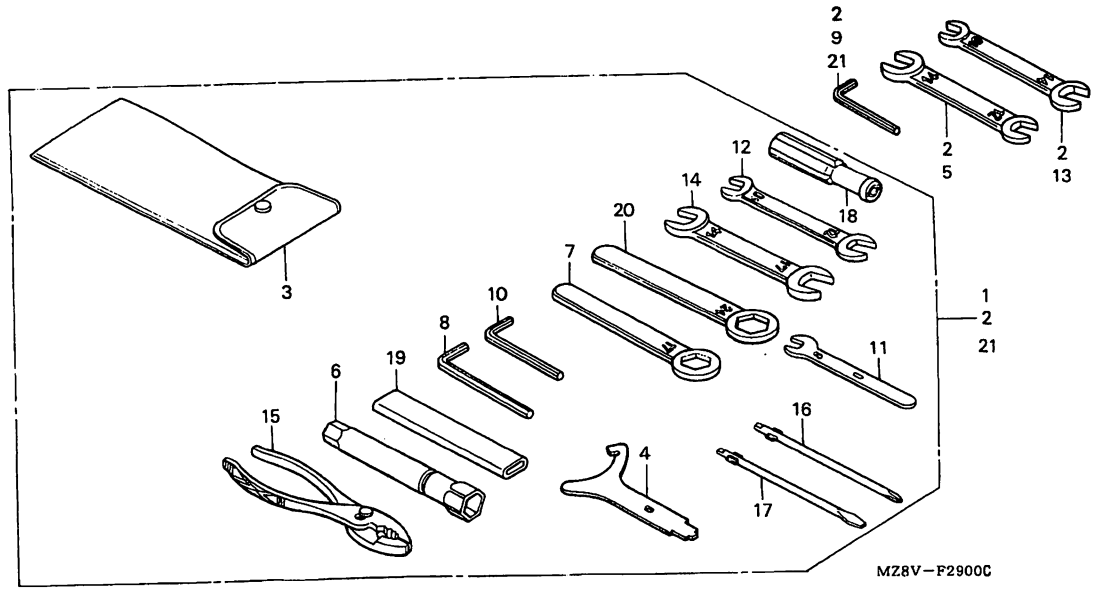

MZ8VF2900C

Service item	F.R.T.	Ref. No.	Part No.	Description	Reqd.QTY VT600C V	W	X	DV	DW	DX	D2X	Serial No.	Area code
NOT INFORMATION.....	-	1	89010-MR1-000	TOOL SET.....	1	-	-	1	1	-	-		
		2	89010-MZ8-G20	TOOL SET.....	-	1	1	-	-	-	-	-------- --------	AR,E,ED,F,FI G,SP,SW,U,2G 2IT,2PO
		3	89101-MC7-000	BAG, TOOL.....	1	1	1	1	1	1	1		
		4	89202-KV0-000	SPANNER, PIN.....	1	1	1	1	1	1	1		
		5	89216-KB7-000	SPANNER, 12X14.....	-	1	1	-	-	-	-	-------- --------	AR,E,ED,F,FI G,SP,SW,U,2G 2IT,2PO
		6	89216-MR1-000	WRENCH, PLUG.....	1	1	1	1	1	1	1		
		7	89218-MF5-000	WRENCH, EYE, 17MM.....	1	1	1	1	1	1	1		
		8	89221-KW3-000	WRENCH, HEX., 4MM.....	-	1	1	-	-	1	1		
		9	89221-371-000	WRENCH, HEX., 6MM.....	1	1	1	1	1	1	1		
		10	89221-429-000	WRENCH, HEX., 5MM.....	1	1	1	1	1	1	1		
		11	99001-08000	SPANNER, 8.....	1	1	1	1	1	1	1		

Item d'entretien	T.D.R.	N°de réf.	N°de pièce	Description	Q'té néc. VT600C V	W	X	DV	DW	DX	D2X	N°de série	Code de zone
CE N'EST PAS UNE INFORMATION...	-	1	89010-MR1-000	JEU D'OUTILS.....	1	-	-	1	1	-	-		
		2	89010-MZ8-G20	JEU D'OUTILS.....	-	1	1	-	-	-	-	-------- --------	AR,E,ED,F,FI G,SP,SW,U,2G 2IT,2PO
		3	89101-MC7-000	SAC D'OUTILS.....	1	1	1	1	1	1	1		
		4	89202-KV0-000	CLE A ERGOT.....	1	1	1	1	1	1	1		
		5	89216-KB7-000	CLE, 12X14.....	-	1	1	-	-	-	-	-------- --------	AR,E,ED,F,FI G,SP,SW,U,2G 2IT,2PO
		6	89216-MR1-000	CLE A BOUGIES.....	1	1	1	1	1	1	1		
		7	89218-MF5-000	CLE A OEIL, 17MM.....	1	1	1	1	1	1	1		
		8	89221-KW3-000	CLE HEX. 4MM.....	-	1	1	-	-	1	1		
		9	89221-371-000	CLE HEX. 6MM.....	1	1	1	1	1	1	1		
		10	89221-429-000	CLE HEX. 5MM.....	1	1	1	1	1	1	1		
		11	99001-08000	CLE, 8.....	1	1	1	1	1	1	1		

Wartungspunkt	AP	Ref. Nr.	Teile-Nr.	Beschreibung	Erford.Menge VT600C V	W	X	DV	DW	DX	D2X	Serien-Nr.	Gebiets-Code
KEINE INFORMATION.....	-	1	89010-MR1-000	WERKZEUG SATZ.....	1	-	-	1	1	-	-		
		2	89010-MZ8-G20	WERKZEUG SATZ.....	-	1	1	-	-	-	-	-------- --------	AR,E,ED,F,FI G,SP,SW,U,2G 2IT,2PO
		3	89101-MC7-000	WERKZEUGTASCHE.....	1	1	1	1	1	1	1		
		4	89202-KV0-000	STIFTSCHLUESSEL.....	1	1	1	1	1	1	1		
		5	89216-KB7-000	SCHLUESSEL, 12X14.....	-	1	1	-	-	-	-	-------- --------	AR,E,ED,F,FI G,SP,SW,U,2G 2IT,2PO
		6	89216-MR1-000	SCHLUESSEL, ZUENDKERZE.....	1	1	1	1	1	1	1		
		7	89218-MF5-000	SCHRAUBENSCHLUESSEL, 17MM.....	1	1	1	1	1	1	1		
		8	89221-KW3-000	SCHLUSSEL, HEX., 4MM.....	-	1	1	-	-	1	1		
		9	89221-371-000	SCHLUSSEL, HEX., 6MM.....	1	1	1	1	1	1	1		
		10	89221-429-000	SCHLUSSEL, HEX., 5MM.....	1	1	1	1	1	1	1		
		11	99001-08000	SCHLUESSEL, 8.....	1	1	1	1	1	1	1		

Articulo de servicio THLL		No.de ref.	No.de pieza	Descripción	Cant.reqd. VT600C V	W	X	DV	DW	DX	D2X	No.de serie	Código de area
SIN INFORMACION.....	-	1	89010-MR1-000	JUEGO DE HERRAMIENTAS.....	1	-	-	1	1	-	-		
		2	89010-MZ8-G20	JUEGO DE HERRAMIENTAS.....	-	1	1	-	-	-	-	-------- --------	AR,E,ED,F,FI G,SP,SW,U,2G 2IT,2PO
		3	89101-MC7-000	SACO, HERRAMIENTAS.....	1	1	1	1	1	1	1		
		4	89202-KV0-000	LLAVE DE ESPIGA.....	1	1	1	1	1	1	1		
		5	89216-KB7-000	LLAVE, 12X14.....	-	1	1	-	-	-	-	-------- --------	AR,E,ED,F,FI G,SP,SW,U,2G 2IT,2PO
		6	89216-MR1-000	LLAVE DE BUJIAS.....	1	1	1	1	1	1	1		
		7	89218-MF5-000	LLAVE DE OJALES, 17MM.....	1	1	1	1	1	1	1		
		8	89221-KW3-000	LLAVE, HEX., 4MM.....	-	1	1	-	-	1	1		
		9	89221-371-000	LLAVE, HEX., 6MM.....	1	1	1	1	1	1	1		
		10	89221-429-000	LLAVE, HEX., 5MM.....	1	1	1	1	1	1	1		
		11	99001-08000	LLAVE, 8.....	1	1	1	1	1	1	1		

3

F-29

Tools

Outils

Werkzeug

Herramientas

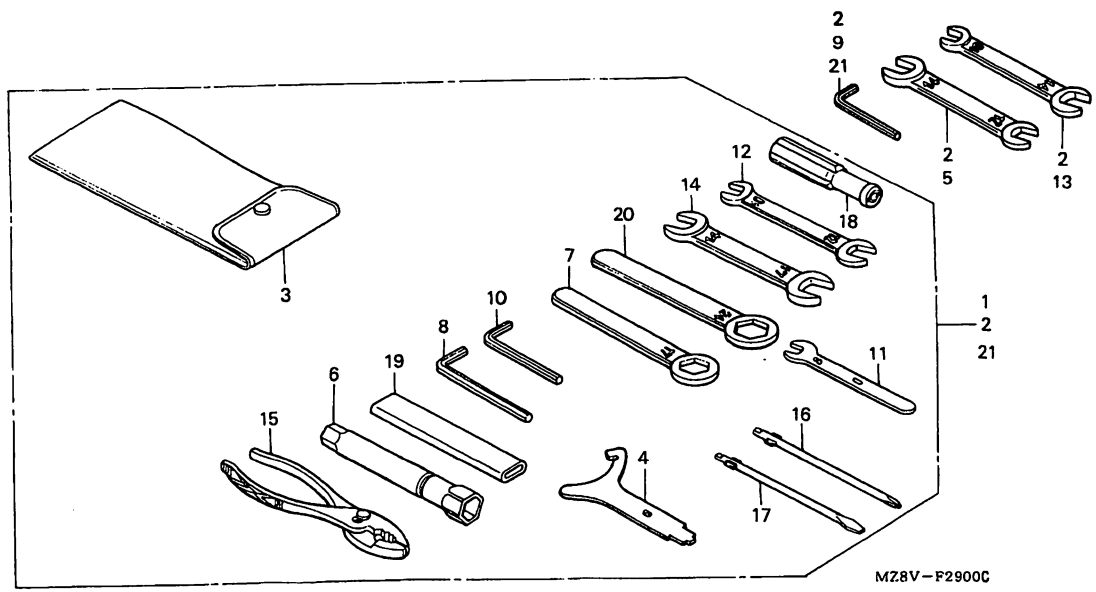

MZ8VF2900C

Service item	F.R.T.	Ref. No.	Part No.	Description	Reqd.QTY VT600C V	W	X	DV	DW	DX	D2X	Serial No.	Area code
		12	99001-10120	SPANNER, 10X12.....	1	-	-	-	-	-	1	--------	-------- AR,E,ED,F,FI G,SI,SP,SW,U 2G,2IT,2PO
					1	-	1	1	1	1	1	--------	-------- CM
		13	99001-10140	SPANNER, 10X14.....	-	1	1	-	-	-	-	--------	-------- AR,E,ED,F,FI G,SP,SW,U,2G 2IT,2PO
		14	99001-14170	SPANNER, 14X17.....	1	-	-	-	-	-	1	--------	-------- AR,E,ED,F,FI G,SI,SP,SW,U 2G,2IT,2PO
					1	-	1	1	1	1	1	--------	-------- CM
		15	99002-13500	PLIERS, 135.....	1	1	1	1	1	1	1		
		16	99003-10000	DRIVER 1, PLUS SCREW (NO.2)...	1	1	1	1	1	1	1		
		17	99003-30000	DRIVER 3, MINUS SCREW (NO.2)..	1	1	1	1	1	1	1		
		18	99003-50000	GRIP, SCREW DRIVER.....	1	1	1	1	1	1	1		

Item d'entretien T.D.R.	N°de. réf.	N°de pièce	Description	Q'té néc. VT600C V	W	X	DV	DW	DX	D2X	N°de série		Code de zone
	12	99001-10120	CLE, 10X12.....	1	-	-	-	-	-	1	--------	--------	AR,E,ED,F,FI G,SI,SP,SW,U 2G,2IT,2PO
				1	-	1	1	1	1	1	--------	--------	CM
	13	99001-10140	CLE, 10X14.....	-	1	1	-	-	-	-	--------	--------	AR,E,ED,F,FI G,SP,SW,U,2G 2IT,2PO
	14	99001-14170	CLE, 14X17.....	1	-	-	-	-	-	1	--------	--------	AR,E,ED,F,FI G,SI,SP,SW,U 2G,2IT,2PO
				1	-	1	1	1	1	1	--------	--------	CM
	15	99002-13500	PINCES, 135.....	1	1	1	1	1	1	1			
	16	99003-10000	TOURNEVIS DE 1(+)(NO.2).....	1	1	1	1	1	1	1			
	17	99003-30000	TOURNEVIS DE 3(-)(NO.2).....	1	1	1	1	1	1	1			
	18	99003-50000	POIGNEE, TOURNEVIS.....	1	1	1	1	1	1	1			

Wartungspunkt AP	Ref. Nr.	Teile-Nr.	Beschreibung	Erford.Menge VT600C V	W	X	DV	DW	DX	D2X	Serien-Nr.		Gebiets-Code
	12	99001-10120	SCHLUESSEL, 10X12.....	1	-	-	-	-	-	1	--------	--------	AR,E,ED,F,FI G,SI,SP,SW,U 2G,2IT,2PO
				1	-	1	1	1	1	1	--------	--------	CM
	13	99001-10140	SCHLUESSEL, 10X14.....	-	1	1	-	-	-	-	--------	--------	AR,E,ED,F,FI G,SP,SW,U,2G 2IT,2PO
	14	99001-14170	SCHLUESSEL, 14X17.....	1	-	-	-	-	-	1	--------	--------	AR,E,ED,F,FI G,SI,SP,SW,U 2G,2IT,2PO
				1	-	1	1	1	1	1	--------	--------	CM
	15	99002-13500	ZANGE, 135.....	1	1	1	1	1	1	1			
	16	99003-10000	KREUZSCHLITZSCHRAUBENZIEHER 1 (+)(NO.2)	1	1	1	1	1	1	1			
	17	99003-30000	MINUSSCHRAUBENZIEHER 3(-) (NO.2)	1	1	1	1	1	1	1			
	18	99003-50000	GRIFF, SCHRAUBENDREHER.....	1	1	1	1	1	1	1			

Articulo de servicio THLL	No.de ref.	No.de pieza	Descripción	Cant.reqd. VT600C V	W	X	DV	DW	DX	D2X	No.de serie		Código de area
	12	99001-10120	LLAVE, 10X12.....	1	-	-	-	-	-	1	--------	--------	AR,E,ED,F,FI G,SI,SP,SW,U 2G,2IT,2PO
				1	-	1	1	1	1	1	--------	--------	CM
	13	99001-10140	LLAVE, 10X14.....	-	1	1	-	-	-	-	--------	--------	AR,E,ED,F,FI G,SP,SW,U,2G 2IT,2PO
	14	99001-14170	LLAVE, 14X17.....	1	-	-	-	-	-	1	--------	--------	AR,E,ED,F,FI G,SI,SP,SW,U 2G,2IT,2PO
				1	-	1	1	1	1	1	--------	--------	CM
	15	99002-13500	ALICATES, 135.....	1	1	1	1	1	1	1			
	16	99003-10000	ATORNILLADOR 1,(+)(NO.2).....	1	1	1	1	1	1	1			
	17	99003-30000	ATORNILLADOR 3,(-)(NO.2).....	1	1	1	1	1	1	1			
	18	99003-50000	EMPUNADURA, DESTORNILLADOR....	1	1	1	1	1	1	1			

3

F-29

Tools

Outils

Werkzeug

Herramientas

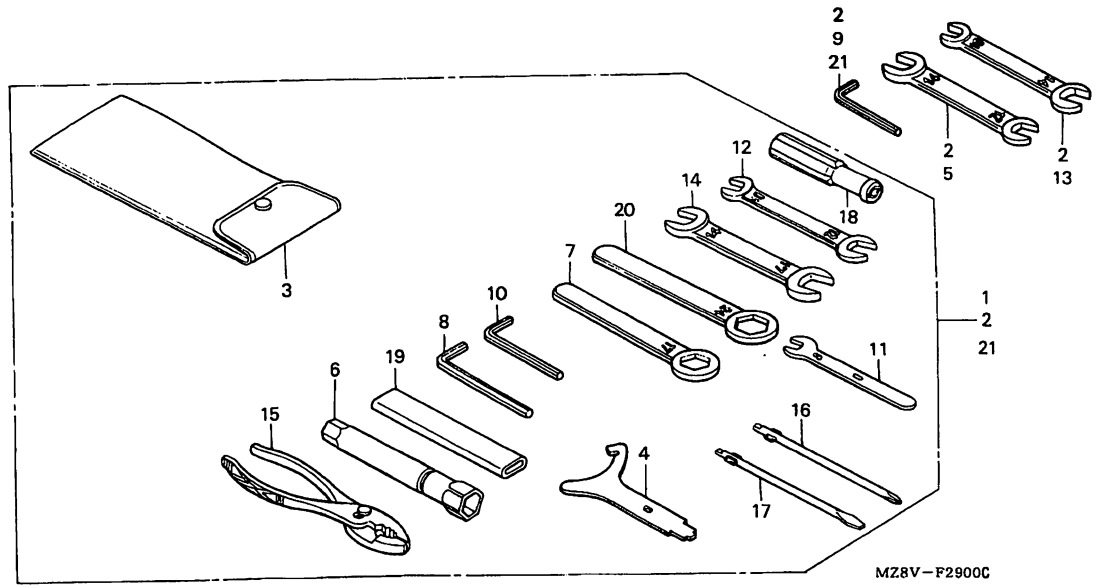

MZ8VF2900C

Service item	F.R.T.	Ref. No.	Part No.	Description	Reqd.QTY VT600C V	W	X	DV	DW	DX	D2X	Serial No.	Area code
		19	99006-12000	HANDLE, EYE WRENCH, 12MM.....	1	1	1	1	1	1	1		
		20	99006-24000	WRENCH, EYE, 24MM.....	1	1	1	1	1	1	1		
		21	89010-MZ8-L50	TOOL SET.....	-	-	1	-	-	1	1	-------- --------	CM,SI

Item d'entretien T.D.R.	N°de réf.	N°de pièce	Description	Q'té néc. VT600C V	W	X	DV	DW	DX	D2X	N°de série	Code de zone
	19	99006-12000	POIGNEE DE CLE A OEIL, 12MM...	1	1	1	1	1	1	1		
	20	99006-24000	CLE A OEIL, 24MM.....	1	1	1	1	1	1	1		
	21	89010-MZ8-L50	JEU D'OUTILS.....	-	-	1	-	-	1	1	-------- --------	CM,SI

Wartungspunkt AP	Ref. Nr.	Teile-Nr.	Beschreibung	Erford.Menge VT600C V	W	X	DV	DW	DX	D2X	Serien-Nr.	Geblets-Code
	19	99006-12000	SCHLUESSELHEBEL, 12MM.....	1	1	1	1	1	1	1		
	20	99006-24000	SCHRAUBENSCHLUESSEL, 24MM.....	1	1	1	1	1	1	1		
	21	89010-MZ8-L50	WERKZEUG SATZ.....	-	-	1	-	-	1	1	-------- --------	CM,SI

Articulo de servicio THLL	No.de ref.	No.de pieza	Descripción	Cant.reqd. VT600C V	W	X	DV	DW	DX	D2X	No.de serie	Código de area
	19	99006-12000	MANGO, LLAVE DE OJALES 12MM...	1	1	1	1	1	1	1		
	20	99006-24000	LLAVE DE OJALES, 24MM.....	1	1	1	1	1	1	1		
	21	89010-MZ8-L50	JUEGO DE HERRAMIENTAS.....	-	-	1	-	-	1	1	-------- --------	CM,SI

F-30

Radiator

Radiateur

Kühler

Radiador

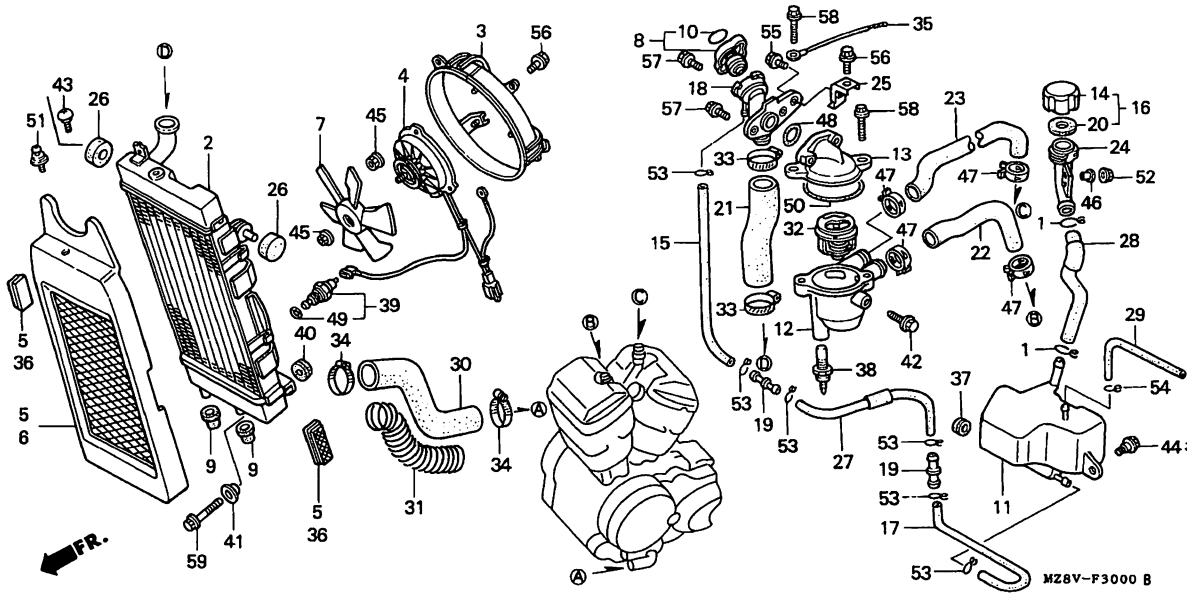

MZ8VF3000B

Service item	F.R.T.
RADIATOR COMP.....	0.6
.MOTOR ASSY., FAN	
.HOSE, RADIATOR UPPER	
.HOSE, RR. OUTLET WATER	
.NECK, RESERVE TANK FILLER	
SHROUD COMP.....	0.5
.FAN, COOLING	
.NECK, FILLER	
.SWITCH ASSY., THERMO	
GRILLE COMP., RADIATOR.....	0.2
.CAP, RESERVE TANK	
TANK, RESERVE.....	0.4
.HOSE, RADIATOR LOWER	
.THERMO UNIT	
CASE, THERMOSTAT.....	0.8
.THERMOSTAT ASSY.	
CAP, THERMOSTAT.....	0.7
.HOSE, FR. OUTLET WATER	

Ref. No.	Part No.	Description	Reqd.QTY VT600C V	W	X	DV	DW	DX	D2X	Serial No.	Area code
1	17316-611-000	CLIP, BREATHER TUBE.....	2	2	2	2	2	2	2		
2	19010-MR1-003	RADIATOR COMP. (TOYO).....	1	-	-	1	1	-	-		
	19010-MZ8-G21	RADIATOR COMP.....	-	1	1	-	-	1	1		
3	19015-MZ8-003	SHROUD COMP.....	1	1	1	1	1	1	1		
4	19030-MZ8-003	MOTOR ASSY., FAN.....	1	-	-	1	1	-	-		
	19030-MZ8-G21	MOTOR ASSY., FAN.....	-	1	1	-	-	1	1		
5	19031-MR1-671ZE	GRILLE COMP., RADIATOR *NH1*.....BLACK	1	-	-	1	-	-	-	-------- --------	CM,SI
	19031-MZ8-K00	GRILLE COMP., RADIATOR.....	-	-	1	-	1	1	1	-------- --------	CM,SI
6	19032-MR1-010ZB	GRILLE, RADIATOR *NH1*.....BLACK	1	-	-	-	-	-	-	-------- --------	AR,E,ED,F,FI G,SP,SW,U,2G 2IT,2PO
	19032-MZ8-K00	GRILLE, RADIATOR.....	-	1	1	-	-	1	1		
7	19040-MF5-751	FAN, COOLING (TOYO).....	1	1	1	1	1	1	1		

Item d'entretien	T.D.R.	N°de réf.	N°de pièce	Description	Q'té néc. VT600C V	W	X	DV	DW	DX	D2X	N°de série	Code de zone
RADIATEUR COMP.....	0.6	1	17316-611-000	AGRAFE DE TUYAU DE RESPIRATION	2	2	2	2	2	2	2		
.ENS. MOTEUR DE VENTILATEUR		2	19010-MR1-003	RADIATEUR COMP. (TOYO).....	1	-	-	1	1	-	-		
.DURITE SUPERIEURE DE RADIATEUR			19010-MZ8-G21	RADIATEUR COMP.....	-	1	1	-	-	1	1		
.TUYAU DE SORTIE D'EAU AR.		3	19015-MZ8-003	BUSE DE VENTILATEUR COMP.....	1	1	1	1	1	1	1		
.COL DE REMPLISSAGE DE		4	19030-MZ8-003	ENS. MOTEUR DE VENTILATEUR....	1	-	-	1	1	-	-		
RESERVOIR DE RESERVE			19030-MZ8-G21	ENS. MOTEUR DE VENTILATEUR....	-	1	1	-	-	1	1		
BUSE DE VENTILATEUR COMP.....	0.5	5	19031-MR1-671ZE	CALANDRE COMP. RADIATEUR									
.VENTILATEUR DE REFROIDISSEMENT				*NH1*.....NOIR	1	-	-	1	-	-	-	-------- --------	CM,SI
.GOULOT DE REMPLISSAGE			19031-MZ8-K00	CALANDRE COMP. RADIATEUR.....	-	-	1	-	1	1	1	-------- --------	CM,SI
.ENS. DE CONTACTEUR, THERMIQUE													
CALANDRE COMP. RADIATEUR.....	0.2	6	19032-MR1-010ZB	CALANDRE DE RADIATEUR									
.BOUCHON DE RESERVOIR DE				*NH1*.....NOIR	1	-	-	-	-	-	-	-------- --------	AR,E,ED,F,FI
RESERVE													G,SP,SW,U,2G
RESERVOIR DE RESERVE.....	0.4												2IT,2PO
.DURITE INFERIEURE DE RADIATEUR			19032-MZ8-K00	CALANDRE DE RADIATEUR.....	-	1	1	-	-	1	1		
.THERMO-UNITE		7	19040-MF5-751	VENTILATEUR DE REFROIDISSEMENT									
BOITIER DE THERMOSTAT.....	0.8			(TOYO)	1	1	1	1	1	1	1		
.ENS. THERMOSTAT													

Wartungspunkt	AP	Ref. Nr.	Teile-Nr.	Beschreibung	Erford.Menge VT600C V	W	X	DV	DW	DX	D2X	Serien-Nr.	Gebiets-Code
KUEHLER KOMPL.....	0.6	1	17316-611-000	KLEMME, ENTLUEFTUNGSCHLAUCH...	2	2	2	2	2	2	2		
.MOTOR KOMPL., GEBLAESE		2	19010-MR1-003	KUEHLER KOMPL. (TOYO).....	1	-	-	1	1	-	-		
.SCHLAUCH, KUEHLER OBEN			19010-MZ8-G21	KUEHLER KOMPL.....	-	1	1	-	-	1	1		
.WASSERSCHLAUCH, H. AUSLASS		3	19015-MZ8-003	RADKRANZ KOMPL.....	1	1	1	1	1	1	1		
.STUTZEN, RESERVETANK EINFUELL		4	19030-MZ8-003	MOTOR KOMPL., GEBLAESE.....	1	-	-	1	1	-	-		
RADKRANZ KOMPL.....	0.5		19030-MZ8-G21	MOTOR KOMPL., GEBLAESE.....	-	1	1	-	-	1	1		
.KUEHLVENTILATOR		5	19031-MR1-671ZE	GITTER KOMPL., KUEHLER									
.EINFUELLSTUTZEN				*NH1*.....SCHWARZ	1	-	-	1	-	-	-	-------- --------	CM,SI
.THERMOSCHALTEREINHEIT			19031-MZ8-K00	GITTER KOMPL., KUEHLER.....	-	-	1	-	1	1	1	-------- --------	CM,SI
GITTER KOMPL., KUEHLER.....	0.2												
.KAPPE, RESERVETANK		6	19032-MR1-010ZB	GITTER, KUEHLER									
RESERVETANK.....	0.4			*NH1*.....SCHWARZ	1	-	-	-	-	-	-	-------- --------	AR,E,ED,F,FI
.SCHLAUCH, KUEHLER UNTEN													G,SP,SW,U,2G
.THERMOEINHEIT													2IT,2PO
GEHAEUSE, THERMOSTAT.....	0.8		19032-MZ8-K00	GITTER, KUEHLER.....	-	1	1	-	-	1	1		
.THERMOSTAT KOMPL.		7	19040-MF5-751	KUEHLVENTILATOR (TOYO).....	1	1	1	1	1	1	1		
KAPPE, THERMOSTAT.....	0.7												
.WASSERSCHLAUCH, V. AUSLASS													

Articulo de servicio THLL		No.de ref.	No.de pieza	Descripción	Cant.reqd. VT600C V	W	X	DV	DW	DX	D2X	No.de serie	Código de area
RADIADOR.....	0.6	1	17316-611-000	GRAPA, TUBO DE RESPIRADERO....	2	2	2	2	2	2	2		
.ENS. DE MOTOR, VENTILADOR		2	19010-MR1-003	RADIADOR (TOYO).....	1	-	-	1	1	-	-		
.MANGUERA, PARTE SUPERIOR			19010-MZ8-G21	RADIADOR.....	-	1	1	-	-	1	1		
RADIADOR		3	19015-MZ8-003	CANALIZADOR.....	1	1	1	1	1	1	1		
.MANGUERA, AGUA SALIDA TRAS.		4	19030-MZ8-003	ENS. DE MOTOR, VENTILADOR.....	1	-	-	1	1	-	-		
.CUELLO LLENADO, DEPOSITO			19030-MZ8-G21	ENS. DE MOTOR, VENTILADOR.....	-	1	1	-	-	1	1		
RESERVA		5	19031-MR1-671ZE	COMP. DE REJILLA, RADIADOR									
CANALIZADOR.....	0.5			*NH1*.....NEGRO	1	-	-	1	-	-	-	-------- --------	CM,SI
.VENTILADOR REFRIGERA			19031-MZ8-K00	COMP. DE REJILLA, RADIADOR....	-	-	1	-	1	1	1	-------- --------	CM,SI
.CUELLO, LLENADOR													
.ENS. DE INTERRUPTOR TERMICO		6	19032-MR1-010ZB	REJILLA, RADIADOR									
COMP. DE REJILLA, RADIADOR.....	0.2			*NH1*.....NEGRO	1	-	-	-	-	-	-	-------- --------	AR,E,ED,F,FI
.TAPA, TANQUE DE RESERVA													G,SP,SW,U,2G
DEPOSITO EXPANSION.....	0.4												2IT,2PO
.MANGUERA, RADIADOR INFERIOR			19032-MZ8-K00	REJILLA, RADIADOR.....	-	1	1	-	-	1	1		
.UNIDAD TERMICA		7	19040-MF5-751	VENTILADOR REFRIGERA (TOYO)...	1	1	1	1	1	1	1		
CAJA, TERMOSTATO.....	0.8												
.TERMOSTATO													

3

2-H 5

F-30

Radiator

Radiateur

Kühler

Radiador

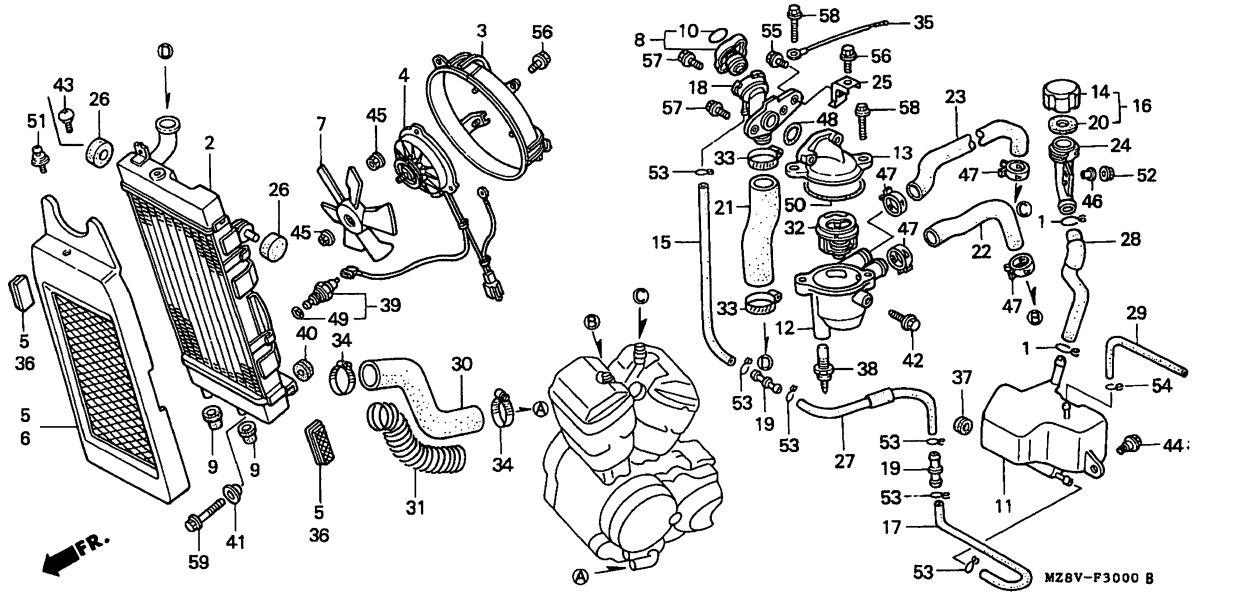

MZ8VF3000B

Service item	F.R.T.	Ref. No.	Part No.	Description	Reqd.QTY VT600C V	W	X	DV	DW	DX	D2X	Serial No.	Area code
		8	19045-GBF-700	CAP COMP., RADIATOR.....	1	1	1	1	1	1	1	-------- --------	AR,CM,E,ED,F FI,G,SP,SW,U 2G,2IT,2PO
			19045-GBF-770	CAP COMP., RADIATOR.....	1	-	-	-	-	-	1	-------- --------	SI
		9	19051-MB2-000	RUBBER, RADIATOR MOUNTING.....	2	2	2	2	2	2	2		
		10	19055-MV9-881	SEAL, RADIATOR CAP (ENGLISH/FRENCH/JAPANESE)	1	1	1	1	1	1	1	-------- --------	AR,CM,E,ED,F FI,G,SP,SW,U 2G,2IT,2PO
			19055-MV9-921	SEAL, RADIATOR CAP (ENGLISH)..	1	-	-	-	-	-	1	-------- --------	SI
		11	19101-MR1-010	TANK, RESERVE.....	1	1	1	1	1	1	1		
		12	19102-MR1-000	CASE, THERMOSTAT.....	1	1	1	1	1	1	1		
		13	19103-MR1-000	CAP, THERMOSTAT.....	1	1	1	1	1	1	1		
		14	19104-ME9-000	CAP, RESERVE TANK.....	1	1	1	1	1	1	1		

Item d'entretien	T.D.R.	N°de réf.	N°de pièce	Description	Q'té néc. VT600C V	W	X	DV	DW	DX	D2X	N°de série	Code de zone
CHAPESU DE THERMOSTAT.....	0.7	8	19045-GBF-700	CHAPEAU COMP. RADIATEUR.....	1	1	1	1	1	1	1	-------- --------	AR,CM,E,ED,F FI,G,SP,SW,U 2G,2IT,2PO
.TUYAU DE SORTIE AV. D'EAU			19045-GBF-770	CHAPEAU COMP. RADIATEUR.....	1	-	-	-	-	-	1	-------- --------	SI
		9	19051-MB2-000	CAOUTCHOUC DE MONTAGE DE RADIATEUR	2	2	2	2	2	2	2		
		10	19055-MV9-881	JOINT, CAPUCHON DE RADIATEUR (ANGLAIS/FRANCAIS/JAPONAIS)	1	1	1	1	1	1	1	-------- --------	AR,CM,E,ED,F FI,G,SP,SW,U 2G,2IT,2PO
			19055-MV9-921	JOINT, CAPUCHON DE RADIATEUR (ANGLAIS)	1	-	-	-	-	-	1	-------- --------	SI
		11	19101-MR1-010	RESERVOIR DE RESERVE.....	1	1	1	1	1	1	1		
		12	19102-MR1-000	BOITIER DE THERMOSTAT.....	1	1	1	1	1	1	1		
		13	19103-MR1-000	CHAPESU DE THERMOSTAT.....	1	1	1	1	1	1	1		
		14	19104-ME9-000	BOUCHON DE RESERVOIR DE RESERVE	1	1	1	1	1	1	1		

Wartungspunkt	AP	Ref. Nr.	Teile-Nr.	Beschreibung	Erford.Menge VT600C V	W	X	DV	DW	DX	D2X	Serien-Nr.	Gebiets-Code
		8	19045-GBF-700	KAPPE KOMPL., KUEHLER.....	1	1	1	1	1	1	1	-------- --------	AR,CM,E,ED,F FI,G,SP,SW,U 2G,2IT,2PO
			19045-GBF-770	KAPPE KOMPL., KUEHLER.....	1	-	-	-	-	-	1	-------- --------	SI
		9	19051-MB2-000	BEFESTIGUNGSGUMMI, KUEHLER....	2	2	2	2	2	2	2		
		10	19055-MV9-881	DICHTUNG, KUHLERVERSCHLUSS (ENGLISCH/FRANZOESISCH/	1	1	1	1	1	1	1	-------- --------	AR,CM,E,ED,F FI,G,SP,SW,U 2G,2IT,2PO
			19055-MV9-921	DICHTUNG, KUHLERVERSCHLUSS (ENGLISCH)	1	-	-	-	-	-	1	-------- --------	SI
		11	19101-MR1-010	RESERVETANK.....	1	1	1	1	1	1	1		
		12	19102-MR1-000	GEHAEUSE, THERMOSTAT.....	1	1	1	1	1	1	1		
		13	19103-MR1-000	KAPPE, THERMOSTAT.....	1	1	1	1	1	1	1		
		14	19104-ME9-000	KAPPE, RESERVETANK.....	1	1	1	1	1	1	1		

Articulo de servicio THLL		No.de ref.	No.de pieza	Descripción	Cant.reqd. VT600C V	W	X	DV	DW	DX	D2X	No.de serie	Código de area
TAPA, TERMOSTATO.....	0.7	8	19045-GBF-700	COMP. DE TAPA, RADIADOR.....	1	1	1	1	1	1	1	-------- --------	AR,CM,E,ED,F FI,G,SP,SW,U 2G,2IT,2PO
.MANGUERA, AGUA SALIDA DEL.			19045-GBF-770	COMP. DE TAPA, RADIADOR.....	1	-	-	-	-	-	1	-------- --------	SI
		9	19051-MB2-000	GOMA, MONTURA DE TADIADOR.....	2	2	2	2	2	2	2		
		10	19055-MV9-881	SELLO, TAPA DEL RADIADOR (INGLES/FRANCES/JAPONES)	1	1	1	1	1	1	1	-------- --------	AR,CM,E,ED,F FI,G,SP,SW,U 2G,2IT,2PO
			19055-MV9-921	SELLO, TAPA DEL RADIADOR (INGLES)	1	-	-	-	-	-	1	-------- --------	SI
		11	19101-MR1-010	DEPOSITO EXPANSION.....	1	1	1	1	1	1	1		
		12	19102-MR1-000	CAJA, TERMOSTATO.....	1	1	1	1	1	1	1		
		13	19103-MR1-000	TAPA, TERMOSTATO.....	1	1	1	1	1	1	1		
		14	19104-ME9-000	TAPA, TANQUE DE RESERVA.....	1	1	1	1	1	1	1		

F-30

Radiator

Radiateur

Kühler

Radiador

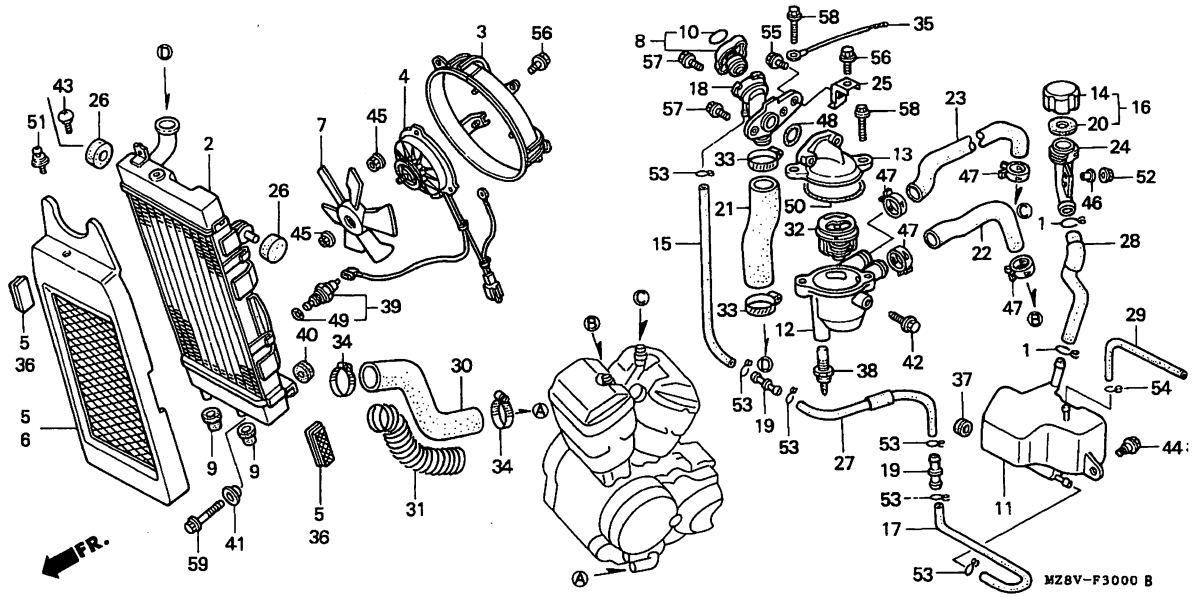

MZ8VF3000B

Service item	F.R.T.	Ref. No.	Part No.	Description	Reqd.QTY VT600C V	W	X	DV	DW	DX	D2X	Serial No.	Area code
		15	19104-MR1-000	TUBE B, RADIATOR RESERVE.....	1	1	1	1	1	1	1		
		16	19105-MG8-000	CAP ASSY., RESERVE TANK.....	1	1	1	1	1	1	1		
		17	19105-MR1-000	TUBE, RADIATOR RESERVE.....	1	1	1	1	1	1	1		
		18	19106-MF5-003	NECK, FILLER.....	1	1	1	1	1	1	1		
		19	19106-MJ8-000	JOINT, OVERFLOW TUBE.....	2	2	2	2	2	2	2		
		20	19107-MG8-000	PACKING, RESERVE TANK.....	1	1	1	1	1	1	1		
		21	19107-MR1-000	HOSE, RADIATOR UPPER.....	1	1	1	1	1	1	1		
		22	19108-MR1-000	HOSE, FR. OUTLET WATER.....	1	1	1	-	-	-	-	-------- --------	AR,E,ED,F,FI G,SI,SP,SW,U 2G,2IT,2PO
					1	-	-	-	-	-	-	-------- --------	CM
			19108-MZ8-770	HOSE, FR. OUTLET WATER.....	-	-	1	1	1	1	1	-------- --------	CM,SI
		23	19109-MR1-000	HOSE, RR. OUTLET WATER.....	1	1	1	1	1	1	1		

Item d'entretien T.D.R.	N°de réf.	N°de pièce	Description	Q'té néc. VT600C V	W	X	DV	DW	DX	D2X	N°de série	Code de zone
	15	19104-MR1-000	TUBE B, RESERVOIR DE RESERVE..	1	1	1	1	1	1	1		
	16	19105-MG8-000	ENS. CHAPEAU DE RESERVOIR DE SECOURS	1	1	1	1	1	1	1		
	17	19105-MR1-000	TUYAU DE RESERVE DE RADIATEUR.	1	1	1	1	1	1	1		
	18	19106-MF5-003	GOULOT DE REMPLISSAGE.....	1	1	1	1	1	1	1		
	19	19106-MJ8-000	RACCORD DE TUYAU DE TROP-PLEIN	2	2	2	2	2	2	2		
	20	19107-MG8-000	JOINT DE RESERVOIR DE RESERVE.	1	1	1	1	1	1	1		
	21	19107-MR1-000	DURITE SUPERIEURE DE RADIATEUR	1	1	1	1	1	1	1		
	22	19108-MR1-000	TUYAU DE SORTIE AV. D'EAU.....	1	1	1	-	-	-	-	-------- --------	AR,E,ED,F,FI G,SI,SP,SW,U 2G,2IT,2PO
				1	-	-	-	-	-	-	-------- --------	CM
		19108-MZ8-770	TUYAU DE SORTIE AV. D'EAU.....	-	-	1	1	1	1	1	-------- --------	CM,SI
	23	19109-MR1-000	TUYAU DE SORTIE D'EAU AR.....	1	1	1	1	1	1	1		

Wartungspunkt AP	Ref. Nr.	Teile-Nr.	Beschreibung	Erford.Menge VT600C V	W	X	DV	DW	DX	D2X	Serien-Nr.	Gebiets-Code
	15	19104-MR1-000	ROHR B, KUEHLER, RESERVE.....	1	1	1	1	1	1	1		
	16	19105-MG8-000	KAPPE KOMPL., RESERVETANK.....	1	1	1	1	1	1	1		
	17	19105-MR1-000	SCHLAUCH, KUELER-RESERVE.....	1	1	1	1	1	1	1		
	18	19106-MF5-003	EINFUELLSTUTZEN.....	1	1	1	1	1	1	1		
	19	19106-MJ8-000	VERBINDUNG, UEBERLAUFSCHLAUCH.	2	2	2	2	2	2	2		
	20	19107-MG8-000	DICHTUNG, RESERVETANK.....	1	1	1	1	1	1	1		
	21	19107-MR1-000	SCHLAUCH, KUEHLER OBEN.....	1	1	1	1	1	1	1		
	22	19108-MR1-000	WASSERSCHLAUCH, V. AUSLASS....	1	1	1	-	-	-	-	-------- --------	AR,E,ED,F,FI G,SI,SP,SW,U 2G,2IT,2PO
				1	-	-	-	-	-	-	-------- --------	CM
		19108-MZ8-770	WASSERSCHLAUCH, V. AUSLASS....	-	-	1	1	1	1	1	-------- --------	CM,SI
	23	19109-MR1-000	WASSERSCHLAUCH, H. AUSLASS....	1	1	1	1	1	1	1		

Articulo de servicio THLL	No.de ref.	No.de pieza	Descripción	Cant.reqd. VT600C V	W	X	DV	DW	DX	D2X	No.de serie	Código de area
	15	19104-MR1-000	TUBO B, RESERVA RADIADOR.....	1	1	1	1	1	1	1		
	16	19105-MG8-000	ENS. TAPON, DEPOSITO DE RESERVA	1	1	1	1	1	1	1		
	17	19105-MR1-000	TUBO, RESERVA DEL RADIADOR....	1	1	1	1	1	1	1		
	18	19106-MF5-003	CUELLO, LLENADOR.....	1	1	1	1	1	1	1		
	19	19106-MJ8-000	UNION, TUBO DE DERRAME.....	2	2	2	2	2	2	2		
	20	19107-MG8-000	EMPAQUE, TANQUE DE RESERVA....	1	1	1	1	1	1	1		
	21	19107-MR1-000	MANGUERA, PARTE SUPERIOR RADIADOR	1	1	1	1	1	1	1		
	22	19108-MR1-000	MANGUERA, AGUA SALIDA DEL.....	1	1	1	-	-	-	-	-------- --------	AR,E,ED,F,FI G,SI,SP,SW,U 2G,2IT,2PO
				1	-	-	-	-	-	-	-------- --------	CM
		19108-MZ8-770	MANGUERA, AGUA SALIDA DEL.....	-	-	1	1	1	1	1	-------- --------	CM,SI
	23	19109-MR1-000	MANGUERA, AGUA SALIDA TRAS....	1	1	1	1	1	1	1		

3

F-30

Radiator

Radiateur

Kühler

Radiador

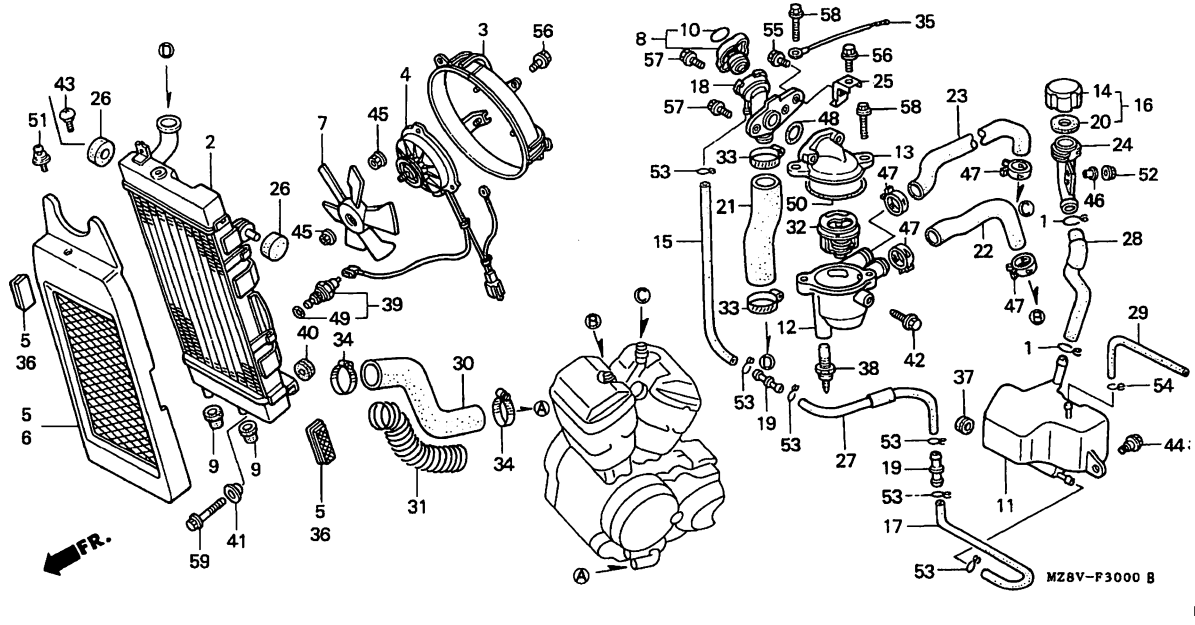

Service item	F.R.T.	Ref. No.	Part No.	Description	Reqd.QTY VT600C V	W	X	DV	DW	DX	D2X	Serial No.	Area code
		24	19111-MR1-000	NECK, RESERVE TANK FILLER.....	1	1	1	1	1	1	1		
		25	19111-MZ8-G20	STAY, THERMOSTAT.....	-	1	1	-	-	1	1		
		26	19112-MF5-840	MOUNT, RADIATOR LOWER.....	2	2	2	2	2	2	2		
		27	19112-MR1-000	TUBE C, RADIATOR RESERVE.....	1	1	1	1	1	1	1		
		28	19113-MR1-000	TUBE, RADIATOR RESERVE TANK...	1	1	1	1	1	1	1		
		29	19114-MR1-000	TUBE, OVERFLOW.....	1	1	1	1	1	1	1		
		30	19115-MR1-000	HOSE, RADIATOR LOWER.....	1	1	1	1	1	1	1		
		31	19116-MR1-000	PROTECTOR, RADIATOR LOWER HOSE	1	1	1	1	1	1	1		
		32	19300-KE8-000	THERMOSTAT ASSY.....	1	1	1	1	1	1	1		
		33	19505-ML3-770	CLAMPER, WATER HOSE.....	2	2	2	2	2	2	2		
		34	19509-MM5-003	CLAMPER, RADIATOR HOSE.....	2	2	2	2	2	2	2		
		35	32111-167-000	SUB CORD B.....	1	1	1	1	1	1	1		

Item d'entretien T.D.R.	N°de réf.	N°de pièce	Description	Q'té néc. VT600C V	W	X	DV	DW	DX	D2X	N°de série	Code de zone
	24	19111-MR1-000	COL DE REMPLISSAGE DE RESERVOIR DE RESERVE	1	1	1	1	1	1	1		
	25	19111-MZ8-G20	SUPPORT DE THERMOSTAT.....	-	1	1	-	-	1	1		
	26	19112-MF5-840	MONTAGE INFERIEURE DE RADIATEUR	2	2	2	2	2	2	2		
	27	19112-MR1-000	TUBE C, RESERVOIR DE RESERVE..	1	1	1	1	1	1	1		
	28	19113-MR1-000	TUBE, RESERVOIR DE RESERVE DE RADIATEUR	1	1	1	1	1	1	1		
	29	19114-MR1-000	TUYAU DE TROP-PLEIN.....	1	1	1	1	1	1	1		
	30	19115-MR1-000	DURITE INFERIEURE DE RADIATEUR	1	1	1	1	1	1	1		
	31	19116-MR1-000	PROTECTION DE DURITE INFERIEURE DE RADIATEUR	1	1	1	1	1	1	1		
	32	19300-KE8-000	ENS. THERMOSTAT.....	1	1	1	1	1	1	1		
	33	19505-ML3-770	AGRAFE DE DURITE D'EAU.....	2	2	2	2	2	2	2		
	34	19509-MM5-003	BRIDE, TUYAU DE RADIATEUR.....	2	2	2	2	2	2	2		
	35	32111-167-000	FIL AUXILIAIRE B.....	1	1	1	1	1	1	1		

Wartungspunkt AP	Ref. Nr.	Teile-Nr.	Beschreibung	Erford.Menge VT600C V	W	X	DV	DW	DX	D2X	Serien-Nr.	Gebiets-Code
	24	19111-MR1-000	STUTZEN, RESERVETANK EINFUELL.	1	1	1	1	1	1	1		
	25	19111-MZ8-G20	STUETZE, THERMOSTAT.....	-	1	1	-	-	1	1		
	26	19112-MF5-840	HALTERUNG, KUEHLER UNTEN.....	2	2	2	2	2	2	2		
	27	19112-MR1-000	ROHR C, KUEHLER, RESERVE.....	1	1	1	1	1	1	1		
	28	19113-MR1-000	SCHLAUCH, KUEHLER-AUSGLEICHSBEHAELTER	1	1	1	1	1	1	1		
	29	19114-MR1-000	ROHRE, UBERLAUF.....	1	1	1	1	1	1	1		
	30	19115-MR1-000	SCHLAUCH, KUEHLER UNTEN.....	1	1	1	1	1	1	1		
	31	19116-MR1-000	SCHUTZ, KUEHLER UNTEN SCHLAUCH	1	1	1	1	1	1	1		
	32	19300-KE8-000	THERMOSTAT KOMPL.....	1	1	1	1	1	1	1		
	33	19505-ML3-770	KLAMMER, WARRERSCHLAUCH.....	2	2	2	2	2	2	2		
	34	19509-MM5-003	KLEMME, KUEHLERSCHLAUCH.....	2	2	2	2	2	2	2		
	35	32111-167-000	HILFSSCHNUR B.....	1	1	1	1	1	1	1		

Articulo de servicio THLL	No.de ref.	No.de pieza	Descripción	Cant.reqd. VT600C V	W	X	DV	DW	DX	D2X	No.de serie	Código de area
	24	19111-MR1-000	CUELLO LLENADO, DEPOSITO RESERVA	1	1	1	1	1	1	1		
	25	19111-MZ8-G20	SOPORTE, TERMOSTATO.....	-	1	1	-	-	1	1		
	26	19112-MF5-840	MONTURA INFERIOR, RADIADOR....	2	2	2	2	2	2	2		
	27	19112-MR1-000	TUBO C, RESERVA RADIADOR.....	1	1	1	1	1	1	1		
	28	19113-MR1-000	TUBO, DEPOSITO RESERVA RADIADOR	1	1	1	1	1	1	1		
	29	19114-MR1-000	TUBO, REBOSE.....	1	1	1	1	1	1	1		
	30	19115-MR1-000	MANGUERA, RADIADOR INFERIOR...	1	1	1	1	1	1	1		
	31	19116-MR1-000	PROTECTOR, MANGUERA INFERIOR RADIADOR	1	1	1	1	1	1	1		
	32	19300-KE8-000	TERMOSTATO.....	1	1	1	1	1	1	1		
	33	19505-ML3-770	FIJACION, MANGUERA DE AGUA....	2	2	2	2	2	2	2		
	34	19509-MM5-003	ABRAZADERA, MANGUERA RADIADOR.	2	2	2	2	2	2	2		
	35	32111-167-000	SUB-CUERDA B.....	1	1	1	1	1	1	1		

F-30

Radiator

Radiateur

Kühler

Radiador

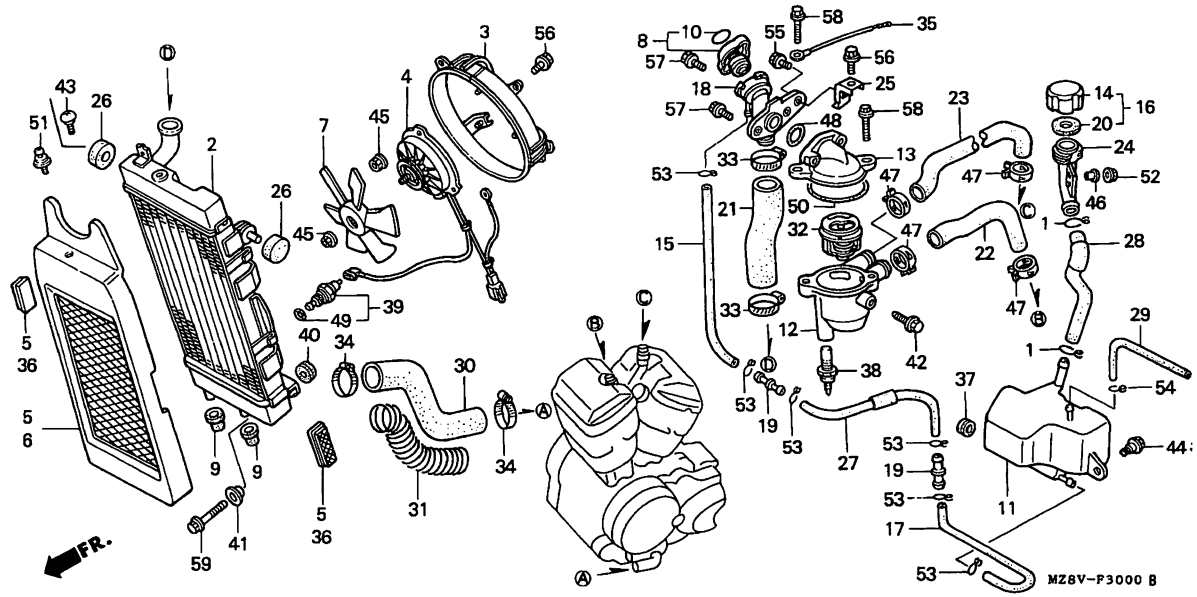

MZ8VF3000B

Service item	F.R.T.	Ref. No.	Part No.	Description	Reqd.QTY VT600C V	W	X	DV	DW	DX	D2X	Serial No.	Area code
		36	33740-KR3-671	REFLECTOR, FR. REFLEX.....	2	-	-	2	-	-	-	-------- --------	CM,SI
			33745-MBA-670	REFLECTOR SET, FR. REFLEX.....	-	-	2	-	2	2	2	-------- --------	CM,SI
		37	36043-657-000	GROMMET, WIRE HARNESS.....	1	1	1	1	1	1	1		
		38	37750-PC1-004	THERMO UNIT (DENSO).....	1	1	1	1	1	1	1		
		39	37760-MT2-003	SWITCH ASSY., THERMO.....	1	1	1	1	1	1	1		
		40	61103-357-000	RUBBER, FR. FENDER MOUNTING...	1	1	1	1	1	1	1		
		41	61104-422-000	COLLAR, SETTING.....	1	1	1	1	1	1	1		
		42	90042-ME9-000	BOLT, SPECIAL, 8MM.....	1	1	1	-	-	-	-	-------- --------	AR,E,ED,F,FI G,SI,SP,SW,U 2G,2IT,2PO
					1	-	-	1	1	-	-	-------- --------	CM
		43	90107-KW7-930	BOLT, COWL SETTING.....	-	1	1	-	1	1	1		
		44	90111-162-000	BOLT, FLANGE, 6MM.....	1	1	1	1	1	1	1		
		45	90315-MK3-003	NUT, SERRATE, 5MM.....	4	4	4	4	4	4	4		

Item d'entretien T.D.R.	N°de réf.	N°de pièce	Description	Q'té néc. VT600C V	W	X	DV	DW	DX	D2X	N°de série	Code de zone
	36	33740-KR3-671	CATAPHOTE AV.....	2	-	-	2	-	-	-	-------- --------	CM,SI
		33745-MBA-670	JEU DE REFLECTEUR, REFLEX AV..	-	-	2	-	2	2	2	-------- --------	CM,SI
	37	36043-657-000	ANNEAU DE FAISCEAU ELECTRIQUE.	1	1	1	1	1	1	1		
	38	37750-PC1-004	THERMO-UNITE (DENSO).....	1	1	1	1	1	1	1		
	39	37760-MT2-003	ENS. DE CONTACTEUR, THERMIQUE.	1	1	1	1	1	1	1		
	40	61103-357-000	CAOUTCHOUC DE MONTAGE DE GARDE-BOUE AV.	1	1	1	1	1	1	1		
	41	61104-422-000	COLLIER DE FIXATION.....	1	1	1	1	1	1	1		
	42	90042-ME9-000	BOULON SPECIAL, 8MM.....	1	1	1	-	-	-	-	-------- --------	AR,E,ED,F,FI G,SI,SP,SW,U 2G,2IT,2PO
				1	-	-	1	1	-	-	-------- --------	CM
	43	90107-KW7-930	BOULON DE FIXATION D'AUVENT...	-	1	1	-	1	1	1		
	44	90111-162-000	BOULON DE BRIDE, 6MM.....	1	1	1	1	1	1	1		
	45	90315-MK3-003	ECROU DENTELE, 5MM.....	4	4	4	4	4	4	4		

Wartungspunkt AP	Ref. Nr.	Teile-Nr.	Beschreibung	Erford.Menge VT600C V	W	X	DV	DW	DX	D2X	Serien-Nr.	Gebiets-Code
	36	33740-KR3-671	REFLEKTOR, V.....	2	-	-	2	-	-	-	-------- --------	CM,SI
		33745-MBA-670	REFLEKTOR , V. (SATZ).....	-	-	2	-	2	2	2	-------- --------	CM,SI
	37	36043-657-000	GUMMITUELLE, KABELBAUM.....	1	1	1	1	1	1	1		
	38	37750-PC1-004	THERMOEINHEIT (DENSO).....	1	1	1	1	1	1	1		
	39	37760-MT2-003	THERMOSCHALTEREINHEIT.....	1	1	1	1	1	1	1		
	40	61103-357-000	BEFESTIGUNGSGUMMI, V. FENDER..	1	1	1	1	1	1	1		
	41	61104-422-000	FESTSTELLHUELSE.....	1	1	1	1	1	1	1		
	42	90042-ME9-000	SPEZIALSCHRAUBE, 8MM.....	1	1	1	-	-	-	-	-------- --------	AR,E,ED,F,FI G,SI,SP,SW,U 2G,2IT,2PO
				1	-	-	1	1	-	-	-------- --------	CM
	43	90107-KW7-930	FESTSTELLSCHRAUBE, HAUBEN-VERKLEIDUNG	-	1	1	-	1	1	1		
	44	90111-162-000	FLANSCHENSCHRAUBE, 6MM.....	1	1	1	1	1	1	1		
	45	90315-MK3-003	ZACKENMUTTER, 5MM.....	4	4	4	4	4	4	4		

Articulo de servicio THLL	No.de ref.	No.de pieza	Descripción	Cant.reqd. VT600C V	W	X	DV	DW	DX	D2X	No.de serie	Código de area
	36	33740-KR3-671	REFLECTOR LUMINOSO DEL.....	2	-	-	2	-	-	-	-------- --------	CM,SI
		33745-MBA-670	JUEGO DE REFLECTOR REFLEX DEL.	-	-	2	-	2	2	2	-------- --------	CM,SI
	37	36043-657-000	ANILLO, EQUIPO DE ALAMBRE.....	1	1	1	1	1	1	1		
	38	37750-PC1-004	UNIDAD TERMICA (DENSO).....	1	1	1	1	1	1	1		
	39	37760-MT2-003	ENS. DE INTERRUPTOR TERMICO...	1	1	1	1	1	1	1		
	40	61103-357-000	GOMA DE MONTURA, PARAFANGO DEL.	1	1	1	1	1	1	1		
	41	61104-422-000	COLLARIN, FIJACION.....	1	1	1	1	1	1	1		
	42	90042-ME9-000	PERNO ESPECIAL, 8MM.....	1	1	1	-	-	-	-	-------- --------	AR,E,ED,F,FI G,SI,SP,SW,U 2G,2IT,2PO
				1	-	-	1	1	-	-	-------- --------	CM
	43	90107-KW7-930	PERNO, FIJACION DE CUBRETABLERO	-	1	1	-	1	1	1		
	44	90111-162-000	PERNO DE REBORDE, 6MM.....	1	1	1	1	1	1	1		
	45	90315-MK3-003	TUERCA, DENTADA, 5MM.....	4	4	4	4	4	4	4		

3

F-30

Radiator

Radiateur

Kühler

Radiador

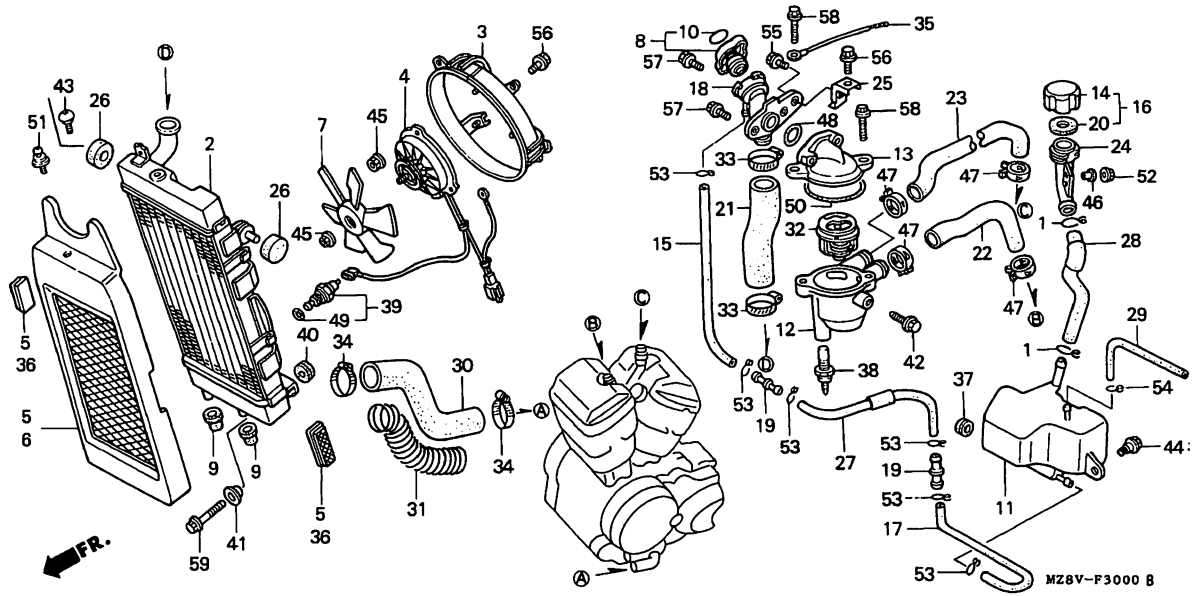

Service item	F.R.T.	Ref. No.	Part No.	Description	Reqd.QTY VT600C V	W	X	DV	DW	DX	D2X	Serial No.	Area code
		46	90522-MF5-000	WASHER, FR. COVER.....	1	1	1	1	1	1	1		
		47	90701-MF5-003	CLAMP, WATER HOSE, 21MM.....	4	4	4	4	4	4	4		
		48	91302-MF5-000	O-RING, 18.9X1.5.....	1	1	1	1	1	1	1		
		49	91307-611-000	O-RING, 13.5X1.4.....	1	1	1	1	1	1	1		
		50	91311-KE8-000	O-RING, 47.5X2.....	1	1	1	1	1	1	1		
		51	93893-06012-07	SCREW-WASHER, 6X12.....	1	-	-	1	-	-	-		
		52	94050-06000	NUT, FLANGE, 6MM.....	1	1	1	1	1	1	1		
		53	95002-02120	CLIP, TUBE (B12).....	6	6	6	6	6	6	6		
		54	95002-70000	CLIP, TUBE (C11).....	1	1	1	1	1	1	1		
		55	95701-06012-00	BOLT, FLANGE, 6X12.....	1	1	1	1	1	1	1		
		56	96001-06010-00	BOLT, FLANGE, 6X10.....	4	4	4	4	4	4	4		
		57	96001-06012-00	BOLT, FLANGE, 6X12.....	2	2	2	2	2	2	2		

Item d'entretien	T.D.R.	N°de. réf.	N°de pièce	Description	Q'té néc. VT600C V	W	X	DV	DW	DX	D2X	N°de série	Code de zone
		46	90522-MF5-000	RONDELLE DE COUVERCLE AV.....	1	1	1	1	1	1	1		
		47	90701-MF5-003	AGRAFE DE DURITE D'EAU, 21MM..	4	4	4	4	4	4	4		
		48	91302-MF5-000	JOINT TORIQUE, 18.9X1.5.....	1	1	1	1	1	1	1		
		49	91307-611-000	JOINT TORIQUE, 13.5X1.4.....	1	1	1	1	1	1	1		
		50	91311-KE8-000	JOINT TORIQUE, 47.5X2.....	1	1	1	1	1	1	1		
		51	93893-06012-07	VIS A TETE A RONDELLE, 6X12...	1	-	-	1	-	-	-		
		52	94050-06000	ECROU DE BRIDE, 6MM.....	1	1	1	1	1	1	1		
		53	95002-02120	AGRAFE DE TUYAU (B12).....	6	6	6	6	6	6	6		
		54	95002-70000	AGRAFE DE TUYAU (C11).....	1	1	1	1	1	1	1		
		55	95701-06012-00	BOULON DE BRIDE, 6X12.....	1	1	1	1	1	1	1		
		56	96001-06010-00	BOULON DE BRIDE, 6X10.....	4	4	4	4	4	4	4		
		57	96001-06012-00	BOULON DE BRIDE, 6X12.....	2	2	2	2	2	2	2		

Wartungspunkt	AP	Ref. Nr.	Teile-Nr.	Beschreibung	Erford.Menge VT600C V	W	X	DV	DW	DX	D2X	Serien-Nr.	Gebiets-Code
		46	90522-MF5-000	SCHEIBE, V. DECKEL.....	1	1	1	1	1	1	1		
		47	90701-MF5-003	KLAMMER, WASSERSCHLAUCH, 21MM.	4	4	4	4	4	4	4		
		48	91302-MF5-000	O-RING, 18.9X1.5.....	1	1	1	1	1	1	1		
		49	91307-611-000	O-RING, 13.5X1.4.....	1	1	1	1	1	1	1		
		50	91311-KE8-000	O-RING, 47.5X2.....	1	1	1	1	1	1	1		
		51	93893-06012-07	SCHRAUBE MIT SCHEIBE, 6X12....	1	-	-	1	-	-	-		
		52	94050-06000	FLANSCHENMUTTER, 6MM.....	1	1	1	1	1	1	1		
		53	95002-02120	KLEMME, SCHLAUCH (B12).....	6	6	6	6	6	6	6		
		54	95002-70000	KLEMME, SCHLAUCH (C11).....	1	1	1	1	1	1	1		
		55	95701-06012-00	FLANSCHENSCHRAUBE, 6X12.....	1	1	1	1	1	1	1		
		56	96001-06010-00	FLANSCHENSCHRAUBE, 6X10.....	4	4	4	4	4	4	4		
		57	96001-06012-00	FLANSCHENSCHRAUBE, 6X12.....	2	2	2	2	2	2	2		

Articulo de servicio	THLL	No.de ref.	No.de pieza	Descripción	Cant.reqd. VT600C V	W	X	DV	DW	DX	D2X	No.de serie	Código de area
		46	90522-MF5-000	ARANDELA, CUBIERTA AV.....	1	1	1	1	1	1	1		
		47	90701-MF5-003	ABRAZADERA, MANGUERA DE AGUA 21MM	4	4	4	4	4	4	4		
		48	91302-MF5-000	ANILLO O, 18.9X1.5.....	1	1	1	1	1	1	1		
		49	91307-611-000	ANILLO O, 13.5X1.4.....	1	1	1	1	1	1	1		
		50	91311-KE8-000	ANILLO O, 47.5X2.....	1	1	1	1	1	1	1		
		51	93893-06012-07	TORNILLO-ARANDELA 6X12.....	1	-	-	1	-	-	-		
		52	94050-06000	TUERCA DE REBORDE, 6MM.....	1	1	1	1	1	1	1		
		53	95002-02120	GRAPA, TUBO (B12).....	6	6	6	6	6	6	6		
		54	95002-70000	GRAPA, TUBO (C11).....	1	1	1	1	1	1	1		
		55	95701-06012-00	PERNO DE REBORDE, 6X12.....	1	1	1	1	1	1	1		
		56	96001-06010-00	PERNO DE REBORDE, 6X10.....	4	4	4	4	4	4	4		
		57	96001-06012-00	PERNO DE REBORDE, 6X12.....	2	2	2	2	2	2	2		

2-H10

F-30

Radiator

Radiateur

Kühler

Radiador

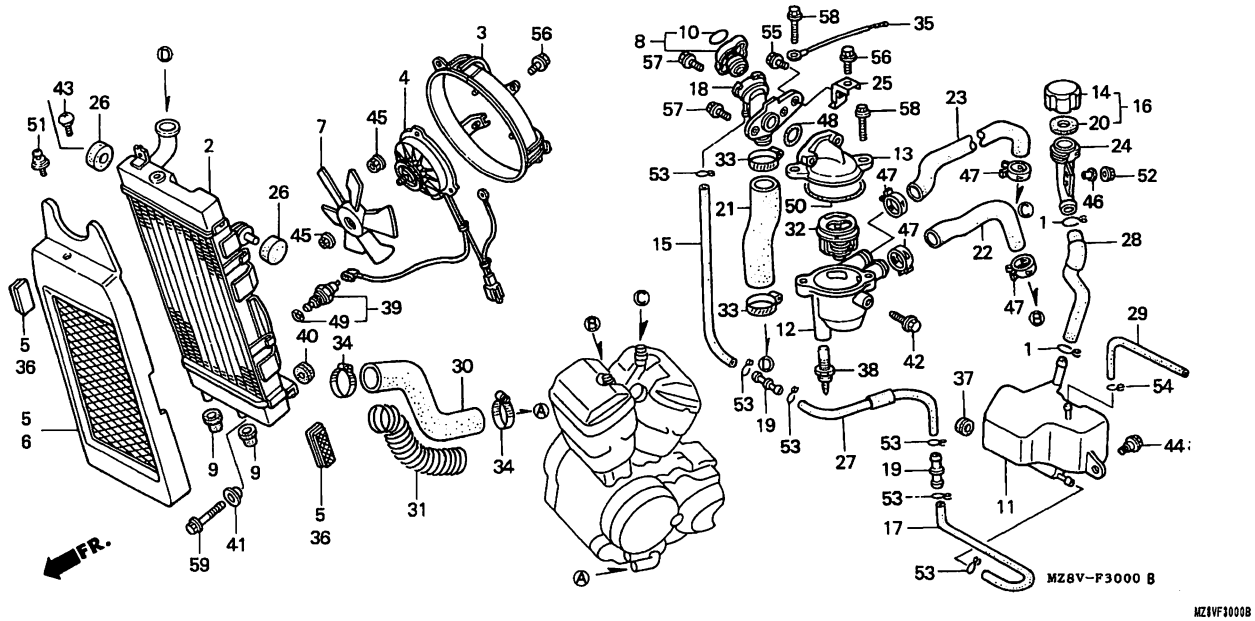

Service item	F.R.T.	Ref. No.	Part No.	Description	Reqd.QTY VT600C V	W	X	DV	DW	DX	D2X	Serial No.	Area code
		58	96001-06020-00	BOLT, FLANGE, 6X20.....	2	2	2	2	2	2	2		
		59	96001-06025-07	BOLT, FLANGE, 6X25.....	1	1	1	1	1	1	1		

Item d'entretien T.D.R.	N°de. réf.	N°de pièce	Description	Q'té néc. VT600C V	W	X	DV	DW	DX	D2X	N°de série	Code de zone
	58	96001-06020-00	BOULON DE BRIDE, 6X20.....	2	2	2	2	2	2	2		
	59	96001-06025-07	BOULON DE BRIDE, 6X25.....	1	1	1	1	1	1	1		

Wartungspunkt AP	Ref. Nr.	Teile-Nr.	Beschreibung	Erford.Menge VT600C V	W	X	DV	DW	DX	D2X	Serien-Nr.	Geblets-Code
	58	96001-06020-00	FLANSCHENSCHRAUBE, 6X20.....	2	2	2	2	2	2	2		
	59	96001-06025-07	FLANSCHENSCHRAUBE, 6X25.....	1	1	1	1	1	1	1		

Articulo de servicio THLL	No.de ref.	No.de pieza	Descripción	Cant.reqd. VT600C V	W	X	DV	DW	DX	D2X	No.de serie	Código de area
	58	96001-06020-00	PERNO DE REBORDE, 6X20.....	2	2	2	2	2	2	2		
	59	96001-06025-07	PERNO DE REBORDE, 6X25.....	1	1	1	1	1	1	1		

2-H11

F-31

Caution label

Etiquette de précaution

Wanplakette

Etiqueta de precaución

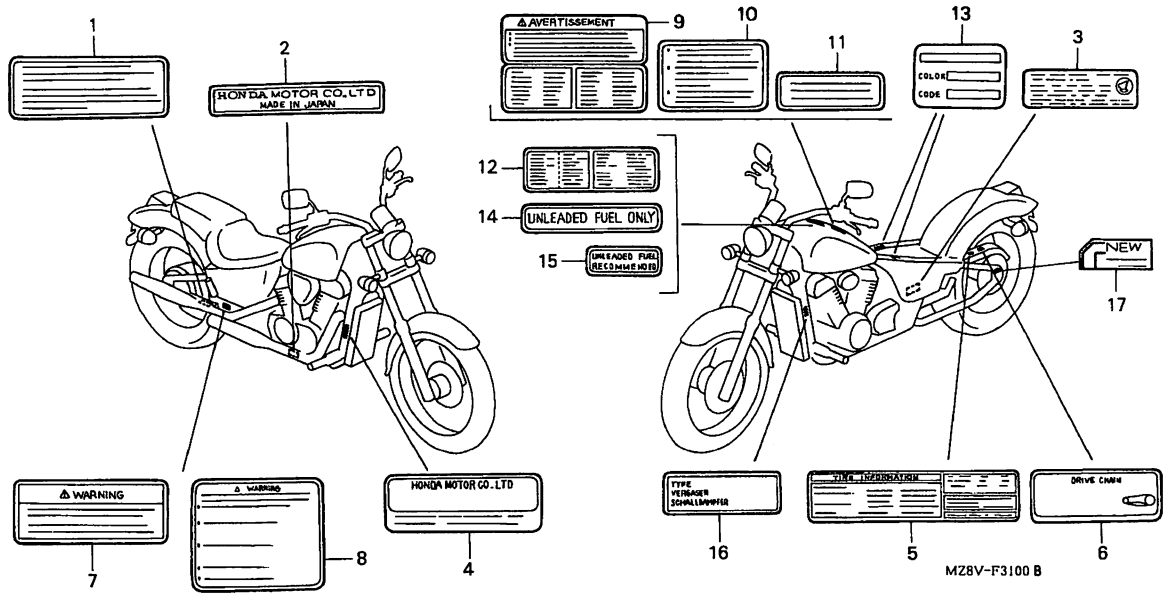

MZ8VF3100B

Service item	F.R.T.	Ref. No.	Part No.	Description	Reqd.QTY VT600C V	W	X	DV	DW	DX	D2X	Serial No.	Area code
NOT INFORMATION.....	-	1	30590-GBF-850	LABEL, IGNITION NOISE.....	1	-	1	1	1	1	1	-------- --------	CM
		2	87125-041-680	PLATE, NAME.....	1	-	-	-	-	-	1	-------- --------	SI
		3	87139-463-670	LABEL, HIGH ALTITUDE.....	(1)	-	(1)	(1)	(1)	(1)	(1)	-------- --------	CM
		4	87501-MZ8-B80	PLATE, REGISTERED NUMBER.....	1	-	-	-	-	-	-	-------- --------	SW
			87501-MZ8-C60	PLATE, REGISTERED NUMBER.....	1	-	-	-	-	-	-	-------- --------	2G,2IT,2PO
			87501-MZ8-C70	PLATE, REGISTERED NUMBER.....	1	-	-	-	-	-	-	-------- --------	FI
			87501-MAS-415	PLATE, REGISTERED NUMBER.....	-	1	1	-	-	-	-	-------- --------	AR,E,ED,F,FI G,SP,SW,2G 2IT,2PO
		5	87505-MZ8-610	LABEL, TIRE.....	1	1	1	-	-	-	-	-------- --------	AR,E,ED,FI,G SP,SW,U,2G 2IT,2PO
			87505-MZ8-620	LABEL, TIRE.....	1	1	1	-	-	-	-	-------- --------	F
			87505-MZ8-770	LABEL, TIRE.....	1	-	-	-	-	-	-	-------- --------	SI

Item d'entretien	T.D.R.	N°de réf.	N°de pièce	Description	Q'té néc. VT600C V	W	X	DV	DW	DX	D2X	N°de série		Code de zone
CE N'EST PAS UNE INFORMATION...	-	1	30590-GBF-850	ETIQUETTE, BRUIT D'ALLUMAGE...	1	-	1	1	1	1	1	--------	--------	CM
		2	87125-041-680	ETIQUETTE D'IDENTIFICATION....	1	-	-	-	-	-	1	--------	--------	SI
		3	87139-463-670	ETIQUETTE D'HAUTE ALTITUDE....	(1)	-	(1)	(1)	(1)	(1)	(1)	--------	--------	CM
		4	87501-MZ8-B80	PLAQUE DE NUMERO D'ENREGISTREMENT	1	-	-	-	-	-	-	--------	--------	SW
			87501-MZ8-C60	PLAQUE DE NUMERO D'ENREGISTREMENT	1	-	-	-	-	-	-	--------	--------	2G,2IT,2PO
			87501-MZ8-C70	PLAQUE DE NUMERO D'ENREGISTREMENT	1	-	-	-	-	-	-	--------	--------	FI
			87501-MAS-415	PLAQUE DE NUMERO D'ENREGISTREMENT	-	1	1	-	-	-	-	--------	--------	AR,E,ED,F,FI G,SP,SW,2G 2IT,2PO
		5	87505-MZ8-610	ETIQUETTE DE PNEU.....	1	1	1	-	-	-	-	--------	--------	AR,E,ED,FI,G SP,SW,U,2G 2IT,2PO
			87505-MZ8-620	ETIQUETTE DE PNEU.....	1	1	1	-	-	-	-	--------	--------	F
			87505-MZ8-770	ETIQUETTE DE PNEU.....	1	-	-	-	-	-	-	--------	--------	SI

Wartungspunkt	AP	Ref. Nr.	Teile-Nr.	Beschreibung	Erford.Menge VT600C V	W	X	DV	DW	DX	D2X	Serien-Nr.		Geblets-Code
KEINE INFORMATION.....	-	1	30590-GBF-850	AUFKLEBER, STARTGERAEUSCH.....	1	-	1	1	1	1	1	--------	--------	CM
		2	87125-041-680	TYPENSCHILD.....	1	-	-	-	-	-	1	--------	--------	SI
		3	87139-463-670	ZETTEL, HOEHE.....	(1)	-	(1)	(1)	(1)	(1)	(1)	--------	--------	CM
		4	87501-MZ8-B80	EINGESCHRIEBENES NUMMERNSCHILD	1	-	-	-	-	-	-	--------	--------	SW
			87501-MZ8-C60	EINGESCHRIEBENES NUMMERNSCHILD	1	-	-	-	-	-	-	--------	--------	2G,2IT,2PO
			87501-MZ8-C70	EINGESCHRIEBENES NUMMERNSCHILD	1	-	-	-	-	-	-	--------	--------	FI
			87501-MAS-415	EINGESCHRIEBENES NUMMERNSCHILD	-	1	1	-	-	-	-	--------	--------	AR,E,ED,F,FI G,SP,SW,2G 2IT,2PO
		5	87505-MZ8-610	ZETTEL, BEIFEN.....	1	1	1	-	-	-	-	--------	--------	AR,E,ED,FI,G SP,SW,U,2G 2IT,2PO
			87505-MZ8-620	ZETTEL, BEIFEN.....	1	1	1	-	-	-	-	--------	--------	F
			87505-MZ8-770	ZETTEL, BEIFEN.....	1	-	-	-	-	-	-	--------	--------	SI

Articulo de servicio THLL		No.de ref.	No.de pieza	Descripción	Cant.reqd. VT600C V	W	X	DV	DW	DX	D2X	No.de serie		Código de area
SIN INFORMACION.....	-	1	30590-GBF-850	ETIQUETA, RUIDO ENCENDIDO.....	1	-	1	1	1	1	1	--------	--------	CM
		2	87125-041-680	PLACA DE NOMBRE.....	1	-	-	-	-	-	1	--------	--------	SI
		3	87139-463-670	ETIQUETA, GRAN ALTITUD.....	(1)	-	(1)	(1)	(1)	(1)	(1)	--------	--------	CM
		4	87501-MZ8-B80	PLACA, NUMERO DE REGISTRO.....	1	-	-	-	-	-	-	--------	--------	SW
			87501-MZ8-C60	PLACA, NUMERO DE REGISTRO.....	1	-	-	-	-	-	-	--------	--------	2G,2IT,2PO
			87501-MZ8-C70	PLACA, NUMERO DE REGISTRO.....	1	-	-	-	-	-	-	--------	--------	FI
			87501-MAS-415	PLACA, NUMERO DE REGISTRO.....	-	1	1	-	-	-	-	--------	--------	AR,E,ED,F,FI G,SP,SW,2G 2IT,2PO
		5	87505-MZ8-610	ETIQUETA DE NEUMATICO.....	1	1	1	-	-	-	-	--------	--------	AR,E,ED,FI,G SP,SW,U,2G 2IT,2PO
			87505-MZ8-620	ETIQUETA DE NEUMATICO.....	1	1	1	-	-	-	-	--------	--------	F
			87505-MZ8-770	ETIQUETA DE NEUMATICO.....	1	-	-	-	-	-	-	--------	--------	SI

3

2-H12

F-31

Caution label

Etiquette de précaution

Wanplakette

Etiqueta de precaución

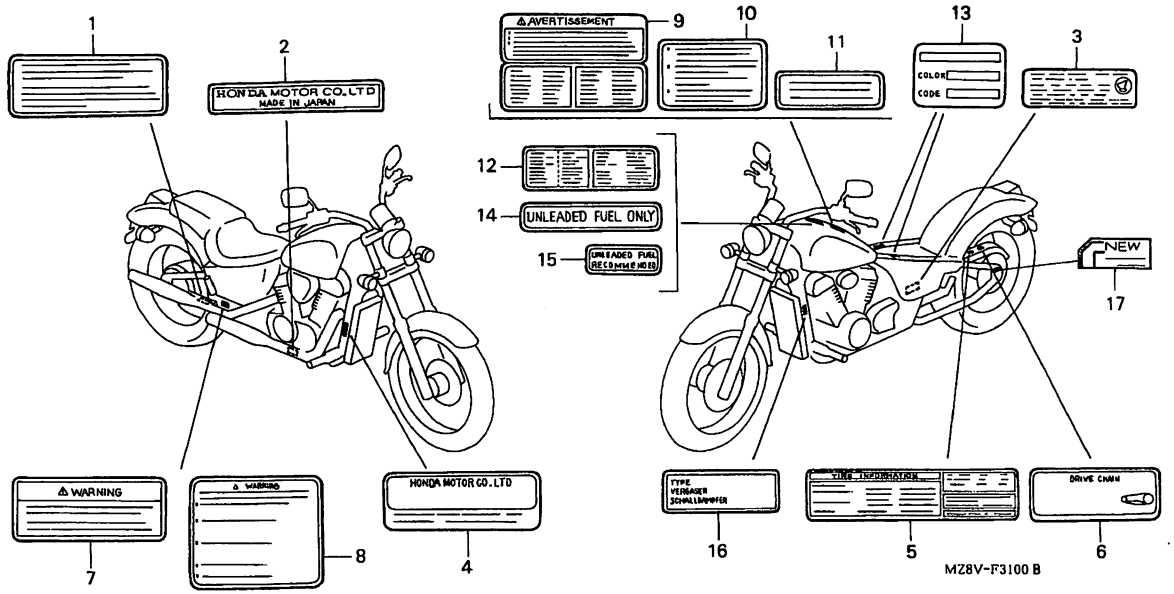

MZ8VF3100B

Service item	F.R.T.	Ref. No.	Part No.	Description	Reqd.QTY VT600C V	W	X	DV	DW	DX	D2X	Serial No.	Area code
		(5)	87505-MZ8-920	LABEL, TIRE.....	1	-	-	1	1	-	-	--------	-------- CM
			87505-MZ8-940	LABEL, TIRE (FRENCH).....	1	-	-	1	1	-	-	--------	-------- CM
			87505-MZ8-L50	LABEL, TIRE.....	-	-	-	-	-	-	1	--------	-------- SI
			87505-MZ8-L70	LABEL, TIRE.....	-	-	1	-	-	1	1	--------	-------- CM
			87505-MZ8-M10	LABEL, TIRE.....	-	-	1	-	-	1	1	--------	-------- CM
		6	87507-HF7-670	LABEL, DRIVE CHAIN.....	1	1	1	1	1	1	1	--------	-------- AR,CM,E,ED,FI G,SI,SP,SW,U 2G,2IT,2PO
			87507-MZ8-620	LABEL, DRIVE CHAIN (FRENCH)...	1	1	1	1	1	1	1	--------	-------- CM,F
		7	87512-MY3-670	LABEL, LOADING.....	1	-	1	1	1	1	1	--------	-------- CM
			87512-MY3-710	LABEL, LOADING (FRENCH).....	1	-	1	1	1	1	1	--------	-------- CM
		8	87512-MZ8-B40	LABEL, ACCESSORIES & LOADING..	1	1	-	-	-	-	-	--------	-------- AR,E,ED,FI,SW U,2IT,2PO

Item d'entretien T.D.R.	N°de réf.	N°de pièce	Description	Q'té néc. VT600C V	W	X	DV	DW	DX	D2X	N°de série	Code de zone
	(5)	87505-MZ8-920	ETIQUETTE DE PNEU.....	1	-	-	1	1	-	-	-------- --------	CM
		87505-MZ8-940	ETIQUETTE DE PNEU (FRANCAIS)..	1	-	-	1	1	-	-	-------- --------	CM
		87505-MZ8-L50	ETIQUETTE DE PNEU.....	-	-	-	-	-	-	1	-------- --------	SI
		87505-MZ8-L70	ETIQUETTE DE PNEU.....	-	-	1	-	-	1	1	-------- --------	CM
		87505-MZ8-M10	ETIQUETTE DE PNEU.....	-	-	1	-	-	1	1	-------- --------	CM
	6	87507-HF7-670	ETIQUETTE, CHAINE D'ENTRAINEMENT	1	1	1	1	1	1	1	-------- --------	AR,CM,E,ED,FI G,SI,SP,SW,U 2G,2IT,2PO
		87507-MZ8-620	ETIQUETTE, CHAINE D'ENTRAINEMENT (FRANCAIS)	1	1	1	1	1	1	1	-------- --------	CM,F
	7	87512-MY3-670	ETIQUETTE, CHARGEMENT.....	1	-	1	1	1	1	1	-------- --------	CM
		87512-MY3-710	ETIQUETTE, CHARGEMENT (FRANCAIS)	1	-	1	1	1	1	1	-------- --------	CM
	8	87512-MZ8-B40	ETIQUETTE D'ACCESSORIE ET CHARGE	1	1	-	-	-	-	-	-------- --------	AR,E,ED,FI,SW U,2IT,2PO

Wartungspunkt AP	Ref. Nr.	Teile-Nr.	Beschreibung	Erford.Menge VT600C V	W	X	DV	DW	DX	D2X	Serien-Nr.	Gebiets-Code
	(5)	87505-MZ8-920	ZETTEL, BEIFEN.....	1	-	-	1	1	-	-	-------- --------	CM
		87505-MZ8-940	ZETTEL, BEIFEN (FRANZOSISCH)..	1	-	-	1	1	-	-	-------- --------	CM
		87505-MZ8-L50	ZETTEL, BEIFEN.....	-	-	-	-	-	-	1	-------- --------	SI
		87505-MZ8-L70	ZETTEL, BEIFEN.....	-	-	1	-	-	1	1	-------- --------	CM
		87505-MZ8-M10	ZETTEL, BEIFEN.....	-	-	1	-	-	1	1	-------- --------	CM
	6	87507-HF7-670	ETIKETT, ANTRIEBSKETTE.....	1	1	1	1	1	1	1	-------- --------	AR,CM,E,ED,FI G,SI,SP,SW,U 2G,2IT,2PO
		87507-MZ8-620	ETIKETT, ANTRIEBSKETTE (FRANZOSISCH)	1	1	1	1	1	1	1	-------- --------	CM,F
	7	87512-MY3-670	ETIKETT, LADEN.....	1	-	1	1	1	1	1	-------- --------	CM
		87512-MY3-710	ETIKETT, LADEN (FRANZOSISCH)..	1	-	1	1	1	1	1	-------- --------	CM
	8	87512-MZ8-B40	ZETTEL, ZUBEHOER & LADUNG.....	1	1	-	-	-	-	-	-------- --------	AR,E,ED,FI,SW U,2IT,2PO

Articulo de servicio THLL	No.de ref.	No.de pieza	Descripción	Cant.reqd. VT600C V	W	X	DV	DW	DX	D2X	No.de serie	Código de area
	(5)	87505-MZ8-920	ETIQUETA DE NEUMATICO.....	1	-	-	1	1	-	-	-------- --------	CM
		87505-MZ8-940	ETIQUETA DE NEUMATICO (FRANCES)	1	-	-	1	1	-	-	-------- --------	CM
		87505-MZ8-L50	ETIQUETA DE NEUMATICO.....	-	-	-	-	-	-	1	-------- --------	SI
		87505-MZ8-L70	ETIQUETA DE NEUMATICO.....	-	-	1	-	-	1	1	-------- --------	CM
		87505-MZ8-M10	ETIQUETA DE NEUMATICO.....	-	-	1	-	-	1	1	-------- --------	CM
	6	87507-HF7-670	ETIQUETA, CADENA DE IMPULSION.	1	1	1	1	1	1	1	-------- --------	AR,CM,E,ED,FI G,SI,SP,SW,U 2G,2IT,2PO
		87507-MZ8-620	ETIQUETA, CADENA DE IMPULSION (FRANCES)	1	1	1	1	1	1	1	-------- --------	CM,F
	7	87512-MY3-670	ETIQUETA, CARGA.....	1	-	1	1	1	1	1	-------- --------	CM
		87512-MY3-710	ETIQUETA, CARGA (FRANCES).....	1	-	1	1	1	1	1	-------- --------	CM
	8	87512-MZ8-B40	ETIQUETA DE CARGA, ACCESORIOS.	1	1	-	-	-	-	-	-------- --------	AR,E,ED,FI,SW U,2IT,2PO

2-H13

F-31

Caution label

Etiquette de précaution

Wanplakette

Etiqueta de precaución

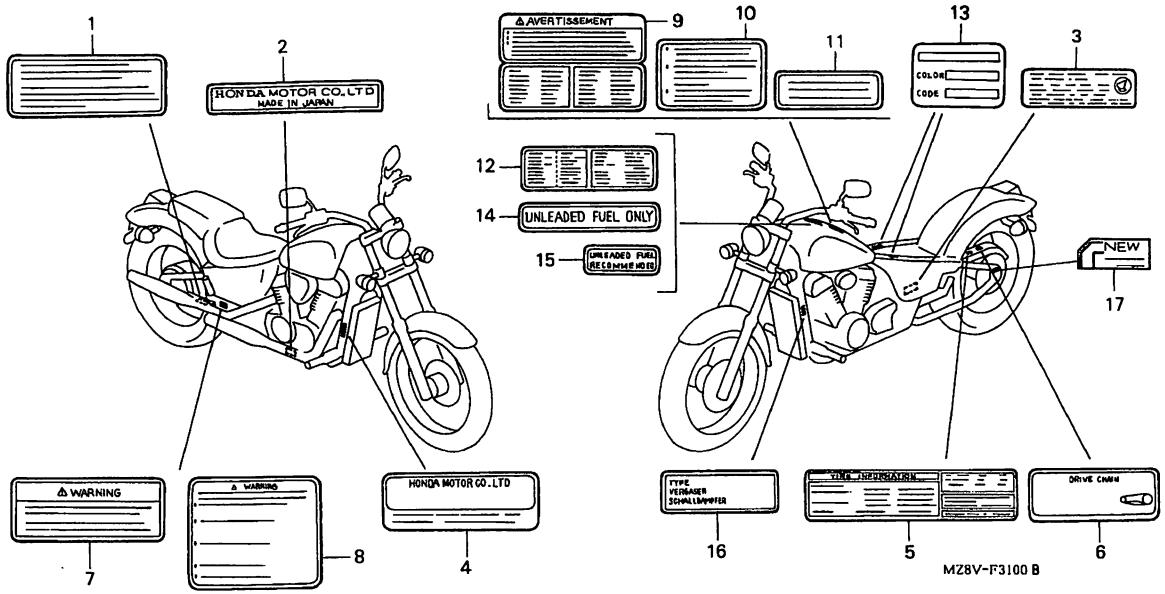

MZ8VF3100B

Service item	F.R.T.	Ref. No.	Part No.	Description	Reqd.QTY VT600C V	W	X	DV	DW	DX	D2X	Serial No.	Area code
		(8)	87512-MZ8-B50	LABEL, ACCESSORIES & LOADING..	1	1	-	-	-	-	-	-------- --------	G,SP,2G
			87512-MZ8-D20	LABEL, ACCESSORIES & LOADING..	1	1	-	-	-	-	-	-------- --------	F
			87512-MZ8-F10	LABEL, ACCESSORIES & LOADING..	-	-	1	-	-	-	-	-------- --------	F
			87512-MZ8-G20	LABEL, ACCESSORIES & LOADING..	-	-	1	-	-	-	-	-------- --------	G,SP,2G
			87512-MZ8-H00	LABEL, ACCESSORIES & LOADING..	-	-	1	-	-	-	-	-------- --------	AR,E,ED,FI,SW U,2IT,2PO
		9	87560-MT6-850	LABEL, DRIVE (FRENCH).....	1	1	1	-	-	-	-	-------- --------	F
		10	87560-MZ0-610	LABEL, DRIVE.....	1	1	1	-	-	-	-	-------- --------	AR,E,ED,FI,G SP,SW,U,2G 2IT,2PO
		11	87560-MZ0-670	LABEL, DRIVE.....	1	-	1	1	1	1	1	-------- --------	CM,SI

Item d'entretien T.D.R.	N°de réf.	N°de pièce	Description	Q'té néc. VT600C V	W	X	DV	DW	DX	D2X	N°de série	Code de zone
	(8)	87512-MZ8-B50	ETIQUETTE D'ACCESSORIE ET CHARGE	1	1	-	-	-	-	-	--------	-------- G,SP,2G
		87512-MZ8-D20	ETIQUETTE D'ACCESSORIE ET CHARGE	1	1	-	-	-	-	-	--------	-------- F
		87512-MZ8-F10	ETIQUETTE D'ACCESSORIE ET CHARGE	-	-	1	-	-	-	-	--------	-------- F
		87512-MZ8-G20	ETIQUETTE D'ACCESSORIE ET CHARGE	-	-	1	-	-	-	-	--------	-------- G,SP,2G
		87512-MZ8-H00	ETIQUETTE D'ACCESSORIE ET CHARGE	-	-	1	-	-	-	-	--------	-------- AR,E,ED,FI,SW U,2IT,2PO
	9	87560-MT6-850	ETIQUETTE DE CONDUITE (FRANCAIS)	1	1	1	-	-	-	-	--------	-------- F
	10	87560-MZ0-610	ETIQUETTE DE CONDUITE.....	1	1	1	-	-	-	-	--------	-------- AR,E,ED,FI,G SP,SW,U,2G 2IT,2PO
	11	87560-MZ0-670	ETIQUETTE DE CONDUITE.....	1	-	1	1	1	1	1	--------	-------- CM,SI

Wartungspunkt AP	Ref. Nr.	Teile-Nr.	Beschreibung	Erford.Menge VT600C V	W	X	DV	DW	DX	D2X	Serien-Nr.	Geblets-Code
	(8)	87512-MZ8-B50	ZETTEL, ZUBEHOER & LADUNG.....	1	1	-	-	-	-	-	--------	-------- G,SP,2G
		87512-MZ8-D20	ZETTEL, ZUBEHOER & LADUNG.....	1	1	-	-	-	-	-	--------	-------- F
		87512-MZ8-F10	ZETTEL, ZUBEHOER & LADUNG.....	-	-	1	-	-	-	-	--------	-------- F
		87512-MZ8-G20	ZETTEL, ZUBEHOER & LADUNG.....	-	-	1	-	-	-	-	--------	-------- G,SP,2G
		87512-MZ8-H00	ZETTEL, ZUBEHOER & LADUNG.....	-	-	1	-	-	-	-	--------	-------- AR,E,ED,FI,SW U,2IT,2PO
	9	87560-MT6-850	ZETTEL, ANTRIEB (FRANZOSISCH).	1	1	1	-	-	-	-	--------	-------- F
	10	87560-MZ0-610	ZETTEL, ANTRIEB.....	1	1	1	-	-	-	-	--------	-------- AR,E,ED,FI,G SP,SW,U,2G 2IT,2PO
	11	87560-MZ0-670	ZETTEL, ANTRIEB.....	1	-	1	1	1	1	1	--------	-------- CM,SI

Articulo de servicio THLL	No.de ref.	No.de pieza	Descripción	Cant.reqd. VT600C V	W	X	DV	DW	DX	D2X	No.de serie	Código de area
	(8)	87512-MZ8-B50	ETIQUETA DE CARGA, ACCESORIOS.	1	1	-	-	-	-	-	--------	-------- G,SP,2G
		87512-MZ8-D20	ETIQUETA DE CARGA, ACCESORIOS.	1	1	-	-	-	-	-	--------	-------- F
		87512-MZ8-F10	ETIQUETA DE CARGA, ACCESORIOS.	-	-	1	-	-	-	-	--------	-------- F
		87512-MZ8-G20	ETIQUETA DE CARGA, ACCESORIOS.	-	-	1	-	-	-	-	--------	-------- G,SP,2G
		87512-MZ8-H00	ETIQUETA DE CARGA, ACCESORIOS.	-	-	1	-	-	-	-	--------	-------- AR,E,ED,FI,SW U,2IT,2PO
	9	87560-MT6-850	ETIQUETA, TRANSMISION (FRANCES)	1	1	1	-	-	-	-	--------	-------- F
	10	87560-MZ0-610	ETIQUETA, TRANSMISION.....	1	1	1	-	-	-	-	--------	-------- AR,E,ED,FI,G SP,SW,U,2G 2IT,2PO
	11	87560-MZ0-670	ETIQUETA, TRANSMISION.....	1	-	1	1	1	1	1	--------	-------- CM,SI

3

2-H14

F-31

Caution label

Etiquette de précaution

Wanplakette

Etiqueta de precaución

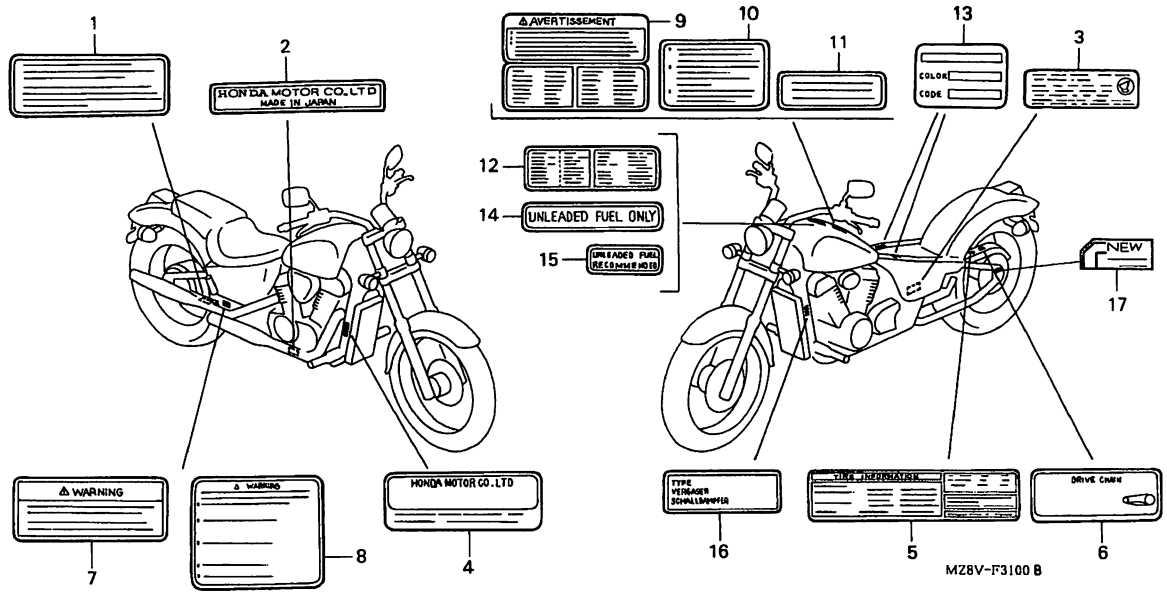

MZ8VF3100B

Service item	F.R.T.	Ref. No.	Part No.	Description	Reqd.QTY VT600C V	W	X	DV	DW	DX	D2X	Serial No.	Area code
		11)	87560-MZ0-740	LABEL, DRIVE (FRENCH).....	1	-	1	1	1	1	1	-------- --------	CM
		12	87560-MZ1-620	LABEL, FRENCH TRANSLATION.....	1	-	1	1	1	1	1	-------- --------	CM
		13	87565-MZ8-E80ZA	LABEL, COLOR *TYPE1* (NH1)....	1	-	-	-	-	-	-	-------- --------	CM,SI
			87565-MZ8-G00ZA	LABEL, COLOR *TYPE30* (NH1K)..	1	-	-	-	-	-	-	-------- --------	AR,E,ED,F,FI G,SP,SW,U,2G 2IT,2PO
			87565-MZ8-G00ZB	LABEL, COLOR *TYPE36* (NH1H)..	1	-	-	-	-	-	-	-------- --------	AR,E,ED,F,FI G,SP,SW,U,2G 2IT,2PO
			87565-MZ8-G00ZC	LABEL, COLOR *TYPE37* (Y124B).	1	-	-	-	-	-	-	-------- --------	AR,E,ED,F,FI G,SP,SW,U,2G 2IT,2PO

Item d'entretien	T.D.R.	N°de réf.	N°de pièce	Description	Q'té néc. VT600C V	W	X	DV	DW	DX	D2X	N°de série		Code de zone
		11)	87560-MZ0-740	ETIQUETTE DE CONDUITE (FRANCAIS)	1	-	1	1	1	1	1	--------	--------	CM
		12	87560-MZ1-620	ETIQUETTE, TRADUCTION FRANCAISE	1	-	1	1	1	1	1	--------	--------	CM
		13	87565-MZ8-E80ZA	ETIQUETTE DE COULEUR *TYPE1* (NH1)	1	-	-	-	-	-	-	--------	--------	CM,SI
			87565-MZ8-G00ZA	ETIQUETTE DE COULEUR *TYPE30* (NH1K)	1	-	-	-	-	-	-	--------	--------	AR,E,ED,F,FI G,SP,SW,U,2G 2IT,2PO
			87565-MZ8-G00ZB	ETIQUETTE DE COULEUR *TYPE36* (NH1H)	1	-	-	-	-	-	-	--------	--------	AR,E,ED,F,FI G,SP,SW,U,2G 2IT,2PO
			87565-MZ8-G00ZC	ETIQUETTE DE COULEUR *TYPE37* (Y124B)	1	-	-	-	-	-	-	--------	--------	AR,E,ED,F,FI G,SP,SW,U,2G 2IT,2PO

Wartungspunkt	AP	Ref. Nr.	Teile-Nr.	Beschreibung	Erford.Menge VT600C V	W	X	DV	DW	DX	D2X	Serien-Nr.		Gebiets-Code
		11)	87560-MZ0-740	ZETTEL, ANTRIEB (FRANZOSISCH).	1	-	1	1	1	1	1	--------	--------	CM
		12	87560-MZ1-620	PLAKETTE FRANZOESISCH UEBERSETZUNG	1	-	1	1	1	1	1	--------	--------	CM
		13	87565-MZ8-E80ZA	PLAKETTE, FARBE *TYPE1*(NH1)..	1	-	-	-	-	-	-	--------	--------	CM,SI
			87565-MZ8-G00ZA	PLAKETTE, FARBE *TYPE30*(NH1K)	1	-	-	-	-	-	-	--------	--------	AR,E,ED,F,FI G,SP,SW,U,2G 2IT,2PO
			87565-MZ8-G00ZB	PLAKETTE, FARBE *TYPE36*(NH1H)	1	-	-	-	-	-	-	--------	--------	AR,E,ED,F,FI G,SP,SW,U,2G 2IT,2PO
			87565-MZ8-G00ZC	PLAKETTE, FARBE *TYPE37* (Y124B)	1	-	-	-	-	-	-	--------	--------	AR,E,ED,F,FI G,SP,SW,U,2G 2IT,2PO

Articulo de servicio	THLL	No.de ref.	No.de pieza	Descripción	Cant.reqd. VT600C V	W	X	DV	DW	DX	D2X	No.de serie		Código de area
		11)	87560-MZ0-740	ETIQUETA, TRANSMISION (FRANCES)	1	-	1	1	1	1	1	--------	--------	CM
		12	87560-MZ1-620	ETIQUETA, TRADUCCION FRANCES..	1	-	1	1	1	1	1	--------	--------	CM
		13	87565-MZ8-E80ZA	ETIQUETA, COLOR *TYPE1*(NH1)..	1	-	-	-	-	-	-	--------	--------	CM,SI
			87565-MZ8-G00ZA	ETIQUETA, COLOR *TYPE30*(NH1K)	1	-	-	-	-	-	-	--------	--------	AR,E,ED,F,FI G,SP,SW,U,2G 2IT,2PO
			87565-MZ8-G00ZB	ETIQUETA, COLOR *TYPE36*(NH1H)	1	-	-	-	-	-	-	--------	--------	AR,E,ED,F,FI G,SP,SW,U,2G 2IT,2PO
			87565-MZ8-G00ZC	ETIQUETA, COLOR *TYPE37* (Y124B)	1	-	-	-	-	-	-	--------	--------	AR,E,ED,F,FI G,SP,SW,U,2G 2IT,2PO

3

2-H15

F-31

Caution label

Etiquette de précaution

Wanplakette

Etiqueta de precaución

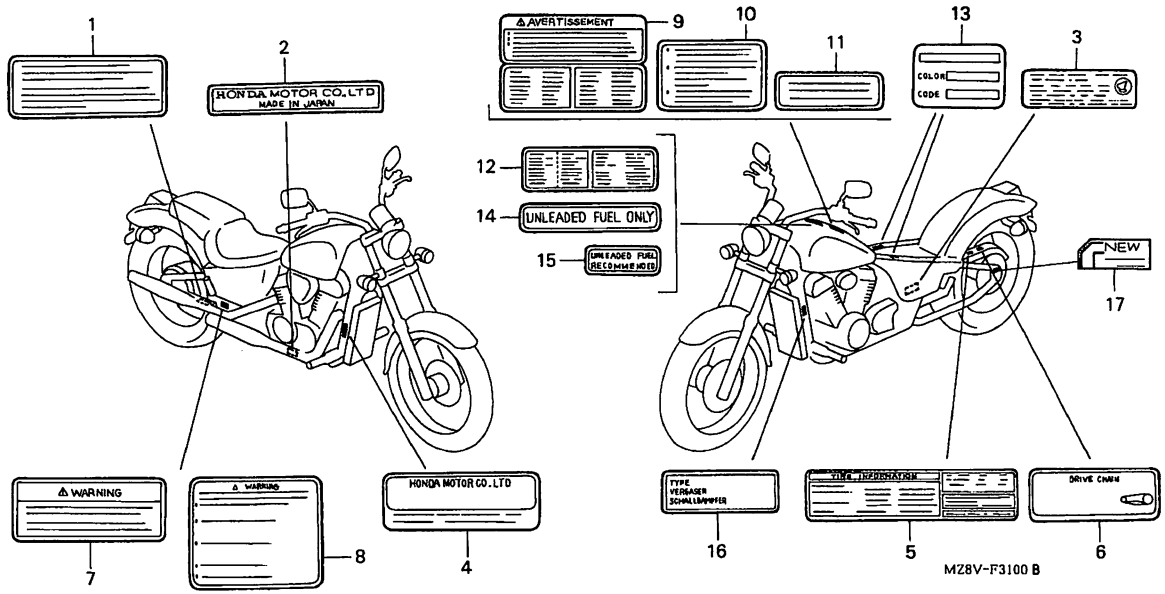

MZ8VF3100B

Service item	F.R.T.	Ref. No.	Part No.	Description	Reqd.QTY VT600C V	W	X	DV	DW	DX	D2X	Serial No.	Area code
		13)	87565-MZ8-G20ZA	LABEL, COLOR *TYPE1* (NH1)....	-	1	-	-	-	-	-		
			87565-MZ8-G20ZB	LABEL, COLOR *TYPE2* (R101)...	-	1	-	-	-	-	-		
			87565-MZ8-G20ZC	LABEL, COLOR *TYPE3* (G156)...	-	1	-	-	-	-	-		
			87565-MZ8-G40ZA	LABEL, COLOR *TYPE1* (NH1)....	-	-	1	-	-	-	-	--------	-------- AR,E,ED,F,FI G,SP,SW,U,2G 2IT,2PO
			87565-MZ8-G40ZB	LABEL, COLOR *TYPE2* (R101)...	-	-	1	-	-	-	-	--------	-------- AR,E,ED,F,FI G,SP,SW,U,2G 2IT,2PO
			87565-MZ8-G40ZC	LABEL, COLOR *TYPE4* (PB273)..	-	-	1	-	-	-	-	--------	-------- AR,E,ED,F,FI G,SP,SW,U,2G 2IT,2PO

Item d'entretien	T.D.R.	N°de réf.	N°de pièce	Description	Q'té néc. VT600C V	W	X	DV	DW	DX	D2X	N°de série	Code de zone
		13)	87565-MZ8-G20ZA	ETIQUETTE DE COULEUR *TYPE1* (NH1)	-	1	-	-	-	-	-		
			87565-MZ8-G20ZB	ETIQUETTE DE COULEUR *TYPE2* (R101)	-	1	-	-	-	-	-		
			87565-MZ8-G20ZC	ETIQUETTE DE COULEUR *TYPE3* (G156)	-	1	-	-	-	-	-		
			87565-MZ8-G40ZA	ETIQUETTE DE COULEUR *TYPE1* (NH1)	-	-	1	-	-	-	-	-------- --------	AR,E,ED,F,FI G,SP,SW,U,2G 2IT,2PO
			87565-MZ8-G40ZB	ETIQUETTE DE COULEUR *TYPE2* (R101)	-	-	1	-	-	-	-	-------- --------	AR,E,ED,F,FI G,SP,SW,U,2G 2IT,2PO
			87565-MZ8-G40ZC	ETIQUETTE DE COULEUR *TYPE4* (PB273)	-	-	1	-	-	-	-	-------- --------	AR,E,ED,F,FI G,SP,SW,U,2G 2IT,2PO

Wartungspunkt	AP	Ref. Nr.	Teile-Nr.	Beschreibung	Erford.Menge VT600C V	W	X	DV	DW	DX	D2X	Serien-Nr.	Geblets-Code
		13)	87565-MZ8-G20ZA	PLAKETTE, FARBE *TYPE1*(NH1)..	-	1	-	-	-	-	-		
			87565-MZ8-G20ZB	PLAKETTE, FARBE *TYPE2*(R101).	-	1	-	-	-	-	-		
			87565-MZ8-G20ZC	PLAKETTE, FARBE *TYPE3*(G156).	-	1	-	-	-	-	-		
			87565-MZ8-G40ZA	PLAKETTE, FARBE *TYPE1*(NH1)..	-	-	1	-	-	-	-	-------- --------	AR,E,ED,F,FI G,SP,SW,U,2G 2IT,2PO
			87565-MZ8-G40ZB	PLAKETTE, FARBE *TYPE2*(R101).	-	-	1	-	-	-	-	-------- --------	AR,E,ED,F,FI G,SP,SW,U,2G 2IT,2PO
			87565-MZ8-G40ZC	PLAKETTE, FARBE *TYPE4*(PB273)	-	-	1	-	-	-	-	-------- --------	AR,E,ED,F,FI G,SP,SW,U,2G 2IT,2PO

Articulo de servicio	THLL	No.de ref.	No.de pieza	Descripción	Cant.reqd. VT600C V	W	X	DV	DW	DX	D2X	No.de serie	Código de area
		13)	87565-MZ8-G20ZA	ETIQUETA, COLOR *TYPE1*(NH1)..	-	1	-	-	-	-	-		
			87565-MZ8-G20ZB	ETIQUETA, COLOR *TYPE2*(R101).	-	1	-	-	-	-	-		
			87565-MZ8-G20ZC	ETIQUETA, COLOR *TYPE3*(G156).	-	1	-	-	-	-	-		
			87565-MZ8-G40ZA	ETIQUETA, COLOR *TYPE1*(NH1)..	-	-	1	-	-	-	-	-------- --------	AR,E,ED,F,FI G,SP,SW,U,2G 2IT,2PO
			87565-MZ8-G40ZB	ETIQUETA, COLOR *TYPE2*(R101).	-	-	1	-	-	-	-	-------- --------	AR,E,ED,F,FI G,SP,SW,U,2G 2IT,2PO
			87565-MZ8-G40ZC	ETIQUETA, COLOR *TYPE4*(PB273)	-	-	1	-	-	-	-	-------- --------	AR,E,ED,F,FI G,SP,SW,U,2G 2IT,2PO

3

2-H16

F-31

Caution label

Etiquette de précaution

Wanplakette

Etiqueta de precaución

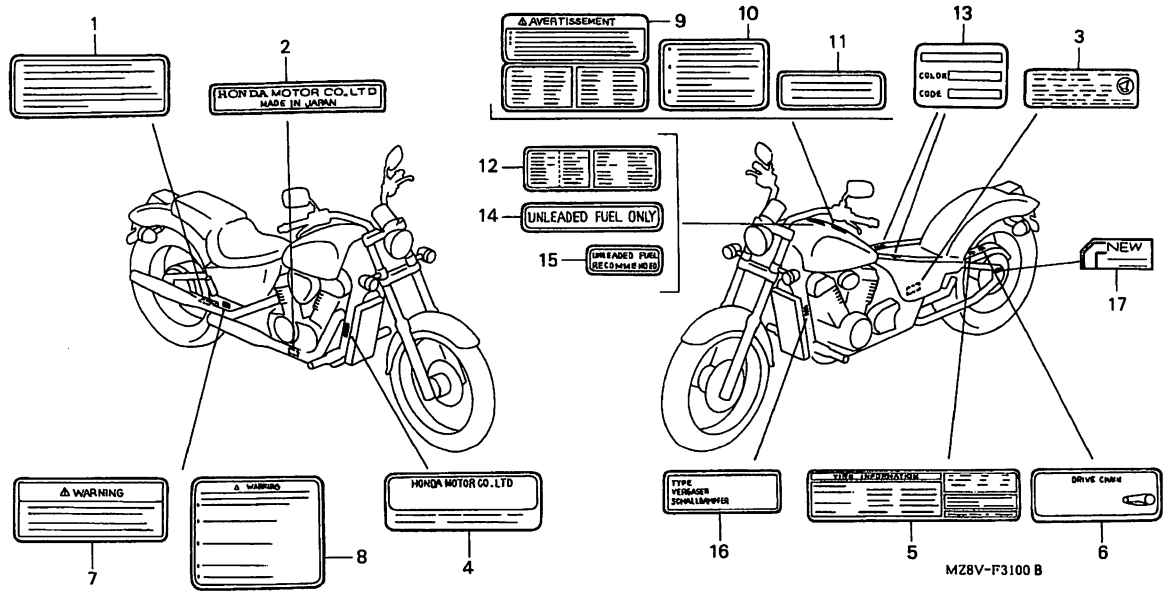

MZ8VF3100B

Service item	F.R.T.	Ref. No.	Part No.	Description	Reqd.QTY VT600C V	W	X	DV	DW	DX	D2X	Serial No.	Area code
		13)	87565-MZ8-L80ZA	LABEL, COLOR *TYPE1* (NH1)....	-	-	1	-	-	-	-	-------- --------	CM
			87565-MZ8-E60ZA	LABEL, COLOR *TYPE2* (NH1Q)...	-	-	-	1	-	-	-		
			87565-MZ8-E60ZB	LABEL, COLOR *TYPE3* (R201U)..	-	-	-	1	-	-	-		
			87565-MZ8-K00ZA	LABEL, COLOR *TYPE4* (NH1G)...	-	-	-	-	1	-	-		
			87565-MZ8-K00ZB	LABEL, COLOR *TYPE5* (NH235B).	-	-	-	-	1	-	-		
			87565-MZ8-L50ZB	LABEL, COLOR *TYPE2* (NH1)....	-	-	-	-	-	1	-		
			87565-MZ8-M20ZA	LABEL, COLOR *TYPE3* (R201)...	-	-	-	-	-	-	1		
		14	87586-MB6-870ZF	LABEL, FUEL *TYPEG*.....	1	1	1	-	-	-	-	-------- --------	U
		15	87586-MR6-670ZA	LABEL, FUEL *TYPEG*.....	1	1	1	-	-	-	-	-------- --------	E,SI

Item d'entretien	T.D.R.	N°de réf.	N°de pièce	Description	Q'té néc. VT600C V	W	X	DV	DW	DX	D2X	N°de série	Code de zone
		13)	87565-MZ8-L80ZA	ETIQUETTE DE COULEUR *TYPE1* (NH1)	-	-	1	-	-	-	-	-------- --------	CM
			87565-MZ8-E60ZA	ETIQUETTE DE COULEUR *TYPE2* (NH1Q)	-	-	-	1	-	-	-		
			87565-MZ8-E60ZB	ETIQUETTE DE COULEUR *TYPE3* (R201U)	-	-	-	1	-	-	-		
			87565-MZ8-K00ZA	ETIQUETTE DE COULEUR *TYPE4* (NH1G)	-	-	-	-	1	-	-		
			87565-MZ8-K00ZB	ETIQUETTE DE COULEUR *TYPE5* (NH235B)	-	-	-	-	1	-	-		
			87565-MZ8-L50ZB	ETIQUETTE DE COULEUR *TYPE2* (NH1)	-	-	-	-	-	1	-		
			87565-MZ8-M20ZA	ETIQUETTE DE COULEUR *TYPE3* (R201)	-	-	-	-	-	-	1		
		14	87586-MB6-870ZF	ETIQUETTE D'ESSENCE *TYPEG*...	1	1	1	-	-	-	-	-------- --------	U
		15	87586-MR6-670ZA	ETIQUETTE D'ESSENCE *TYPEG*...	1	1	1	-	-	-	-	-------- --------	E,SI

Wartungspunkt	AP	Ref. Nr.	Teile-Nr.	Beschreibung	Erford.Menge VT600C V	W	X	DV	DW	DX	D2X	Serien-Nr.	Gebiets-Code
		13)	87565-MZ8-L80ZA	PLAKETTE, FARBE *TYPE1*(NH1)..	-	-	1	-	-	-	-	-------- --------	CM
			87565-MZ8-E60ZA	PLAKETTE, FARBE *TYPE2*(NH1Q).	-	-	-	1	-	-	-		
			87565-MZ8-E60ZB	PLAKETTE, FARBE *TYPE3*(R201U)	-	-	-	1	-	-	-		
			87565-MZ8-K00ZA	PLAKETTE, FARBE *TYPE4*(NH1G).	-	-	-	-	1	-	-		
			87565-MZ8-K00ZB	PLAKETTE, FARBE *TYPE5* (NH235B)	-	-	-	-	1	-	-		
			87565-MZ8-L50ZB	PLAKETTE, FARBE *TYPE2*(NH1)..	-	-	-	-	-	1	-		
			87565-MZ8-M20ZA	PLAKETTE, FARBE *TYPE3*(R201).	-	-	-	-	-	-	1		
		14	87586-MB6-870ZF	ZETTEL, BENZIN *TYPEG*.....	1	1	1	-	-	-	-	-------- --------	U
		15	87586-MR6-670ZA	ZETTEL, BENZIN *TYPEG*.....	1	1	1	-	-	-	-	-------- --------	E,SI

Articulo de servicio	THLL	No.de ref.	No.de pieza	Descripción	Cant.reqd. VT600C V	W	X	DV	DW	DX	D2X	No.de serie	Código de area
		13)	87565-MZ8-L80ZA	ETIQUETA, COLOR *TYPE1*(NH1)..	-	-	1	-	-	-	-	-------- --------	CM
			87565-MZ8-E60ZA	ETIQUETA, COLOR *TYPE2*(NH1Q).	-	-	-	1	-	-	-		
			87565-MZ8-E60ZB	ETIQUETA, COLOR *TYPE3*(R201U)	-	-	-	1	-	-	-		
			87565-MZ8-K00ZA	ETIQUETA, COLOR *TYPE4*(NH1G).	-	-	-	-	1	-	-		
			87565-MZ8-K00ZB	ETIQUETA, COLOR *TYPE5* (NH235B)	-	-	-	-	1	-	-		
			87565-MZ8-L50ZB	ETIQUETA, COLOR *TYPE2*(NH1)..	-	-	-	-	-	1	-		
			87565-MZ8-M20ZA	ETIQUETA, COLOR *TYPE3*(R201).	-	-	-	-	-	-	1		
		14	87586-MB6-870ZF	ETIQUETA, COMBUSTIBLE *TYPEG*.	1	1	1	-	-	-	-	-------- --------	U
		15	87586-MR6-670ZA	ETIQUETA, COMBUSTIBLE *TYPEG*.	1	1	1	-	-	-	-	-------- --------	E,SI

3

F-31

Caution label

Etiquette de précaution

Wanplakette

Etiqueta de precaución

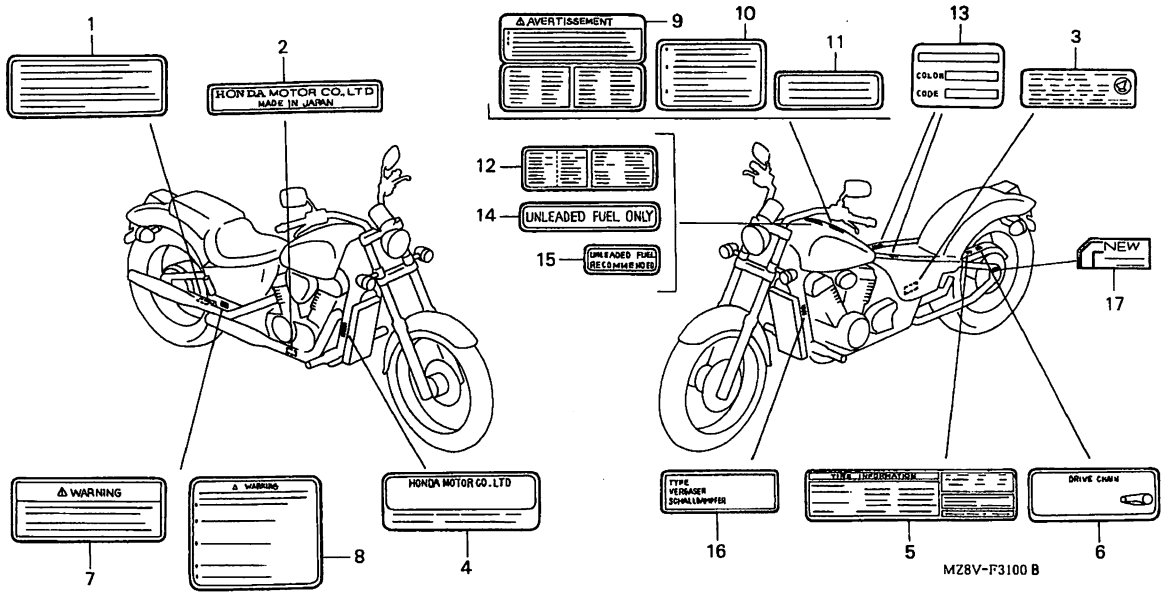

MZ8VF3100B

Service item	F.R.T.	Ref. No.	Part No.	Description	Reqd.QTY VT600C V	W	X	DV	DW	DX	D2X	Serial No.	Area code
		16	87591-MZ8-C00	LABEL, CARBURETOR TAMPER PROOF	1	-	-	-	-	-	-	-------- --------	AR
			87591-MZ8-R00	LABEL, CARBURETOR TAMPER PROOF	-	1	1	-	-	-	-	-------- --------	AR
		17	87508-MR1-670	LABEL, CHAIN ADJUSTER.....	-	-	1	-	-	1	1	-------- --------	AR,CM,E,ED,FI G,SI,SP,SW,U 2G,2IT,2PO
			87508-MR1-740	LABEL, CHAIN ADJUSTER (FRENCH)	-	-	1	-	-	1	1	-------- --------	CM,F

Item d'entretien	T.D.R.	N°de réf.	N°de pièce	Description	Q'té néc. VT600C V	W	X	DV	DW	DX	D2X	N°de série	Code de zone
		16	87591-MZ8-C00	AUTOCOLLANT, NON ALTERABLE CARBURATEUR	1	-	-	-	-	-	-	-------- --------	AR
			87591-MZ8-R00	AUTOCOLLANT, NON ALTERABLE CARBURATEUR	-	1	1	-	-	-	-	-------- --------	AR
		17	87508-MR1-670	ETIQUETTE DE REGLAGE DE CHAINE	-	-	1	-	-	1	1	-------- --------	AR,CM,E,ED,FI G,SI,SP,SW,U 2G,2IT,2PO
			87508-MR1-740	ETIQUETTE DE REGLAGE DE CHAINE (FRANCAIS)	-	-	1	-	-	1	1	-------- --------	CM,F

Wartungspunkt	AP	Ref. Nr.	Teile-Nr.	Beschreibung	Erford.Menge VT600C V	W	X	DV	DW	DX	D2X	Serien-Nr.	Gebiets-Code
		16	87591-MZ8-C00	ETIKETT, VERGASER, VERSTELLUNGSSICHER	1	-	-	-	-	-	-	-------- --------	AR
			87591-MZ8-R00	ETIKETT, VERGASER, VERSTELLUNGSSICHER	-	1	1	-	-	-	-	-------- --------	AR
		17	87508-MR1-670	ZETTEL, KETTENEINSTELLER.....	-	-	1	-	-	1	1	-------- --------	AR,CM,E,ED,FI G,SI,SP,SW,U 2G,2IT,2PO
			87508-MR1-740	ZETTEL, KETTENEINSTELLER (FRANZOSISCH)	-	-	1	-	-	1	1	-------- --------	CM,F

Articulo de servicio	THLL	No.de ref.	No.de pieza	Descripción	Cant.reqd. VT600C V	W	X	DV	DW	DX	D2X	No.de serie	Código de area
		16	87591-MZ8-C00	ETIQUETA, A PRUEBA DE MANIPULACION CARBURADOR	1	-	-	-	-	-	-	-------- --------	AR
			87591-MZ8-R00	ETIQUETA, A PRUEBA DE MANIPULACION CARBURADOR	-	1	1	-	-	-	-	-------- --------	AR
		17	87508-MR1-670	ETIQUETA, AJUSTADOR DE CADENA.	-	-	1	-	-	1	1	-------- --------	AR,CM,E,ED,FI G,SI,SP,SW,U 2G,2IT,2PO
			87508-MR1-740	ETIQUETA, AJUSTADOR DE CADENA (FRANCES)	-	-	1	-	-	1	1	-------- --------	CM,F

2-12

F-32

Mark (1)

Marque (1)

Marke (1)

Marca (1)

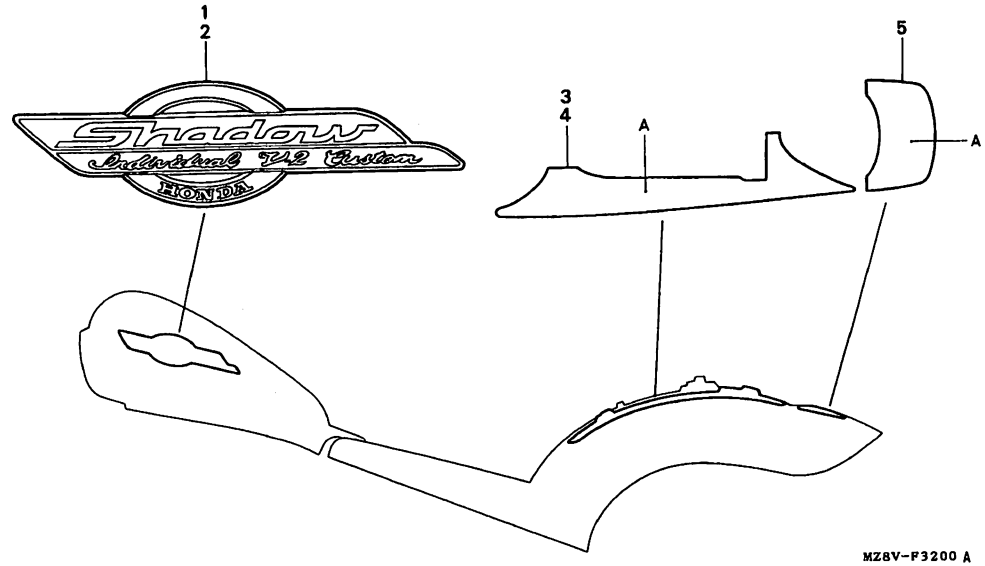

MZ8VF3200A

Service item	F.R.T.
NOT INFORMATION.....	-

Color chart for stripe

Type	Main body color	Position A
TYPE 30	Black (NH-1)	Candy red
TYPE 31	Pearl shining yellow (Y-124P)	Black
TYPE 36	Black (NH-1)	Pearl salem mint

Ref. No.	Part No.	Description	Reqd.QTY VT600C V	W	X	DV	DW	DX	D2X	Serial No.	Area code
1	17536-MZ8-B50ZA	EMBLEM, R. FUEL TANK *TYPE1*..	1	-	-	-	-	-	-	-------- --------	AR,E,ED,F,FI G,SP,SW,U,2G 2IT,2PO
2	17537-MZ8-B50ZA	EMBLEM, L. FUEL TANK *TYPE1*..	1	-	-	-	-	-	-	-------- --------	AR,E,ED,F,FI G,SP,SW,U,2G 2IT,2PO
3	80122-MZ8-B50ZB	STRIPE, R. RR. COWL *TYPE30*..	1	-	-	-	-	-	-	-------- --------	AR,E,ED,F,FI G,SP,SW,U,2G 2IT,2PO
	80122-MZ8-B50ZD	STRIPE, R. RR. COWL *TYPE31*..	1	-	-	-	-	-	-	-------- --------	AR,E,ED,F,FI G,SP,SW,U,2G 2IT,2PO

Item d'entretien	T.D.R.
CE N'EST PAS UNE INFORMATION...	-

Tableau de couleurs pour rayule

Type	Couleur de carrosserie principal	Position A
TYPE 30	Noir (NH-1)	Rouge candi
TYPE 31	Jaune perle brillant (Y-124P)	Noir
TYPE 36	Noir (NH-1)	Menthe creme salem

N°de réf.	N°de pièce	Description	Q'té néc. VT600C V	W	X	DV	DW	DX	D2X	N°de série	Code de zone
1	17536-MZ8-B50ZA	EMBLEME DE RESERVOIR D'ESSENCE D. *TYPE1*	1	-	-	-	-	-	-	--------	-------- AR,E,ED,F,FI G,SP,SW,U,2G 2IT,2PO
2	17537-MZ8-B50ZA	EMBLEME DE RESERVOIR D'ESSENCE G. *TYPE1*	1	-	-	-	-	-	-	--------	-------- AR,E,ED,F,FI G,SP,SW,U,2G 2IT,2PO
3	80122-MZ8-B50ZB	RAYURE D'AUVENT AR. D. *TYPE30*	1	-	-	-	-	-	-	--------	-------- AR,E,ED,F,FI G,SP,SW,U,2G 2IT,2PO
	80122-MZ8-B50ZD	RAYURE D'AUVENT AR. D. *TYPE31*	1	-	-	-	-	-	-	--------	-------- AR,E,ED,F,FI G,SP,SW,U,2G 2IT,2PO

Wartungspunkt	AP
KEINE INFORMATION.....	-

Farbtabelle für streifen

Typ	Haupt-karosseriefarbe	Position A
TYPE 30	Schwarz (NH-1)	Candyrot
TYPE 31	Gelb, perlenglanz (Y-124P)	Schwarz
TYPE 36	Schwarz (NH-1)	Perle, salem-mint

Ref. Nr.	Teile-Nr.	Beschreibung	Erford.Menge VT600C V	W	X	DV	DW	DX	D2X	Serien-Nr.	Gebiets-Code
1	17536-MZ8-B50ZA	EMBLEM, R. BENZINTANK *TYPE1*.	1	-	-	-	-	-	-	--------	-------- AR,E,ED,F,FI G,SP,SW,U,2G 2IT,2PO
2	17537-MZ8-B50ZA	EMBLEM, L. BENZINTANK *TYPE1*.	1	-	-	-	-	-	-	--------	-------- AR,E,ED,F,FI G,SP,SW,U,2G 2IT,2PO
3	80122-MZ8-B50ZB	STREIFEN, R. H. HAUBEN-VERKLEIDUNG *TYPE30*	1	-	-	-	-	-	-	--------	-------- AR,E,ED,F,FI G,SP,SW,U,2G 2IT,2PO
	80122-MZ8-B50ZD	STREIFEN, R. H. HAUBEN-VERKLEIDUNG *TYPE31*	1	-	-	-	-	-	-	--------	-------- AR,E,ED,F,FI G,SP,SW,U,2G 2IT,2PO

Articulo de servicio	THLL
SIN INFORMACION.....	-

Cuadro de color para franja

Tipo	Color del cuerpo principal	Posición A
TYPE 30	Negro (NH-1)	Rojo cande
TYPE 31	Amarillo brillante perla (Y-124P)	Negro
TYPE 36	Negro (NH-1)	Acunado salem perla

No.de ref.	No.de pieza	Descripción	Cant.reqd. VT600C V	W	X	DV	DW	DX	D2X	No.de serie	Código de area
1	17536-MZ8-B50ZA	EMBLEMA, TANQUE DE COMBUSTIBLE DER. *TYPE1*	1	-	-	-	-	-	-	--------	-------- AR,E,ED,F,FI G,SP,SW,U,2G 2IT,2PO
2	17537-MZ8-B50ZA	EMBLEMA, TANQUE DE COMBUSTIBLE IZQ. *TYPE1*	1	-	-	-	-	-	-	--------	-------- AR,E,ED,F,FI G,SP,SW,U,2G 2IT,2PO
3	80122-MZ8-B50ZB	FRANJA, CUBRETABLERO DER. TRAS. *TYPE30*	1	-	-	-	-	-	-	--------	-------- AR,E,ED,F,FI G,SP,SW,U,2G 2IT,2PO
	80122-MZ8-B50ZD	FRANJA, CUBRETABLERO DER. TRAS. *TYPE31*	1	-	-	-	-	-	-	--------	-------- AR,E,ED,F,FI G,SP,SW,U,2G 2IT,2PO

2-I 3

F-32

Mark (1)

Marque (1)

Marke (1)

Marca (1)

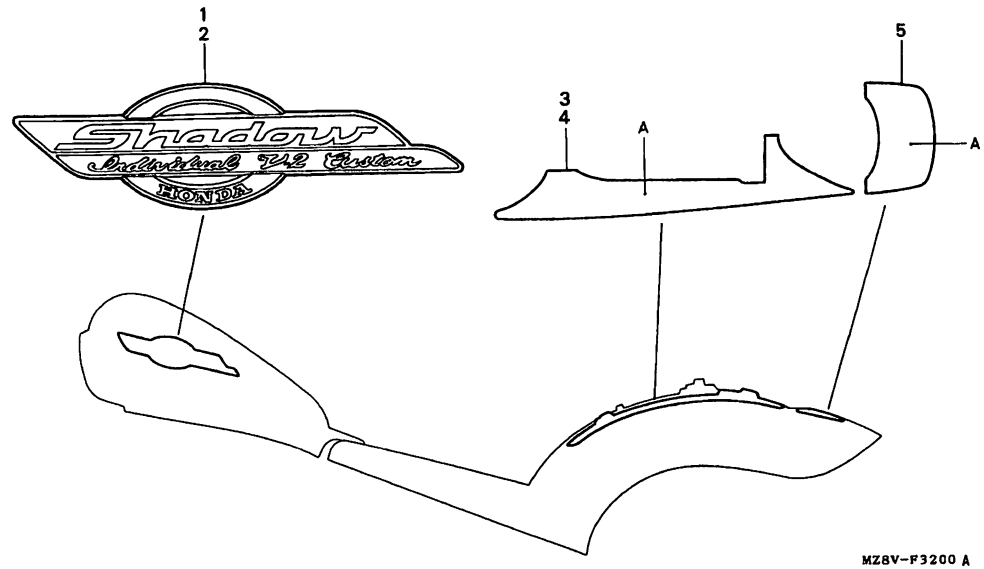

MZ8VF3200A

Service item	F.R.T.	Ref. No.	Part No.	Description	Reqd.QTY VT600C V	W	X	DV	DW	DX	D2X	Serial No.	Area code
		(3)	80122-MZ8-G00ZA	STRIPE, R. RR. COWL *TYPE36*..	1	-	-	-	-	-	-	--------	-------- AR,E,ED,F,FI G,SP,SW,U,2G 2IT,2PO
		4	80123-MZ8-B50ZB	STRIPE, L. RR. COWL *TYPE30*..	1	-	-	-	-	-	-	--------	-------- AR,E,ED,F,FI G,SP,SW,U,2G 2IT,2PO
			80123-MZ8-B50ZD	STRIPE, L. RR. COWL *TYPE31*..	1	-	-	-	-	-	-	--------	-------- AR,E,ED,F,FI G,SP,SW,U,2G 2IT,2PO
			80123-MZ8-G00ZA	STRIPE, L. RR. COWL *TYPE36*..	1	-	-	-	-	-	-	--------	-------- AR,E,ED,F,FI G,SP,SW,U,2G 2IT,2PO

Item d'entretien	T.D.R.	N°de réf.	N°de pièce	Description	Q'té néc. VT600C V	W	X	DV	DW	DX	D2X	N°de série	Code de zone
		(3)	80122-MZ8-G00ZA	RAYURE D'AUVENT AR. D. *TYPE36*	1	-	-	-	-	-	-	--------	-------- AR,E,ED,F,FI G,SP,SW,U,2G 2IT,2PO
		4	80123-MZ8-B50ZB	RAYURE D'AUVENT AR. G. *TYPE30*	1	-	-	-	-	-	-	--------	-------- AR,E,ED,F,FI G,SP,SW,U,2G 2IT,2PO
			80123-MZ8-B50ZD	RAYURE D'AUVENT AR. G. *TYPE31*	1	-	-	-	-	-	-	--------	-------- AR,E,ED,F,FI G,SP,SW,U,2G 2IT,2PO
			80123-MZ8-G00ZA	RAYURE D'AUVENT AR. G. *TYPE36*	1	-	-	-	-	-	-	--------	-------- AR,E,ED,F,FI G,SP,SW,U,2G 2IT,2PO

Wartungspunkt	AP	Ref. Nr.	Teile-Nr.	Beschreibung	Erford.Menge VT600C V	W	X	DV	DW	DX	D2X	Serien-Nr.	Gebiets-Code
		(3)	80122-MZ8-G00ZA	STREIFEN, R. H. HAUBEN-VERKLEIDUNG *TYPE36*	1	-	-	-	-	-	-	--------	-------- AR,E,ED,F,FI G,SP,SW,U,2G 2IT,2PO
		4	80123-MZ8-B50ZB	STREIFEN, L. H. HAUBEN-VERKLEIDUNG *TYPE30*	1	-	-	-	-	-	-	--------	-------- AR,E,ED,F,FI G,SP,SW,U,2G 2IT,2PO
			80123-MZ8-B50ZD	STREIFEN, L. H. HAUBEN-VERKLEIDUNG *TYPE31*	1	-	-	-	-	-	-	--------	-------- AR,E,ED,F,FI G,SP,SW,U,2G 2IT,2PO
			80123-MZ8-G00ZA	STREIFEN, L. H. HAUBEN-VERKLEIDUNG *TYPE36*	1	-	-	-	-	-	-	--------	-------- AR,E,ED,F,FI G,SP,SW,U,2G 2IT,2PO

Articulo de servicio	THLL	No.de ref.	No.de pieza	Descripción	Cant.reqd. VT600C V	W	X	DV	DW	DX	D2X	No.de serie	Código de area
		(3)	80122-MZ8-G00ZA	FRANJA, CUBRETABLERO DER. TRAS. *TYPE36*	1	-	-	-	-	-	-	--------	-------- AR,E,ED,F,FI G,SP,SW,U,2G 2IT,2PO
		4	80123-MZ8-B50ZB	FRANJA, CUBRETABLERO IZQ. TRAS. *TYPE30*	1	-	-	-	-	-	-	--------	-------- AR,E,ED,F,FI G,SP,SW,U,2G 2IT,2PO
			80123-MZ8-B50ZD	FRANJA, CUBRETABLERO IZQ. TRAS. *TYPE31*	1	-	-	-	-	-	-	--------	-------- AR,E,ED,F,FI G,SP,SW,U,2G 2IT,2PO
			80123-MZ8-G00ZA	FRANJA, CUBRETABLERO IZQ. TRAS. *TYPE36*	1	-	-	-	-	-	-	--------	-------- AR,E,ED,F,FI G,SP,SW,U,2G 2IT,2PO

3

2-I 4

F-32

Mark (1)

Marque (1)

Marke (1)

Marca (1)

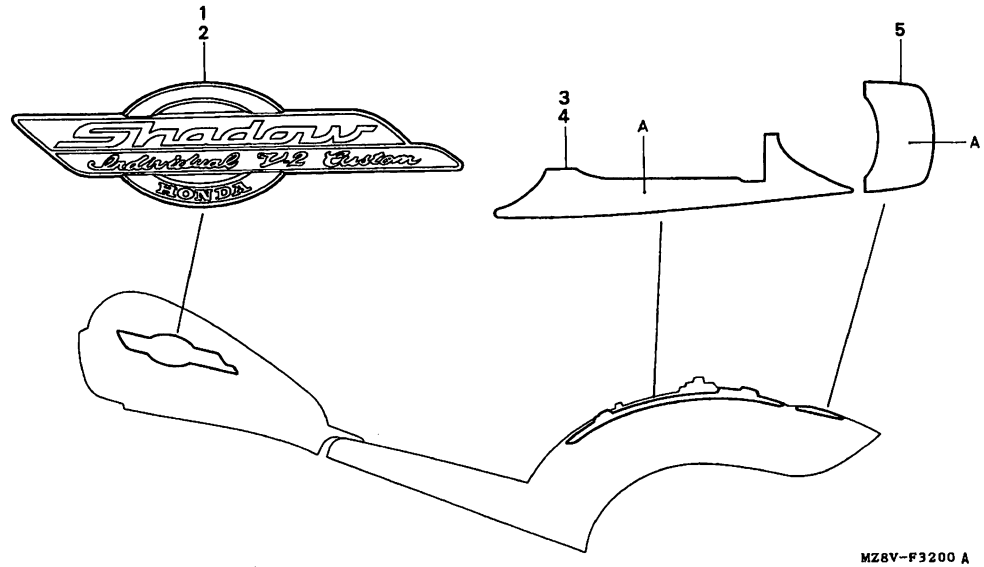

MZ8VF3200A

Service item	F.R.T.	Ref. No.	Part No.	Description	Reqd.QTY VT600C V	W	X	DV	DW	DX	D2X	Serial No.	Area code
		5	80124-MZ8-B50ZB	STRIPE, CENTER RR. COWL *TYPE30*	1	-	-	-	-	-	-	--------	-------- AR,E,ED,F,FI G,SP,SW,U,2G 2IT,2PO
			80124-MZ8-B50ZD	STRIPE, CENTER RR. COWL *TYPE31*	1	-	-	-	-	-	-	--------	-------- AR,E,ED,F,FI G,SP,SW,U,2G 2IT,2PO
			80124-MZ8-G00ZA	STRIPE, CENTER RR. COWL *TYPE36*	1	-	-	-	-	-	-	--------	-------- AR,E,ED,F,FI G,SP,SW,U,2G 2IT,2PO

Item d'entretien	T.D.R.	N°de. réf.	N°de pièce	Description	Q´té néc. VT600C V	W	X	DV	DW	DX	D2X	N°de série	Code de zone
		5	80124-MZ8-B50ZB	BANDE, CAPOT AR. CENTRAL *TYPE30*	1	-	-	-	-	-	-	-------- --------	AR,E,ED,F,FI G,SP,SW,U,2G 2IT,2PO
			80124-MZ8-B50ZD	BANDE, CAPOT AR. CENTRAL *TYPE31*	1	-	-	-	-	-	-	-------- --------	AR,E,ED,F,FI G,SP,SW,U,2G 2IT,2PO
			80124-MZ8-G00ZA	BANDE, CAPOT AR. CENTRAL *TYPE36*	1	-	-	-	-	-	-	-------- --------	AR,E,ED,F,FI G,SP,SW,U,2G 2IT,2PO

Wartungspunkt	AP	Ref. Nr.	Teile-Nr.	Beschreibung	Erford.Menge VT600C V	W	X	DV	DW	DX	D2X	Serien-Nr.	Geblets-Code
		5	80124-MZ8-B50ZB	WINDLAUF-ZIERSTREIFEN, H., MITTE *TYPE30*	1	-	-	-	-	-	-	-------- --------	AR,E,ED,F,FI G,SP,SW,U,2G 2IT,2PO
			80124-MZ8-B50ZD	WINDLAUF-ZIERSTREIFEN, H., MITTE *TYPE31*	1	-	-	-	-	-	-	-------- --------	AR,E,ED,F,FI G,SP,SW,U,2G 2IT,2PO
			80124-MZ8-G00ZA	WINDLAUF-ZIERSTREIFEN, H., MITTE *TYPE36*	1	-	-	-	-	-	-	-------- --------	AR,E,ED,F,FI G,SP,SW,U,2G 2IT,2PO

Articulo de servicio	THLL	No.de ref.	No.de pieza	Descripción	Cant.reqd. VT600C V	W	X	DV	DW	DX	D2X	No.de serie	Código de area
		5	80124-MZ8-B50ZB	FRANJA, CARENAJE CANTRAL TRAS. *TYPE30*	1	-	-	-	-	-	-	-------- --------	AR,E,ED,F,FI G,SP,SW,U,2G 2IT,2PO
			80124-MZ8-B50ZD	FRANJA, CARENAJE CANTRAL TRAS. *TYPE31*	1	-	-	-	-	-	-	-------- --------	AR,E,ED,F,FI G,SP,SW,U,2G 2IT,2PO
			80124-MZ8-G00ZA	FRANJA, CARENAJE CANTRAL TRAS. *TYPE36*	1	-	-	-	-	-	-	-------- --------	AR,E,ED,F,FI G,SP,SW,U,2G 2IT,2PO

3

F-32-1

Mark (2)

Marque (2)

Marke (2)

Marca (2)

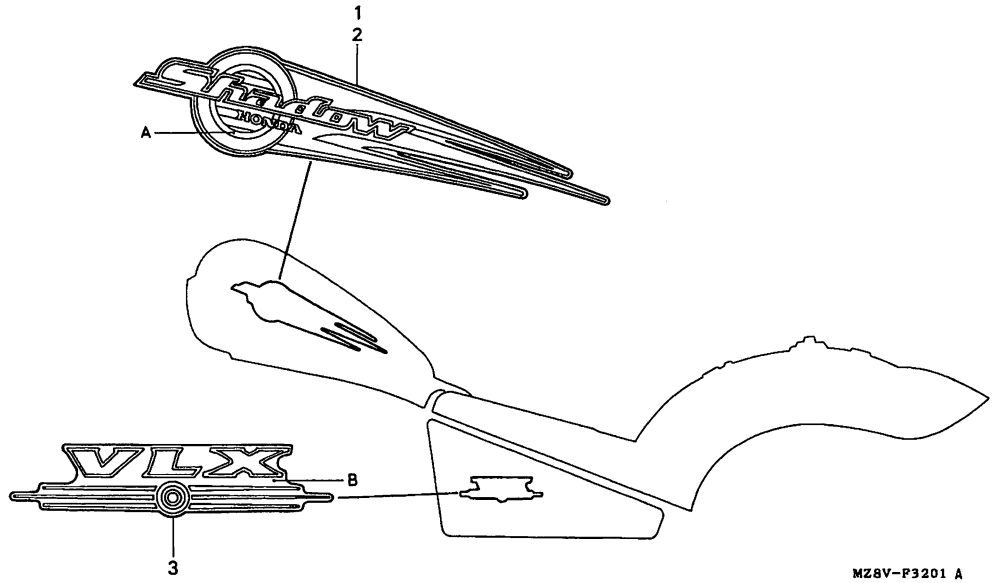

MZ8VF3201A

Service item	F.R.T.
NOT INFORMATION.....	-

Color chart for mark

Type	Main body color	Position A
TYPE 1	Black (NH-1)	Meteo gold metallic
TYPE 2	Candy glory red-U (R-101C-U)	
TYPE 3	Pearl sierra green (G-156P)	
TYPE 4	Sahara blue metallic (PB-273M)	

Color chart for mark

Type	Main body color	Position B
TYPE 1	Black (NH-1)	Black
	Candy glory red-U (R-101C-U)	
	Pearl sierra green (G-156P)	

Ref. No.	Part No.	Description	Reqd.QTY VT600C V	W	X	DV	DW	DX	D2X	Serial No.	Area code
1	17536-MZ8-E80ZC	MARK, R. FUEL TANK *TYPE1*....	1	-	1	-	-	1	-	-------- --------	CM,SI
			-	1	1	-	-	-	-	-------- --------	AR,E,ED,F,FI G,SP,SW,U,2G 2IT,2PO
	17536-MZ8-G20ZB	MARK, R. FUEL TANK *TYPE2*....	-	1	1	-	-	-	-	-------- --------	AR,E,ED,F,FI G,SP,SW,U,2G 2IT,2PO
	17536-MZ8-G20ZC	MARK, R. FUEL TANK *TYPE3*....	-	1	-	-	-	-	-		
	17536-MZ8-G40ZA	MARK, R. FUEL TANK *TYPE4*....	-	-	1	-	-	-	-	-------- --------	AR,E,ED,F,FI G,SP,SW,U,2G 2IT,2PO

Item d'entretien	T.D.R.
CE N'EST PAS UNE INFORMATION...	-

Tableau de couleurs pour marque

Type	Couleur de carosserie principal	Position A
TYPE 1	Noir (NH-1)	Métallique or meteo
TYPE 2	Rouge-U gloire candi (R-101C-U)	
TYPE 3	Vert perle sierra (G-156P)	
TYPE 4	Bleu sahara métallique (PB-273M)	

Tableau de couleurs pour marque

Type	Couleur de carosserie principal	Position B
TYPE 1	Noir (NH-1)	Noir
	Rouge-U gloire candi (R-101C-U)	
	Vert perle sierra (G-156P)	

N°de réf.	N°de pièce	Description	Q'té néc. VT600C V	W	X	DV	DW	DX	D2X	N°de série	Code de zone
1	17536-MZ8-E80ZC	MARQUE DE RESERVOIR D'ESSENCE D. *TYPE1*	1	-	1	-	-	1	-	-------- --------	CM,SI
			-	1	1	-	-	-	-	-------- --------	AR,E,ED,F,FI G,SP,SW,U,2G 2IT,2PO
	17536-MZ8-G20ZB	MARQUE DE RESERVOIR D'ESSENCE D. *TYPE2*	-	1	1	-	-	-	-	-------- --------	AR,E,ED,F,FI G,SP,SW,U,2G 2IT,2PO
	17536-MZ8-G20ZC	MARQUE DE RESERVOIR D'ESSENCE D. *TYPE3*	-	1	-	-	-	-	-		
	17536-MZ8-G40ZA	MARQUE DE RESERVOIR D'ESSENCE D. *TYPE4*	-	-	1	-	-	-	-	-------- --------	AR,E,ED,F,FI G,SP,SW,U,2G 2IT,2PO

Wartungspunkt	AP
KEINE INFORMATION.....	-

Farbtabelle für marke

Typ	Hauptkarosseriefarbe	Position A
TYPE 1	Schwarz (NH-1)	Meteo gold-metallic
TYPE 2	Kandisglanzrot-U (R-101C-U)	
TYPE 3	Pearl sierra gruen (G-156P)	
TYPE 4	Sahara blau-metallic (PB-273M)	

Farbtabelle für marke

Typ	Hauptkarosseriefarbe	Position B
TYPE 1	Schwarz (NH-1)	Schwarz
	Kandisglanzrot-U (R-101C-U)	
	Pearl sierra gruen (G-156P)	

Ref. Nr.	Teile-Nr.	Beschreibung	Erford.Menge VT600C V	W	X	DV	DW	DX	D2X	Serien-Nr.	Gebiets-Code
1	17536-MZ8-E80ZC	MARKE, R. BENZINTANK *TYPE1*..	1	-	1	-	-	1	-	-------- --------	CM,SI
			-	1	1	-	-	-	-	-------- --------	AR,E,ED,F,FI G,SP,SW,U,2G 2IT,2PO
	17536-MZ8-G20ZB	MARKE, R. BENZINTANK *TYPE2*..	-	1	1	-	-	-	-	-------- --------	AR,E,ED,F,FI G,SP,SW,U,2G 2IT,2PO
	17536-MZ8-G20ZC	MARKE, R. BENZINTANK *TYPE3*..	-	1	-	-	-	-	-		
	17536-MZ8-G40ZA	MARKE, R. BENZINTANK *TYPE4*..	-	-	1	-	-	-	-	-------- --------	AR,E,ED,F,FI G,SP,SW,U,2G 2IT,2PO

Articulo de servicio THLL	
SIN INFORMACION.....	-

Cuadro de color para marca

Tipo	Color del cuerpo principal	Posición A
TYPE 1	Negro (NH-1)	Dorado metálico meteo
TYPE 2	Rojo gloria cande-U (R-101C-U)	
TYPE 3	Verde perla sierra (G-156P)	
TYPE 4	Azul metálico sahara (PB-273M)	

Cuadro de color para marca

Tipo	Color del cuerpo principal	Posición B
TYPE 1	Negro (NH-1)	Negro
	Rojo gloria cande-U (R-101C-U)	
	Verde perla sierra (G-156P)	

No.de ref.	No.de pieza	Descripción	Cant.reqd. VT600C V	W	X	DV	DW	DX	D2X	No.de serie	Código de area
1	17536-MZ8-E80ZC	MARCA, TANQUE DE COMBUSTIBLE DER. *TYPE1*	1	-	1	-	-	1	-	-------- --------	CM,SI
			-	1	1	-	-	-	-	-------- --------	AR,E,ED,F,FI G,SP,SW,U,2G 2IT,2PO
	17536-MZ8-G20ZB	MARCA, TANQUE DE COMBUSTIBLE DER. *TYPE2*	-	1	1	-	-	-	-	-------- --------	AR,E,ED,F,FI G,SP,SW,U,2G 2IT,2PO
	17536-MZ8-G20ZC	MARCA, TANQUE DE COMBUSTIBLE DER. *TYPE3*	-	1	-	-	-	-	-		
	17536-MZ8-G40ZA	MARCA, TANQUE DE COMBUSTIBLE DER. *TYPE4*	-	-	1	-	-	-	-	-------- --------	AR,E,ED,F,FI G,SP,SW,U,2G 2IT,2PO

2-I 6

F-32-1

Mark (2)

Marque (2)

Marke (2)

Marca (2)

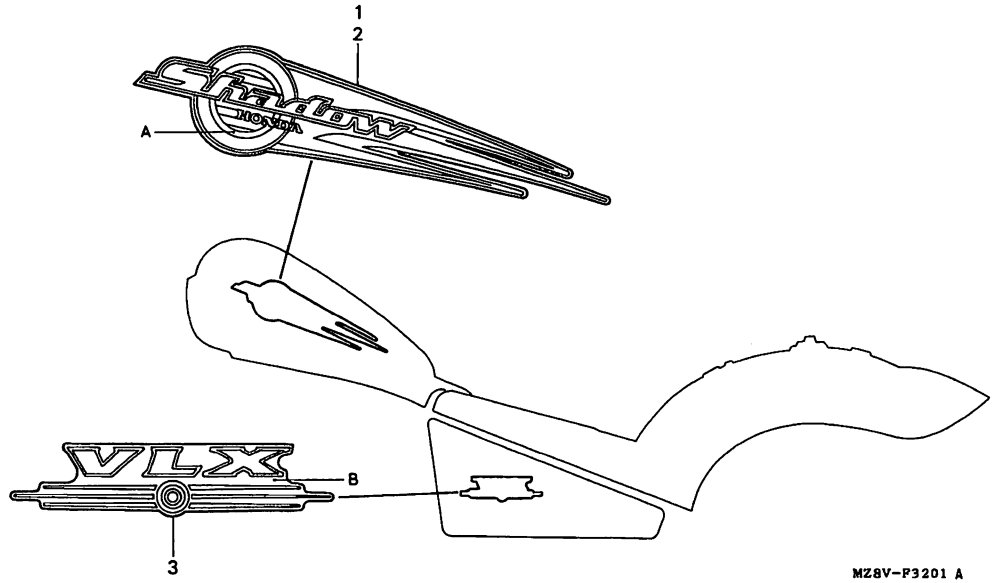

MZ8VF3201A

Service item	F.R.T.	Ref. No.	Part No.	Description	Reqd.QTY VT600C V	W	X	DV	DW	DX	D2X	Serial No.	Area code
		2	17537-MZ8-E80ZC	MARK, L. FUEL TANK *TYPE1*....	1	-	1	-	-	1	-	-------- --------	CM,SI
					-	1	1	-	-	-	-	-------- --------	AR,E,ED,F,FI G,SP,SW,U,2G 2IT,2PO
			17537-MZ8-G20ZB	MARK, L. FUEL TANK *TYPE2*....	-	1	1	-	-	-	-	-------- --------	AR,E,ED,F,FI G,SP,SW,U,2G 2IT,2PO
			17537-MZ8-G20ZC	MARK, L. FUEL TANK *TYPE3*....	-	1	-	-	-	-	-		
			17537-MZ8-G40ZA	MARK, L. FUEL TANK *TYPE4*....	-	-	1	-	-	-	-	-------- --------	AR,E,ED,F,FI G,SP,SW,U,2G 2IT,2PO
		3	83614-MZ8-E60ZA	MARK, SIDE COVER *TYPE1*.....	2	-	2	-	-	2	-	-------- --------	CM,SI

Item d'entretien	T.D.R.	N°de réf.	N°de pièce	Description	Q'té néc. VT600C V	W	X	DV	DW	DX	D2X	N°de série	Code de zone
		2	17537-MZ8-E80ZC	MARQUE DE RESERVOIR D'ESSENCE G. *TYPE1*	1	-	1	-	-	1	-	-------- --------	CM,SI
					-	1	1	-	-	-	-	-------- --------	AR,E,ED,F,FI G,SP,SW,U,2G 2IT,2PO
			17537-MZ8-G20ZB	MARQUE DE RESERVOIR D'ESSENCE G. *TYPE2*	-	1	1	-	-	-	-	-------- --------	AR,E,ED,F,FI G,SP,SW,U,2G 2IT,2PO
			17537-MZ8-G20ZC	MARQUE DE RESERVOIR D'ESSENCE G. *TYPE3*	-	1	-	-	-	-	-		
			17537-MZ8-G40ZA	MARQUE DE RESERVOIR D'ESSENCE G. *TYPE4*	-	-	1	-	-	-	-	-------- --------	AR,E,ED,F,FI G,SP,SW,U,2G 2IT,2PO
		3	83614-MZ8-E60ZA	MARQUE DE COUVERCLE LATERAL *TYPE1*	2	-	2	-	-	2	-	-------- --------	CM,SI

Wartungspunkt	AP	Ref. Nr.	Teile-Nr.	Beschreibung	Erford.Menge VT600C V	W	X	DV	DW	DX	D2X	Serien-Nr.	Gebiets-Code
		2	17537-MZ8-E80ZC	MARKE, L. BENZINTANK *TYPE1*..	1	-	1	-	-	1	-	-------- --------	CM,SI
					-	1	1	-	-	-	-	-------- --------	AR,E,ED,F,FI G,SP,SW,U,2G 2IT,2PO
			17537-MZ8-G20ZB	MARKE, L. BENZINTANK *TYPE2*..	-	1	1	-	-	-	-	-------- --------	AR,E,ED,F,FI G,SP,SW,U,2G 2IT,2PO
			17537-MZ8-G20ZC	MARKE, L. BENZINTANK *TYPE3*..	-	1	-	-	-	-	-		
			17537-MZ8-G40ZA	MARKE, L. BENZINTANK *TYPE4*..	-	-	1	-	-	-	-	-------- --------	AR,E,ED,F,FI G,SP,SW,U,2G 2IT,2PO
		3	83614-MZ8-E60ZA	MARKE, SEITENDECKEL *TYPE1*...	2	-	2	-	-	2	-	-------- --------	CM,SI

Articulo de servicio	THLL	No.de ref.	No.de pieza	Descripción	Cant.reqd. VT600C V	W	X	DV	DW	DX	D2X	No.de serie	Código de area
		2	17537-MZ8-E80ZC	MARCA, TANQUE DE COMBUSTIBLE IZQ. *TYPE1*	1	-	1	-	-	1	-	-------- --------	CM,SI
					-	1	1	-	-	-	-	-------- --------	AR,E,ED,F,FI G,SP,SW,U,2G 2IT,2PO
			17537-MZ8-G20ZB	MARCA, TANQUE DE COMBUSTIBLE IZQ. *TYPE2*	-	1	1	-	-	-	-	-------- --------	AR,E,ED,F,FI G,SP,SW,U,2G 2IT,2PO
			17537-MZ8-G20ZC	MARCA, TANQUE DE COMBUSTIBLE IZQ. *TYPE3*	-	1	-	-	-	-	-		
			17537-MZ8-G40ZA	MARCA, TANQUE DE COMBUSTIBLE IZQ. *TYPE4*	-	-	1	-	-	-	-	-------- --------	AR,E,ED,F,FI G,SP,SW,U,2G 2IT,2PO
		3	83614-MZ8-E60ZA	MARCA, CUBIERTA LATERAL *TYPE1*	2	-	2	-	-	2	-	-------- --------	CM,SI

3

F-32-2

Mark (3)

Marque (3)

Marke (3)

Marca (3)

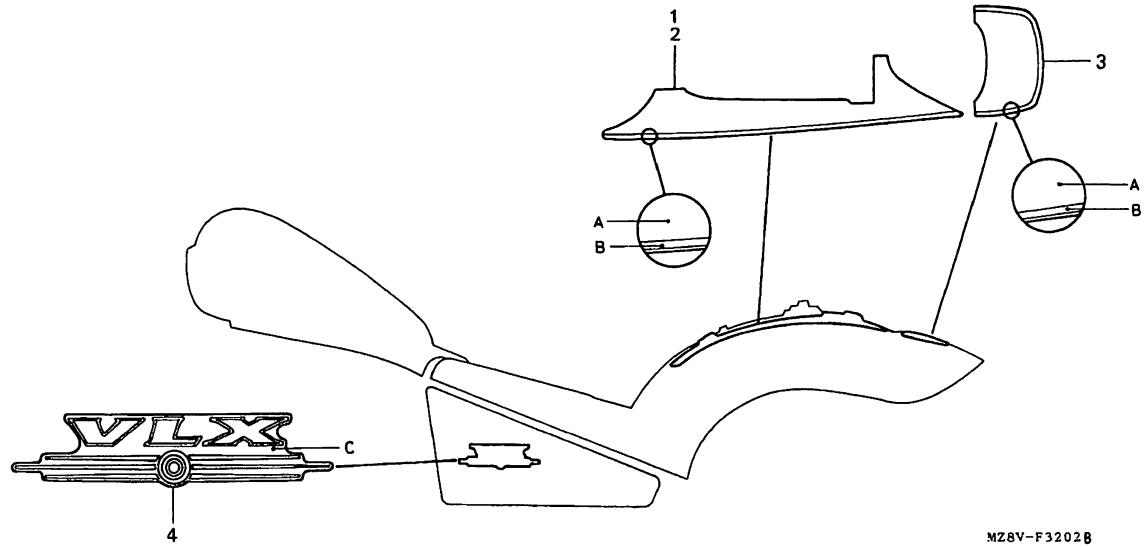

MZ8VF3202B

Service item	F.R.T.
NOT INFORMATION.....	-

Color chart for side cover mark and rear cowl stripe **(VT600CDv)**

Type	Main body color	Position		
		A	B	C
TYPE 1	Black (NH-1)	Pearl shinning yellow	Silver metallic	Black
TYPE 2	Magna red (R-201)	Pearl classical cream	Orange	Magna red

Ref. No.	Part No.	Description	Reqd.QTY VT600C V	W	X	DV	DW	DX	D2X	Serial No.	Area code
1	80122-MZ8-E60ZA	STRIPE, R. RR. COWL *TYPE1*...	-	-	-	1	-	-	-		
	80122-MZ8-E60ZB	STRIPE, R. RR. COWL *TYPE2*...	-	-	-	1	-	-	-		
	80122-MZ8-K00ZA	STRIPE, R. RR. COWL *TYPE4*...	-	-	-	-	1	-	-		
	80122-MZ8-K00ZB	STRIPE, R. RR. COWL *TYPE5*...	-	-	-	-	1	-	-		
2	80123-MZ8-E60ZA	STRIPE, L. RR. COWL *TYPE1*...	-	-	-	1	-	-	-		
	80123-MZ8-E60ZB	STRIPE, L. RR. COWL *TYPE2*...	-	-	-	1	-	-	-		
	80123-MZ8-K00ZA	STRIPE, L. RR. COWL *TYPE4*...	-	-	-	-	1	-	-		
	80123-MZ8-K00ZB	STRIPE, L. RR. COWL *TYPE5*...	-	-	-	-	1	-	-		
3	80124-MZ8-E60ZA	STRIPE, CENTER RR. COWL *TYPE1*	-	-	-	1	-	-	-		

Item d'entretien	T.D.R.
CE N'EST PAS UNE INFORMATION...	-

Tableau de couleurs pour marque de couvercle latéral et rayure d'auvent arrière (VT600CDv)

Type	Couleur de carrosserie principal	Position		
		A	B	C
TYPE 1	Noir (NH-1)	Jaune perle brillant	Argente métallique	Noir
TYPE 2	Rouge magna (R-201)	Creme classique perle	Orange	Rouge magna

N°de réf.	N°de pièce	Description	Q'té néc. VT600C V	W	X	DV	DW	DX	D2X	N°de série	Code de zone
1	80122-MZ8-E60ZA	RAYURE D'AUVENT AR. D. *TYPE1*	-	-	-	1	-	-	-		
	80122-MZ8-E60ZB	RAYURE D'AUVENT AR. D. *TYPE2*	-	-	-	1	-	-	-		
	80122-MZ8-K00ZA	RAYURE D'AUVENT AR. D. *TYPE4*	-	-	-	-	1	-	-		
	80122-MZ8-K00ZB	RAYURE D'AUVENT AR. D. *TYPE5*	-	-	-	-	1	-	-		
2	80123-MZ8-E60ZA	RAYURE D'AUVENT AR. G. *TYPE1*	-	-	-	1	-	-	-		
	80123-MZ8-E60ZB	RAYURE D'AUVENT AR. G. *TYPE2*	-	-	-	1	-	-	-		
	80123-MZ8-K00ZA	RAYURE D'AUVENT AR. G. *TYPE4*	-	-	-	-	1	-	-		
	80123-MZ8-K00ZB	RAYURE D'AUVENT AR. G. *TYPE5*	-	-	-	-	1	-	-		
3	80124-MZ8-E60ZA	BANDE, CAPOT AR. CENTRAL *TYPE1*	-	-	-	1	-	-	-		

Wartungspunkt	AP
KEINE INFORMATION.....	-

Farbtabelle für seitendeckel marke und hinter hauvenverkleidung streifen (VT600CDv)

Typ	Haupt-karosserie-farbe	Position		
		A	B	C
TYPE 1	Schwarz (NH-1)	Gelb, perlenglanz	Silber metallic	Schwarz
TYPE 2	Magna-rot (Y-124B)	Klassische perle, creme	Orange	Magna-rot

Ref. Nr.	Teile-Nr.	Beschreibung	Erford.Menge VT600C V	W	X	DV	DW	DX	D2X	Serien-Nr.	Gebiets-Code
1	80122-MZ8-E60ZA	STREIFEN, R. H. HAUBEN-VERKLEIDUNG *TYPE1*	-	-	-	1	-	-	-		
	80122-MZ8-E60ZB	STREIFEN, R. H. HAUBEN-VERKLEIDUNG *TYPE2*	-	-	-	1	-	-	-		
	80122-MZ8-K00ZA	STREIFEN, R. H. HAUBEN-VERKLEIDUNG *TYPE4*	-	-	-	-	1	-	-		
	80122-MZ8-K00ZB	STREIFEN, R. H. HAUBEN-VERKLEIDUNG *TYPE5*	-	-	-	-	1	-	-		
2	80123-MZ8-E60ZA	STREIFEN, L. H. HAUBEN-VERKLEIDUNG *TYPE1*	-	-	-	1	-	-	-		
	80123-MZ8-E60ZB	STREIFEN, L. H. HAUBEN-VERKLEIDUNG *TYPE2*	-	-	-	1	-	-	-		
	80123-MZ8-K00ZA	STREIFEN, L. H. HAUBEN-VERKLEIDUNG *TYPE4*	-	-	-	-	1	-	-		
	80123-MZ8-K00ZB	STREIFEN, L. H. HAUBEN-VERKLEIDUNG *TYPE5*	-	-	-	-	1	-	-		
3	80124-MZ8-E60ZA	WINDLAUF-ZIERSTREIFEN, H., MITTE *TYPE1*	-	-	-	1	-	-	-		

Articulo de servicio	THLL
SIN INFORMACION.....	-

Cuadro de color para marca de cubierta latéral y franja cubretablero tras. (VT600CDv)

Tipo	Color del cuerpo principal	Posición		
		A	B	C
TYPE 1	Negro (NH-1)	Amarillo brillante perla	Plateado metálico	Negro
TYPE 2	Rojo magno (R-201)	Crema clasico perla	Anaran-jado	Rojo magno

No.de ref.	No.de pieza	Descripción	Cant.reqd. VT600C V	W	X	DV	DW	DX	D2X	No.de serie	Código de area
1	80122-MZ8-E60ZA	FRANJA, CUBRETABLERO DER. TRAS. *TYPE1*	-	-	-	1	-	-	-		
	80122-MZ8-E60ZB	FRANJA, CUBRETABLERO DER. TRAS. *TYPE2*	-	-	-	1	-	-	-		
	80122-MZ8-K00ZA	FRANJA, CUBRETABLERO DER. TRAS. *TYPE4*	-	-	-	-	1	-	-		
	80122-MZ8-K00ZB	FRANJA, CUBRETABLERO DER. TRAS. *TYPE5*	-	-	-	-	1	-	-		
2	80123-MZ8-E60ZA	FRANJA, CUBRETABLERO IZQ. TRAS. *TYPE1*	-	-	-	1	-	-	-		
	80123-MZ8-E60ZB	FRANJA, CUBRETABLERO IZQ. TRAS. *TYPE2*	-	-	-	1	-	-	-		
	80123-MZ8-K00ZA	FRANJA, CUBRETABLERO IZQ. TRAS. *TYPE4*	-	-	-	-	1	-	-		
	80123-MZ8-K00ZB	FRANJA, CUBRETABLERO IZQ. TRAS. *TYPE5*	-	-	-	-	1	-	-		
3	80124-MZ8-E60ZA	FRANJA, CARENAJE CANTRAL TRAS. *TYPE1*	-	-	-	1	-	-	-		

F-32-2

Mark (3)

Marque (3)

Marke (3)

Marca (3)

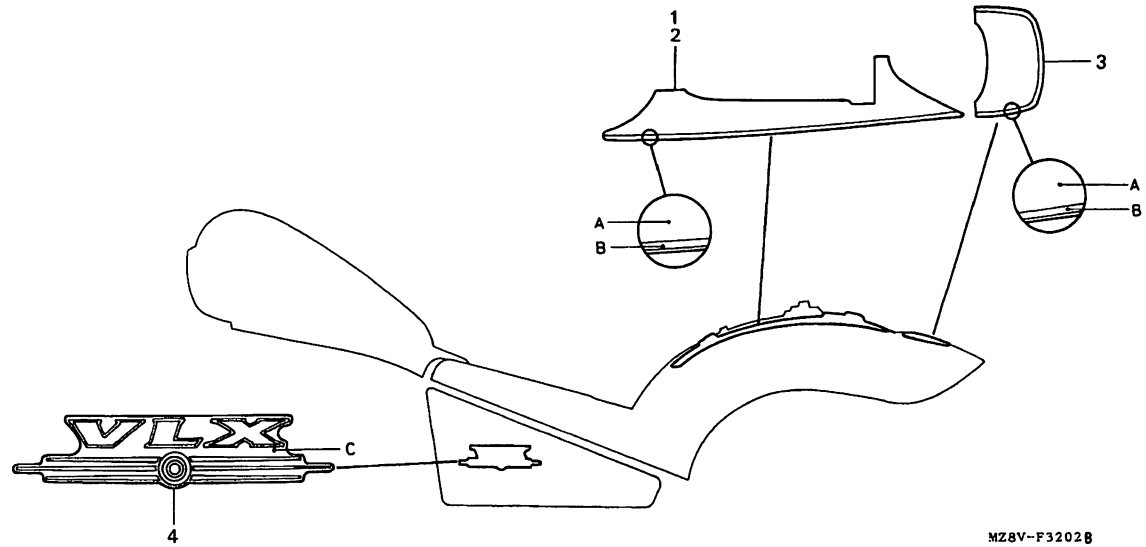

MZ8VF3202B

Color chart for side cover mark and rear cowl stripe (VT600CDw)

Type	Main body color	Position		
		A	B	C
TYPE 1 TYPE 4	Black (NH-1)	Pearl jade green	Redish silver metallic 0	Black
TYPE 3 TYPE 5	Ocean gray metallic (NH-253M)	Black	Moon silver metallic	Ocean gray metallic

Ref. No.	Part No.	Description	Reqd.QTY VT600C V	W	X	DV	DW	DX	D2X	Serial No.	Area code
(3)	80124-MZ8-E60ZB	STRIPE, CENTER RR. COWL *TYPE2*	-	-	-	1	-	-	-		
	80124-MZ8-K00ZA	STRIPE, CENTER RR. COWL *TYPE4*	-	-	-	-	1	-	-		
	80124-MZ8-K00ZB	STRIPE, CENTER RR. COWL *TYPE5*	-	-	-	-	1	-	-		
4	83614-MZ8-E60ZA	MARK, SIDE COVER *TYPE1*.....	-	-	-	2	2	-	-		
	83614-MZ8-E60ZB	MARK, SIDE COVER *TYPE2*.....	-	-	-	2	-	-	-		
	83614-MZ8-K00ZB	MARK, SIDE COVER *TYPE3*.....	-	-	-	-	2	-	-		

Item d'entretien T.D.R.

Tableau de couleur pour marque de couvercle latéral et rayure d'auvent arrière (VT600CDw)

Type	Couleur de carosserie principal	Position		
		A	B	C
TYPE 1 TYPE 4	Noir (NH-1)	Vert jade nacre	Argent métallique rougeatre	Noir
TYPE 3 TYPE 5	Gris ocean métallique (NH-253M)	Noir	Lune argent métallique	Gris ocean métallique

N°de réf.	N°de pièce	Description	Q'té néc. VT600C V	W	X	DV	DW	DX	D2X	N°de série	Code de zone
(3)	80124-MZ8-E60ZB	BANDE, CAPOT AR. CENTRAL *TYPE2*	-	-	-	1	-	-	-		
	80124-MZ8-K00ZA	BANDE, CAPOT AR. CENTRAL *TYPE4*	-	-	-	-	1	-	-		
	80124-MZ8-K00ZB	BANDE, CAPOT AR. CENTRAL *TYPE5*	-	-	-	-	1	-	-		
4	83614-MZ8-E60ZA	MARQUE DE COUVERCLE LATERAL *TYPE1*	-	-	-	2	2	-	-		
	83614-MZ8-E60ZB	MARQUE DE COUVERCLE LATERAL *TYPE2*	-	-	-	2	-	-	-		
	83614-MZ8-K00ZB	MARQUE DE COUVERCLE LATERAL *TYPE3*	-	-	-	-	2	-	-		

Wartungspunkt AP

Farbtabelle für seitendeckel marke und hinter hauvenverkleidung streifen (VT600CDw)

Typ	Haupt-karosserie-farbe	Position		
		A	B	C
TYPE 1 TYPE 4	Schwarz (NH-1)	Perle jade-gruen	Rotlich silber-metallic	Schwarz
TYPE 3 TYPE 5	Ocean grau-metallic (NH-253M)	Schwarz	Silber-mond metallic	Ocean grau-metallic

Ref. Nr.	Teile-Nr.	Beschreibung	Erford.Menge VT600C V	W	X	DV	DW	DX	D2X	Serien-Nr.	Geblets-Code
(3)	80124-MZ8-E60ZB	WINDLAUF-ZIERSTREIFEN, H., MITTE *TYPE2*	-	-	-	1	-	-	-		
	80124-MZ8-K00ZA	WINDLAUF-ZIERSTREIFEN, H., MITTE *TYPE4*	-	-	-	-	1	-	-		
	80124-MZ8-K00ZB	WINDLAUF-ZIERSTREIFEN, H., MITTE *TYPE5*	-	-	-	-	1	-	-		
4	83614-MZ8-E60ZA	MARKE, SEITENDECKEL *TYPE1*...	-	-	-	2	2	-	-		
	83614-MZ8-E60ZB	MARKE, SEITENDECKEL *TYPE2*...	-	-	-	2	-	-	-		
	83614-MZ8-K00ZB	MARKE, SEITENDECKEL *TYPE3*...	-	-	-	-	2	-	-		

Articulo de servicio THLL

Cuadro de color para marca de cubierta latéral y franja cubretablero tras. (VT600CDw)

Tipo	Color del cuerpo principal	Posición		
		A	B	C
TYPE 1 TYPE 4	Negro (NH-1)	Verde jade perla	Plateado metálico rojizo	Negro
TYPE 3 TYPE 5	Gris metálico oceano (NH-253M)	Negro	Plateado metálico luna	Gris metálico oceano

No.de ref.	No.de pieza	Descripción	Cant.reqd. VT600C V	W	X	DV	DW	DX	D2X	No.de serie	Código de area
(3)	80124-MZ8-E60ZB	FRANJA, CARENAJE CANTRAL TRAS. *TYPE2*	-	-	-	1	-	-	-		
	80124-MZ8-K00ZA	FRANJA, CARENAJE CANTRAL TRAS. *TYPE4*	-	-	-	-	1	-	-		
	80124-MZ8-K00ZB	FRANJA, CARENAJE CANTRAL TRAS. *TYPE5*	-	-	-	-	1	-	-		
4	83614-MZ8-E60ZA	MARCA, CUBIERTA LATERAL *TYPE1*	-	-	-	2	2	-	-		
	83614-MZ8-E60ZB	MARCA, CUBIERTA LATERAL *TYPE2*	-	-	-	2	-	-	-		
	83614-MZ8-K00ZB	MARCA, CUBIERTA LATERAL *TYPE3*	-	-	-	-	2	-	-		

3

F-32-3

Mark (4)

Marque (4)

Marke (4)

Marca (4)

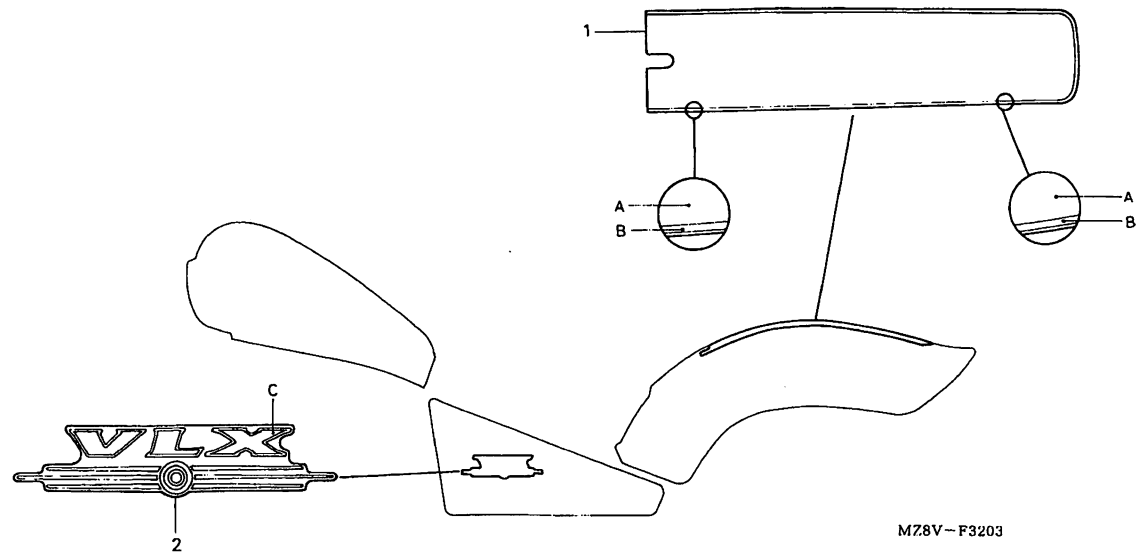

MZ8VF3203

Service item	F.R.T.	Ref. No.	Part No.	Description	Reqd.QTY VT600C V	W	X	DV	DW	DX	D2X	Serial No.	Area code
NOT INFORMATION.....	-	1	80122-MZ8-M20ZA	STRIPE, RR. COWL *TYPE3*.....	-	-	-	-	-	-	1		
		2	83614-MZ8-E60ZB	MARK, SIDE COVER *TYPE2*.....	-	-	-	-	-	-	2		

Color chart for rear cowl stripe

Type	Main body color	Position A	Position B
TYPE 3	Magna red (R-201)	Black	Light silver metallic

Color chart for side cover mark

Type	Main body color	Position C
TYPE 2	Magna red (R-201)	Cinnamon beige metallic

Item d'entretien	T.D.R.	N°de réf.	N°de pièce	Description	Q'té néc. VT600C V	W	X	DV	DW	DX	D2X	N°de série	Code de zone
CE N'EST PAS UNE INFORMATION...	-	1	80122-MZ8-M20ZA	RAYURE D'AUVENT AR. *TYPE3*...	-	-	-	-	-	-	1		
		2	83614-MZ8-E60ZB	MARQUE DE COUVERCLE LATERAL *TYPE2*	-	-	-	-	-	-	2		

Tableau de couleur pour marque rayure d'auvent arrière

Type	Couleur de carosserie principal	Position A	Position B
TYPE 3	Rouge magna (R-201)	Noir	Argent métallique leger

Tableau de couleur pour marque de couvercle latéral

Type	Couleur de carosserie principal	Position C
TYPE 2	Rouge magna (R-201)	Beige cannelle métallique

Wartungspunkt	AP	Ref. Nr.	Teile-Nr.	Beschreibung	Erford.Menge VT600C V	W	X	DV	DW	DX	D2X	Serien-Nr.	Geblets-Code
KEINE INFORMATION.....	-	1	80122-MZ8-M20ZA	STREIFEN, H. HAUBENVERKLEIDUNG *TYPE3*	-	-	-	-	-	-	1		
		2	83614-MZ8-E60ZB	MARKE, SEITENDECKEL *TYPE2*...	-	-	-	-	-	-	2		

Farbtabelle für hinter hauvenverkleidung streifen

Typ	Haupt-karosserie-farbe	Position A	Position B
TYPE 3	Magna-rot (R-201)	Schwarz	Light silber-metallic

Farbtabelle für seitendeckel marke

Typ	Haupt-karosserie-farbe	Position C
TYPE 3	Magna-rot (R-201)	Zimt beige-metallic

Articulo de servicio THLL		No.de ref.	No.de pieza	Descripción	Cant.reqd. VT600C V	W	X	DV	DW	DX	D2X	No.de serie	Código de area
SIN INFORMACION.....	-	1	80122-MZ8-M20ZA	FRANJA, CUBRETABLERO TRAS. *TYPE3*	-	-	-	-	-	-	1		
		2	83614-MZ8-E60ZB	MARCA, CUBIERTA LATERAL *TYPE2*	-	-	-	-	-	-	2		

Cuadro de color para marca de franja cubretablero tras.

Tipo	Color del cuerpo principal	Posición A	Posición B
TYPE 3	Rojo magno (R-201)	Negro	Plateado metálico claro

Cuadro de color para marca de cubierta latéral

Tipo	Color del cuerpo principal	Posición C
TYPE 3	Rojo magno (R-201)	Beihe metálico canela

3

2-I10

F-33

Air suction valve pipe (SW)

Tubulure de soupape d'aspiration d'air (SW)

Luftansaugventilrohr (SW)

Válvula de succión aire (SW)

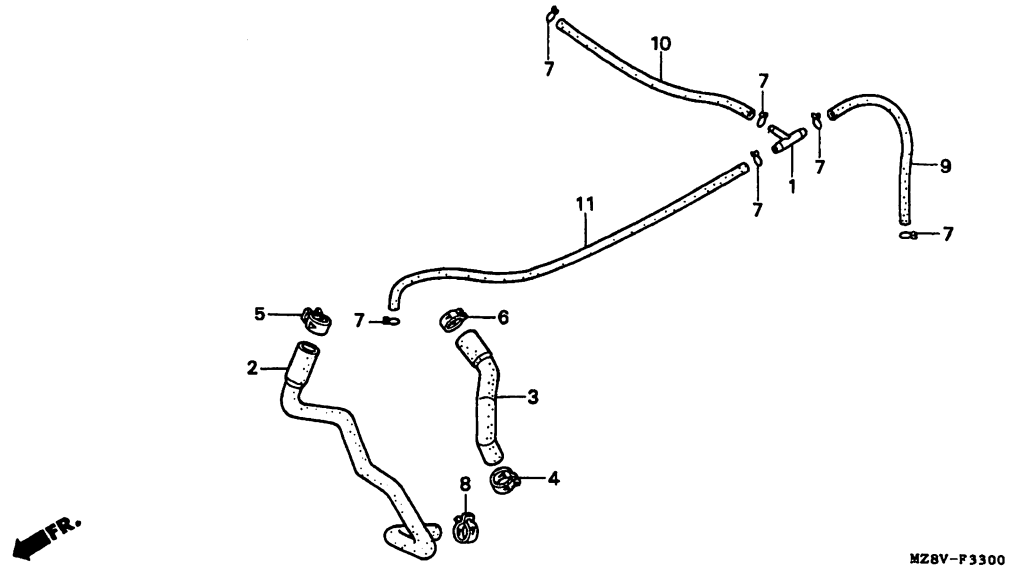

Service item	F.R.T.	Ref. No.	Part No.	Description	Reqd.QTY VT600C V	W	X	DV	DW	DX	D2X	Serial No.	Area code
NOT INFORMATION.....	-	1	17201-MG9-000	JOINT A, VACUUM TUBE.....	1	-	-	-	-	-	-	--------	-------- SW
		2	18741-MR1-690	TUBE A, RR. AIR.....	1	-	-	-	-	-	-	--------	-------- SW
		3	18742-MR1-690	TUBE A, FR. AIR.....	1	-	-	-	-	-	-	--------	-------- SW
		4	90678-MR1-690	CLIP, HOSE.....	1	-	-	-	-	-	-	--------	-------- SW
		5	90682-SA0-671	CLIP, CANISTER HOSE.....	1	-	-	-	-	-	-	--------	-------- SW
		6	91405-MF5-860	CLAMP, TUBE (D17).....	1	-	-	-	-	-	-	--------	-------- SW
		7	95002-02080	CLIP, TUBE (B8).....	6	-	-	-	-	-	-	--------	-------- SW
		8	95002-41300-04	CLAMP, TUBE (D13).....	1	-	-	-	-	-	-	--------	-------- SW
		9	95005-35170-2A	TUBE, 3.5X170 (95005-35001-20M)	1	-	-	-	-	-	-	--------	-------- SW
		10	95005-35210-2A	TUBE, 3.5X210 (95005-35001-20M)	1	-	-	-	-	-	-	--------	-------- SW
		11	95005-35350-2A	TUBE, 3.5X350 (95005-35001-20M)	1	-	-	-	-	-	-	--------	-------- SW

Item d'entretien	T.D.R.	N°de réf.	N°de pièce	Description	Q'té néc. VT600C V	W	X	DV	DW	DX	D2X	N°de série	Code de zone
CE N'EST PAS UNE INFORMATION...	-	1	17201-MG9-000	RACCORD A DE TUYAU DE DIDE....	1	-	-	-	-	-	-	-------- --------	SW
		2	18741-MR1-690	TUYAU A D'AIR AR.....	1	-	-	-	-	-	-	-------- --------	SW
		3	18742-MR1-690	TUYAU A D'AIR AV.....	1	-	-	-	-	-	-	-------- --------	SW
		4	90678-MR1-690	AGRAFE DE DURITE.....	1	-	-	-	-	-	-	-------- --------	SW
		5	90682-SA0-671	AGRAFE DE DURITE DE CUVETTE...	1	-	-	-	-	-	-	-------- --------	SW
		6	91405-MF5-860	AGRAFE DE TUYAU (D17).....	1	-	-	-	-	-	-	-------- --------	SW
		7	95002-02080	AGRAFE DE TUYAU (B8).....	6	-	-	-	-	-	-	-------- --------	SW
		8	95002-41300-04	AGRAFE DE TUYAU (D13).....	1	-	-	-	-	-	-	-------- --------	SW
		9	95005-35170-2A	TUBE, 3.5X170(95005-35001-20M)	1	-	-	-	-	-	-	-------- --------	SW
		10	95005-35210-2A	TUBE, 3.5X210(95005-35001-20M)	1	-	-	-	-	-	-	-------- --------	SW
		11	95005-35350-2A	TUBE, 3.5X350(95005-35001-20M)	1	-	-	-	-	-	-	-------- --------	SW

Wartungspunkt	AP	Ref. Nr.	Teile-Nr.	Beschreibung	Erford.Menge VT600C V	W	X	DV	DW	DX	D2X	Serien-Nr.	Geblets-Code
KEINE INFORMATION.....	-	1	17201-MG9-000	VERBINDUNG A, VAKUUMSCHLAUCH..	1	-	-	-	-	-	-	-------- --------	SW
		2	18741-MR1-690	SCHLAUCH A, H. LUFT.....	1	-	-	-	-	-	-	-------- --------	SW
		3	18742-MR1-690	SCHLAUCH A, V. LUFT.....	1	-	-	-	-	-	-	-------- --------	SW
		4	90678-MR1-690	KLEMME, SCHLAUCH.....	1	-	-	-	-	-	-	-------- --------	SW
		5	90682-SA0-671	KLEMME, KANISTERSCHLAUCH.....	1	-	-	-	-	-	-	-------- --------	SW
		6	91405-MF5-860	SCHLAUCHKLAMMER (D17).....	1	-	-	-	-	-	-	-------- --------	SW
		7	95002-02080	KLEMME, SCHLAUCH (B8).....	6	-	-	-	-	-	-	-------- --------	SW
		8	95002-41300-04	SCHLAUCHKLAMMER (D13).....	1	-	-	-	-	-	-	-------- --------	SW
		9	95005-35170-2A	SCHLAUCH 3.5X170 (95005-35001-20M)	1	-	-	-	-	-	-	-------- --------	SW
		10	95005-35210-2A	SCHLAUCH 3.5X210 (95005-35001-20M)	1	-	-	-	-	-	-	-------- --------	SW
		11	95005-35350-2A	SCHLAUCH 3.5X350 (95005-35001-20M)	1	-	-	-	-	-	-	-------- --------	SW

Articulo de servicio THLL	No.de ref.	No.de pieza	Descripción	Cant.reqd. VT600C V	W	X	DV	DW	DX	D2X	No.de serie	Código de area
SIN INFORMACION..... -	1	17201-MG9-000	UNION A, TUBO DE VACIO.....	1	-	-	-	-	-	-	-------- --------	SW
	2	18741-MR1-690	TUBO A, AIRE TRAS.....	1	-	-	-	-	-	-	-------- --------	SW
	3	18742-MR1-690	TUBO A, AIRE DEL.....	1	-	-	-	-	-	-	-------- --------	SW
	4	90678-MR1-690	GRAPA, MANGUERA.....	1	-	-	-	-	-	-	-------- --------	SW
	5	90682-SA0-671	GRAPA, MANGUERA DE RECIPIENTE.	1	-	-	-	-	-	-	-------- --------	SW
	6	91405-MF5-860	ABRAZADERA, TUBO (D17).....	1	-	-	-	-	-	-	-------- --------	SW
	7	95002-02080	GRAPA, TUBO (B8).....	6	-	-	-	-	-	-	-------- --------	SW
	8	95002-41300-04	ABRAZADERA, TUBO (D13).....	1	-	-	-	-	-	-	-------- --------	SW
	9	95005-35170-2A	TUBO, 3.5X170(95005-35001-20M)	1	-	-	-	-	-	-	-------- --------	SW
	10	95005-35210-2A	TUBO, 3.5X210(95005-35001-20M)	1	-	-	-	-	-	-	-------- --------	SW
	11	95005-35350-2A	TUBO, 3.5X350(95005-35001-20M)	1	-	-	-	-	-	-	-------- --------	SW

PART NO. INDEX
INDEX DE N°S DE PIECES
TEILENUMMER-INDEX
INDICE DEL NUMERO DE PIEZA

Part No. / N° de pièce / Teile-Nr. / No. de pieza	Address No. / N° de Adresse / Adresse-Nr. / No. de dirccion
06000	
06111-MZ8-010	J3
06111-MZ8-650	J3
06111-MZ8-840	J3
06112-MZ8-000	J5
06405-MZ8-407	2-E3
06405-MZ8-408	2-E3
06406-MZ8-H60	2-E6
06406-MZ8-L50	2-E6
06410-MY9-860	N1
06430-MW3-671	M15
06431-MA3-405	M9
06455-MW3-405	M9
11000	
11100-MZ8-B40	G11
11105-MM9-000	G11
11146-MM9-000	G11
11200-MR1-830	G11
11200-MZ8-H00	G11
11330-MBS-000	F7
11330-MR1-830	F6
11330-MR1-831	F7
11330-MR1-840	F6
11330-MR1-841	F6
11341-MBS-000	F15
11341-MR1-000	F15
11341-MR1-010	F15
11341-MR1-701	F15
11341-MZ8-H00	F15
11351-MR1-000	G4
11351-MZ8-B40	G4
11351-MZ8-870	G4
11352-MR1-000	F15
11354-MR1-000	G4
11355-MR1-300	G4
11356-MR1-000	G4
11394-MV1-850	F7
	J5
11395-MV1-850	F15
	J5
12000	
12100-MR1-830	F5
12100-MZ8-B50	F5
12110-MR1-830	F5
12191-MBA-003	F5
12191-MV1-004	F5
	J3
12208-413-003	E16
	J3
12209-413-003	E16
	J3
12210-MR1-831	E5
12210-MY0-641	E5
12210-MZ8-H00	E5
12210-MZ8-L50	E5
12220-MR1-831	E10
12220-MY0-641	E10
12220-MZ8-B50	E10
12220-MZ8-H00	E10
12220-MZ8-L50	E10
12223-MV1-000	E5
	E10
12225-MF5-000	E5
	E10
12226-MF5-000	E5
	E10
12231-MF5-305	E5
	E10
12241-MF5-315	E5
	E10
12251-MR1-831	E6
	E11
	J3
12310-MR1-000	E1
12310-MZ8-H00	E1
12310-MZ8-L50	E1
12310-MZ8-L80	E1
12310-MZ8-650	E1
12320-MR1-000	E1
12320-MZ8-H00	E1
12320-MZ8-L50	E1
12320-MZ8-L80	E1
12320-MZ8-650	E1
12351-MAV-000	E2
12351-MZ8-B00	E2
12351-MZ8-650	E2
12361-MAV-000	E2
12361-MZ8-B00	E2
12361-MZ8-650	E2
12391-MF5-750	E3
	J3
12391-MZ8-650	E3
	J3
12395-MAT-750	E6
	E11
13000	
13011-MS6-305	G14
13012-MS6-305	G14
13013-MS6-305	G14
13101-MM9-000	G14
13102-MM9-305	G14
13103-MM9-305	G14
13111-MB0-000	G14
13111-122-000	F13
13112-MF5-000	G14
13201-MR1-000	G14
13202-MR1-000	G14
13203-MR1-000	G14
13213-463-003	G14
13215-ML7-000	G14
13216-MF5-003	G15
13217-MF5-003	G15
13218-MF5-003	G15
13310-MZ8-B40	G15
13320-MZ8-B40	G15
13325-MM9-315	G11
13326-MM9-315	G11
13327-MM9-315	G11
13330-MZ8-B40	G15
14000	
14110-KW0-000	E16
14110-MR1-000	E16
14120-KW0-000	E16
14120-MR1-000	E16
14311-MR1-000	G15
14322-MZ8-B40	F3
14401-MN1-671	F3
14421-MR1-000	E16
14422-MR1-000	E16
14431-MR1-000	E16
14441-MF5-000	E16
14451-MF5-000	E16
14510-MR1-000	F3
14516-MG8-003	F3
14522-MV1-000	F3
14623-MBA-000	F3
14623-MV1-000	F3
14624-MN8-910	F3
14711-MV1-000	E16
14721-MR1-000	E16
14751-MR1-003	F1
14752-MR1-003	F1
14761-MR1-003	F1
14762-MR1-003	F1
14771-MF5-000	F1
14771-MR1-000	F1
14775-ME9-000	F1
14775-MF5-000	F1
14781-MB4-000	F1
14781-MB9-000	F1
15000	
15010-MW0-000	G9
15100-MZ8-000	G9
15131-MR1-000	F10
15131-MR1-003	F10
15134-MR1-000	G9
15136-MR1-003	G9
15153-MY1-000	G9
15154-425-000	G9
	J5
15155-300-000	G9
15220-MB0-010	G9
15240-MM9-000	G9
15410-MM9-013	G9
15510-MY1-000	G9
15520-MS6-000	G16
	H5
15611-KV2-900	2-E3
15650-MR1-000	F7
15771-KV6-000	N6
15771-551-000	N10
16000	
16010-KW9-940	I6
16010-MR1-691	I6
16010-MZ8-B40	I6
16010-MZ8-H00	I12
16011-MR1-004	I6
16011-MZ8-B40	I6
16012-MZ8-H00	I12
16012-MZ8-L50	I12
16013-KR3-980	I12
16013-MAH-000	I6
16013-ML7-004	I6
16015-KW9-940	I6
	I7
16015-MR6-671	I6
	I7
16015-MZ8-B40	I6
16015-MZ8-B50	I6
16015-MZ8-H00	I12
16016-MAH-720	I7
16016-MF5-671	I7
16016-MZ8-A70	I7
16016-MZ8-H00	I12
16016-MZ8-S00	I12
16017-KEN-620	I12
16019-MZ8-H00	I12
16021-KBG-670	I13
16026-MR1-004	I7
16028-MAH-000	I7
16028-ME9-671	I7
16028-MZ8-H00	I13
16029-MN4-003	I7
16035-MZ8-H00	I13
16037-MB0-671	I13
16037-ME5-671	I7
16046-MAB-690	I8
16046-MR1-004	I8
16046-MZ8-H00	I13
16048-MR1-004	I8
16048-MZ8-A70	I8
16048-MZ8-H00	I13
16050-MZ8-L50	I13
16051-MG9-004	I8
16051-MR1-840	I8
	I13
16052-ME9-672	I8
16053-MG7-601	I4
16075-GHB-600	I13
16075-GHB-640	I9
	I13
16080-ME9-671	I9
16081-MR1-004	I9
16100-MY0-670	I4
16100-MZ8-A70	I4
16100-MZ8-B40	I4
16100-MZ8-B50	I4
16100-MZ8-C00	I4
16100-MZ8-H00	I14
16100-MZ8-H40	I14
16100-MZ8-L50	I14
16100-MZ8-S00	I14
16101-MY0-670	I4
16101-MZ8-A70	I4
16101-MZ8-B40	I4
16101-MZ8-B50	I4
16101-MZ8-C00	I4
16102-MY0-670	I4
16102-MZ8-A70	I4
16102-MZ8-B40	I4
16102-MZ8-B50	I4
16102-MZ8-C00	I5
16107-KCZ-000	I14
16107-MM9-621	I9
16111-MR1-004	I9
16111-MR1-840	I9
16111-MZ8-A20	K9
16111-MZ8-H00	I14
16112-MR1-000	K9
	N10
16118-ME9-671	I9
16119-KBR-000	I14
16119-MZ8-H40	I14
16120-MZ8-H00	I14
16131-MY0-640	I9
16131-MZ8-A70	I9
	I10
16136-MZ8-H00	I14
16143-MF5-671	I5
16144-MZ8-H00	I15
16151-MR1-671	I9
16151-MR1-671	I10
16151-MR1-711	I9
16151-MR1-840	I10
16155-MN9-004	I15
16163-GHB-600	I5
16163-HM7-700	I15
16163-KM4-004	I5
16163-MAH-750	I10
16165-MR1-004	I10
16165-MY0-660	I10
16165-MZ8-H00	I15
16169-MR1-004	I10
16176-MW3-A80	I15
16179-ME9-751	I10
16180-195-731	I15
16198-MF5-671	I5
16199-MR1-671	I5
16210-MZ8-B50	E6
	E11
16210-MZ8-S00	E14
16210-MZ8-910	E6
	E11
16211-MAW-600	E6
	E11
16211-MR1-690	E6
	E11
16211-MZ8-H00	E14
16217-MW0-000	E14
16218-MN8-750	E6
	E11
16222-MV4-300	E14
16710-MR1-005	N6
16711-MF2-000	N6
16711-ML7-000	N6
16900-MG8-003	N6
16950-KAF-000	N6
16950-MZ8-L21	N10
16951-MR1-000	N6
16951-MZ8-G20	N10
16952-MF5-000	N6
16952-MR1-005	N6
16952-MZ8-G20	N13
16952-MZ8-L21	N10
16953-MR1-000	N6
16955-MR1-000	N6
16956-MR1-000	N6
16958-KM9-005	N6
	N10
16958-MB0-000	N7
16963-MR1-000	N7
16963-MZ8-G20	N10
16966-MR1-000	N7
16970-MZ8-G21	N10
16981-MZ8-G20	N10

PART NO. INDEX
INDEX DE N°S DE PIECES
TEILENUMMER-INDEX
INDICE DEL NUMERO DE PIEZA

Part No. / N° de pièce / Teile-Nr. / No. de pieza	Address No. / N° de Adresse / Adresse-Nr. / No. de dirccion
17000	
17110-MZ8-H00	E14
17113-KEA-000	E11
17195-MN5-000	I5
17201-MG9-000	2-I10
17205-MR1-000	2-C7
17205-MZ8-G20	2-C12
17210-MZ8-G20	2-C12
17211-MR1-000	2-C7
17211-MZ8-G20	2-C12
17212-MR1-000	2-C7
17214-MZ8-770	2-C7
17215-MZ8-G20	2-C12
17215-MZ8-770	2-C7
17215-MZ8-870	2-C7
17216-MR1-000	2-C7
	2-C12
17217-MZ8-G20	2-C12
17220-MZ8-G20	2-C12
17229-MR1-000	2-C7
	2-C12
17230-MR1-000	2-C7
17231-MZ8-G20	2-C12
17231-MZ8-L20	2-C12
17232-MR1-300	2-C7
17232-MZ8-G20	2-C13
17233-MR1-300	2-C8
17235-MZ8-G20	2-C13
17236-MZ8-G20	2-C13
17241-MR1-010	2-C8
17243-MR1-000	2-C8
17244-MR1-000	2-C8
17245-MR1-000	2-C8
17245-107-010	2-E3
17251-KE8-690	2-F10
17251-MR1-300	2-C8
17251-MR1-690	2-C8
17251-MZ8-G20	2-C13
17253-MR1-670	2-C9
17253-MR1-940	2-C9
17253-MZ8-G20	2-C13
17254-MZ8-G20	2-C13
17255-GF5-770	2-C9
17255-KC1-730	2-C9
17256-MR1-000	2-C9
	2-C13
17258-MR1-000	2-C9
17259-MR1-300	2-C9
17316-611-000	N12
	2-H4
17358-MZ8-G20	2-C13
17370-419-700	2-C9
	2-C13
17511-MR1-300	2-G11
17520-MZ8-B50ZG	N7
17520-MZ8-B50ZH	N7
17520-MZ8-B50ZJ	N7
17520-MZ8-E60ZC	N8
17520-MZ8-E60ZD	N8
17520-MZ8-E80ZA	N7
17520-MZ8-G20ZB	N10
17520-MZ8-G20ZC	N10
17520-MZ8-G20ZD	N11
17520-MZ8-G40ZA	N11
17520-MZ8-K00ZA	N8
17520-MZ8-K00ZB	N8
17520-MZ8-L80ZA	N11
17520-MZ8-M20ZA	N11
17536-MZ8-B50ZA	2-I2
17536-MZ8-E80ZC	2-I5
17536-MZ8-G20ZB	2-I5
17536-MZ8-G20ZC	2-I5
17536-MZ8-G40ZA	2-I5
17537-MZ8-B50ZA	2-I2
17537-MZ8-E80ZC	2-I6
17537-MZ8-G20ZB	2-I6
17537-MZ8-G20ZC	2-I6
17537-MZ8-G40ZA	2-I6
17551-MR1-000	2-C10
	2-C13
17552-MR1-000	2-C10
	2-C13
17553-MR1-000	2-C10
17553-MZ8-G20	2-C14
17611-286-000	N8
	N11
17613-MR1-000	N8
	N11
17620-KR3-013	N8
	N12
17622-GB7-900	G4
17672-MY1-000	N12
17724-102-700	N12
	2-C16
17910-KW9-920	K9
17910-MZ8-A20	K9
17910-MZ8-G20	K14
17920-KW9-920	K9
17920-MZ8-A20	K9
17920-MZ8-G20	K14
17950-MZ8-E00	K9
17950-MZ8-G20	K14
17962-MR1-000	K9
	K14
18000	
18100-MZ8-B01	2-D2
18100-MZ8-B41	2-D2
18100-MZ8-B81	2-D2
18100-MZ8-C71	2-D2
18100-MZ8-G21	2-D2
18100-MZ8-H31	2-D2
18100-MZ8-L01	2-D2
18231-MR1-000	2-D2
18233-MR1-000	2-D2
18291-MM5-860	J3
	2-D2
18291-MN4-920	J3
	2-D2
18293-ME9-000	2-D3
18293-MN0-000	2-D3
18315-MR1-000	2-D3
18376-MR1-000	2-D3
18377-MR1-000	2-D3
18415-MR1-003	2-D3
18418-MR1-003	2-D3
18422-MR1-000	2-D3
18455-MZ8-B00	2-D3
18456-MR1-003	2-D3
18600-MR1-692	2-C10
18601-MBA-601	E3
18612-MBA-600	E3
18617-MR1-690	J2
18618-MR1-690	J2
18621-MS6-930	J2
	J4
18650-MZ8-G21	2-C16
18660-MZ8-G20	2-C16
18741-MR1-690	2-I10
18741-MZ8-G20	2-C16
18742-MR1-690	2-I10
18742-MZ8-G20	2-C16
19000	
19010-MR1-003	2-H4
19010-MZ8-G21	2-H4
19015-MZ8-003	2-H4
19030-MZ8-G21	2-H4
19030-MZ8-003	2-H4
19031-MR1-671ZE	2-H4
19031-MZ8-K00	2-H4
19032-MR1-010ZB	2-H4
19032-MZ8-K00	2-H4
19033-KAZ-780	N16
19040-MF5-751	2-H4
19045-GBF-700	2-H5
19045-GBF-770	2-H5
19051-MB2-000	2-H5
19055-MV9-881	2-H5
19055-MV9-921	2-H5
19101-MR1-010	2-H5
19102-MR1-000	2-H5
19103-MR1-000	2-H5
19104-ME9-000	2-H5
19104-MR1-000	2-H6
19105-MG8-000	2-H6
19105-MR1-000	2-H6
19106-MF5-003	2-H6
19106-MJ8-000	2-H6
19107-MG8-000	2-H6
19107-MR1-000	2-H6
19107-415-000	2-E3
19108-MR1-000	2-H6
19108-MZ8-770	2-H6
19109-MR1-000	2-H6
19111-MF5-000	2-D3
19111-MR1-000	2-H7
19111-MZ8-G20	2-H7
19112-MF5-840	2-H7
19112-MR1-000	2-H7
19113-MR1-000	2-H7
19114-MR1-000	2-H7
19115-MR1-000	2-H7
19116-MR1-000	2-H7
19200-MBA-600	G4
19200-MN8-020	G4
19220-MBA-600	G4
19221-MR1-010	G5
19226-MM9-000	G5
	J5
19300-KE8-000	2-H7
19501-MR1-000	I3
19503-MR1-000	I3
19505-ML3-770	I3
	2-H7
19505-MR1-000	I3
19509-MM5-003	2-H7
19510-MZ8-G20	E14
19511-MR1-000	I3
19511-MZ8-650	I3
19512-MR1-000	I3
19512-MZ8-H00	I3
19512-ZG4-610	2-C14
19516-ML7-691	I3
19521-MZ8-H00	E14
19522-MZ8-H00	E14
22000	
22100-MS6-920	F10
22100-MZ8-H00	F10
22116-MF5-000	F10
22120-MZ8-B40	F10
22125-435-000	F10
22201-MAL-600	F10
22201-MS6-620	F10
22201-302-010	F10
22202-MAE-000	F10
22321-MM9-000	F10
22350-MS6-921	F10
22361-MR1-000	F11
22401-MM9-000	F11
22402-435-000	F11
22810-MR1-760	F7
22810-MR1-770	F7
22815-413-000	F7
22825-MZ8-B40	F7
22847-MZ8-H00	F11
22847-415-000	F11
22870-MZ8-A00	K9
22870-MZ8-B00	K9
22870-MZ8-G20	K14
22870-MZ8-K00	K10
23000	
23103-MR1-010	F11
23210-MR1-000	G16
23210-MZ8-B40	H5
23210-MZ8-H00	H5
23210-MZ8-L50	G16
23212-MS6-920	G16
	H5
23219-MF5-000	G16
	H6
23220-KW9-010	H6
23220-MR1-010	G16
23220-MZ8-H00	H6
23220-MZ8-L50	G16
23421-MM9-000	H6
23421-MR1-000	G16
23422-MB0-010	G16
	H7
23431-MR1-000	H1
23431-MS6-620	H7
23441-MM9-000	H7
23441-MR1-000	H1
23451-MR1-000	H1
23451-MS6-620	H8
23455-HA7-670	H8
23455-MM9-000	H1
	H8
23461-MM9-010	H9
23461-MR1-000	H1
23462-MR1-000	H1
23471-MM9-000	H9
23471-MR1-000	H2
23472-MR1-000	H2
	H9
23481-MR1-000	H2
23481-MS6-620	H10
23491-MS6-920	H10
23501-MZ8-B40	H10
23531-MV1-000	G11
23801-MN8-000	H2
	H11
23811-MN8-000	H2
	H11
24000	
24211-MZ8-B40	H15
24212-MZ8-B40	H15
24213-MZ8-B40	H15
24241-MV1-000	H15
24300-MZ8-B00	H16
24300-MZ8-B40	H15
24301-MM9-300	H16
24301-MR1-300	H16
24430-MF5-000	H16
24432-413-000	H16
24435-MM9-000	H16
24610-MR1-000	H16
24610-MZ8-H00	I1
24641-216-000	I1
24651-MB0-000	I1
24652-259-000	I1
24705-MK3-000	2-D5
24706-MK3-770	2-D5
24715-MR1-000	2-D5
24715-MZ8-G20	2-D5
24724-422-000	2-D5
24725-MR1-000	2-D5
24781-KR3-770	2-D5
28000	
28101-MS8-000	F13
28102-ME9-000	F13
28106-ME9-010	F13
28110-MM9-000	F13
28125-MBA-003	F13
28125-MM9-014	F13
28126-MAA-A01	F14
28126-MK5-004	F13
28128-MM9-014	F13
30000	
30211-MR1-000	F11
30211-MZ8-H00	F11
30300-MR1-003	F13
30405-MM5-000	2-G2
30410-MR1-611	2-G2
30410-MZ8-G20	2-G2
30410-MZ8-G21	2-G2
30410-MZ8-S00	2-G2
30410-MZ8-S01	2-G2
30507-MR1-000	2-G7
30507-439-930	2-F2
30510-MM8-003	2-G7

PART NO. INDEX
INDEX DE N°S DE PIECES
TEILENUMMER-INDEX
INDICE DEL NUMERO DE PIEZA

Part No. / N° de pièce / Teile-Nr. / No. de pieza	Address No. / N° de Adresse / Adresse-Nr. / No. de dirccion
30520-ML7-000	2-G7
30590-GBF-850	2-H11
30605-MF5-000	2-G7
30701-MF5-000	2-G7
30751-MR1-000	2-G7
30752-MR1-000	2-G7
30753-MR1-000	2-G7
30754-MR1-000	2-G7
31000	
31110-MR1-004	F16
31110-MZ8-G21	F16
31110-MZ8-H01	F16
31120-MR1-004	F16
31120-MZ8-G21	F16
31120-MZ8-H01	F16
31200-MBA-600	G7
31200-MR1-831	G7
31201-MR6-008	G7
31205-MR1-008	G7
31206-MR6-008	G7
31207-KS5-901	G7
31500-MN4-678	2-G2
31600-MY0-771	2-G2
31700-196-000	2-G7
32000	
32100-MZ8-G20	2-G8
32100-MZ8-L50	2-G8
32100-MZ8-U10	2-G8
32100-MZ8-000	2-G8
32100-MZ8-700	2-G8
32101-MR1-000	G11
32101-MZ8-G20	G11
32101-MZ8-H00	G11
32111-167-000	2-H7
32171-KW9-971	2-F1
32401-MY0-770	2-G2
32411-MY0-770	G7
32411-253-000	G7
32412-MR1-000	2-G2
32416-KW9-000	2-G3
32416-MR1-000	G7
32418-MR1-000	G7
32925-958-000	2-F3
	2-F7
32961-MR1-000	F16
32962-MR1-000	F16
32963-MM9-000	F14
32972-KG0-000	F16
32972-MM9-000	F16
32972-MS8-000	G5
33000	
33100-MR1-671	K1
33100-MR1-941	K1
33100-MY0-600	K1
33101-MM2-003	K1
33103-MM2-003	K1
33104-MR1-670	K1
33108-MM2-003	K1
33118-438-841	K1
33120-MM2-671	K2
33120-MR1-940	K1
33120-MY0-600	K2
33128-292-670	K2
33136-426-830	K2
33153-MM2-003	K2
33170-MR1-610	K2
33180-MJ0-010	K2
33400-MR1-000	2-F3
33400-MR1-610	2-F3
33400-MZ8-G21	2-F7
33400-MZ8-K01	2-F7
33401-MBA-611	2-F7
33401-MK7-672	2-F3
33407-MK7-671	2-F3
33450-MR1-000	2-F3
33450-MR1-610	2-F3
33450-MZ8-G21	2-F7
33450-MZ8-K01	2-F7
33490-MN0-003	2-F4
33491-MN0-003	2-F4
33500-MZ8-000	2-F4
	2-F7
33600-MR1-000	2-F4
33600-MR1-610	2-F4
33600-MR1-690	2-F4
33600-MZ8-K01	2-F7
33602-MM8-000	2-F4
	2-F8
33603-MM8-000	2-F4
	2-F8
33604-MAH-000	2-F8
33650-MR1-000	2-F5
33650-MR1-610	2-F5
33650-MR1-690	2-F5
33650-MZ8-K01	2-F8
33690-MM8-000	2-F5
33701-MR1-612	2-F10
33701-MR1-672	2-F10
33702-MM8-611	2-F16
33702-MR1-671	2-F10
33704-MR1-672	2-F10
33704-MR1-761	2-F10
33704-MZ8-L51	2-F16
33709-MM8-671	2-F16
33709-MR1-671	2-F11
33711-KAE-000	2-F1
33712-KT1-670	2-E9
33718-MM2-000	K5
33720-MR1-611	2-F11
33720-MR1-672	2-F11
33720-MZ8-L51	2-F16
33721-MB1-671	2-F16
33721-MR1-000	2-F11
33721-MR1-610	2-F11
33722-MB1-013	2-F12
33722-MZ0-710	2-F16
33725-MZ8-L51	2-F16
33727-KR3-000	2-F16
33727-MB1-003	2-F12
33727-MF5-621	2-F12
33729-MB1-003	2-F12
	2-F16
33740-KR3-671	2-H8
33741-HB9-641	2-F16
33741-MR1-671	2-E9
33741-MS6-921	2-E9
33742-MR1-671	2-E9
33745-MBA-670	2-H8
33905-371-601	K2
34000	
34616-568-671	2-F12
	2-F16
34901-MC7-601	K2
34903-388-611	K3
34904-634-611	2-F13
34905-268-671	2-F5
34905-425-671	2-F5
	2-F13
34906-425-771	2-F16
34906-447-711	2-F13
34908-GA7-701	K5
34908-MG9-951	K5
34908-634-611	2-F5
	2-F6
	2-F8
34911-634-611	2-F8
35000	
35010-MZ8-C40	2-C1
35010-MZ8-G00	2-C1
35010-MZ8-G20	2-C1
35010-MZ8-H00	2-C1
35010-MZ8-K00	2-C1
35013-KW9-920	K10
	K14
35013-MZ8-U10	K14
35015-MZ8-G00	K10
	K14
35015-MZ8-G20	K14
35020-KW9-920	K15
35020-MZ8-G00	K10
	K15
35020-MZ8-G20	K15
35020-MZ8-U10	K15
35100-KW9-920	2-C1
35102-MR1-000	2-C1
35103-MR1-000	2-C1
35110-MR1-000	2-C2
35110-MZ5-000	2-C2
35121-MR1-770	2-C2
35122-MR1-770	2-C2
35130-MZ8-000	K10
35200-MZ8-A20	K10
35200-MZ8-700	K10
35330-413-003	K11
	K15
35340-MM5-600	L4
35350-GM2-010	2-D5
35357-KE1-000	2-D6
35500-MJ4-024	G12
35600-MAW-601	G12
35700-MZ8-305	2-D15
35700-MZ8-306	2-E2
35850-MK3-671	2-G3
35851-MF5-751	2-G3
35855-MG7-751	2-G3
35856-MR1-000	2-G3
36000	
36043-657-000	2-H8
36100-MN4-008	2-G8
36101-MB1-000	2-G8
37000	
37116-KG4-008	K5
37202-MR1-008	K5
37210-MR1-611	K5
37210-MR1-671	K5
37210-MR1-721	K5
37210-MZ8-E00	K5
37210-MZ8-G00	K6
37211-MR1-008	K6
37212-MR1-000	K6
37215-KS3-901	K6
37220-MR1-008	K6
37226-MZ5-008	K6
37562-MZ8-A01	K6
37600-MZ8-A01	K6
37600-MZ8-B51	K6
37600-MZ8-G01	K6
37604-MZ8-G01	K7
37606-MR1-008	K7
37607-MR1-008	K7
37619-MR1-671	K7
37750-PC1-004	2-H8
37760-MT2-003	2-H8
38000	
38110-KV0-008	2-G8
38200-MR1-830	2-G3
38200-MZ8-621	2-G3
38200-MZ8-701	2-G3
38201-MR1-830	2-G3
38202-MR1-830	2-G3
38202-MZ8-621	2-G3
38202-MZ8-701	2-G4
38235-SA5-004	2-G4
38301-KK9-952	2-G9
38301-MF8-771	2-G8
38306-GE7-000	2-G9
38306-MF5-770	2-G9
40000	
40510-MR1-000	2-E3
40515-KR3-700	2-E3
40535-MY5-306	2-E3
40535-MY9-305	2-E3
40540-MY5-631	2-E7
40540-MY5-306	2-E7
40540-MZ8-305	2-E7
41000	
41200-MZ8-770	N1
41205-MZ8-H00	N5
41212-MA6-000	N1
41241-KT8-000	N1
42000	
42301-MZ8-A20	M15
42306-MR1-000	M15
42311-MR1-000	M15
42313-MR1-000	M15
42601-MR1-000	N1
42610-KT8-000	N1
42612-MR1-405	N1
42613-MR1-405	N1
42615-MY9-790	N2
42620-MR1-000	N1
42625-KT8-000	N2
42635-MBS-000	N1
42635-MZ8-H00	N1
42650-MZ8-H00	N2
42650-MZ8-305	N2
42701-MR1-781	N2
42707-MR6-670	M11
	N2
42708-MR1-670	M11
	N2
42711-MBA-004	N4
42711-MR1-781	N3
42711-MR1-782	N3
42711-MR1-783	N3
42711-MR1-784	N4
42712-MR1-671	N4
42712-MR1-672	N4
42713-MR1-671	N4
42713-MR1-672	N4
43000	
43100-KCR-000	M15
43100-MZ8-H00	M15
43102-319-000	M15
43134-300-000	M15
43141-MB0-010	M16
43145-ME5-000	M16
43352-568-003	M9
43353-461-771	M9
43410-MR1-000	M16
43431-MR1-000	2-E4
43434-ME1-670	2-E4
43514-KS6-701	2-C10
	2-C14
43514-445-771	N8
44000	
44301-MR1-003	M11
44311-MR1-000	M11
44601-MR1-000	M11
44612-MR1-405	M11
44613-MR1-405	M11
44620-MR1-000	M11
44635-MBS-700	M11
44635-MZ8-H00	M11
44650-KW9-000	M11
44650-MZ8-H00	M12
44650-MZ8-305	M12
44680-ML7-000	M12
44701-MR6-671	M12
44711-MR1-671	M12
44711-MR1-672	M12
44711-MR1-673	M12
44711-MR1-674	M12
44712-MR1-671	M13
44712-MR6-671	M13
44713-MR1-671	M13
44713-MR6-671	M13

PART NO. INDEX
INDEX DE N°S DE PIECES
TEILENUMMER-INDEX
INDICE DEL NUMERO DE PIEZA

Part No. / N° de pièce / Teile-Nr. / No. de pieza	Address No. / N° de Adresse / Adresse-Nr. / No. de dirccion
44800-MR1-003	M13
44806-MR1-003	M13
44809-ML7-003	M13
44830-MZ8-A20	K7
44831-MZ8-A20	K7
45000	
45107-ML4-006	M9
45108-ML7-922	M9
45110-MS9-612	M9
45112-MS9-611	M9
45126-MR1-951	L4
45126-MZ8-A21	L4
45126-MZ8-H00	L4
45126-MZ8-H01	L4
45126-MZ8-L51	L4
45131-ML7-921	M9
45131-MZ8-000	M2
45131-166-016	M9
45132-166-016	M9
45133-MA3-006	M9
45133-329-000	M16
45150-MZ8-305	M9
45203-MG3-016	M10
45215-ML7-922	M10
45251-MR1-670	M13
45504-410-003	L4
45506-KA3-731	L4
45510-MAV-751	L5
45510-MZ8-305	L4
45512-MA6-006	L5
45513-MM5-006	L5
45513-MR1-006	L5
45517-MAV-751	K15
	L6
45517-MR1-671	K11
	K16
	L6
45518-MM5-006	L6
45520-MM5-006	L6
45522-422-000	L6
45530-MN9-305	L6
46000	
46500-MR1-000	2-D6
46500-MZ8-G20	2-D6
46500-MZ8-L50	2-D6
46510-KW9-690	2-D6
46510-MZ8-G20	2-D6
46514-MR1-770	2-D6
46515-MM8-000	2-D6
46525-MR1-010	2-D6
46540-MBS-000	2-D7
46540-MR1-000	2-D6
46540-MZ8-G20	2-D7
50000	
50100-MZ8-B00ZA	2-G11
50100-MZ8-B40ZA	2-G11
50100-MZ8-B50ZA	2-G11
50100-MZ8-G20ZA	2-G11
50100-MZ8-K00ZA	2-G11
50100-MZ8-L50ZA	2-G11
50176-MR1-000ZC	2-G11
50177-MR1-000ZC	2-G11
50178-MR1-000	2-G12
50283-MR7-300	2-C14
50325-MR1-000	2-G4
50330-MR1-000	2-G4
50333-MR1-000	2-G4
50336-MR1-000	2-G4
50338-MR1-010	2-G4
50339-MR1-000	2-G4
50340-MR1-000	N8
50345-MZ8-G20	2-G9
50352-GS6-000	2-F13
50352-MR1-000	2-G9
50353-HA7-670	2-C14
50363-KT7-000	2-G12
50530-KW9-920	2-D15
50530-MBS-000	2-E2
50531-MZ8-000	2-D15
50532-MZ8-A20	2-D15
50541-KV3-830	2-E2
50541-MK3-000	2-D16
50542-438-000	2-D16
50603-033-010	2-D9
	2-D11
50610-MR1-000	2-D9
50610-MZ8-G20	2-D11
50610-MZ8-K00	2-D11
50612-MBA-000	2-D11
50612-MBA-010	2-D11
50612-MR1-000	2-D9
50613-MBA-305	2-D13
50617-MB1-700	2-D9
50617-MZ8-K00	2-D11
50619-MN0-000	2-D9
50620-MR1-000	2-D9
50620-MZ8-G20	2-D11
50620-MZ8-K00	2-D11
50642-MBA-000	2-D12
50642-MBA-010	2-D12
50642-MR1-000	2-D9
50643-MBA-305	2-D14
50644-MZ8-K00	2-D12
50661-MBA-000	2-D12
50661-MBA-010	2-D12
50661-MN0-000	2-D9
50661-MZ8-G20	2-D12
50710-GB4-007	2-G12
50710-GCN-003	2-G12
50710-086-007	2-F1
	2-G12
50710-377-000	2-D9
50712-MBA-000	2-D12
50712-413-000	2-D9
50713-MBA-000	2-D13
50715-MBA-000	2-D13
50715-MBA-010	2-D13
50715-MN0-000	2-D10
51000	
51400-MBS-701	M6
51400-MZ8-B01	M6
51401-MZ8-004	M6
51402-MBS-701	M6
51402-MZ8-004	M6
51404-MZ8-004	M6
51410-MZ8-004	M6
51411-MR1-671	M6
51412-MJ1-672	M6
51414-MR1-671	M6
51415-MR1-671	M7
51420-MZ8-B01	M7
51432-MR1-671	M7
51432-MR1-672	M7
51437-MM4-004	M7
51440-MBS-701	M7
51440-MZ8-004	M7
51447-KA4-004	M7
51450-MR1-671	M7
51490-MR1-671	M7
51500-MBS-701	M8
51500-MZ8-B01	M8
51520-MZ8-B01	M8
52000	
52105-MR1-000	2-E4
52106-MR1-000	2-E4
52159-KB7-000	G5
52170-MR1-000	2-E4
52175-MR1-000	2-E4
52200-MZ8-305ZA	2-E4
52400-MBS-741	2-E8
52400-MZ8-B01	2-E8
52400-MZ8-B61	2-E8
52400-MZ8-L71	2-E8
52442-KA3-731	M8
53000	
53100-MZ8-G20	L13
53100-MZ8-L50	L13
53101-KW9-305	L9
53101-MZ8-305	L13
53106-KG1-920	L9
	L13
53106-MZ8-G20	L13
53107-MR1-010	L9
	L13
53107-MZ8-G20	L13
53108-KW9-920	L9
	L13
53125-KW9-700	L14
53125-MR1-000	L9
53131-MM8-000	L14
53145-MM8-000	K11
	K16
53165-MM8-000	K11
	K16
53166-KCR-000	K11
	K16
53167-MM8-000	K11
	K16
53172-MBA-000	K16
53172-MR1-000	K11
	K16
53175-MR1-671	L6
53178-KV0-000	K11
	K16
53180-425-010	K11
	K16
53192-268-000	K11
	K16
53200-MR1-014	M2
53200-MZ8-B51	M2
53210-HA0-000	2-F13
53213-MB4-771	M2
53214-371-010	M2
53219-MZ8-G20	M2
53219-MZ8-K00	M2
53220-422-000	M3
53231-MZ8-A20	L14
53300-KW9-970	L10
	L14
53300-MZ8-H00	L14
53600-126-921	M3
53600-404-611	2-G12
53603-051-000	2-G12
53604-098-940	2-G13
61000	
61100-MR1-000YA	M5
61100-MR1-000ZC	M5
61100-MR1-000ZE	M5
61100-MR1-000ZH	M5
61100-MR1-000ZQ	M5
61100-MR1-000ZU	M5
61100-MR1-000ZV	M5
61103-357-000	2-H8
61104-422-000	2-H8
61301-MR1-000	K3
61303-MR1-000	K3
61304-MR1-000	K3
61305-MR1-000	K3
61306-MR1-000	K3
61311-MR1-000	K3
61315-MM8-003	K3
61315-MR1-000	K3
61315-MZ1-830	2-C14
61315-MZ8-000	L10
	L15
61316-MK7-000	K3
61316-MZ8-000	L10
	L15
63000	
63500-MR1-000ZC	2-G13
63500-MR1-610ZE	2-G13
63500-MZ8-G20	2-G13
63500-MZ8-K00	2-G13
63500-MZ8-L80	2-G13
63600-MR1-000ZC	2-G14
63600-MZ8-K00	2-G14
63600-MZ8-L80	2-G14
63700-MR1-000ZD	2-G14
63700-MZ8-K00	2-G14
63700-MZ8-L80	2-G14
64000	
64531-GE3-000	2-G4
77000	
77200-KW9-003	N14
77200-MY0-870ZA	N14
77200-MZ8-K00	N14
77204-MBS-000	N16
77205-286-000	N14
77206-MJ0-000	2-F1
77209-MR1-000	N14
77215-GC2-000	N16
	2-E9
77250-MZ8-L80	N16
77251-342-000	2-G4
77330-KW9-970	2-F1
77331-KW9-970	2-F1
77340-KW9-970	2-F1
80000	
80101-KW9-970	N13
80101-MR1-611	2-E9
80102-MR1-670	2-F13
80110-MR1-010	2-F13
80111-MR1-010	2-E9
80111-MR1-610	2-E9
80111-MR1-620	2-E10
80111-MZ8-G20	2-E10
80111-MZ8-L50	2-F1
80111-MZ8-U10	2-E10
80112-MR1-000	2-E10
80113-MR1-000	2-E10
80114-MR1-000	2-E11
	2-F1
80116-MR1-000	2-E11
80120-MR1-670ZC	2-E11
80120-MZ8-E60ZA	2-E11
80120-MZ8-E60ZB	2-E11
80120-MZ8-G00ZA	2-E12
80120-MZ8-G00ZB	2-E12
80120-MZ8-G00ZC	2-E12
80120-MZ8-G20ZA	2-E12
80120-MZ8-G20ZB	2-E13
80120-MZ8-G20ZC	2-E13
80120-MZ8-G20ZD	2-E13
80120-MZ8-K00ZA	2-E11
80120-MZ8-K00ZB	2-E12
80120-MZ8-L80ZA	2-F1
80120-MZ8-M20ZA	2-F1
80122-MZ8-B50ZB	2-I2
80122-MZ8-B50ZD	2-I2
80122-MZ8-E60ZA	2-I7
80122-MZ8-E60ZB	2-I7
80122-MZ8-G00ZA	2-I3
80122-MZ8-K00ZA	2-I7
80122-MZ8-K00ZB	2-I7
80122-MZ8-M20ZA	2-I9
80123-MZ8-B50ZB	2-I3
80123-MZ8-B50ZD	2-I3
80123-MZ8-E60ZA	2-I7
80123-MZ8-E60ZB	2-I7
80123-MZ8-G00ZA	2-I3
80123-MZ8-K00ZA	2-I7
80123-MZ8-K00ZB	2-I7
80124-MZ8-B50ZB	2-I4
80124-MZ8-B50ZD	2-I4
80124-MZ8-E60ZA	2-I7
80124-MZ8-E60ZB	2-I8
80124-MZ8-G00ZA	2-I4
80124-MZ8-K00ZA	2-I8
80124-MZ8-K00ZB	2-I8

PART NO. INDEX
INDEX DE N°S DE PIECES
TEILENUMMER-INDEX
INDICE DEL NUMERO DE PIEZA

Part No. / N° de pièce / Teile-Nr. / No. de pieza	Address No. / N° de Adresse / Adresse-Nr. / No. de dirccion
80240-MZ3-720	2-G16
81000	
81214-MT3-300	2-F1
83000	
83171-KW9-680	N9
	N12
83505-MN0-000	2-F6
	2-F8
83551-GE2-000	2-C2
	2-G14
83551-MA6-000	2-C6
83551-300-000	2-C2
83600-KW9-690ZA	2-C3
83600-KW9-690ZB	2-C3
83600-KW9-690ZC	2-C3
83600-KW9-690ZF	2-C3
83600-MR1-000ZC	2-C3
83600-MR1-000ZT	2-C3
83601-KW9-970	2-C6
83602-KW9-970	2-C6
83606-356-000	2-G4
83607-KV3-300ZD	N9
	N12
83614-MZ8-E60ZA	2-I6
	2-I8
83614-MZ8-E60ZB	2-I8
	2-I9
83614-MZ8-K00ZB	2-I8
83618-323-000	2-G4
83620-MZ8-E60ZA	2-C4
83620-MZ8-E60ZB	2-C4
83620-MZ8-K00ZC	2-C4
83620-MZ8-K00ZD	2-C4
83620-MZ8-L50ZA	2-C4
83620-MZ8-L50ZB	2-C4
83700-MR1-000YA	2-C5
83700-MR1-000YE	2-C5
83700-MR1-000ZC	2-C4
83700-MR1-000ZG	2-C5
83700-MR1-000ZV	2-C5
83720-MZ8-E60ZA	2-C5
83720-MZ8-E60ZB	2-C5
83720-MZ8-K00ZC	2-C5
83720-MZ8-K00ZD	2-C6
83720-MZ8-L50ZA	2-C6
83720-MZ8-L50ZB	2-C6
84000	
84253-MT3-000	2-F1
84701-MZ8-L50	2-G1
84706-KE2-940	2-E13
85000	
85201-438-000	2-E14
	2-F2
86000	
86150-MR1-760	L10
	L15
87000	
87125-041-680	2-H11
87129-MR1-300	M3
87139-463-670	2-H11
87501-MAS-415	2-H11
87501-MZ8-B80	2-H11
87501-MZ8-C60	2-H11
87501-MZ8-C70	2-H11
87505-MZ8-L50	2-H12
87505-MZ8-L70	2-H12
87505-MZ8-M10	2-H12
87505-MZ8-610	2-H11
87505-MZ8-620	2-H11
87505-MZ8-770	2-H11
87505-MZ8-920	2-H12
87505-MZ8-940	2-H12
87507-HF7-670	2-H12
87507-MZ8-620	2-H12
87508-MR1-670	2-I1
87508-MR1-740	2-I1
87512-MY3-670	2-H12
87512-MY3-710	2-H12
87512-MZ8-B40	2-H12
87512-MZ8-B50	2-H13
87512-MZ8-D20	2-H13
87512-MZ8-F10	2-H13
87512-MZ8-G20	2-H13
87512-MZ8-H00	2-H13
87560-MT6-850	2-H13
87560-MZ0-610	2-H13
87560-MZ0-670	2-H13
87560-MZ0-740	2-H14
87560-MZ1-620	2-H14
87565-MZ8-E60ZA	2-H16
87565-MZ8-E60ZB	2-H16
87565-MZ8-E80ZA	2-H14
87565-MZ8-G00ZA	2-H14
87565-MZ8-G00ZB	2-H14
87565-MZ8-G00ZC	2-H14
87565-MZ8-G20ZA	2-H15
87565-MZ8-G20ZB	2-H15
87565-MZ8-G20ZC	2-H15
87565-MZ8-G40ZA	2-H15
87565-MZ8-G40ZB	2-H15
87565-MZ8-G40ZC	2-H15
87565-MZ8-K00ZA	2-H16
87565-MZ8-K00ZB	2-H16
87565-MZ8-L50ZB	2-H16
87565-MZ8-L80ZA	2-H16
87565-MZ8-M20ZA	2-H16
87586-MB6-870ZF	2-H16
87586-MR6-670ZA	2-H16
87591-MZ8-C00	2-I1
87591-MZ8-R00	2-I1
88000	
88110-MR1-000	K11
88110-MR1-621	K12
88113-KN8-000	K12
	L2
88113-ML4-620	K12
	L1
88120-MR1-000	K12
88120-MR1-621	K12
88210-MBA-610	L1
88210-MBA-650	L1
88210-MZ8-A20	K12
	L2
88220-MZ8-A20	K12
	L3
89000	
89010-MR1-000	2-H1
89010-MZ8-G20	2-H1
89010-MZ8-L50	2-H3
89101-MC7-000	2-H1
89202-KV0-000	2-H1
89216-KB7-000	2-H1
89216-MR1-000	2-H1
89218-MF5-000	2-H1
89221-KW3-000	2-H1
89221-371-000	2-H1
89221-429-000	2-H1
90000	
90001-MR1-000	E3
90002-HA7-670	2-E14
	2-F2
90002-MR1-000	G12
90002-MR1-700	G12
90003-MR1-000	F8
90003-MR1-000	G1
90003-MW3-620	L1
90003-PJ0-661	I15
90004-GHB-700	F8
	G1
90004-GHB-720	G2
90004-GHB-770	E6
	E11
90004-MR1-000	G2
90007-MR1-000	F11
90008-KE9-000	G12
90009-ME5-000	G10
90009-MZ8-H00	G10
90010-MAY-000	F14
90010-MJ6-000	N16
90011-MA6-000	E3
90011-MZ8-B40	G12
90012-MZ8-B40	G12
90012-896-750	E3
90013-MF5-000	E6
	E11
90013-MZ8-B40	G12
90013-415-000	F11
90013-883-000	G6
90014-MF5-000	F2
90015-MR1-000	E6
	E11
90017-ZV0-000	G6
90019-MB0-000	G10
90020-KV3-000	N9
90020-MZ8-G20	N12
90021-MR1-770	F3
90025-MN8-000	G2
90042-ME9-000	2-H8
90065-MR1-003	2-D7
90066-MC7-000	E6
	E11
90071-MB0-000	G7
90072-MF5-860	J2
90080-MG8-000	G5
90081-MM9-003	E6
	E12
90081-MZ8-H01	E7
	E12
90084-MR1-000	G2
90084-MR1-700	G2
90086-MF5-000	F3
90086-MZ8-H00	F3
90087-MR1-000	G2
90087-MR1-700	G2
90089-KR0-000	2-C14
90091-MM5-640	E14
90097-KF0-000	2-F6
	2-F9
90101-MZ8-000	M10
90102-KS6-000	N12
90102-MK4-000	2-D4
90102-MN0-000	2-D10
	2-D13
90102-MR1-000	2-G14
90103-MB0-000	N12
90103-MR1-000	2-G15
90104-MR1-000	2-D7
90104-MZ8-G20	2-D7
90104-750-000	2-C10
90105-KR3-000	M14
90105-MBB-000	M14
90105-MJ6-841	K12
	N12
90105-MR1-000	N9
90106-MAV-000	2-F2
90106-MR1-008	K7
90107-KCR-000	2-C6
90107-KR3-630	2-C6
90107-KW7-930	2-H8
90107-MZ5-000	M16
90107-449-000	2-G15
90108-MR5-000	2-D16
	2-E2
90109-MZ5-000	2-F2
90110-MG9-700	2-E14
90110-MR1-000	2-E8
90111-MZ8-000	2-E1
90111-162-000	2-C10
	2-C14
	2-G5
	2-H8
90111-187-000	2-G5
90113-MR1-000	2-F14
90113-438-000	K12
	L1
90114-GB6-920	2-C6
90114-MA5-671	L6
90116-ME9-000	2-F2
90116-ML0-004	M8
90118-MR1-000	2-C10
	2-C14
90118-958-003	H2
	H11
90119-KW9-970	2-E4
90121-MR1-000	2-E4
90121-MV9-670	G6
90124-KR3-000	2-D10
	2-D13
90127-393-000	2-E4
90131-MR1-000	2-E4
90132-MK7-000	K3
90133-286-000	2-E5
90141-KT8-000	2-G15
90142-MB0-000	2-G15
90145-MS9-611	L7
90145-MS9-612	L7
90147-MK6-671	2-E2
90151-MB1-000	L10
90151-MB1-000	L15
90151-MR1-000	M8
90154-ME9-000	L16
90154-MJ0-000	2-D7
90158-KM7-911	K7
90161-MM8-000	2-D4
90164-028-000	M3
90165-MV9-000	2-G1
90182-KA4-003	2-E8
90201-MR1-000	2-D7
90201-MW3-620	L1
90201-415-000	K3
	K13
	L1
	L7
90201-428-900	2-G5
90202-MR1-000	2-G15
90202-ZV0-000	K7
	2-G5
90203-MF9-710	2-E1
	2-E2
90204-634-000	E7
	E12
90206-590-000	F2
90208-438-000	2-D4
	2-D7
90236-HA0-000	F11
90301-428-900	2-F14
90301-473-003	2-D7
	2-E5
90302-MR1-000ZC	2-G15
90302-MZ8-G20	2-G15
90302-425-830	M3
90303-GC2-630	2-E5
90303-MR1-000	2-F14
	2-G1
90304-GE8-003	N4
90304-ME1-670	2-D4
90304-VM0-770	2-E8
90304-415-000	L11
	L16
90305-GE8-003	2-E5
90305-KE8-003	M16
90308-SB0-000	2-G5
90309-MR1-770	L11
	L16
90311-GF0-810	2-D10
	2-D13
90315-MK3-003	2-H8
90321-MA6-750	K13
	L1
90322-S10-003	2-D4
90324-MBS-000	N12
90324-MR1-000	N9
90324-MZ8-G20	N13
90380-MZ5-000	2-F6
90401-MR1-000	E7

PART NO. INDEX
INDEX DE N°S DE PIECES
TEILENUMMER-INDEX
INDICE DEL NUMERO DE PIEZA

Part No. / N° de pièce / Teile-Nr. / No. de pieza	Address No. / N° de Adresse / Adresse-Nr. / No. de dirccion
90401-MR1-000	E12
90401-MZ8-B40	F11
90401-MZ8-H00	E7
	E12
90402-PC6-000	F11
	G3
90402-428-000	F2
90406-KV3-780	2-E1
	2-E2
90410-HC4-000	E7
	E12
90432-428-000	F12
90441-MR1-770	F3
	F5
	J4
90442-MR1-770	G12
	J5
90443-KR0-000	G12
	J5
90451-KY2-000	H2
	H11
90452-323-000	E7
	E12
	J4
90452-471-000	F12
90453-MM5-000	G3
90456-MA6-000	H3
	H12
90462-MR7-000	H3
90463-ML7-000	G5
	J5
90465-MR7-000	H3
90488-MB0-000	G10
	I1
90502-HB3-000	2-D7
90502-KK9-910	2-F2
90503-KE1-000	2-E14
90503-MG7-000	2-G5
90503-SA0-000	G5
90503-283-000	L11
	L16
90505-KW9-000	2-F2
90505-MC4-000	2-F14
90506-425-830	M3
90514-921-000	2-D8
90522-MF5-000	2-H9
90522-028-000	2-C14
90522-170-700	2-G1

90524-030-000	2-E5
90527-230-000	2-D10
	2-D13
90535-MR1-770	L11
	M1
90541-MB0-000	E4
90541-MZ8-650	E4
90542-MB0-000	E4
	J4
90542-MZ8-650	E4
	J4
90545-300-000	L7
90554-700-000	H3
	H12
90601-KJ9-000	2-G1
90601-MR1-000	I3
90601-107-000	H3
	H12
90602-MR1-000	H3
90643-MK3-781	2-C10
	2-C14
90651-KV6-003	2-G9
90651-MA5-671	L7
90652-KT1-771	L2
	L3
90652-MB0-000	K13
90654-MK3-780	2-C10
90659-734-K51	2-G16
90661-GHB-610	2-C14
90678-MR1-690	2-I10
90679-SG9-E01	2-G9
90682-SA0-671	N9
	2-I10
90690-GHB-641	2-G9
90701-MF5-003	2-H9
90741-413-000	G15
90841-001-000	2-G15

91000

91001-MN8-911	H3
	H12
91003-MG2-792	H4
	H13
91008-374-003	I1
91014-969-003	H4
	H13
91015-KT8-005	M4
91016-KT8-005	M4
91021-MF5-841	F14
91051-KS4-003	N5
91051-MK4-005	N5
91053-719-005	F8
91054-MN8-741	M14
91063-ML0-003	2-E5
91104-MR1-008	K7
91201-MF2-003	G5

91201-MV4-003	G5
91202-402-005	2-E5
91204-KK0-003	F8
91204-MG3-003	G12
91204-425-003	G13
91205-965-003	2-E5
91206-968-003	2-D8
91213-MB2-003	2-E5
91213-MB2-006	2-E5
91252-MC4-003	N5
91254-MR1-671	M8
91257-KA3-711	M14
91258-ML7-003	M14
91283-ML7-003	2-E5
91301-MF5-861	2-C10
91301-027-000	K7
91301-250-000	F8
	J5
91302-MA6-003	N5
91302-MB0-013	G5
	J5
91302-MF5-000	2-H9
91303-KF0-003	G10
	J5
91303-MF5-003	E4
	J4
91304-MF5-003	E4
	J4
91305-MG7-003	G13
	J6
91306-KK4-003	I3
	J4
91307-611-000	2-H9
91309-425-003	G8
	J6
91310-KE8-003	G3
	J6
91311-KE8-000	2-H9
91313-MB0-003	G10
	J6
91315-ME9-003	I3
	J4
91315-MF5-003	G10
	J6
91318-ME5-003	H4
	H13
	J6
91319-300-000	G10
	J6
91320-MB0-000	G8
91352-MG2-792	E14
91356-KA3-004	M8
91356-169-003	I3
	J4
91356-425-003	G3
	J6
91405-MF5-860	2-I10

91455-MA6-750	M4
91455-MB0-010	L11
	M1
	M8
91551-723-650	2-F14

92000

92101-06012-0A	2-D10
92101-06016-0B	2-D8
92101-06020-4J	2-G9
92301-06010-0A	2-G5
92301-06025-0A	2-G5
92501-06016-0A	2-D10
	2-D13
92800-14000	G13

93000

93401-06025-00	2-E6
93500-04008-1A	I15
93500-04010	2-G5
93500-04010-1A	I10
93500-04010-1H	2-G5
93500-04014-1A	I15
93500-04020-0A	2-C14
93500-04020-0G	2-C10
93500-05008-0A	E7
	E12
93500-05010-1A	I15
93500-05012-0B	K3
93500-05020-0B	K13
	L2
93500-05022-0B	K13
	L2
93500-05025-0B	K13
	L2
93500-05032-0B	K13
	L2
93500-05032-0G	E15
	2-C10
	2-C14
93500-05040-1H	I5
93500-06040-1A	2-C11
93600-04012-1A	L7
93600-04012-1G	L7
93600-05020-1A	2-C11
93700-05020-0G	K8
93891-04016-07	K8
93892-04006-00	K13
93892-04010-18	I15
93892-04012-10	I10
	I15
93892-04016-10	I10
93893-04012-17	L7
93893-06012-07	2-H9
93901-34610	2-F6

93901-34780	2-G1
93901-34880	2-F14
93903-24110	2-F9
93903-24420	K8
93913-24280	2-F2

94000

94001-08000-0S	2-E6
94002-06020-0S	2-D8
94002-06080-0S	2-G5
94002-08020-0S	2-D8
94002-10270-0S	2-E6
94021-06000-0S	2-E15
94031-10020	K13
	L3
94050-04080	2-F14
	2-G1
94050-05080	2-E15
	2-F15
94050-06000	K4
	2-E15
	2-F2
	2-G1
	2-H9
94050-06080	2-G1
94050-08000	2-F6
	2-F9
94050-08080	E7
	E12
94101-06000	2-D10
	2-G5
94101-08000	2-D10
	2-D13
	2-E6
94103-04800	2-F15
94103-05800	2-F15
94103-06000	2-F15
94103-06800	2-E15
94103-08700	2-D4
94109-14000	G13
	J6
94111-04800	I11
94111-05000	K4
94111-05800	I11
94111-06800	2-G6
94111-10000	2-E6
94201-16120	2-D10
94201-20100	2-D8
94201-20150	2-D10
	2-D13
94201-20180	2-E6
94201-25200	M16
94301-08140	E7
	E12
	F9
	G3

94301-08140	G6
	G10
94301-10120	E8
	E12
94301-10160	E8
	E12
94301-14200	E8
	E12
	F5
	G13
94510-10000	F9
94520-35000	2-E6

95000

95001-35055-40	I16
95001-35080-40	I16
95001-35110-40	J1
95001-75035-40	N9
95001-75200-40	N9
95002-02070	N13
95002-02079	I16
95002-02080	2-I10
95002-02100	I5
95002-02109	I5
95002-02120	I16
	N9
	2-H9
95002-02130	2-C11
	2-C15
95002-41050-08	E15
95002-41200-08	N9
	2-C11
	2-C15
95002-41300-04	2-I10
95002-70000	2-H9
95002-80000	2-C15
95003-19027-31	2-C11
	2-C15
95003-21001-10	K13
95003-23015-31	2-C11
95005-12140-1G	2-D1
95005-35170-2A	2-I10
95005-35210-2A	2-I10
95005-35350-2A	2-I10
95005-50030-30	2-E16
95005-80120-30	2-C15
95014-62100	K13
95014-73100	2-D8
95015-32001	2-D8
95015-42000	2-D8
95015-81000	2-D10
95701-06010-00	F5
95701-06010-07	M4
95701-06010-08	2-G9
95701-06012-00	G6
	2-G1

PART NO. INDEX
INDEX DE N°S DE PIECES
TEILENUMMER-INDEX
INDICE DEL NUMERO DE PIEZA

Part No. / N° de pièce / Teile-Nr. / No. de pieza	Address No. / N° de Adresse / Adresse-Nr. / No. de dirccion
95701-06012-00	2-H9
95701-06012-07	L12
	M1
	2-C11
	2-C15
95701-06012-08	K8
95701-06014-07	M5
	2-C6
95701-06014-08	G6
95701-06016-00	F4
	H4
	H13
	2-G1
95701-06018-00	I1
95701-06020-00	F14
	I3
	2-D8
	2-F15
95701-06020-08	2-E16
	2-G9
95701-06025-00	G6
95701-06025-07	2-E16
95701-06028-00	G10
95701-06035-07	2-F2
95701-06045-00	G6
	G10
95701-08012-07	2-G10
95701-08016-00	2-D4
95701-08016-07	2-G15
95701-08030-07	2-G16
95701-08032-07	2-D4
95701-08040-07	2-G16
95701-08045-00	2-D8
95701-08065-00	G13
95701-08080-00	G13
95701-08125-00	G13
95801-06025-10	2-C11
95801-06028-00	I1
95801-06032-00	G8
95801-10070-07	2-G16
96000	
96001-06010-00	2-H9
96001-06010-07	2-D1
96001-06012-00	I3
	2-H9
96001-06014-00	G13
96001-06020-00	2-H10
96001-06020-02	2-E6
96001-06025-07	2-H10
96001-06032-00	G8
96001-06040-00	E8
	E12
	G13
96001-06050-00	G13
96001-06060-02	K8
96001-06080-00	G13
96100-60010-00	F12
96100-62020-10	2-E6
96100-62040-00	H4
	H14
96220-40118	I2
96300-08012-00	2-G9
96300-08012-07	2-G9
96600-06010-07	N15
96600-06022-10	L2
	L8
96600-06022-17	L2
	L8
96700-06012-00	G3
96700-06016-08	2-C15
96700-06022-10	K13
96700-06032-00	G3
96700-10025-10	M4
98000	
98069-57916	E8
	E13
98069-57926	E8
	E13
98069-58916	E8
	E13
98069-58926	E8
	E13
98069-59916	E8
	E13
98069-59926	E9
	E13
98200-31000	2-G6
98200-31500	2-G6
98200-33000	2-G6
99000	
99001-08000	2-H1
99001-10120	2-H2
99001-10140	2-H2
99001-14170	2-H2
99002-13500	2-H2
99003-10000	2-H2
99003-30000	2-H2
99003-50000	2-H2
99006-12000	2-H3
99006-24000	2-H3
99101-GHB-1000	I11
99101-GHB-1250	I16
99101-GHB-1280	I16
99101-GHB-1320	J1
99101-393-1150	I11
99103-MT2-0400	I11
99103-MY0-0380	I11
99103-MZ8-0450	J1
99103-427-0380	I11

Description	Address No.	Ref. No.
[A]		
ADAPTER	K9	6
	K14	4
AIR CLEANER HOUSING COMP.	2-C7	8
AIR CLEANER HOUSING COVER	2-C7	5
ARM A, IN. ROCKER	E16	5
ARM B, IN. ROCKER	E16	6
ARM COMP., GEAR CHANGE	2-D5	5
ARM COMP., GEARSHIFT	H16	10
ARM COMP., RR. BRAKE MIDDLE	2-D6	10
ARM, EX. VALVE ROCKER	E16	7
ARM, RR. BRAKE	M16	11
ARM, RR. BRAKE STOPPER	2-E4	8
ARRESTER, NOISE	N1	3
AXLE, FR. WHEEL	M11	2
AXLE, RR. WHEEL	M15	2
[B]		
BAG, SERVICE BOOK	2-G4	23
BAG, TOOL	2-H1	3
BAND A, INSULATOR	E6	10
	E11	11
	E14	2
BAND B1, WIRE	K13	39
BAND, AIR CLEANER CONNECTING TUBE	2-C9	18
	2-C13	16
BAND, CARBURETOR INSULATOR	2-C9	17
BAND, CONNECTING TUBE	2-C12	2
BAND, EX. PIPE COVER	2-D3	9
BAND, FR. COVER	2-D3	10
BAND, SELF LOCK	K6	11
BAND, SIDE COVER	2-G4	24
BAND, SUCTION HOSE	2-G9	20
BAND, WIRE	L2	25
	2-G9	19
BAND, WIRE HARNESS	K13	31
BAR COMP., L. STEP	2-D9	7
BAR COMP., PILLION STEP	2-D10	11
BAR COMP., R. STEP	2-D9	3
BAR, L. STEP	2-D12	6
BAR, R. STEP	2-D11	3
BAR, SIDE STAND	2-D15	2
	2-E2	2
BASE COMP.	K7	14
	2-F16	5
	2-G3	13
BASE COMP., LICENSE	2-F11	8
BASE COMP., TAILLIGHT	2-F10	4
	2-F16	2
BASE, COMBINATION SWITCH	2-C1	4
BASE, RUBBER	2-G16	27
BATTERY	2-G2	3
BEARING A, CONNECTING ROD	G15	8
BEARING A, MAIN	G11	5
BEARING B, CONNECTING ROD	G15	8
BEARING B, MAIN	G11	5
BEARING C, CONNECTING ROD	G15	8
BEARING C, MAIN	G11	5
BEARING, BALL, 16005	I1	15
BEARING, HEAD PIPE UNDER	M4	13
BEARING, HEAD PIPE UPPER	M4	12
BEARING, NEEDLE	2-E5	24
BEARING, NEEDLE, 12X16X10	F8	8
BEARING, NEEDLE, 30X37X20	F14	13
BEARING, RADIAL BALL, 5205	H4	29
	H13	28
BEARING, RADIAL BALL, 6001	F12	23
BEARING, RADIAL BALL, 6004	M14	20
BEARING, RADIAL BALL, 6202	2-E6	36
BEARING, RADIAL BALL, 6204	H4	32
	H14	31
	N5	21
BEARING, RADIAL BALL, 6204U	H4	28
	H13	27
BEARING, RADIAL BALL, 63/22	H3	27
	H12	26
BEARING, RADIAL BALL, 6303	N5	20
BINDER	I10	27
BODY COMP., FRAME	2-G11	2
BOLT A, PIN	M9	9
BOLT-WASHER, 6X16	N12	20
BOLT-WASHER, 6X25	2-E6	28
BOLT, ADAPTER, 10MM	L1	20
BOLT, BRAKE DISK, 8X24	M14	19
BOLT, BREAK HEAD	I15	29
BOLT, BREAK OFF, 6MM	2-C6	14
BOLT, CAP, 6MM	K3	26
BOLT, CAP, 6X16	2-D10	17
	2-D13	17
BOLT, CHAIN ADJUSTING	2-E4	15
BOLT, CONNECTING ROD	G14	6
BOLT, COWL SETTING	2-H8	43
BOLT, CYLINDER, 8X187	E6	15
	E12	17
BOLT, DRAIN PLUG, 14MM	G13	20
BOLT, FLANGE KNOCK, 7X13	F3	9
BOLT, FLANGE SOCKET, 6X14	G10	12
BOLT, FLANGE SOCKET, 6X16	N16	5
BOLT, FLANGE SOCKET, 6X18	J2	4
BOLT, FLANGE SOCKET, 6X20	E3	12
BOLT, FLANGE SOCKET, 6X25	G5	13
	2-F6	17
	2-F9	14
BOLT, FLANGE SPECIAL, 6X30	F11	16
BOLT, FLANGE SPECIAL, 7X13	F3	9
BOLT, FLANGE, 10X140	2-G14	15
BOLT, FLANGE, 10X165	2-G15	16
BOLT, FLANGE, 10X57	2-E8	3
BOLT, FLANGE, 10X70	2-G16	25
BOLT, FLANGE, 10X75	2-D10	12
	2-D13	13
BOLT, FLANGE, 12X48	G2	12
BOLT, FLANGE, 5X14	E3	14
BOLT, FLANGE, 6MM	2-C10	29
	2-C14	28
	2-E14	17
	2-F2	18
	2-G5	26
	2-H8	44
BOLT, FLANGE, 6X10	F5	6
	M4	15
	2-D1	7
	2-E4	18
	2-G9	23
	2-H9	56
BOLT, FLANGE, 6X12	G6	19
	H2	19
	H11	21
	I3	12
	K8	28
	L12	16
	M1	20
	2-C11	42
	2-C15	40
	2-G1	23
	2-H9	55
BOLT, FLANGE, 6X13	2-E14	16
	2-F2	15
BOLT, FLANGE, 6X14	G6	20
	G13	26
	M5	2
	2-C6	19
BOLT, FLANGE, 6X16	F4	11
	H4	31
	H13	30
	2-F14	21
	2-G1	24
BOLT, FLANGE, 6X18	G6	20
	I1	16
BOLT, FLANGE, 6X20	F14	14
	I3	11
	2-D8	31
	2-E6	35
	2-E16	24
	2-F15	32
	2-G9	24
	2-H10	58
BOLT, FLANGE, 6X25	G6	21

Description	Address No.	Ref. No.
BOLT, FLANGE, 6X25	2-C11	43
	2-E16	25
	2-H10	59
BOLT, FLANGE, 6X28	G10	20
	I1	17
BOLT, FLANGE, 6X30	E3	13
BOLT, FLANGE, 6X32	G8	13
BOLT, FLANGE, 6X35	F8	7
	G1	10
	2-F2	24
BOLT, FLANGE, 6X40	E8	26
	E12	28
	G13	27
BOLT, FLANGE, 6X45	G2	11
	G6	22
	G10	21
BOLT, FLANGE, 6X50	G13	28
BOLT, FLANGE, 6X60	K8	29
BOLT, FLANGE, 6X70	E6	11
	E11	13
BOLT, FLANGE, 6X80	G13	29
BOLT, FLANGE, 8X12	2-G10	25
BOLT, FLANGE, 8X125	G13	25
BOLT, FLANGE, 8X140	G12	10
BOLT, FLANGE, 8X16	2-D4	22
	2-G15	22
BOLT, FLANGE, 8X25	M16	13
BOLT, FLANGE, 8X28	N9	26
BOLT, FLANGE, 8X30	2-G16	23
BOLT, FLANGE, 8X32	2-D4	23
BOLT, FLANGE, 8X40	2-G16	24
BOLT, FLANGE, 8X45	2-D8	32
BOLT, FLANGE, 8X65	G13	23
BOLT, FLANGE, 8X68	E6	14
	E11	16
BOLT, FLANGE, 8X70	G12	11
BOLT, FLANGE, 8X80	G13	24
BOLT, FR. DISK, 8X24	M14	19
BOLT, FR. FORK	M7	15
BOLT, HANDLE LEVER PIVOT	L6	14
BOLT, HELMET HOLDER SETTING	2-G15	17
BOLT, HEX.	I9	17
BOLT, HEX., 6X12	2-D10	16
BOLT, HEX., 6X16	2-D8	24
BOLT, HEX., 6X18	K3	21
BOLT, HEX., 6X20	2-G9	22
BOLT, L. STEERING HANDLE LEVER PIVOT	K12	28
	L1	21
BOLT, MIDDLE ROD JOINT	2-D7	16
BOLT, OIL, 10X22	L7	15
BOLT, PIN	M9	10
BOLT, RECESSED, 6X10	2-G5	32
BOLT, RECESSED, 6X25	2-G5	33
BOLT, RR. BRAKE STOPPER	2-E4	17
BOLT, RR. BRAKE STOPPER ARM	2-E5	19
BOLT, SETTING	G7	3
BOLT, SIDE STAND PIVOT	2-D16	7
	2-E2	4
BOLT, SOCKET, 10MM	M8	20
BOLT, SOCKET, 10X25	M4	16
BOLT, SOCKET, 10X55	2-E8	2
BOLT, SOCKET, 5X12	2-C14	27
BOLT, SOCKET, 6X10	N15	4
BOLT, SOCKET, 6X12	G3	20
BOLT, SOCKET, 6X16	2-C15	41
BOLT, SOCKET, 6X22	E14	8
	K13	40
	L2	30
	L8	21
BOLT, SOCKET, 6X32	G3	21
BOLT, SOCKET, 7X32	L10	10
	L15	13
	M8	21
BOLT, SOCKET, 8MM	F14	12
BOLT, SOCKET, 8X28	2-D7	17
BOLT, SOCKET, 8X32	L16	14
BOLT, SPECIAL FLANGE SOCKET, 6X20	2-D4	17
BOLT, SPECIAL FLANGE, 10X38	2-D10	13
	2-D13	14
BOLT, SPECIAL FLANGE, 8X28	N12	21
BOLT, SPECIAL FLANGE, 8X32	M10	16
BOLT, SPECIAL FLANGE, 8X50	2-F2	17
BOLT, SPECIAL, 6MM	F3	8
	2-E1	8
BOLT, SPECIAL, 6X16	2-E2	5
BOLT, SPECIAL, 6X23	2-C10	28
BOLT, SPECIAL, 8MM	2-H8	42
BOLT, STUD, 10X177	G12	14
BOLT, STUD, 12X177	G12	13
BOLT, STUD, 8X189	G12	12
BOLT, STUD, 8X35	E6	13
	E11	15
BOLT, STUD, 8X50	E6	12
	E11	14
BOLT, SWINGARM PIVOT	2-E4	16
BOLT, TIE ROD	2-D7	15
BOLT, TORX, 6X14	2-C6	14
BOLT, UBS, 12X28	F11	17
BOLT, WIRE ADJUSTING	K11	21
	K16	17
BOOT B	M9	12
BOOT COMP.	L4	3
BOOT, HANDLE LEVER	K11	20
	K16	16
BOOT, MASTER CYLINDER	L6	11
BOOT, PIN BOLT	M9	11
BOSS, OIL FILTER	G10	13
BOX ASSY., FUSE	2-G3	12
BOX ASSY., PILOT	K6	13
BOX ASSY., SPEEDOMETER GEAR	M13	15
BOX, BATTERY	2-G4	16
BRACKET COMP., L. FR. CALIPER	M9	7
BRACKET COMP., L. MAIN STEP	2-D9	6
	2-D11	5
BRACKET COMP., R. MAIN STEP	2-D9	2
	2-D11	2
BRACKET, HANDLE LEVER	K11	18
	K16	14
BRACKET, HEADLIGHT	K3	23
BRACKET, MUFFLER	2-D3	14
BRACKET, MUFFLER UPPER	2-D3	15
BRACKET, NUMBER PLATE	2-G1	14
BRIDGE COMP., FORK TOP	L10	6
	L14	9
BULB	2-F5	14
	2-F8	11
	2-F13	15
BULB, HEADLIGHT	K2	15
BULB, LICENSE LIGHT	2-F12	14
	2-F16	11
BULB, POSITION	K3	16
BULB, TAILLIGHT	2-F13	16
	2-F16	12
BULB, WEDGE BASE	K5	2
BULB, WINKER	2-F5	14
	2-F13	16
BUSH, COUNTERSHAFT THIRD	H8	11
BUSH, GUIDE	M6	8
BUSH, SLIDER	M7	9
BUSH, 25X28X15	H1	11
	H8	12
[C]		
CABLE ASSY., SPEEDOMETER	K7	18
CABLE COMP. A, THROTTLE	K9	3
	K14	1
CABLE COMP. B, THROTTLE	K9	4
	K14	2
CABLE COMP., CHOKE	K9	5
	K14	3
CABLE COMP., CLUTCH	K9	7
	K14	5
CABLE SET, STARTER MOTOR & BATTERYEARTH	G7	6
CABLE, INNER	K7	19
CABLE, STARTER MAGNETIC BATTERY	2-G2	5

Description	Address No.	Ref. No.
CALIPER SUB ASSY., L. FR. BRAKE	M9	13
CAM, RR. BRAKE	M16	9
CAMSHAFT COMP., FR.	E16	3
CAMSHAFT COMP., RR.	E16	4
CAP A	K5	4
CAP ASSY. 1, HIGH TENSION	2-G7	6
CAP ASSY. 2, NOISE SUPPRESSOR	2-G7	5
CAP ASSY. 3, HIGH TENSION	2-G7	8
CAP ASSY., RESERVE TANK	2-H6	16
CAP COMP., RADIATOR	2-H5	8
CAP, BLEEDER	M9	4
CAP, CABLE SEALING	I9	21
CAP, GRIP END	K11	17
	K16	13
CAP, HANDLE BOTTOM	L9	5
	L14	6
CAP, MASTER CYLINDER	L5	7
CAP, PIVOT	2-G15	20
CAP, RESERVE TANK	2-H5	14
CAP, SOCKET BOLT, 8MM	L11	15
	M1	19
	M4	14
	M8	24
CAP, STAND PIVOT	2-D15	3
CAP, THERMOSTAT	2-H5	13
CAP, 22MM	G2	13
CAP, 30MM	G2	14
CARBURETOR ASSY.	I4	2
	I14	17
CARBURETOR ASSY., FR.	I4	3
CARBURETOR ASSY., RR.	I4	4
CARTRIDGE, OIL FILTER	G9	10
CASE COMP., AIR CLEANER	2-C12	9
CASE COMP., HEADLIGHT	K3	17
CASE COMP., L. BOTTOM	M8	18
CASE COMP., R. BOTTOM	M7	10
CASE, DRIVE CHAIN	2-E3	5
CASE, THERMOSTAT	2-H5	12
CENTER, CLUTCH	F10	4
CHAIN KIT, DRIVE	2-E6	37
CHAIN SET, DRIVE	2-E3	1
CHAIN, CAM	F3	2
CHAIN, DRIVE	2-E7	38
CHAIN, OIL PUMP DRIVE	G9	4
CHAMBER SET, FLOAT	I6	4
	I12	5
CHAMBER, AIR CLEANER	2-C8	15
	2-C13	13
CIRCLIP	L7	18
CIRCLIP, EXTERNAL, 10MM	F9	12
CIRCLIP, INTERNAL, 35MM	2-E6	34
CIRCLIP, 25MM	H3	25
	H12	25
CLAMP	K6	9
CLAMP B, TUBE, 12.5MM	2-C14	32
CLAMP, HOSE, 24-32MM	I3	3
CLAMP, MASTER CYLINDER OIL HOSE	N8	21
	2-C10	27
	2-C14	23
CLAMP, TUBE	E15	11
	N9	32
	2-C11	39
	2-C15	36
	2-I10	6
CLAMP, WATER HOSE, 21MM	2-H9	47
CLAMPER B, A.C. GENERATOR CORD	F16	7
CLAMPER, A.C. GENERATOR CORD	F16	6
CLAMPER, FR. BRAKE HOSE	M2	1
CLAMPER, OIL PRESSURE CORD	G5	11
CLAMPER, OIL PRESSURE SWITCH CORD	F16	9
CLAMPER, PULSE	F14	11
CLAMPER, RADIATOR HOSE	2-H7	34
CLAMPER, WATER HOSE	I3	3
	2-H7	33
CLIP, A.C. GENERATOR CORD	F16	8
CLIP, BREATHER TUBE	N12	16
	2-H4	1
CLIP, CABLE	2-F1	1
CLIP, CABLE, 10MM	2-G9	21
CLIP, CANISTER HOSE	N9	28
	2-I10	5
CLIP, HARNESS	2-G16	26
CLIP, HOSE	2-I10	4
CLIP, L. RR. CRANKCASE COVER	G4	4
CLIP, OIL DRAIN TUBE	N6	1
	N10	1
CLIP, PISTON PIN, 18MM	G14	4
CLIP, PULSER CORD	2-F3	1
	2-F7	1
CLIP, RING, 18MM	I3	7
CLIP, SUB TANK HOSE	N12	16
	2-C16	1
CLIP, TUBE	I5	6
	I16	37
	N9	31
	N13	26
	2-C10	31
	2-C14	31
	2-H9	53
	2-I10	7
CLIP, 25MM	H3	26
CLIP, 4X50	2-G1	18
CLUTCH, ONE WAY	F13	8
COCK ASSY., AUTO	N10	9
COCK ASSY., FUEL	N6	6
COCK ASSY., FUEL	N10	3
COIL COMP., IGNITION	2-G7	2
COLLAR	K3	19
	K7	15
COLLAR A, FAIRING SETTING	2-G4	22
COLLAR B, RR. WHEEL DISTANCE	N2	11
COLLAR COMP., RR. COWL	2-F1	6
COLLAR, AIR CLEANER ELEMENT SETTING	2-C7	3
COLLAR, CHAIN GUARD	G5	12
COLLAR, CHAIN SLIDER	2-E4	13
COLLAR, COMBINATION SWITCH	2-C1	5
COLLAR, COVER MOUNTING	2-F6	16
	2-F8	13
COLLAR, DISTANCE	2-F14	25
COLLAR, ENGINE HANGER	2-G12	6
COLLAR, EX. PIPE JOINT	2-D2	3
COLLAR, FAN	2-C14	22
COLLAR, FR. AXLE DISTANCE	M11	7
COLLAR, FR. WHEEL SIDE	M11	3
COLLAR, FUEL TANK SETTING	N9	27
	N12	23
COLLAR, GEAR CHANGE PEDAL PIVOT	2-D5	1
COLLAR, GEARSHIFT DRUM STOPPER	H16	8
COLLAR, GEARSHIFT LEVER SETTING	2-G1	17
COLLAR, HEADLIGHT STAY	K3	25
COLLAR, IGNITION COIL SETTING	2-F2	19
COLLAR, L. RR. WHEEL SIDE	M15	4
COLLAR, L. SWINGARM PIVOT	2-E4	10
COLLAR, NUMBER BRACKET	2-E13	14
COLLAR, O-RING	G9	7
COLLAR, PRIMARY DRIVEN	F10	3
COLLAR, R. SWINGARM	2-E4	11
COLLAR, RESERVE TANK SETTING	2-E3	4
COLLAR, RR. AXLE DISTANCE	N1	10
COLLAR, RR. BRAKE PANEL SIDE	M15	5
COLLAR, RR. BRAKE PIVOT	2-D6	12
COLLAR, SETTING	2-H8	41
COLLAR, SPLINE, 25X28X10.8	H1	13
COLLAR, SPLINE, 25X28X15	H2	15
	H9	15
COLLAR, 20X11.8	G16	7
	H7	7
COLLAR, 23X20	G11	2
COLLAR, 4X5	2-C12	3
COLLAR, 6.3X13.5	2-E14	18
COLLAR, 6MM	2-D10	14
	2-D13	15
COLLAR, 8MM	2-D3	13
COLLAR, 8X50	K7	23
CORD COMP., LICENSE	2-F16	7
CORD 2, HIGH TENSION	2-G7	7

PART NAME INDEX

Description	Address No.	Ref. No.
CORD 4, HIGH TENSION	2-G7	9
COTTER, VALVE	F1	20
COUNTERSHAFT	G16	5
	H6	5
COVER ASSY., FR. CYLINDER HEAD	E1	2
COVER ASSY., R. CRANKCASE	F7	1
COVER ASSY., RR. CYLINDER HEAD	E1	4
COVER ASSY., WATER PUMP	G4	8
COVER B, STARTER MAGNETIC	G7	8
COVER COMP.	2-F12	11
COVER COMP., FR. CYLINDER HEAD	E1	1
COVER COMP., L. RR.	G4	1
COVER COMP., LICENSE	2-F12	12
	2-F16	8
COVER COMP., R. CRANKCASE	F6	1
COVER COMP., RR. CYLINDER HEAD	E1	3
COVER SET, L. SIDE	2-C5	13
COVER SET, R. SIDE	2-C4	11
COVER, AIR CLEANER	2-C12	4
COVER, BATTERY	2-G4	17
COVER, BATTERY TERMINAL	G7	9
	2-G2	6
COVER, COMBINATION SWITCH	2-C2	6
COVER, DUST	2-D5	4
COVER, EX. TAPPET ADJUSTER	E2	7
COVER, FR. CENTER	2-G14	13
COVER, FR. CYLINDER HEAD	E1	1
COVER, FR. EX. PIPE	2-D3	11
COVER, FUSE	2-G3	14
COVER, IN. TAPPET ADJUSTER	E2	5
COVER, L. CRANKCASE	F15	1
COVER, L. CRANKCASE RR.	G4	1
COVER, L. FR. SIDE	2-G14	12
COVER, L. SIDE	2-C5	12
COVER, LOCK NUT	K12	23
	L1	18
COVER, MUFFLER	2-D3	8
COVER, R. FR. SIDE	2-G13	11
COVER, R. SIDE	2-C3	10
COVER, REED VALVE	E3	11
COVER, RR. CYLINDER HEAD	E1	3
COVER, RR. EX. PIPE	2-D3	12
COVER, RUBBER	K2	13
COVER, SCREW	K2	10
COVER, SPEEDOMETER	K5	5
COVER, STARTER MAGNETIC	2-G3	7
COVER, STARTER MOTOR TERMINAL	G7	7
COVER, SUB AIR CLEANER	2-C8	11
	2-C12	7
COVER, THROTTLE LINK	K9	2
	N10	2
COVER, WATER PUMP	G5	9
COWL COMP., RR.	2-E11	12
	2-F1	10
CRANKCASE BREATHER STORAGE TANK	2-C10	23
	2-C13	19
CRANKCASE COMP., L.	G11	4
CRANKCASE COMP., R.	G11	1
CRANKSHAFT COMP.	G15	9
CUSHION ASSY., RR.	2-E8	1
CUSHION, FUEL TANK FR.	N8	18
	N11	12
CUSHION, FUEL TANK RR.	N8	19
	N11	13
CYLINDER COMP., FR.	F5	1
CYLINDER COMP., RR.	F5	2
CYLINDER SET, MASTER	L6	12
CYLINDER SUB ASSY., FR. BRAKE MASTER	L5	5
[D]		
DAMPER SET, WHEEL	N1	1
DAMPER, RR. WHEEL	N1	4
DIAPHRAGM	L6	10
DIAPHRAGM SET, PUMP	I13	8
DISK B, CLUTCH FRICTION	F10	7
DISK, CLUTCH FRICTION	F10	6
DISK, FR. BRAKE	M13	18
DRIVER 1, PLUS SCREW	2-H2	16
DRIVER 3, MINUS SCREW	2-H2	17
DRUM COMP., GEARSHIFT	H16	5
DUCT, AIR CLEANER	2-C9	16
	2-C13	14
DUST SEAL, BRAKE CAM	M15	8
DUST SEAL, FR. FORK	M8	22
DUST SEAL, STEERING HEAD	M2	3
DUST SEAL, 17X23X3	2-D8	23
DUST SEAL, 22X29X4	2-E5	27
DUST SEAL, 22X35X7	2-E5	26
DUST SEAL, 28X42X8	M14	21
DUST SEAL, 45X55X5	M14	22
[E]		
ELEMENT COMP., AIR CLEANER	2-C12	1
ELEMENT, AIR CLEANER	2-C7	1
EMBLEM, L. FUEL TANK	2-I2	2
EMBLEM, R. FUEL TANK	2-I2	1
EMBLEM, STEERING STEM	M3	8
EMBLEM, WING MARK	L10	9
	L15	12
[F]		
FAN, COOLING	2-H4	7
FENDER A, RR.	2-E9	6
FENDER COMP., FR.	M5	1
FILTER SET, OIL	G9	1
FILTER, SUB AIR CLEANER	2-C8	12
FLANGE ASSY., FINAL DRIVEN	N1	6
FLANGE SUB ASSY., RR. DRIVEN	N2	12
FLAP, TIRE	M13	14
	N4	18
FLOAT SET	I6	3
	I12	4
FLYWHEEL COMP.	F16	4
FORK ASSY., L. FR.	M8	17
FORK ASSY., R. FR.	M6	1
FORK, CENTER GEARSHIFT	H15	2
FORK, L. GEARSHIFT	H15	3
FORK, R. GEARSHIFT	H15	1
FUEL FILL CAP COMP.	N8	20
	N12	14
FUSE, BLADE	2-G6	38
[G]		
GASKET B, CYLINDER HEAD COVER	E6	8
	E11	9
GASKET KIT A	J3	
GASKET KIT B	J5	
GASKET SET	I6	1
	I12	2
GASKET, AIR PATH PIPE	J2	3
	J4	8
GASKET, CYLINDER	F5	3
	J3	1
GASKET, CYLINDER HEAD	E6	7
	E11	8
	J3	4
GASKET, EX. PIPE	J3	6
	2-D2	4
GASKET, FLOAT CHAMBER	I10	24
	I15	25
GASKET, HEAD COVER	E3	9
	J3	5
GASKET, L. COVER	F15	3
	J5	2
GASKET, OIL STRAINER	G9	6
	J5	3
GASKET, R. COVER	F7	2
	J5	1
GASKET, WATER PUMP COVER	G5	10
	J5	4
GAUGE COMP., OIL LEVEL	F7	3

PART NAME INDEX

Description	Address No.	Ref. No.
GEAR COMP., STARTER DRIVEN	F13	5
GEAR, COUNTERSHAFT FIFTH	H10	18
GEAR, COUNTERSHAFT FIRST	H6	6
GEAR, COUNTERSHAFT FOURTH	H2	16
	H10	16
GEAR, COUNTERSHAFT LOW	G16	6
GEAR, COUNTERSHAFT SECOND	H1	9
	H7	9
GEAR, COUNTERSHAFT THIRD	H1	12
	H9	13
GEAR, MAINSHAFT FIFTH	H10	17
GEAR, MAINSHAFT FOURTH	H2	14
	H9	14
GEAR, MAINSHAFT SECOND	H1	8
	H7	8
GEAR, MAINSHAFT THIRD	H1	10
	H8	10
GEAR, PRIMARY DRIVE	F11	14
GEAR, SPEEDOMETER	M13	16
GEAR, STARTER	F13	4
GEAR, STARTER REDUCTION	F13	2
GRILLE COMP., RADIATOR	2-H4	5
GRILLE, RADIATOR	2-H4	6
GRIP COMP., L. HANDLE	K11	16
	K16	12
GRIP COMP., R.	K11	14
	K16	10
GRIP, R. HANDLE	K11	15
	K16	11
GRIP, SCREW DRIVER	2-H2	18
GROMMET A, AIR CLEANER CASE	2-F14	24
GROMMET, AIR CLEANER CASE	2-C2	8
	2-F10	1
	2-G14	14
GROMMET, OIL COOLER FIXING	2-E3	2
GROMMET, RESERVE TANK	2-D3	16
GROMMET, RR. COWL SIDE	2-E10	8
GROMMET, SIDE COVER	2-C6	16
GROMMET, WIRE HARNESS	2-H8	37
GUIDE, CAM CHAIN	F3	5
GUIDE, EX. VALVE	E5	6
	E10	7
GUIDE, IN. VALVE	E5	5
	E10	6
GUIDE, L. HARNESS	L10	8
	L15	11
GUIDE, R. HARNESS	L10	7
	L15	10

[H]

Description	Address No.	Ref. No.
HANDLE, EYE WRENCH, 12MM	2-H3	19
HARNESS, WIRE	2-G8	11
HEAD COMP., FR. CYLINDER	E5	1
HEAD COMP., RR. CYLINDER	E10	2
HEADLIGHT ASSY.	K1	1
HEADLIGHT UNIT	K2	8
HEATER COMP.	I14	22
HOLDER ASSY., FUSE	2-G3	10
HOLDER ASSY., HELMET	2-F1	3
	2-G12	7
HOLDER SET, BRUSH	G7	4
HOLDER, CAMSHAFT	E5	2
	E10	3
HOLDER, COUPLER	2-G4	20
HOLDER, HANDLE LOWER	L14	8
HOLDER, HANDLE UPPER	L14	7
HOLDER, L. FR. COUPLER	2-G9	18
HOLDER, MASTER CYLINDER	K11	13
	K15	9
	L6	8
HOLDER, NEEDLE JET	I10	25
	I15	26
HOLDER, SIDE CAMSHAFT	E5	3
	E10	4
HOLDER, STRAINER	N6	3
HOLDER, SWITCH	2-D15	4
HORN COMP.	2-G8	14
HOSE A, INTAKE MANIFOLD	E14	6
HOSE B, INTAKE MANIFOLD	E14	7
HOSE COMP., FR. BRAKE	L4	2
HOSE, FR. OUTLET WATER	2-H6	22
HOSE, INTAKE MANIFOLD	E14	5
HOSE, MAIN WATER	I3	1
HOSE, RADIATOR LOWER	2-H7	30
HOSE, RADIATOR UPPER	2-H6	21
HOSE, RR. OUTLET WATER	2-H6	23
HUB COMP., RR. WHEEL	N1	5
HUB SUB ASSY., FR.	M11	8
HUB SUB ASSY., RR.	N1	9
HUB, FR. WHEEL	M11	4

[I]

Description	Address No.	Ref. No.
IGNITION CONTROL MODULE	2-G2	2
IGNITION PULSE GENERATOR ASSY.	F13	10
INDICATOR, RR. BRAKE	M16	10
INSULATOR COMP., CARBURETOR	E6	9
	E11	10
	E14	1
INSULATOR, CARBURETOR	E6	9
	E11	10
	E14	1

[J]

Description	Address No.	Ref. No.
JET, MAIN, #100	I11	33
JET, MAIN, #115	I11	33
JET, MAIN, #125	I16	39
JET, MAIN, #128	I16	39
JET, MAIN, #132	J1	39
JET, OIL	G11	3
JET, SLOW, #38	I11	34
JET, SLOW, #40	I11	34
JET, SLOW, #45	J1	40
JOINT A, VACUUM TUBE	2-I10	1
JOINT B, BRAKE ARM	2-D8	29
JOINT SET	I7	8
JOINT SET, DRIVE CHAIN	2-E3	7
JOINT, BOOST	E11	12
JOINT, FR. EX. PIPE	2-D2	2
JOINT, FUEL TUBE	N7	14
JOINT, OVERFLOW TUBE	2-H6	19
JOINT, WATER	I3	4
JOINT, WATER HOSE	I3	2

[K]

Description	Address No.	Ref. No.
KEY SET	2-C1	1
KEY, BLANK	2-C2	7
KEY, WOODRUFF	G15	11
KNOB, TRIP	K6	10

[L]

Description	Address No.	Ref. No.
LABEL, ACCESSORIES & LOADING	2-H12	8
LABEL, CARBURETOR TAMPER PROOF	2-I1	16
LABEL, CHAIN ADJUSTER	2-I1	17
LABEL, COLOR	2-H16	13
LABEL, DRIVE	2-H13	9
LABEL, DRIVE CHAIN	2-H12	6
LABEL, FRENCH TRANSLATION	2-H14	12
LABEL, FUEL	2-H16	14
LABEL, HIGH ALTITUDE	2-H11	3
LABEL, IGNITION NOISE	2-H11	1
LABEL, LOADING	2-H12	7
LABEL, TIRE	2-H12	5
LENS COMP., TAILLIGHT	2-F16	1
LENS, FR. WINKER	2-F3	3
LENS, LICENSE	2-F12	10
	2-F16	6
LENS, TAILLIGHT	2-F10	3
LENS, WINKER	2-F7	3
LEVER COMP., CLUTCH	F7	4
LEVER COMP., L. HANDLE	K11	19
	K16	15

PART NAME INDEX

Description	Address No.	Ref. No.
LEVER COMP., R. HANDLE	L6	13
LEVER, FUEL COCK	N7	15
	N10	8
LIGHT ASSY., LICENSE	2-F11	6
	2-F16	4
LINK SET	I12	1
LOCK COMP., STEERING HANDLE	M3	7
	2-G12	8
[M]		
MAINSHAFT COMP.	G16	2
	H5	2
MANIFOLD COMP., INTAKE	E14	4
MARK, FUEL COCK	N9	24
	N12	18
MARK, L. FUEL TANK	2-I6	2
MARK, R. FUEL TANK	2-I5	1
MARK, SIDE COVER	2-I6	3
	2-I8	4
	2-I9	2
MIRROR COMP.	L1	19
MIRROR COMP., L. BACK	K12	26
	L3	33
MIRROR COMP., R. BACK	K12	25
	L2	32
MIRROR, L. BACK	K12	24
MIRROR, R. BACK	K11	22
MOLDING, RADIATOR GRILLE	N16	1
MOTOR ASSY., FAN	2-H4	4
MOTOR ASSY., STARTING	G7	1
MOUNT, RADIATOR LOWER	2-H7	26
MUFFLER ASSY., EX.	2-D2	1
[N]		
NECK, FILLER	2-H6	18
NECK, RESERVE TANK FILLER	2-H7	24
NEEDLE COMP., FR. JET	I9	22
NEEDLE COMP., JET	I9	22
NEEDLE COMP., RR. JET	I9	22
NEEDLE SET, JET	I12	3
NUT B, BRAKE ROD ADJUSTING	2-D8	30
NUT-WASHER, 6MM	G7	10
NUT, AXLE, 16MM	M16	14
NUT, BEAM ADJUSTING	K1	7
NUT, CAP, 6MM	K3	27
	K7	22
	K13	29
	L1	23
	L7	16
NUT, CAP, 6MM	2-E15	19
	2-G5	28
NUT, CAP, 8MM	2-D4	19
	2-D7	19
NUT, CONNECTING ROD	G14	7
NUT, FIXING	K13	30
	L1	24
NUT, FLANGE CAP, 10MM	2-G15	19
NUT, FLANGE CAP, 5MM	2-E5	21
NUT, FLANGE CAP, 8MM	2-D4	18
NUT, FLANGE, 10MM	E7	16
	E12	18
	N4	19
NUT, FLANGE, 4MM	2-F14	27
	2-G1	20
NUT, FLANGE, 5MM	2-E15	20
	2-F15	28
NUT, FLANGE, 6MM	K4	29
	2-E15	21
	2-F2	23
	2-F14	22
	2-G1	16
	2-H9	52
NUT, FLANGE, 8MM	E7	21
	E12	23
	L11	12
	L16	16
	2-F6	20
	2-F9	16
NUT, HEX., 10MM	K13	37
	L1	22
	2-E6	30
NUT, HEX., 6MM	2-D8	25
	2-G5	35
NUT, HEX., 8MM	2-D7	18
	2-E6	29
NUT, LOCK, 18MM	F11	18
NUT, SERRATE, 5MM	2-H8	45
NUT, SIDE STAND	2-E1	9
	2-E2	6
NUT, SQUARE, 5MM	E14	3
NUT, STEERING STEM	L11	11
	L16	15
NUT, TAPPET ADJUSTING	F2	23
NUT, U, 10MM	2-E8	4
NUT, U, 14MM	2-E5	22
NUT, U, 6MM	2-D7	20
	2-E5	20
NUT, UNIT HOLDER	K2	9
[O]		
O-RING	G8	12
O-RING	I3	10
	J4	16
	N6	13
	N10	7
O-RING, 1.1X2.8	I13	15
O-RING, 1.3X4.3	I9	16
	I13	16
O-RING, 13.5X1.4	2-H9	49
O-RING, 13X2.5	G10	18
	J6	17
O-RING, 14.7X2.2	G10	16
	J6	14
O-RING, 14.8X2.4	G10	15
	J5	10
O-RING, 18.9X1.5	2-H9	48
O-RING, 18X2.6	I3	8
	J4	14
O-RING, 21.5MM	F8	10
	J5	8
O-RING, 21.5X2	G3	17
	J6	13
O-RING, 24.4X3.1	G8	11
	J6	12
O-RING, 28.17X3.53	M8	23
O-RING, 29.7X2.4	G3	18
	J6	18
O-RING, 32.95X2.62	G5	17
	J5	9
O-RING, 35X1.9	2-C10	33
O-RING, 39.5X2.6	E14	9
O-RING, 44X3	E4	17
	J4	12
O-RING, 47.5X2	2-H9	50
O-RING, 5.6X1.9	H4	30
	H13	29
	J6	16
O-RING, 5X1.7	G13	19
	J6	11
O-RING, 6.8X1.9	K7	24
O-RING, 61X2	N5	23
O-RING, 62.4X2.5	E4	18
	J4	13
OIL SEAL, 12.5X25X8	G13	18
OIL SEAL, 12X18X5	F8	9
OIL SEAL, 12X26X7	G5	16
OIL SEAL, 12X28X7	G5	16
OIL SEAL, 22X31X5	2-E5	25
OIL SEAL, 25X45X7	G12	17
OIL SEAL, 28X47.2X7	N5	22
OUTER ASSY., STARTING CLUTCH	F13	6
OUTER COMP., CLUTCH	F10	2
OUTER COMP., STARTING CLUTCH	F13	7
OUTER, STARTING CLUTCH	F13	9

PART NAME INDEX

Description	Address No.	Ref. No.
[P]		
PACKING, AIR CLEANER CASE	2-C7	9
PACKING, AIR CLEANER ELEMENT	2-C8	10
PACKING, LENS	2-F12	13
	2-F16	9
PACKING, RESERVE TANK	2-H6	20
PACKING, TAILLIGHT	2-F11	5
	2-F16	3
PACKING, WINKER LENS	2-F3	4
PAD SET	M9	2
PANEL COMP., RR.	M15	6
PANEL COMP., RR. BRAKE	M15	6
PEDAL ASSY., RR. BRAKE	2-D6	9
PEDAL COMP., CHANGE	2-D5	3
PIECE, OIL LOCK	M7	11
PIN A, PILLION STEP	2-D10	22
PIN, DOWEL, 10X12	E8	23
	E12	25
PIN, DOWEL, 10X16	E8	24
	E12	26
PIN, DOWEL, 14X20	E8	25
	E12	27
	F5	5
	G13	22
PIN, DOWEL, 8X14	E7	22
	E12	24
	F9	11
	G3	19
	G6	18
	G10	19
PIN, HANGER	M10	15
PIN, PISTON	G14	3
PIN, PISTON, 10X33	F13	1
PIN, SHIFT RETURN SPRING	I1	13
PIN, SPLIT, 1.6X12	2-D10	20
PIN, SPLIT, 2.0	2-D8	27
PIN, SPLIT, 2.0X15	2-D10	21
	2-D13	19
PIN, SPLIT, 2.0X18	2-E6	33
PIN, SPLIT, 2.5X20	M16	15
PIN, STEP BAR JOINT	2-D9	1
	2-D11	1
PIN, 10X44	F13	3
PIPE COMP., FR. FORK	M6	5
PIPE COMP., OIL	G9	11
PIPE COMP., OIL FEED	G16	1
	H5	1
PIPE SET, HANDLE	L9	1
	L13	2
PIPE, AIR VENT	I5	5
PIPE, FR. AIR PATH	J2	1
PIPE, FR. OUTLET WATER	I3	5
PIPE, OIL RELIEF	G9	9
PIPE, RR. AIR PATH	J2	2
PIPE, RR. OUTLET WATER	I3	6
PIPE, SEAT	M7	13
PIPE, STEERING HANDLE	L13	1
PISTON	G14	2
	M9	5
PISTON COMP., VACUUM	I9	20
	I14	19
PLATE B, TENSIONER SETTING	F3	7
PLATE COMP., CAM	H16	6
PLATE COMP., ELECTRIC	2-G4	18
PLATE SET, VALVE	I7	11
	I13	11
PLATE, BEARING SETTING	G16	3
	H5	3
PLATE, CLUTCH	F10	8
PLATE, CLUTCH LIFTER	F11	10
PLATE, CLUTCH PRESSURE	F10	9
PLATE, DIAPHRAGM	L6	9
PLATE, FIXING	H2	18
	H11	20
PLATE, FR. ENGINE HANGER LOWER	2-G11	4
PLATE, FR. ENGINE HANGER UPPER	2-G11	3
PLATE, FUEL PUMP	N8	22
PLATE, NAME	2-H11	2
PLATE, OIL GUIDE	G16	4
	H6	4
PLATE, OIL SEAL SETTING	G11	6
PLATE, PULSER	F11	15
PLATE, REGISTERED NUMBER	2-H11	4
PLATE, REGULATE RECTIFIER	2-G4	19
PLATE, RR. LICENSE	2-F13	19
PLATE, STAY	I14	21
PLATE, TENSIONER SETTING	F3	6
PLATE, VALVE OIL GUIDE	E5	4
	E10	5
PLIERS, 135	2-H2	15
PLUG, BREATHER TUBE	2-C9	22
	2-C13	18
PLUG, PIN	M10	14
PLUG, SPARK	E8	27
	E13	29
PROTECTOR	L5	6
PROTECTOR, RADIATOR LOWER HOSE	2-H7	31
PULLER, FUSE	2-G4	15
PUMP ASSY., FUEL	N6	2
PUMP ASSY., OIL	G9	2
PUMP ASSY., WATER	G4	6
PUMP COMP., WATER	G4	7
[R]		
RADIATOR COMP.	2-H4	2
RAIL, L. GRAB	2-F1	7
RAIL, R. GRAB	2-F1	5
RECEIVER, CLUTCH WIRE	F7	6
RECTIFIER ASSY., REGULATE	2-G2	4
RECTIFIER COMP., SILICON	2-G7	10
REFLECTOR SET, FR. REFLEX	2-H8	36
REFLECTOR, FR. REFLEX	2-H8	36
REFLECTOR, REFLEX	2-E9	3
REFLECTOR, RR. REFLEX	2-E9	2
	2-F16	10
REFLECTOR, SIDE REFLEX	2-E9	4
RELAY COMP., WINKER	2-G9	15
RELAY, FUEL CUT	2-G8	12
RETAINER	M9	8
RETAINER, EX. VALVE SPRING	F1	17
RETAINER, GEAR BOX	M12	10
RETAINER, IN. VALVE SPRING	F1	16
RIM, FR. WHEEL	M12	11
RIM, HEADLIGHT	K1	3
RIM, RR. WHEEL	N2	14
RING	G7	5
RING SET, PISTON	G14	1
RING, BACK UP	M6	7
RING, HANDLE WEIGHT SNAP	L9	4
	L13	5
RING, HEADLIGHT	K2	11
RING, PISTON	M7	12
RING, SNAP	M7	14
RIVET, 4.1MM	2-G12	9
ROD ASSY. A, CONNECTING	G14	5
ROD ASSY. B, CONNECTING	G14	5
ROD ASSY. C, CONNECTING	G14	5
ROD COMP., RR. BRAKE	2-D6	13
ROD SET, PUMP	I12	7
ROD, CLUTCH LIFTER	F11	13
ROD, RR. BRAKE MIDDLE	2-D7	14
ROLLER, 4X11.8	I2	18
ROTOR, PULSE	F11	15
RUBBER	2-F1	12
RUBBER A, SEAT SETTING	N16	2
RUBBER B, MOUNTING	K3	20
RUBBER B, RR. COWL MOUNTING	2-E11	11
RUBBER B, SEAT SETTING	N14	2
RUBBER B, SEAT STOPPER	N16	3
	2-E9	5
RUBBER, AIR CLEANER CASE MOUNTING	2-E3	3
RUBBER, AIR SEAL	2-C7	4
RUBBER, BATTERY BOX	2-G4	25
RUBBER, CUSHION	G4	5
RUBBER, DUST SEAL	2-D5	2
RUBBER, FR. FENDER MOUNTING	2-H8	40
RUBBER, FUEL PUMP SHOCK	N6	4
RUBBER, FUEL TANK PROTECTOR	2-G11	1

PART NAME INDEX

Description	Address No.	Ref. No.
RUBBER, FUEL TANK RR. SETTING	N13	28
RUBBER, GEAR CHANGE PEDAL	2-D5	6
RUBBER, HANDLE COVER UPPER	2-F13	18
RUBBER, HANDLE WEIGHT	L9	3
	L13	4
RUBBER, HEADLIGHT MOUNTING	K3	24
RUBBER, JOINT	K2	14
RUBBER, LINK STOPPER	2-F13	17
RUBBER, MAIN STEP	2-D9	8
	2-D12	8
RUBBER, MOUNTING	E4	16
	J4	11
	K3	18
RUBBER, OIL COOLER MOUNTING	2-E14	15
	2-F2	14
RUBBER, PILLION STEP	2-D9	9
	2-D13	11
RUBBER, PILOT BOX SETTING	K7	16
RUBBER, PROTECTOR	N9	23
	N12	17
	2-D3	7
	2-F1	11
RUBBER, PROTECTOR PACKING	2-D3	6
RUBBER, RADIATOR MOUNTING	2-H5	9
RUBBER, RR. COWL MOUNTING	2-E10	9
RUBBER, RR. WINKER MOUNTING	2-F4	11
	2-F8	8
RUBBER, SEAT MOUNTING	N14	3
RUBBER, SEAT RAIL	2-C14	24
RUBBER, SEAT SETTING	2-F1	4
RUBBER, SHOCK	2-G3	11
RUBBER, SPACER	2-C14	26
RUBBER, STOPPER	2-C14	25
RUBBER, STOPPER ARM	2-E4	9
RUBBER, SUB FRAME MOUNTING	2-E11	10
	2-F1	9
RUBBER, TAILLIGHT	2-E9	1
	2-F13	20
RUBBER, TAILLIGHT SETTING	K5	1
[S]		
SCREEN SET, FUEL STRAINER	N10	5
SCREEN, FUEL STRAINER	I15	27
	N6	9
SCREW A, LOWER COWL SETTING	K12	27
	N12	22
SCREW SET	I7	6
SCREW SET A	I7	7
	I12	6
SCREW SET B	I7	9
	I13	9
SCREW-WASHER, 4X10	I15	33
SCREW-WASHER, 4X12	I10	29
	I15	34
	L7	20
SCREW-WASHER, 4X16	I10	30
	K8	26
SCREW-WASHER, 4X6	K13	36
SCREW-WASHER, 5X25	N9	25
SCREW-WASHER, 6X12	2-H9	51
SCREW, BEAM ADJUSTING	K1	4
SCREW, BLEEDER	M9	3
SCREW, FLAT, 4X12	L7	19
SCREW, FLAT, 5X20	2-C11	37
SCREW, OVAL, 5X20	K8	25
SCREW, OVAL, 5X80	N12	19
SCREW, PAN, 2X6	K7	21
SCREW, PAN, 4X10	I10	28
	2-G5	34
SCREW, PAN, 4X14	I15	31
SCREW, PAN, 4X20	2-C10	34
	2-C14	33
SCREW, PAN, 4X8	I15	30
SCREW, PAN, 5X10	I15	32
SCREW, PAN, 5X12	K3	28
SCREW, PAN, 5X16.5	2-G15	18
SCREW, PAN, 5X19	2-G15	18
SCREW, PAN, 5X20	K13	32
	L2	26
SCREW, PAN, 5X22	K13	33
	L2	27
SCREW, PAN, 5X25	K13	34
	L2	28
SCREW, PAN, 5X32	E15	10
	K13	35
	L2	29
	2-C10	35
	2-C14	34
SCREW, PAN, 5X40	I5	10
SCREW, PAN, 5X8	E7	20
	E12	22
	K1	5
SCREW, PAN, 6X12	2-F2	16
SCREW, PAN, 6X14	2-C10	30
	2-C14	29
SCREW, PAN, 6X40	2-C11	36
SCREW, RIVET, 1.8X5	2-G15	21
SCREW, RR. COVER	2-C6	15
SCREW, SPECIAL, 6X10	2-G1	15
SCREW, SPECIAL, 6X8	2-F6	18
SCREW, TAPPET ADJUSTING	F2	22
SCREW, TAPPING, 4X12	2-F2	22
SCREW, TAPPING, 4X16	K8	27
SCREW, TAPPING, 4X25	2-F6	19
SCREW, TAPPING, 4X30	2-G1	19
SCREW, TAPPING, 4X35	2-F14	26
SCREW, TAPPING, 4X8	2-F9	15
SCREW, TRUSS, 4X8	K7	20
SCREW, U-LOCK FLAT, 6X12	M3	9
SEAL B, AIR CLEANER ELEMENT	2-C13	12
SEAL SET, FR. FORK	M7	16
SEAL SET, PISTON	M9	1
SEAL, AIR CLEANER	2-C12	6
SEAL, AIR CLEANER ELEMENT	2-C13	11
SEAL, DRAIN JOINT	2-C13	10
SEAL, OIL PIPE	G10	17
	J6	15
SEAL, PLUG CAP	2-G7	4
SEAL, RADIATOR CAP	2-H5	10
SEAL, VALVE STEM	E16	1
	J3	2
SEAL, WATER PIPE	I3	9
	J4	15
SEAT ASSY.	N16	4
SEAT ASSY., DOUBLE	N14	1
SEAT SET, VALVE	I6	2
SEAT, JUDDER SPRING	F10	5
SEAT, VALVE SPRING	F1	18
SHAFT, EX. ROCKER ARM	E16	9
SHAFT, GEARSHIFT FORK GUIDE	H15	4
SHAFT, IN. ROCKER ARM	E16	8
SHAFT, L. RR. CRANKCASE COVER	G4	3
SHOE SET, BRAKE	M15	1
SHROUD COMP.	2-H4	3
SLIDER, CHAIN	2-E4	12
SLIDER, CHAIN CASE	2-E3	6
SOCKET ASSY., POSITION LIGHT	K2	12
SOCKET COMP.	K6	12
SPACER, HANDLE END GUARD	2-G5	31
SPACER, IGNITION COIL	2-G7	3
SPACER, SPRING	M6	3
SPANNER, PIN	2-H1	4
SPANNER, 10X12	2-H2	12
SPANNER, 10X14	2-H2	13
SPANNER, 12X14	2-H1	5
SPANNER, 14X17	2-H2	14
SPANNER, 8	2-H1	11
SPEEDOMETER COMP.	K5	6
SPOKE SET A, FR.	M11	5
SPOKE SET A, RR.	N1	7
SPOKE SET B, FR.	M11	6
SPOKE SET B, RR.	N1	8
SPRING	I4	1
	I8	15
	L4	4
SPRING A, BRAKE ROD	2-D8	28
SPRING, BEAM ADJUSTING	K1	6
SPRING, BRAKE RETURN	2-D6	11
SPRING, CAM CHAIN TENSIONER	F3	4
SPRING, CLUTCH	F11	11

PART NAME INDEX

Description	Address No.	Ref. No.
SPRING, CLUTCH LEVER	F7	5
SPRING, COMPRESSION COIL	I8	14
	I13	14
SPRING, EX. VALVE INNER	F1	13
SPRING, EX. VALVE OUTER	F1	15
SPRING, FR. BRAKE SHOE	M16	12
SPRING, FR. CUSHION	M6	2
SPRING, FR. REBOUND	M6	6
SPRING, GEARSHIFT ARM	I1	11
SPRING, GEARSHIFT RETURN	I1	12
SPRING, IN. VALVE INNER	F1	12
SPRING, IN. VALVE OUTER	F1	14
SPRING, JUDDER	F11	12
SPRING, L. STEP RETURN	2-D12	7
SPRING, PAD	M9	6
SPRING, R. STEP RETURN	2-D11	4
SPRING, SHIFT DRUM STOPPER	H16	9
SPRING, SIDE STAND	2-D16	5
	2-E2	3
SPRING, STEP RETURN	2-D9	4
SPRING, STOP SWITCH	2-D6	8
SPRING, VACUUM PISTON	I8	14
SPROCKET ASSY., FINAL DRIVEN	N5	24
SPROCKET COMP., FINAL DRIVEN	N1	2
SPROCKET, CAM	F3	1
SPROCKET, CAM CHAIN DRIVE	G15	10
SPROCKET, DRIVE	H2	17
	H11	19
SPROCKET, OIL PUMP DRIVE	F10	1
SPROCKET, OIL PUMP DRIVEN	G9	3
STATOR COMP.	F16	5
STAY A	K6	7
STAY A, L. RR. COVER	F15	2
STAY C, L. RR. COVER	G4	2
STAY COMP., RR. WINKER	2-F5	13
STAY COMP., WIRE	I14	20
STAY, AIR CLEANER ELEMENT SETTING	2-C7	2
STAY, AIR CLEANER SETTING	2-C7	6
	2-C12	5
STAY, AIR INJECTION CONTROL VALVEMOUNTING	2-C16	3
STAY, FR. WINKER	2-F4	8
	2-F7	5
STAY, HEADLIGHT	K3	22
STAY, L. FR. WINKER	2-F4	7
STAY, L. SIDE COVER	2-C6	18
STAY, METER	K6	8
STAY, R. FR. WINKER	2-F4	6
STAY, R. SIDE COVER	2-C6	17
STAY, RR. ENGINE HANGER	2-G12	5
STAY, RR. IGNITION COIL	2-G7	1
STAY, THERMOSTAT	2-H7	25
STAY, THROTTLE LINK COVER	K9	1
STAY, WINKER RELAY	2-G9	17
STAY, WIRE	I10	26
	I14	20
STEM COMP., STEERING	M2	2
STEM SUB ASSY., STEERING	M2	5
STEP ASSY., PILLION	2-D13	12
STEP SET, L. MAIN	2-D14	21
STEP SET, R. MAIN	2-D13	20
STOPPER COMP., GEARSHIFT DRUM	H16	7
STOPPER, STEP RUBBER	2-D9	5
STRAINER COMP., FUEL	N6	5
STRAINER, OIL	G9	5
STRIPE, CENTER RR. COWL	2-I4	5
	2-I7	3
STRIPE, L. RR. COWL	2-I3	4
	2-I7	2
STRIPE, R. RR. COWL	2-I2	3
	2-I7	1
STRIPE, RR. COWL	2-I9	1
SUB CORD B	2-H7	35
SUB FRAME, RR.	2-E9	7
	2-F1	8
SUB HARNESS A	G11	7
SUB SPRING, SIDE STAND	2-D16	6
SUSPENSION, FUEL CUT RELAY	2-G8	13
SUSPENSION, SPARK UNIT	2-G2	1
SUSPENSION, WINKER RELAY	2-G9	16
SWINGARM SET, RR.	2-E4	14
SWITCH ASSY., COMBINATION	2-C1	3
SWITCH ASSY., FR. STOP	L4	1
SWITCH ASSY., NEUTRAL	G12	9
SWITCH ASSY., OIL PRESSURE	G12	8
SWITCH ASSY., RR. STOP	2-D5	7
SWITCH ASSY., STARTER & KILL	K10	8
	K14	6
SWITCH ASSY., STARTER KILL	K10	10
	K14	6
SWITCH ASSY., STARTER MAGNETIC	2-G3	8
SWITCH ASSY., THERMO	2-H8	39
SWITCH ASSY., WINKER	K10	11
SWITCH COMP., FR. LEVER	K11	12
	K15	8
SWITCH COMP., STARTER MAGNETIC	2-G3	9
SWITCH SET, SIDE STAND	2-D15	1
	2-E2	1
SWITCH SET, STARTER KILL	K10	8
	K14	6
SWITCH SET, WINKER	K10	9
	K15	7
[T]		
T-JOINT	I5	9
T-JOINT	I15	28
TAILLIGHT ASSY.	2-F10	2
TANK SET, FUEL	N7	17
	N10	11
TANK, RESERVE	2-H5	11
TENSIONER COMP., CAM CHAIN	F3	3
TERMINAL SET, BRUSH	G7	2
THERMO UNIT	2-H8	38
THERMOSTAT ASSY.	2-H7	32
THREAD B, STEERING HEAD TOP	M3	10
THREAD COMP., STEERING HEAD TOP	M3	6
TIRE, FR.	M12	12
TIRE, RR.	N4	16
TOOL SET	2-H1	1
TOP	I9	19
TOP COMP.	I14	18
TRAY COMP., TOOL	2-G4	21
TUBE	I5	8
	I15	23
TUBE A, AIR	2-C16	4
TUBE A, FR. AIR	2-I10	3
TUBE A, FUEL	N6	7
	N10	4
TUBE A, RR. AIR	2-I10	2
TUBE B, AIR	2-C16	5
TUBE B, FUEL	N6	12
	N13	27
TUBE B, RADIATOR RESERVE	2-H6	15
TUBE C, FUEL	N6	10
TUBE C, RADIATOR RESERVE	2-H7	27
TUBE D, FUEL	N6	11
TUBE, AIR CLEANER CHAMBER CONNECTING	2-C7	7
	2-C12	8
TUBE, AIR CLEANER CONNECTING	2-C13	15
TUBE, AUTO COCK	N10	10
TUBE, BREATHER	2-C10	24
	2-C13	20
TUBE, DRAIN	2-C13	17
TUBE, FR. SUB AIR CLEANER	2-C8	13
TUBE, FUEL, 3.5X110	J1	41
TUBE, FUEL, 3.5X55	I16	35
TUBE, FUEL, 3.5X80	I16	36
TUBE, FUEL, 7.3X200	N9	30
TUBE, FUEL, 7.3X35	N9	29
TUBE, L. AIR CLEANER CONNECTING	2-C9	21
TUBE, OVERFLOW	2-H7	29
TUBE, PROTECTOR	2-F2	21
TUBE, R. AIR CLEANER CONNECTING	2-C9	20
TUBE, RADIATOR RESERVE	2-H6	17
TUBE, RADIATOR RESERVE TANK	2-H7	28

PART NAME INDEX

Description	Address No.	Ref. No.
TUBE, RETURN	2-C10	25
	2-C14	21
TUBE, RR. SUB AIR CLEANER	2-C8	14
TUBE, TIRE	M13	13
	N4	17
TUBE, VINYL, 7X11X270	2-C11	40
	2-C15	38
TUBE, VINYL, 8X12X150	2-C11	41
TUBE, VINYL, 8X9X10	K13	38
TUBE, 12X140	2-D1	6
TUBE, 3.5X170	2-I10	9
TUBE, 3.5X210	2-I10	10
TUBE, 3.5X350	2-I10	11
TUBE, 5X30	2-E16	23
TUBE, 8X120	2-C15	39
[U]		
UNIT COMP., SPARK	2-G2	2
[V]		
VALVE ASSY., AIR INJECTION CONTROL	2-C16	2
VALVE ASSY., AIR SUCTION	2-C10	26
VALVE ASSY., RELIEF	G9	8
VALVE COMP., FLOAT	I15	24
VALVE COMP., REED	E3	10
VALVE SET, AIR CUT	I8	13
	I13	13
VALVE SET, FLOAT	I6	2
VALVE SET, STARTER	I8	12
	I13	12
VALVE, EX.	E16	11
VALVE, IN.	E16	10
[W]		
WASHER	M6	4
WASHER A, HANDLE HOLDER SETTING	2-E5	23
WASHER SET	I13	10
WASHER, ANCHOR PIN	M15	7
WASHER, CHAIN CASE SETTING	2-C14	30
WASHER, DRAIN PLUG, 14MM	G13	21
	J6	19
WASHER, FR. COVER	2-H9	46
WASHER, HANDLE UNDER HOLDER	L11	14
	M1	18
WASHER, LOCK	F12	21
	M3	11
WASHER, LOCK, 25MM	H3	22
WASHER, MOUNTING RUBBER	E4	15
WASHER, NEUTRAL SWITCH	G12	16
	J5	6
WASHER, OIL BOLT	L7	17
	M8	19
WASHER, PILLION STEP	2-D9	10
	2-D12	10
WASHER, PLAIN, 10.3MM	2-D10	15
	2-D13	16
WASHER, PLAIN, 4MM	2-F15	29
WASHER, PLAIN, 5MM	2-F15	30
WASHER, PLAIN, 6MM	2-D10	18
	2-E15	22
	2-F15	31
	2-G5	36
WASHER, PLAIN, 8MM	2-D4	21
	2-D10	19
	2-D13	18
	2-E6	31
WASHER, PLAIN, 9MM	G5	15
WASHER, RR. AXLE	M15	3
WASHER, RR. WINKER MOUNTING	2-F8	9
WASHER, SEALING	F3	10
	F5	4
	J4	9
WASHER, SEALING, 6.5MM	G5	14
	J5	7
WASHER, SEALING, 8MM	G12	15
	J5	5
WASHER, SPEEDOMETER GEAR	M13	17
WASHER, SPLINE, 25MM	H3	23
WASHER, SPLINE, 25X31X1.5	H2	20
	H11	22
WASHER, SPRING, 10MM	2-E6	32
WASHER, SPRING, 4MM	I11	31
WASHER, SPRING, 5MM	I11	32
	K4	30
WASHER, SPRING, 6MM	2-G6	37
WASHER, STEERING STEM	L11	13
	L16	17
WASHER, TAILLIGHT	2-F1	2
WASHER, THRUST, 20MM	H3	24
	H12	24
WASHER, THRUST, 22MM	F12	22
WASHER, THRUST, 25MM	H3	21
	H12	23
WASHER, THRUST, 30X42X1	G3	16
WASHER, WAVE, 12MM	F2	24
WASHER, WINKER MOUNTING	2-F4	10
	2-F8	7
WASHER, 10MM	E7	18
	E12	20
WASHER, 12.5X34X5	F11	20
WASHER, 12.5X34X5	G3	15
WASHER, 18MM	F11	19
WASHER, 4.5MM	2-G13	10
WASHER, 4.5X18	2-F2	20
WASHER, 5MM	E7	19
	E12	21
	J4	10
WASHER, 6MM	2-D7	21
	2-E1	10
	2-E2	7
WASHER, 6X2.3	G10	14
	I1	14
WASHER, 8MM	E7	17
	E12	19
	2-D8	22
WEIGHT, BALANCER	M11	1
	N2	15
WEIGHT, HANDLE	L9	2
	L13	3
WHEEL SET, FR.	M11	9
WHEEL SET, RR.	N2	13
WHEEL SUB ASSY., FR.	M12	9
WHEEL SUB ASSY., RR.	N2	13
WINKER ASSY., L. FR.	2-F3	5
	2-F7	4
WINKER ASSY., L. RR.	2-F5	12
	2-F8	10
WINKER ASSY., R. FR.	2-F3	2
	2-F7	2
WINKER ASSY., R. RR.	2-F4	9
	2-F7	6
WIRE B, GUARD	N6	8
WIRE, GUARD	N12	15
WRENCH, EYE, 17MM	2-H1	7
WRENCH, EYE, 24MM	2-H3	20
WRENCH, HEX., 4MM	2-H1	8
WRENCH, HEX., 5MM	2-H1	10
WRENCH, HEX., 6MM	2-H1	9
WRENCH, PLUG	2-H1	6

INDEX DES DENOMINATIONS

Description	N°de Adresse	N°de réf.
[A]		
ADAPTEUR	K9	6
	K14	4
AGRAFE D'IMPULSION	F14	11
AGRAFE DE DURITE	2-I10	4
AGRAFE DE DURITE D'EAU	I3	3
	2-H7	33
AGRAFE DE DURITE D'EAU, 21MM	2-H9	47
AGRAFE DE DURITE DE CUVETTE	N9	28
	2-I10	5
AGRAFE DE DURITE DE FREIN AV.	M2	1
AGRAFE DE DURITE, 24-32MM	I3	3
AGRAFE DE FAISCEAU ELECTRIQUE	2-G16	26
AGRAFE DE FIL	2-F1	1
AGRAFE DE FIL D'INTERRUPTEUR DEPRESSIOND'HUILE	F16	9
AGRAFE DE FIL DE GENERATEUR D'IMPULSION	2-F3	1
	2-F7	1
AGRAFE DE FIL DE GENERATEUR A C.A.	F16	6
AGRAFE DE FIL, 10MM	2-G9	21
AGRAFE DE FLEXIBLE DE RESERVOIRAUXILIAIRE	N12	16
	2-C16	1
AGRAFE DE TROU D'HUILE DE MAITRECYLINDRE	N8	21
	2-C10	27
	2-C14	23
AGRAFE DE TUYAU	E15	11
	I5	6
	I16	37
	N9	31
	N13	26
	2-C10	31
	2-C14	31
	2-H9	53
	2-I10	6
AGRAFE DE TUYAU DE RESPIRATION	N12	16
	2-H4	1
AIGUILLE COMP. DE GICLEUR AR.	I9	22
AIGUILLE COMP. DE GICLEUR AV.	I9	22
AMORTISSEUR DE ROUE AR.	N1	4
AMPOLE DE FEU POSITION	K3	16
AMPOULE	2-F5	14
	2-F8	11
	2-F13	15
AMPOULE CLIGNOTANT	2-F5	14
AMPOULE CLIGNOTANT	2-F13	16
AMPOULE D'ECLAIRAGE PLAQUE	2-F12	14
	2-F16	11
AMPOULE DE BASE DE COIN	K5	2
AMPOULE DE PHARE	K2	15
ANNEAU	G7	5
ANNEAU A DE BOITIER DE FILTRE AAIR	2-F14	24
ANNEAU D'ARRET	M7	14
ANNEAU D'ARRET DE POIDS POIGNEE	L9	4
	L13	5
ANNEAU DE BOITIER DE FILTRE A AIR	2-C2	8
	2-F10	1
	2-G14	14
ANNEAU DE COUVERCLE LATERAL	2-C6	16
ANNEAU DE FAISCEAU ELECTRIQUE	2-H8	37
ANNEAU DE PHARE	K2	11
ANNEAU DE REFOULEMENT	M6	7
ANNEAU DE RESERVOIR DE SECOURS	2-D3	16
ANNEAU LATERAL D'AUVENT AR.	2-E10	8
ANTIVOL DE DIRECTION COMP.	M3	7
	2-G12	8
APPUI A	K6	7
APPUI C DE COUVERCLE AR. G.	G4	2
APPUI COMP. CLIGNOTANT AR.	2-F5	13
APPUI DE CLIGNOTANT AV. D.	2-F4	6
APPUI DE CLIGNOTANT AV. G.	2-F4	7
APPUI DE COMPTEUR	K6	8
APPUI DE COUVERCLE DE LIAISON DESGAZ	K9	1
APPUI DE COUVERCLE LATERAL D.	2-C6	17
APPUI DE COUVERCLE LATERAL G.	2-C6	18
APPUI DE FIXATION DE FILTRE A AIR	2-C7	6
	2-C12	5
APPUI DE PHARE	K3	22
APPUI DE REGLAGE D'ELEMENT DE FILTREAAIR	2-C7	2
APPUI DE SUSPENSION MOTEUR AR.	2-G12	5
ARBRE A CAMES COMP. AR.	E16	4
ARBRE A CAMES COMP. AV.	E16	3
ARBRE DE COUVERCLE DE CARTER MOTEURAR.G.	G4	3
ARBRE DE CULBUTEUR D'ADMISSION	E16	8
ARBRE DE GUIDE DE FOURCHETTE CHANGEMENTDEVITESSE	H15	4
ARBRE DE RENVOI	G16	5
	H6	5
ARBRE PRINCIPAL COMP.	G16	2
	H5	2
ARMATURE COMP., FIL	I14	20
ARMATURE, COMMANDE D'INJECTION D'AIRFIXATIONDESOUPAPE	2-C16	3
ATTACHE D'AXE DE PISTON, 18MM	G14	4
ATTACHE DE TUBE DE VIDANGE D'HUILE	N6	1
	N10	1
AUTOCOLLANT, NON ALTERABLE CARBURATEUR	2-I1	16
AUVENT COMP. AR.	2-E11	12
	2-F1	10
AVERTISSEUR SONORE COMP.	2-G8	14
AXE DE CULBUTEUR D'ECHAPPEMENT	E16	9
AXE DE JOINT DE REPOSE-PIEDS	2-D9	1
	2-D11	1
AXE DE PISTON, 10X33	F13	1
AXE DE ROUE AR.	M15	2
AXE DE ROUE AV.	M11	2
AXE, PISTON	G14	3
[B]		
BAGUE COMP., CAPOT AR.	2-F1	6
BAGUE D'ARBRE DE RENVOI 3EME	H8	11
BAGUE DE GUIDE	M6	8
BAGUE DE PISTON	M7	12
BAGUE, BRAS OSCILLANT D.	2-E4	11
BAGUE, JOINT POT ECHAPPEMENT	2-D2	3
BAGUE, PLAQUE IMMATRICULATION	2-E13	14
BAGUE, 25X28X15	H1	11
	H8	12
BANDE A, ISOLATEUR	E6	10
	E11	11
	E14	2
BANDE B1 DE CABLE	K13	39
BANDE D'AUTO-BLOCAGE	K6	11
BANDE DE CABLE	L2	25
	2-G9	19
BANDE DE COUVERCLE AV.	2-D3	10
BANDE DE COUVERCLE LATERAL	2-G4	24
BANDE DE FAISCEAU ELECTRIQUE	K13	31
BANDE DE TUYAU D'ASPIRATION	2-G9	20
BANDE DE TUYAU DE RACCORD	2-C12	2
BANDE, CACHE DE TUYAU D'ECHAPPEMENT	2-D3	9
BANDE, CAPOT AR. CENTRAL	2-I4	5
	2-I7	3
BARRE COMP. REPOSE PIEDS D.	2-D9	3
BARRE COMP. REPOSE PIEDS G.	2-D9	7
BARRE DE BEQUILLE LATERALE	2-D15	2
	2-E2	2
BARRE DE REPOSE PIEDS D.	2-D11	3
BARRE DE REPOSE PIEDS G.	2-D12	6
BASE COMP	K7	14

INDEX DES DENOMINATIONS

Description	N°de Adresse	N°de réf.
BASE COMP	2-F16	5
	2-G3	13
BASE COMP. FEU AR.	2-F10	4
	2-F16	2
BASE D'INTERRUPTEUR COMBINE	2-C1	4
BASE, CAOUTCHOUC	2-G16	27
BATTERIE	2-G2	3
BOBINE COMP. ALLUMAGE	2-G7	2
BOITE DE BATTERIE	2-G4	16
BOITIER COMP. FILTRE A AIR	2-C12	9
BOITIER COMP. INFERIEUR D.	M7	10
BOITIER COMP. INFERIEUR G.	M8	18
BOITIER COMP. PHARE	K3	17
BOITIER DE THERMOSTAT	2-H5	12
BOMBILLO DE FEU AR.	2-F13	16
	2-F16	12
BOSSE DE FILTRE A HUILE	G10	13
BOTIER COMP. DE FILTRE A AIR	2-C7	8
BOUCHON DE GOUPILLE	M10	14
BOUCHON DE REMPLISSAGE D'ESSENCECOMP.	N8	20
	N12	14
BOUCHON DE RESERVOIR DE RESERVE	2-H5	14
BOUCHON DE TUYAU DE RESPIRATION	2-C9	22
	2-C13	18
BOUCHON, EXTREMITE DE POIGNEE	K11	17
	K16	13
BOUGIE D'ALLUMAGE	E8	27
	E13	29
BOULON A D'AXE	M9	9
BOULON CREUX, 6X10	2-G5	32
BOULON CREUX, 6X25	2-G5	33
BOULON D'HUILE, 10X22	L7	15
BOULON DE BARRE D'ACCOUPLEMENT	2-D7	15
BOULON DE BIELLE	G14	6
BOULON DE BRAS DE BUTEE DE FREINAR.	2-E5	19
BOULON DE BRIDE D'ASSEMBLAGE, 7X13	F3	9
BOULON DE BRIDE SPECIAL, 10X38	2-D10	13
	2-D13	14
BOULON DE BRIDE SPECIAL, 6X30	F11	16
BOULON DE BRIDE SPECIAL, 7X13	F3	9
BOULON DE BRIDE SPECIAL, 8X28	N12	21
BOULON DE BRIDE SPECIAL, 8X32	M10	16
BOULON DE BRIDE SPECIAL, 8X50	2-F2	17
BOULON DE BRIDE, 10X140	2-G14	15
BOULON DE BRIDE, 10X165	2-G15	16
BOULON DE BRIDE, 10X57	2-E8	3
BOULON DE BRIDE, 10X70	2-G16	25
BOULON DE BRIDE, 10X75	2-D10	12
	2-D13	13
BOULON DE BRIDE, 12X48	G2	12
BOULON DE BRIDE, 5X14	E3	14
BOULON DE BRIDE, 6MM	2-C10	29
	2-C14	28
	2-E14	17
	2-F2	18
	2-G5	26
	2-H8	44
BOULON DE BRIDE, 6X10	F5	6
	M4	15
	2-D1	7
	2-E4	18
	2-G9	23
	2-H9	56
BOULON DE BRIDE, 6X12	G6	19
	H2	19
	H11	21
	I3	12
	K8	28
	L12	16
	M1	20
	2-C11	42
	2-C15	40
	2-G1	23
	2-H9	55
BOULON DE BRIDE, 6X13	2-E14	16
	2-F2	15
BOULON DE BRIDE, 6X14	G6	20
	G13	26
	M5	2
	2-C6	19
BOULON DE BRIDE, 6X16	F4	11
	H4	31
	H13	30
	2-F14	21
	2-G1	24
BOULON DE BRIDE, 6X18	G6	20
	I1	16
BOULON DE BRIDE, 6X20	F14	14
	I3	11
	2-D8	31
	2-E6	35
	2-E16	24
	2-F15	32
	2-G9	24
	2-H10	58
BOULON DE BRIDE, 6X25	G6	21
	2-C11	43
	2-E16	25
	2-H10	59
BOULON DE BRIDE, 6X28	G10	20
	I1	17
BOULON DE BRIDE, 6X30	E3	13
BOULON DE BRIDE, 6X32	G8	13
BOULON DE BRIDE, 6X35	F8	7
	G1	10
	2-F2	24
BOULON DE BRIDE, 6X40	E8	26
	E12	28
	G13	27
BOULON DE BRIDE, 6X45	G2	11
	G6	22
	G10	21
BOULON DE BRIDE, 6X50	G13	28
BOULON DE BRIDE, 6X60	K8	29
BOULON DE BRIDE, 6X70	E6	11
	E11	13
BOULON DE BRIDE, 6X80	G13	29
BOULON DE BRIDE, 8X12	2-G10	25
BOULON DE BRIDE, 8X125	G13	25
BOULON DE BRIDE, 8X140	G12	10
BOULON DE BRIDE, 8X16	2-D4	22
	2-G15	22
BOULON DE BRIDE, 8X25	M16	13
BOULON DE BRIDE, 8X28	N9	26
BOULON DE BRIDE, 8X30	2-G16	23
BOULON DE BRIDE, 8X32	2-D4	23
BOULON DE BRIDE, 8X40	2-G16	24
BOULON DE BRIDE, 8X45	2-D8	32
BOULON DE BRIDE, 8X65	G13	23
BOULON DE BRIDE, 8X68	E6	14
	E11	16
BOULON DE BRIDE, 8X70	G12	11
BOULON DE BRIDE, 8X80	G13	24
BOULON DE BUTEE DE FREIN AR.	2-E4	17
BOULON DE CHAPEAU, 6MM	K3	26
BOULON DE CHAPEAU, 6X16	2-D10	17
	2-D13	17
BOULON DE CULASSE DE RUPTURE	I15	29
BOULON DE CYLINDRE, 8X187	E6	15
	E12	17
BOULON DE DISQUE AV., 8X24	M14	19
BOULON DE DOUILLE DE BRIDE SPECIAL,6X20	2-D4	17
BOULON DE DOUILLE DE BRIDE, 6X14	G10	12
BOULON DE DOUILLE DE BRIDE, 6X16	N16	5
BOULON DE DOUILLE DE BRIDE, 6X18	J2	4
BOULON DE DOUILLE DE BRIDE, 6X20	E3	12
BOULON DE DOUILLE DE BRIDE, 6X25	G5	13
	2-F6	17
	2-F9	14
BOULON DE DOUILLE, 10MM	M8	20
BOULON DE DOUILLE, 10X25	M4	16

INDEX DES DENOMINATIONS

Description	N°de Adresse	N°de réf.
BOULON DE DOUILLE, 10X55	2-E8	2
BOULON DE DOUILLE, 5X12	2-C14	27
BOULON DE DOUILLE, 6X10	N15	4
BOULON DE DOUILLE, 6X12	G3	20
BOULON DE DOUILLE, 6X16	2-C15	41
BOULON DE DOUILLE, 6X22	E14	8
	K13	40
	L2	30
	L8	21
BOULON DE DOUILLE, 6X32	G3	21
BOULON DE DOUILLE, 7X32	L10	10
	L15	13
	M8	21
BOULON DE DOUILLE, 8MM	F14	12
BOULON DE DOUILLE, 8X28	2-D7	17
BOULON DE DOUILLE, 8X32	L16	14
BOULON DE DRAINAGE, 14MM	G13	20
BOULON DE FIXATION	G7	3
BOULON DE FIXATION D'AUVENT	2-H8	43
BOULON DE FIXATION DE PORTE-CASQUE	2-G15	17
BOULON DE GOUPILLE	M9	10
BOULON DE JOINT DE TIGE INTERMEDIAIRE	2-D7	16
BOULON DE PIVOT DE BEQUILLE LATERALE	2-D16	7
	2-E2	4
BOULON DE PIVOT DE LEVIER POIGNEE	L6	14
BOULON DE PIVOT DE LEVIER GUIDONG.	K12	28
	L1	21
BOULON DE REGLAGE DE CABLE	K11	21
	K16	17
BOULON DE REGLAGE DE CHAINE	2-E4	15
BOULON DE RUPTURE, 6MM	2-C6	14
BOULON DE TORX, 6X14	2-C6	14
BOULON HEX.	I9	17
BOULON HEX., 6X12	2-D10	16
BOULON HEX., 6X16	2-D8	24
BOULON HEX., 6X18	K3	21
BOULON HEX., 6X20	2-G9	22
BOULON SPECIAL, 6MM	F3	8
	2-E1	8
BOULON SPECIAL, 6X16	2-E2	5
BOULON SPECIAL, 6X23	2-C10	28
BOULON SPECIAL, 8MM	2-H8	42
BOULON UBS, 12X28	F11	17
BOULON, ADAPTATEUR 10MM	L1	20
BOULON, DISQUE DE FREIN 8X24	M14	19
BOULON, FOURCHE AV.	M7	15
BOULON, PIVOT DE BRAS OSCILLANT	2-E4	16
BOUTON DE COMPTEUR JOURNALIER	K6	10
BRAS CENTRE COMP. DE FREIN AR.	2-D6	10
BRAS COMP. CHANGEMENT DE VITESSE	H16	10
BRAS COMP. CHANGEMENT VITESSE	2-D5	5
BRAS DE BUTEE DE FREIN AR.	2-E4	8
BRAS DE FREIN AR.	M16	11
BRAS OSCILLANT, AR.	2-E4	14
BRIDE	K6	9
BRIDE B, TUYAU 12.5MM	2-C14	32
BRIDE, TUYAU DE RADIATEUR	2-H7	34
BUSE DE VENTILATEUR COMP.	2-H4	3
BUTEE COMP. TAMBOUR DE CHANGEMENTDEVITESSE	H16	7
BUTEE DE CAOUTCHOUC DE REPOSE-PIEDS	2-D9	5
[C]		
CABLE B DE GARDE	N6	8
CABLE COMP. A D'ACCELERATEUR	K9	3
	K14	1
CABLE COMP. B D'ACCELERATEUR	K9	4
	K14	2
CABLE COMP. EMBRAYAGE	K9	7
	K14	5
CABLE COMP. STARTER	K9	5
	K14	3
CABLE DE BATTERIE-INTERRUPTEUR MAGNETIQUEDEDEMARREUR	2-G2	5
CABLE DE GARDE	N12	15
CABLE INTERIEUR	K7	19
CACHE DU TERMINAL DU DEMARREUR ELECTRIQUE	G7	7
CACHE-POUSSIERE	2-D5	4
CACHE-POUSSIERE DE CAME DE FREIN	M15	8
CACHE-POUSSIERE DE FOURCHE AV.	M8	22
CACHE-POUSSIERE DE TETE DIRECTION	M2	3
CACHE-POUSSIERE, 17X23X3	2-D8	23
CACHE-POUSSIERE, 22X29X4	2-E5	27
CACHE-POUSSIERE, 22X35X7	2-E5	26
CACHE-POUSSIERE, 28X42X8	M14	21
CACHE-POUSSIERE, 45X55X5	M14	22
CALANDRE COMP. RADIATEUR	2-H4	5
CALANDRE DE RADIATEUR	2-H4	6
CAME DE FREIN AR.	M16	9
CAOUTCHOUC	2-F1	12
CAOUTCHOUC A DE FIXATION DE SIEGE	N16	2
CAOUTCHOUC B DE BUTEE DE SIEGE	N16	3
	2-E9	5
CAOUTCHOUC B DE FIXATION DE SIEGE	N14	2
CAOUTCHOUC B DE MONTAGE	K3	20
CAOUTCHOUC D'AMORTISSEUR DE CENTRALECLIGNOTANTE	2-G9	16
CAOUTCHOUC D'ENTRETOISE	2-C14	26
CAOUTCHOUC DE BOITIER DE BATTERIE	2-G4	25
CAOUTCHOUC DE BRAS DE BUTEE	2-E4	9
CAOUTCHOUC DE BUTEE	2-C14	25
CAOUTCHOUC DE BUTEE DE LIAISON	2-F13	17
CAOUTCHOUC DE CACH-POUSSIERE	2-D5	2
CAOUTCHOUC DE CHOC	2-G3	11
CAOUTCHOUC DE CHOC DE POMPE D'ESSENCE	N6	4
CAOUTCHOUC DE FEU AR.	2-E9	1
	2-F13	20
CAOUTCHOUC DE FIXATION DE SIEGE	2-F1	4
CAOUTCHOUC DE FIXATION DE FEU AR.	K5	1
CAOUTCHOUC DE JOINT	K2	14
CAOUTCHOUC DE JOINT DE PROTECTION	2-D3	6
CAOUTCHOUC DE MARCHE-PIED SELLEAR.	2-D9	9
	2-D13	11
CAOUTCHOUC DE MONTAGE	E4	16
	J4	11
	K3	18
CAOUTCHOUC DE MONTAGE RADIATEURD'HUILE	2-E14	15
	2-F2	14
CAOUTCHOUC DE MONTAGE D'AUVENT AR.	2-E10	9
CAOUTCHOUC DE MONTAGE DE RADIATEUR	2-H5	9
CAOUTCHOUC DE MONTAGE DE FAUX-CHASSIS	2-E11	10
	2-F1	9
CAOUTCHOUC DE MONTAGE DE GARDE-BOUEAV.	2-H8	40
CAOUTCHOUC DE MONTAGE DE CLIGNOTANTEAR.	2-F4	11
	2-F8	8
CAOUTCHOUC DE MONTAGE DE BOITIERDEFILTREAAIR	2-E3	3
CAOUTCHOUC DE MONTAGE DE PHARE	K3	24
CAOUTCHOUC DE MONTAGE DE SIEGE	N14	3
CAOUTCHOUC DE PEDALE DE SELECTEURDEVITESSE	2-D5	6
CAOUTCHOUC DE POIDS DE POIGNEE	L9	3
	L13	4
CAOUTCHOUC DE PROTECTION	N9	23

INDEX DES DENOMINATIONS

Description	N°de Adresse	N°de réf.
CAOUTCHOUC DE PROTECTION	N12	17
	2-D3	7
	2-F1	11
CAOUTCHOUC DE PROTECTION DE RESERVOIRD'ESSENCE	2-G11	1
CAOUTCHOUC DE RAIL DE SIEGE	2-C14	24
CAOUTCHOUC DE REGLAGE DE BOITE PILOTE	K7	16
CAOUTCHOUC DE REPOSE-PIEDS PRINCIPAL	2-D9	8
	2-D12	8
CAOUTCHOUC DE TAMPON	G4	5
CAOUTCHOUC MONTAGE B, CAPOT AR.	2-E11	11
CAOUTCHOUC SUPERIEUR DE COUVERCLEDEGUIDON	2-F13	18
CAOUTCHOUC, JOINT D'AIR	2-C7	4
CAOUTCHOUC, REGLAGE AR. RESERVOIRDECARBURANT	N13	28
CAPUCHON INFERIEUR DE POIGNEE	L9	5
	L14	6
CAPUCHON, PIVOT DE BEQUILLE	2-D15	3
CARTER DE CHAINE DE COMMANDE	2-E3	5
CARTER MOTEUR COMP. D.	G11	1
CARTER MOTEUR COMP. G.	G11	4
CARTOUCHE DE FILTRE A HUILE	G9	10
CATADIOPTRE	2-E9	3
CATAPHOTE AR.	2-E9	2
	2-F16	10
CATAPHOTE AV.	2-H8	36
CENTRAGE D'EMBRAYAGE	F10	4
CHAINE DE CAMES	F3	2
CHAINE DE COMMANDE	2-E7	38
CHAINE DE COMMANDE DE POMPE A HUILE	G9	4
CHAMBRE A AIR	M13	13
	N4	17
CHAMBRE DE FILTRE A AIR	2-C8	15
	2-C13	13
CHAPEAU A	K5	4
CHAPEAU COMP. RADIATEUR	2-H5	8
CHAPEAU DE BOULON DE DOUILLE, 8MM	L11	15
	M1	19
	M4	14
	M8	24
CHAPEAU DE JOINT DE CABLE	I9	21
CHAPEAU DE MAITRE CYLINDRE	L5	7
CHAPEAU DE PIVOT	2-G15	20
CHAPEAU, PURGEUR	M9	4
CHAPEAU, 22MM	G2	13
CHAPEAU, 30MM	G2	14
CHAPESU DE THERMOSTAT	2-H5	13
CHAUFFAGE COMP.	I14	22
CIRCLIP	L7	18
CIRCLIP DE CORDON DE PRESSION D'HUILE	G5	11
CIRCLIP EXTERIEUR, 10MM	F9	12
CIRCLIP INTERIEUR, 35MM	2-E6	34
CIRCLIP, 25MM	H3	25
	H12	25
CLAVETTE DE SOUPAPE	F1	20
CLAVETTE WOODRUFF	G15	11
CLE A BOUGIES	2-H1	6
CLE A ERGOT	2-H1	4
CLE A OEIL, 17MM	2-H1	7
CLE A OEIL, 24MM	2-H3	20
CLE HEX. 4MM	2-H1	8
CLE HEX. 5MM	2-H1	10
CLE HEX. 6MM	2-H1	9
CLE, 10X12	2-H2	12
CLE, 10X14	2-H2	13
CLE, 12X14	2-H1	5
CLE, 14X17	2-H2	14
CLE, 8	2-H1	11
CLEF DE BLANC	2-C2	7
CLINDRE COMP. AV.	F5	1
CLIP DE BAGUE 18MM	I3	7
CLIP DE COUVERCLE DE CARTER MOTEURAR.G.	G4	4
COL DE REMPLISSAGE DE RESERVOIRDERESERVE	2-H7	24
COLLECTEUR D'ADMISSION COMP.	E14	4
COLLIER	K3	19
	K7	15
COLLIER A DE FIXATION DE PROFILAGE	2-G4	22
COLLIER B D'ECARTEMENT DE ROUE AR.	N2	11
COLLIER CANNELEE, 25X28X10.8	H1	13
COLLIER CANNELEE, 25X28X15	H2	15
	H9	15
COLLIER D'APPUI DE PHARE	K3	25
COLLIER D'ECARTEMENT	2-F14	25
COLLIER D'ENTRETOISE D'AXE AR.	N1	10
COLLIER D'INTERRUPTEUR COMBINE	2-C1	5
COLLIER D'ISOLANT DE CARBURATEUR	2-C9	17
COLLIER DE BUTEE DE TAMBOUR CHANGEMENT	H16	8
COLLIER DE COULISSEAU DE CHAINE	2-E4	13
COLLIER DE ECARTEMENT D'AXE AV.	M11	7
COLLIER DE FIXATION	2-H8	41
COLLIER DE FIXATION DE RESERVOIRD'ESSENCE	N9	27
	N12	23
COLLIER DE FIXATION DE RESERVOIRDERESERVE	2-E3	4
COLLIER DE FIXATION DE BOBINE ALLUMAGE	2-F2	19
COLLIER DE FIXATION DE LEVIER CHANGEMENTDEVITESSE	2-G1	17
COLLIER DE GARDE DE CHAIN	G5	12
COLLIER DE JOINT TORIQUE	G9	7
COLLIER DE PIVOT DE CULBUTEUR G.	2-E4	10
COLLIER DE PIVOT DE FREIN AR.	2-D6	12
COLLIER DE PIVOT DE PEDALE CHANGEMENTDEVITESSE	2-D5	1
COLLIER DE RACCORD DE FILTRE A AIR	2-C9	18
	2-C13	16
COLLIER DE REGLAGE D'ELEMENT DEFILTREAAIR	2-C7	3
COLLIER DE SUSPENSION MOTEUR	2-G12	6
COLLIER DE VENTILATEUR	2-C14	22
COLLIER LATERAL DE PLATEAU FREINAR.	M15	5
COLLIER LATERAL DE ROUE AR. G.	M15	4
COLLIER LATERAL DE ROUE AV.	M11	3
COLLIER MENE PRIMAIRE	F10	3
COLLIER, MONTAGE DE COUVERCLE	2-F6	16
	2-F8	13
COLLIER, 20X11.8	G16	7
	H7	7
COLLIER, 23X20	G11	2
COLLIER, 4X5	2-C12	3
COLLIER, 6.3X13.5	2-E14	18
COLLIER, 6MM	2-D10	14
	2-D13	15
COLLIER, 8MM	2-D3	13
COLLIER, 8X50	K7	23
COMPTEUR DE VITESSE COMP.	K5	6
CONDUITE DE FILTRE A AIR	2-C9	16
	2-C13	14
CONTACTEUR, CLIGNOTANT	K10	9
	K15	7
CORPS COMP. CADRE	2-G11	2
COULISSEAU, CHAINE	2-E4	12
COUVERCLE AR. DE CARTER MOTEUR G.	G4	1
COUVERCLE B MAGNETIQUE DE DEMARREUR	G7	8
COUVERCLE CENTRAL AV.	2-G14	13
COUVERCLE COMP.	2-F12	11
COUVERCLE COMP. AR. G.	G4	1
COUVERCLE COMP. CARTER MOTEUR D.	F6	1
COUVERCLE COMP. CULASSE AR.	E1	3
COUVERCLE COMP. CULASSE AV.	E1	1

INDEX DES DENOMINATIONS

Description	N°de Adresse	N°de réf.
COUVERCLE COMP. PLAQUE MINERALOGIQUE	2-F12	12
	2-F16	8
COUVERCLE D'INTERRUPTEUR COMBINAISON	2-C2	6
COUVERCLE DE BATTERIE	2-G4	17
COUVERCLE DE BOITIER DE FILTRE AAIR	2-C7	5
COUVERCLE DE CAOUTCHOUC	K2	13
COUVERCLE DE CARTER MOTEUR G.	F15	1
COUVERCLE DE COMPTEUR DE VITESSE	K5	5
COUVERCLE DE CULASSE AR.	E1	3
COUVERCLE DE CULASSE AV.	E1	1
COUVERCLE DE FILTRE A AIR	2-C12	4
COUVERCLE DE FILTRE A AIR SECONDAIRE	2-C8	11
	2-C12	7
COUVERCLE DE FUSIBLE	2-G3	14
COUVERCLE DE LIAISON DE GAZ	K9	2
	N10	2
COUVERCLE DE POMPE A EAU	G5	9
COUVERCLE DE POT D'ECHAPPEMENT	2-D3	8
COUVERCLE DE REGULATEUR DE POUSSOIRD'ADMISSION	E2	5
COUVERCLE DE REGULATEUR DE POUSSOIRD'ECHAPPEMENT	E2	7
COUVERCLE DE SOUPAPE D'ANCHE	E3	11
COUVERCLE DE TUBULURE EX. AR.	2-D3	12
COUVERCLE DE TUYAU D'ECHAPPEMENTAV.	2-D3	11
COUVERCLE DE VERROU D'ECROU	K12	23
	L1	18
COUVERCLE DE VIS	K2	10
COUVERCLE LATERAL AV. D.	2-G13	11
COUVERCLE LATERAL AV. G.	2-G14	12
COUVERCLE LATERAL D.	2-C3	10
COUVERCLE LATERAL G.	2-C5	12
COUVERCLE, AIMANT DE DEMARREUR	2-G3	7
CREPINE DE FILTRE A ESSENCE	I15	27
	N6	9
CULASSE COMP. AR.	E10	2
CULASSE COMP. AV.	E5	1
CULBUTEUR A D'ADMISSION	E16	5
CULBUTEUR B D'ADMISSION	E16	6
CULBUTEUR DE SOUPAPE D'ECHAPPEMENT	E16	7
CYLINDRE COMP. AR.	F5	2
[D]		
DIAPHRAGME	L6	10
DISQUE B DE FRICTION D'EMBRAYAGE	F10	7
DISQUE DE FREIN AV.	M13	18
DISQUE DE FRICTION D'EMBRAYAGE	F10	6
DISQUE DE PRESSION D'EMBRAYAGE	F10	9
DOUILLE COMP.	K6	12
DURITE A, COLLECTEUR D'ADMISSION	E14	6
DURITE B, COLLECTEUR D'ADMISSION	E14	7
DURITE COMP. FREIN AV.	L4	2
DURITE INFERIEURE DE RADIATEUR	2-H7	30
DURITE SUPERIEURE DE RADIATEUR	2-H6	21
DURITE, COLLECTEUR D'ADMISSION	E14	5
[E]		
ECROU B DE REGLAGE DE TIGE DE FREIN	2-D8	30
ECROU BLOCAGE, 18MM	F11	18
ECROU CARRE, 5MM	E14	3
ECROU COMP. SUPERIEUR DE TETE DIRECTION	M3	6
ECROU DE BEQUILLE LATERALE	2-E1	9
	2-E2	6
ECROU DE BIELLE	G14	7
ECROU DE BRIDE, 10MM	E7	16
	E12	18
	N4	19
ECROU DE BRIDE, 4MM	2-F14	27
	2-G1	20
ECROU DE BRIDE, 5MM	2-E15	20
	2-F15	28
ECROU DE BRIDE, 6MM	K4	29
	2-E15	21
	2-F2	23
	2-F14	22
	2-G1	16
	2-H9	52
ECROU DE BRIDE, 8MM	E7	21
	E12	23
	L11	12
	L16	16
	2-F6	20
	2-F9	16
ECROU DE CHAPEAU DE BRIDE, 10MM	2-G15	19
ECROU DE CHAPEAU DE BRIDE, 5MM	2-E5	21
ECROU DE CHAPEAU DE BRIDE, 8MM	2-D4	18
ECROU DE CHAPEAU, 6MM	K3	27
	K7	22
	K13	29
	L1	23
ECROU DE CHAPEAU, 6MM	L7	16
	2-E15	19
	2-G5	28
ECROU DE CHAPEAU, 8MM	2-D4	19
	2-D7	19
ECROU DE FIXATION	K13	30
	L1	24
ECROU DE REGLAGE D'INTENSITE PHARE	K1	7
ECROU DE REGLAGE DE SOUPAPE	F2	23
ECROU DE SUPPORT D'UNITE	K2	9
ECROU DE TIGE DE DIRECTION	L11	11
	L16	15
ECROU DENTELE, 5MM	2-H8	45
ECROU HEX., 10MM	K13	37
	L1	22
	2-E6	30
ECROU HEX., 6MM	2-D8	25
	2-G5	35
ECROU HEX., 8MM	2-D7	18
	2-E6	29
ECROU SUPERIEUR B DE TETE DIRECTION	M3	10
ECROU U, 10MM	2-E8	4
ECROU U, 14MM	2-E5	22
ECROU U, 6MM	2-D7	20
	2-E5	20
ECROU-RONDELLE, 6MM	G7	10
ECROU, ESSIEU ROUE, 16MM	M16	14
ELEMENT COMP. FILTRE A AIR	2-C12	1
ELEMENT DE FILTRE A AIR	2-C7	1
EMBLEME DE COLONNE DE DIRECTION	M3	8
EMBLEME DE MARQUE D'AILE	L10	9
	L15	12
EMBLEME DE RESERVOIR D'ESSENCE D.	2-I2	1
EMBLEME DE RESERVOIR D'ESSENCE G.	2-I2	2
EMBRAYAGE D'UNE DIRECTION	F13	8
ENS. AMORTISSEUR AR.	2-E8	1
ENS. AUXILIAIRE DE ROUE AR.	N2	13
ENS. AUXILIAIRE DE ROUE AV.	M12	9
ENS. BIELLE A	G14	5
ENS. BIELLE B	G14	5
ENS. BIELLE C	G14	5
ENS. BOITIER DE FUSIBLE	2-G3	12
ENS. BOITIER DE PIGNON DE COMPTEURDEVITESSE	M13	15
ENS. BOITIER DE TEMOIN	K6	13
ENS. BRIDE MENEE FINALE	N1	6
ENS. CABLE DE COMPTEUR DE VITESSE	K7	18
ENS. CARBURATEUR	I4	2

INDEX DES DENOMINATIONS

Description	N°de Adresse	N°de réf.
ENS. CARBURATEUR	I14	17
ENS. CARBURATEUR AR.	I4	4
ENS. CARBURATEUR AV.	I4	3
ENS. CHAPEAU D'ANTI-PARASITE 2	2-G7	5
ENS. CHAPEAU D'HAUTE TENSION 1	2-G7	6
ENS. CHAPEAU D'HAUTE TENSION 3	2-G7	8
ENS. CHAPEAU DE RESERVOIR DE SECOURS	2-H6	16
ENS. CLIGNOTANT AV. D.	2-F3	2
	2-F7	2
ENS. CLIGNOTANT AV. G.	2-F3	5
	2-F7	4
ENS. CLIGNOTANT, AR. D.	2-F4	9
	2-F7	6
ENS. CLIGNOTANT, AR. G.	2-F5	12
	2-F8	10
ENS. CONTACTEUR COMBINE	2-C1	3
ENS. CONTACTEUR POINT MORT	G12	9
ENS. COUVERCLE DE CARTER MOTEURD.	F7	1
ENS. COUVERCLE DE CULASSE AR.	E1	4
ENS. DE CACHE, CULASSE AV.	E1	2
ENS. DE CACHE, POMPE A EAU	G4	8
ENS. DE CONTACTEUR, THERMIQUE	2-H8	39
ENS. DE GENERATEUR D'IMPULSION D'ALLUMAGE	F13	10
ENS. DE MARCHE-PIED SELLE	2-D13	12
ENS. DE PEDALE, FREIN AR.	2-D6	9
ENS. DOUILLE DE FEU POSITION	K2	12
ENS. ECLAIRAGE PLAQUE	2-F11	6
	2-F16	4
ENS. FEU AR.	2-F10	2
ENS. FOURCHE AV. D.	M6	1
ENS. FOURCHE AV. G.	M8	17
ENS. INTERRUPTEUR D'ARRET AV.	L4	1
ENS. INTERRUPTEUR DE CLIGNOTANT	K10	11
ENS. INTERRUPTEUR DE DEMARRAGE ETD'ARRET	K10	10
	K14	6
ENS. INTERRUPTEUR DE DEMARREUR ETARRET	K10	8
	K14	6
ENS. INTERRUPTEUR DE FEU STOP AR.	2-D5	7
ENS. INTERRUPTEUR DE PRESSION HUILE	G12	8
ENS. INTERRUPTEUR MAGNETIQUE DEMARREUR	2-G3	8
ENS. MOTEUR DE DEMARRAGE	G7	1
ENS. MOTEUR DE VENTILATEUR	2-H4	4
ENS. PHARE	K1	1
ENS. PIGNON MENE FINAL	N5	24
ENS. POMPE A EAU	G4	6
ENS. POMPE A ESSENCE	N6	2
ENS. POMPE A HUILE	G9	2
ENS. PORTE FUSIBLE	2-G3	10
ENS. PORTE-CASQUE	2-F1	3
	2-G12	7
ENS. POT D'ECHAPPEMENT	2-D2	1
ENS. RECTIFICATEUR-REGULATEUR	2-G2	4
ENS. ROBINET AUTOMATIQUE	N10	9
ENS. ROBINET CARBURANT	N6	6
	N10	3
ENS. SIEGE	N16	4
ENS. SIEGE DOUBLE	N14	1
ENS. SOUPAPE D'ASPIRATION D'AIR	2-C10	26
ENS. SOUPAPE DE COMMANDE D'INJECTIOND'AIR	2-C16	2
ENS. SOUPAPE DE SURETE	G9	8
ENS. THERMOSTAT	2-H7	32
ENS. VOLANT EMBRAYAGE DEMARRAGE	F13	6
ENSEMBLE DE BARRE, MARCHE-PIED DESELLEDUPASSAGER	2-D10	11
ENSEMBLE DE BASE, PLAQUE D'IMMATRICULATION	2-F11	8
ENSEMBLE DE POIGNEE, POIGNEE G.	K11	16
	K16	12
ENSEMBLE MARCHEPIED, PRINCIPAL D.	2-D13	20
ENSEMBLE MARCHEPIED, PRINCIPAL G.	2-D14	21
ENTRETOISE DE BOBINE D'ALLUMAGE	2-G7	3
ENTRETOISE DE GARDE D'EXTREMITEDEGUIDON	2-G5	31
ENTRETOISE DE RESSORT	M6	3
ETIQUETTE D'ACCESSORIE ET CHARGE	2-H12	8
ETIQUETTE D'ESSENCE	2-H16	14
ETIQUETTE D'HAUTE ALTITUDE	2-H11	3
ETIQUETTE D'IDENTIFICATION	2-H11	2
ETIQUETTE DE CONDUITE	2-H13	9
ETIQUETTE DE COULEUR	2-H16	13
ETIQUETTE DE PNEU	2-H12	5
ETIQUETTE DE REGLAGE DE CHAINE	2-I1	17
ETIQUETTE, BRUIT D'ALLUMAGE	2-H11	1
ETIQUETTE, CHAINE D'ENTRAINEMENT	2-H12	6
ETIQUETTE, CHARGEMENT	2-H12	7
ETIQUETTE, TRADUCTION FRANCAISE	2-H14	12
EXTRACTEUR DE FUSIBLE	2-G4	15

[F]

Description	N°de Adresse	N°de réf.
FAISCEAU AUXILIAIRE A	G11	7
FAISCEAU ELECTRIQUE	2-G8	11
FAUX CHASSIS AR.	2-E9	7
	2-F1	8
FIL AUXILIAIRE B	2-H7	35
FIL COMP. MINERALOGIQUE	2-F16	7
FIL D'HAUTE TENSION 2	2-G7	7
FIL D'HAUTE TENSION 4	2-G7	9
FILTRE A CREPINE COMP. ESSENCE	N6	5
FILTRE A CREPINE D'HUILE	G9	5
FILTRE DE FILTRE A AIR SECONDAIRE	2-C8	12
FIXATION	M9	8
FIXATION DE BOITE D'ENGRENAGE	M12	10
FIXATION DE RESSORT DE SQUPAPE D'ADMISSION	F1	16
FIXATION, RESSORT DE SOUPAPE D'ECHAPPEMENT	F1	17
FOURCHETTE CENTRALE DE CHANGEMENTDEVITESSE	H15	2
FOURCHETTE D. DE CHANGEMENT DE VITESSE	H15	1
FOURCHETTE G. DE CHANGEMENT DE VITESSE	H15	3
FUSIBLE DE LAME	2-G6	38

[G]

Description	N°de Adresse	N°de réf.
GARDE-BOUE A AR.	2-E9	6
GARDE-BOUE COMP. AV.	M5	1
GICLEUR D'HUILE	G11	3
GICLEUR DE RALENTI, #38	I11	34
GICLEUR DE RALENTI, #40	I11	34
GICLEUR DE RALENTI, #45	J1	40
GICLEUR PRINCIPAL, #100	I11	33
GICLEUR PRINCIPAL, #115	I11	33
GICLEUR PRINCIPAL, #125	I16	39
GICLEUR PRINCIPAL, #128	I16	39
GICLEUR PRINCIPAL, #132	J1	39
GLISSIERE DE CARTER DE CHAINE	2-E3	6
GOUJON D'ASSEMBLAGE, 10X12	E8	23
	E12	25
GOUJON D'ASSEMBLAGE, 10X16	E8	24
	E12	26
GOUJON D'ASSEMBLAGE, 14X20	E8	25
	E12	27
	F5	5
	G13	22
GOUJON D'ASSEMBLAGE, 8X14	E7	22
	E12	24
	F9	11

INDEX DES DENOMINATIONS

Description	N°de Adresse	N°de réf.
GOUJON D'ASSEMBLAGE, 8X14	G3	19
	G6	18
	G10	19
GOUJON, 10X177	G12	14
GOUJON, 12X177	G12	13
GOUJON, 8X189	G12	12
GOUJON, 8X35	E6	13
	E11	15
GOUJON, 8X50	E6	12
	E11	14
GOULOT DE REMPLISSAGE	2-H6	18
GOUPILLE A DE MARCHE-PIED SELLEAR.	2-D10	22
GOUPILLE DE RESSORT DE RETOUR CHANGEMENT	I1	13
GOUPILLE DE SUSPENSION	M10	15
GOUPILLE FENDUE, 1.6X12	2-D10	20
GOUPILLE FENDUE, 2.0	2-D8	27
GOUPILLE FENDUE, 2.0X15	2-D10	21
	2-D13	19
GOUPILLE FENDUE, 2.0X18	2-E6	33
GOUPILLE FENDUE, 2.5X20	M16	15
GOUPILLE, 10X44	F13	3
GUIDE DE CHAINE DE CAMES	F3	5
GUIDE DE SOUPAPE D'ADMISSION	E5	5
	E10	6
GUIDE DE SOUPAPE D'ECHAPPEMENT	E5	6
	E10	7
GUIDE, HARNAIS D.	L10	7
	L15	10
GUIDE, HARNAIS G.	L10	8
	L15	11
[H]		
HAUT DE FOURCHE COMP.	L10	6
	L14	9
[I]		
INDICATEUR DE FREIN AR.	M16	10
INTERRUPTEUR COMP. LEVIER AV.	K11	12
	K15	8
INTERRUPTEUR COMP. MAGNETIQUE DEDEMARREUR	2-G3	9
ISOLANT COMP. CARBURATEUR	E6	9
	E11	10
	E14	1
ISOLANT DE CARBURATEUR	E6	9
	E11	10
	E14	1
[J]		
JANTE DE ROUE AR.	N2	14
JANTE DE ROUE AV.	M12	11
JAUGE COMP. NIVEAU D'HUILE	F7	3
JEU CUVE FLOTTEUR	I6	4
	I12	5
JEU D'AMORTISSEUR, ROUE	N1	1
JEU D'ETANCHEITE, PISTON	M9	1
JEU D'OUTILS	2-H1	1
JEU DE AIGUILLES DE GICLIEUR	I12	3
JEU DE BAGUE DE PISTON	G14	1
JEU DE CABLE, DEMARREUR ET TERREDEBATTERIE	G7	6
JEU DE CHAINE DE COMMANDE	2-E3	1
JEU DE CLEF	2-C1	1
JEU DE COMMUTATEUR, ARRET DEMARREUR	K10	8
	K14	6
JEU DE CONTACTEUR DE BEQUILLE LATERALE	2-D15	1
	2-E2	1
JEU DE COSSE DE BALAI	G7	2
JEU DE COUVERCLE, LATERAL D.	2-C4	11
JEU DE COUVERCLE, LATERAL G.	2-C5	13
JEU DE CREPINE DE FILTRE A ESSENGE	N10	5
JEU DE DIAPHRAGME DE POMPE	I13	8
JEU DE FILTRE A HUILE	G9	1
JEU DE FLOTTEUR	I6	3
	I12	4
JEU DE JOINT DE FOURCHE AV.	M7	16
JEU DE JOINTS	I6	1
	I12	2
JEU DE LAVE-GLACE	I13	10
JEU DE LIAISON	I12	1
JEU DE MAITRE CYLINDRE	L6	12
JEU DE PLAQUE DE SOUPAPE	I7	11
	I13	11
JEU DE PORTE-BALAI	G7	4
JEU DE RACCORD	I7	8
JEU DE RACCORD DE CHAINE COMMANDE	2-E3	7
JEU DE RAYON A AR.	N1	7
JEU DE RAYON A AV.	M11	5
JEU DE RAYON B AR.	N1	8
JEU DE RAYON B AV.	M11	6
JEU DE REFLECTEUR, REFLEX AV.	2-H8	36
JEU DE RESERVOIR D'ESSENCE	N7	17
	N10	11
JEU DE ROUE AR.	N2	13
JEU DE ROUE AV.	M11	9
JEU DE SABOT	M9	2
JEU DE SABOT DE FREIN AV.	M15	1
JEU DE SIEGE DE SOUPAPE	I6	2
JEU DE SOUPAPE DE COUPURE D'EAU	I8	13
	I13	13
JEU DE SOUPAPE DE DEMARREUR	I8	12
	I13	12
JEU DE SOUPAPE DE FLOTTEUR	I6	2
JEU DE TIGE DE POMPE	I12	7
JEU DE TUYAU, POIGNEE	L9	1
	L13	2
JEU DE VIS	I7	6
JEU DE VIS A	I7	7
	I12	6
JEU DE VIS B	I7	9
	I13	9
JOIND DE COUVERCLE DE POMPE A EAU	G5	10
	J5	4
JOINT B DE COUVERCLE DE CULASSE	E6	8
	E11	9
JOINT B, ELEMENT DE FILTRE A AIR	2-C13	12
JOINT D'EAU	I3	4
JOINT D'ELEMENT DE FILTRE A AIR	2-C8	10
	2-C13	11
JOINT D'ETANCHEITE D'HUILE, 12X18X5	F8	9
JOINT D'ETANCHEITE D'HUILE, 12X26X7	G5	16
JOINT D'ETANCHEITE D'HUILE, 12X28X7	G5	16
JOINT D'ETANCHEITE D'HUILE, 22X31X5	2-E5	25
JOINT D'ETANCHEITE D'HUILE, 25X45X7	G12	17
JOINT D'ETANCHEITE D'HUILE, 12.5X25X8	G13	18
JOINT D'ETANCHEITE D'HUILE, 28X47.2X7	N5	22
JOINT D'ETANCHEITE DE TIGE DE SOUPAPE	E16	1
	J3	2
JOINT DE BOITIER DE FILTRE A AIR	2-C7	9
JOINT DE CHAINE DE COMMANDE	2-E6	37
JOINT DE CHAMBRE DE FLOTTEUR	I10	24
	I15	25
JOINT DE CHAPEAU DE BOUGIE	2-G7	4
JOINT DE COUVERCLE D.	F7	2
	J5	1
JOINT DE COUVERCLE DE CULASSE	E3	9
	J3	5

INDEX DES DENOMINATIONS F

Description	N°de Adresse	N°de réf.
JOINT DE COUVERCLE G.	F15	3
	J5	2
JOINT DE CULASSE	E6	7
	E11	8
	J3	4
JOINT DE CYLINDRE	F5	3
	J3	1
JOINT DE FEU AR.	2-F11	5
	2-F16	3
JOINT DE FILTRE A CREPINE HUILE	G9	6
	J5	3
JOINT DE LENTILLE	2-F12	13
	2-F16	9
JOINT DE RESERVOIR DE RESERVE	2-H6	20
JOINT DE TUBULURE D'ECHAPPEMENTAV.	2-D2	2
JOINT DE TUYAU D'AIR	J2	3
	J4	8
JOINT DE TUYAU D'EAU	I3	9
	J4	15
JOINT DE TUYAU D'ECHAPPEMENT	J3	6
	2-D2	4
JOINT DE TUYAU D'HUILE	G10	17
	J6	15
JOINT ETANCHEITE, FILTRE A AIR	2-C12	6
JOINT TORIQUE	G8	12
	I3	10
	J4	16
	N6	13
	N10	7
JOINT TORIQUE, 1.1X2.8	I13	15
JOINT TORIQUE, 1.3X4.3	I9	16
	I13	16
JOINT TORIQUE, 13.5X1.4	2-H9	49
JOINT TORIQUE, 13X2.5	G10	18
	J6	17
JOINT TORIQUE, 14.7X2.2	G10	16
	J6	14
JOINT TORIQUE, 14.8X2.4	G10	15
	J5	10
JOINT TORIQUE, 18.9X1.5	2-H9	48
JOINT TORIQUE, 18X2.6	I3	8
	J4	14
JOINT TORIQUE, 21.5MM	F8	10
	J5	8
JOINT TORIQUE, 21.5X2	G3	17
	J6	13
JOINT TORIQUE, 24.4X3.1	G8	11
	J6	12
JOINT TORIQUE, 28.17X3.53	M8	23
JOINT TORIQUE, 29.7X2.4	G3	18
	J6	18
JOINT TORIQUE, 32.95X2.62	G5	17
JOINT TORIQUE, 32.95X2.62	J5	9
JOINT TORIQUE, 35X1.9	2-C10	33
JOINT TORIQUE, 39.5X2.6	E14	9
JOINT TORIQUE, 44X3	E4	17
	J4	12
JOINT TORIQUE, 47.5X2	2-H9	50
JOINT TORIQUE, 5.6X1.9	H4	30
	H13	29
	J6	16
JOINT TORIQUE, 5X1.7	G13	19
	J6	11
JOINT TORIQUE, 6.8X1.9	K7	24
JOINT TORIQUE, 61X2	N5	23
JOINT TORIQUE, 62.4X2.5	E4	18
	J4	13
JOINT, CAPUCHON DE RADIATEUR	2-H5	10
JOINT, LENTILLE CLIGNOTANT	2-F3	4
JOINT, RACCORD DE PURGE	2-C13	10
[L]		
LENTILLE COMP. FEU AR.	2-F16	1
LENTILLE DE CLIGNOTANT	2-F7	3
LENTILLE DE FEU AR.	2-F10	3
LENTILLE DE PLAQUE	2-F12	10
	2-F16	6
LENTILLE, CLIGNOTANT AV.	2-F3	3
LEVIER COMP. D'EMBRAYAGE	F7	4
LEVIER COMP. GUIDON D.	L6	13
LEVIER COMP. GUIDON G.	K11	19
	K16	15
LEVIER, ROBINET CARBURANT	N7	15
	N10	8
LIEN	I10	27
[M]		
MARQUE DE COUVERCLE LATERAL	2-I6	3
	2-I8	4
	2-I9	2
MARQUE DE RESERVOIR D'ESSENCE D.	2-I5	1
MARQUE DE RESERVOIR D'ESSENCE G.	2-I6	2
MARQUE DE ROBINET D'ESSENCE	N9	24
	N12	18
MIROIR	L1	19
MODULE DE COMMANDE D'ALLUMAGE	2-G2	2
MONTAGE INFERIEURE DE RADIATEUR	2-H7	26
MOULURE, CALANDRE DE RADIATEUR	N16	1
MOYEU COMP. ROUE AR.	N1	5
MOYEU DE ROUE AV.	M11	4
[O]		
OEILLET, FIXATION DE RADIATEUR D'HUILE	2-E3	2
[P]		
PALIER A	G11	5
PALIER A DE BIELLE	G15	8
PALIER B	G11	5
PALIER B DE BIELLE	G15	8
PALIER C	G11	5
PALIER C DE BIELLE	G15	8
PANNEAU COMP. AR.	M15	6
PARE-PARASITE	N1	3
PARTIE SUPERIEURE	I9	19
PEDALE COMP. CHANGEMENT	2-D5	3
PIECE DE RETENUE D'HUILE	M7	11
PIGNON CINQUIEME D'ARBRE PRINCIPAL	H10	17
PIGNON CINQUIEME D'ARBRE DE RENVOI	H10	18
PIGNON COMP. MENNE DE DEMARREUR	F13	5
PIGNON DE CAMES	F3	1
PIGNON DE COMMAN DE CHAINE A CAMES	G15	10
PIGNON DE COMMANDE	H2	17
	H11	19
PIGNON DE COMMANDE DE POMPE A HUILE	F10	1
	G9	3
PIGNON DE COMMANDE PRIMAIRE	F11	14
PIGNON DE COMPTEUR DE VITESSE	M13	16
PIGNON DE DEMARREUR	F13	4
PIGNON DE REDUCTION DE DEMARREUR	F13	2
PIGNON DEUXIEME D'ARBRE PRINCIPAL	H1	8
	H7	8
PIGNON DEUXIEME D'ARBRE DE RENVOI	H1	9
	H7	9
PIGNON MENE COMP.	N1	2
PIGNON PREMIERE D'ARBRE DE RENVOI	G16	6
	H6	6
PIGNON QUATRIEME D'ARBRE PRINCIPAL	H2	14
	H9	14

INDEX DES DENOMINATIONS

Description	N°de Adresse	N°de réf.
PIGNON QUATRIEME D'ARBRE DE RENVOI	H2	16
	H10	16
PIGNON TROISIEME D'ARBRE DE RENVOI	H1	12
	H9	13
PIGNON TROISIEME D'ARBRE PRINCIPAL	H1	10
	H8	10
PINCE, 25MM	H3	26
PINCE, 4X50	2-G1	18
PINCES, 135	2-H2	15
PISTON	G14	2
	M9	5
PISTON COMP. VIDE	I9	20
	I14	19
PLAQUE B DE FIXATION DE TENDEUR	F3	7
PLAQUE COMP. CAMES	H16	6
PLAQUE COMP. ELECTRIQUE	2-G4	18
PLAQUE D'APPUI	I14	21
PLAQUE D'EMBRAYAGE	F10	8
PLAQUE D'IMMATRICULATION AR.	2-F13	19
PLAQUE DE DIAPHRAGME	L6	9
PLAQUE DE FIXATION	H2	18
	H11	20
PLAQUE DE FIXATION DE ROULEMENT	G16	3
	H5	3
PLAQUE DE FIXATION DE JOINT D'HUILE	G11	6
PLAQUE DE FIXATION DE TENDEUR	F3	6
PLAQUE DE GENERATEUR	F11	15
PLAQUE DE GUIDE D'HUILE	G16	4
	H6	4
PLAQUE DE GUIDE D'HUILE DE SOUPAPE	E5	4
	E10	5
PLAQUE DE NUMERO D'ENREGISTREMENT	2-H11	4
PLAQUE DE POMPE A HUILE	N8	22
PLAQUE DE REDRESSEUR DE CONTROLE	2-G4	19
PLAQUE INFERIEURE DE SUPPORT DEMOTEURAV.	2-G11	4
PLAQUE SUPERIEURE DE SUPPORT DEMOTEURAV.	2-G11	3
PLATEAU COMP. D'OUTILS	2-G4	21
PLATEAU COMP. FREIN AR.	M15	6
PLATEAU DE COMMANDE D'EMBRAYAGE	F11	10
PNEU AR.	N4	16
PNEU AV.	M12	12
POIDS DE BALANCIER	M11	1
POIDS DE BALANCIER	N2	15
POIDS DE POIGNEE	L9	2
	L13	3
POIGNEE COMP. D.	K11	14
	K16	10
POIGNEE D.	K11	15
	K16	11
POIGNEE DE CLE A OEIL, 12MM	2-H3	19
POIGNEE, TOURNEVIS	2-H2	18
POINTEAU COMP. GICLEUR	I9	22
POMPE A EAU COMP.	G4	7
PORTE RELAIS, GLIGNOTANT	2-G9	17
PORTE-ACCOUPLEMENT	2-G4	20
PORTE-ARBRE A CAMES LATERAL	E5	3
	E10	4
PORTE-FILTRE A CREPINE	N6	3
POUSSEE DE COULISSEAU	M7	9
PROTECTION	L5	6
PROTECTION COSSE BATTERIE	G7	9
	2-G2	6
PROTECTION DE DURITE INFERIEUREDERADIATEUR	2-H7	31
[R]		
RACCORD A DE TUYAU DE DIDE	2-I10	1
RACCORD B DE BRAS DE FREIN	2-D8	29
RACCORD DE DURITE D'EAU	I3	2
RACCORD DE POUSSEE	E11	12
RACCORD DE TUYAU D'ESSENCE	N7	14
RACCORD DE TUYAU DE TROP-PLEIN	2-H6	19
RACCORT A T	I5	9
	I15	28
RADIATEUR COMP.	2-H4	2
RAIL DE PRISE D.	2-F1	5
RAIL DE PRISE G.	2-F1	7
RAYURE D'AUVENT AR.	2-I9	1
RAYURE D'AUVENT AR. D.	2-I2	3
	2-I7	1
RAYURE D'AUVENT AR. G.	2-I3	4
	2-I7	2
REBORD DE PHARE	K1	3
RECEPTEUR DE FIL D'EMBRAYAGE	F7	6
RECTIFICATEUR COMP. SILICIUM	2-G7	10
REFLECTEUR REFLEX LATERAL	2-E9	4
RELAIS COMP. CLIGNOTANT	2-G9	15
RELAIS DE COUPURE D'ESSENCE	2-G8	12
RESERVOIR DE RESERVE	2-H5	11
RESSORT	I4	1
	I8	15
	L4	4
RESSORT A DE TIGE DE FREIN	2-D8	28
RESSORT AUXILIAIRE DE BEQUILLE LATERALE	2-D16	6
RESSORT D'AMORTISSEUR AV.	M6	2
RESSORT D'EMBRAYAGE	F11	11
RESSORT D'INTERRUPTEUR STOP	2-D6	8
RESSORT DE BEQUILLE LATERALE	2-D16	5
	2-E2	3
RESSORT DE BOBINE DE COMPRESSION	I8	14
	I13	14
RESSORT DE BRAS DE CHANGEMENT VITESSE	I1	11
RESSORT DE BUTEE DE TAMBOUR CHANGEMENT	H16	9
RESSORT DE JUDDER	F11	12
RESSORT DE LEVIER D'EMBRAYAGE	F7	5
RESSORT DE MACHOIRE DE FREIN AV.	M16	12
RESSORT DE PISTON DE VIDE	I8	14
RESSORT DE PLAQUETTE	M9	6
RESSORT DE RAPPEL DE CHANGEMENTDEVITESSE	I1	12
RESSORT DE RAPPEL DE FREIN	2-D6	11
RESSORT DE RAPPEL DE REPOSE-PIEDS	2-D9	4
RESSORT DE REBONDISSEMENT AV.	M6	6
RESSORT DE REGLAGE D'INTENSITE PHARE	K1	6
RESSORT DE RETOUR DE REPOSE PIEDSD.	2-D11	4
RESSORT DE RETOUR DE REPOSE PIEDSG.	2-D12	7
RESSORT DE TENDEUR DE CHAINE CAMES	F3	4
RESSORT EXTERIEUR DE SOUPAPE D'ECHAPPEMENT	F1	15
RESSORT INTERIEUR DE SOUPAPE D'ECHAPPEMENT	F1	13
RESSORT, SOUPAPE D'ADMISSION EXTERNE	F1	14
RESSORT, SOUPAPE D'ADMISSION INTERNE	F1	12
RETROVISEUR COMP. D.	K12	25
	L2	32
RETROVISEUR COMP. G.	K12	26
	L3	33
RETROVISEUR D.	K11	22
RETROVISEUR G.	K12	24
RIVET, 4.1MM	2-G12	9
RONDELLE	M6	4
RONDELLE A BOULON, 6X16	N12	20
RONDELLE A BOULON, 6X25	2-E6	28
RONDELLE A DE FIXATION SUPPORT DEGUIDON	2-E5	23

Description	N°de Adresse	N°de réf.
RONDELLE BLOCAGE	F12	21
	M3	11
RONDELLE BLOCAGE, 25MM	H3	22
RONDELLE CANNELEE, 25MM	H3	23
RONDELLE CANNELEE, 25X31X1.5	H2	20
	H11	22
RONDELLE D'AXE AR.	M15	3
RONDELLE D'ETANCHEITE	F3	10
	F5	4
	J4	9
RONDELLE DE BOUCHON DE DRAINAGE,14MM	G13	21
	J6	19
RONDELLE DE BOULON D'HUILE	L7	17
	M8	19
RONDELLE DE BUTEE, 20MM	H3	24
	H12	24
RONDELLE DE BUTEE, 22MM	F12	22
RONDELLE DE BUTEE, 25MM	H3	21
	H12	23
RONDELLE DE BUTEE, 30X42X1	G3	16
RONDELLE DE CAOUTCHOUC DE MONTAGE	E4	15
RONDELLE DE CONTACTEUR DE POINTMORT	G12	16
	J5	6
RONDELLE DE COUVERCLE AV.	2-H9	46
RONDELLE DE FEU AR.	2-F1	2
RONDELLE DE FIXATION CARTER DE CHAINE	2-C14	30
RONDELLE DE GOUPILLE D'ANCRE	M15	7
RONDELLE DE MARCHE-PIED SELLE AR.	2-D9	10
	2-D12	10
RONDELLE DE MONTAGE DE CLIGNOTANT	2-F4	10
	2-F8	7
RONDELLE DE MONTAGE DE CLIGNOTANTAR.	2-F8	9
RONDELLE DE ONDE, 12MM	F2	24
RONDELLE DE PIGNON DE COMPTEUR VITESSE	M13	17
RONDELLE DE SUPPORT INFERIEUR DEPOIGNEE	L11	14
	M1	18
RONDELLE DE TIGE DE DIRECTION	L11	13
	L16	17
RONDELLE ELASTIQUE, 10MM	2-E6	32
RONDELLE ELASTIQUE, 4MM	I11	31
RONDELLE ELASTIQUE, 5MM	I11	32
	K4	30
RONDELLE ELASTIQUE, 6MM	2-G6	37
RONDELLE ETANCHEITE, 6.5MM	G5	14
	J5	7
RONDELLE ETANCHEITE, 8MM	G12	15
	J5	5
RONDELLE PLATE, 10.3MM	2-D10	15
	2-D13	16
RONDELLE PLATE, 4MM	2-F15	29
RONDELLE PLATE, 5MM	2-F15	30
RONDELLE PLATE, 6MM	2-D10	18
	2-E15	22
	2-F15	31
	2-G5	36
RONDELLE PLATE, 8MM	2-D4	21
	2-D10	19
	2-D13	18
	2-E6	31
RONDELLE PLATE, 9MM	G5	15
RONDELLE, 10MM	E7	18
	E12	20
RONDELLE, 12.5X34X5	F11	20
	G3	15
RONDELLE, 18MM	F11	19
RONDELLE, 4.5MM	2-G13	10
RONDELLE, 4.5X18	2-F2	20
RONDELLE, 5MM	E7	19
	E12	21
	J4	10
RONDELLE, 6MM	2-D7	21
	2-E1	10
	2-E2	7
RONDELLE, 6X2.3	G10	14
	I1	14
RONDELLE, 8MM	E7	17
	E12	19
	2-D8	22
ROTOR D'IMPULSION	F11	15
ROULEAU, 4X11.8	I2	18
ROULEMENT A AIGUILLES	2-E5	24
ROULEMENT A AIGUILLES, 12X16X10	F8	8
ROULEMENT A AIGUILLES, 30X37X20	F14	13
ROULEMENT A BILLES RADIAL, 5205	H4	29
	H13	28
ROULEMENT A BILLES RADIAL, 6001	F12	23
ROULEMENT A BILLES RADIAL, 6004	M14	20
ROULEMENT A BILLES RADIAL, 6202	2-E6	36
ROULEMENT A BILLES RADIAL, 6204	H4	32
	H14	31
	N5	21
ROULEMENT A BILLES RADIAL, 6303	N5	20
ROULEMENT A BILLES RADIAL, 6204U	H4	28
	H13	27
ROULEMENT A BILLES RADIAL, 63/22	H3	27
	H12	26
ROULEMENT A BILLES, 16005	I1	15
ROULEMENT INFERIEUR DE TUYAU PRINCIPAL	M4	13
ROULEMENT SUPERIEUR DE TUYAU PRINCIPAL	M4	12
[S]		
SAC D'OUTILS	2-H1	3
SAC DE LIVRES	2-G4	23
SERRE-FILS B, GENERATEUR CA	F16	7
SIEGE DE RESSORT DE JUDDER	F10	5
SIEGE DE RESSORT DE SOUPAPE	F1	18
SOUFFLEE, AXE FILETE	M9	11
SOUFFLET B	M9	12
SOUFFLET COMP.	L4	3
SOUFFLET DE LEVIER DE GUIDON	K11	20
	K16	16
SOUFFLET DE MAITRE CYLINDRE	L6	11
SOUPAPE COMP. ANCHE	E3	10
SOUPAPE COMP. FLOTTEUR	I15	24
SOUPAPE D'ADMISSION	E16	10
SOUPAPE ECHAPPEMENT	E16	11
SOUS ENS. DE TIGE, DIRECTION	M2	5
SOUS-ENS. DE CYLINDRE, MAITRE-FREINAV.	L5	5
SOUS-ENS. DE MOYEU, AR.	N1	9
SOUS-ENS. DE MOYEU, AV.	M11	8
SOUS-ENS. ETRIER, FREIN AV. G.	M9	13
SOUS-ENS. FLASQUE, ENTRAINE AR.	N2	12
STATOR COMP.	F16	5
STOCKAGE RENIFLARD DE CARTER MOTEURRESERVER	2-C10	23
	2-C13	19
SUPERIEUR COMP.	I14	18
SUPPORT A, COUVERCLE AR, G.	F15	2
SUPPORT COMP. DE CALIBRE AV. G.	M9	7
SUPPORT COMP. DE MARCHE PRINCIPALED.	2-D9	2
	2-D11	2
SUPPORT COMP. DE MARCHE PRINCIPALEG.	2-D9	6
	2-D11	5

Description	N°de Adresse	N°de réf.
SUPPORT D'ARBRE A CAMES	E5	2
	E10	3
SUPPORT DE CABLE	I10	26
	I14	20
SUPPORT DE CLIGNOTANT AV.	2-F4	8
	2-F7	5
SUPPORT DE COUPLEUR AV. G.	2-G9	18
SUPPORT DE GICLEUR D'AIGUILLES	I10	25
	I15	26
SUPPORT DE LEVIER DE POIGNEE	K11	18
	K16	14
SUPPORT DE MAITRE CYLINDRE	K11	13
	K15	9
	L6	8
SUPPORT DE PHARE	K3	23
SUPPORT DE PLAQUE DE NUMERO	2-G1	14
SUPPORT DE POT D'ECHAPPEMENT	2-D3	14
SUPPORT DE THERMOSTAT	2-H7	25
SUPPORT INFERIEUR DE GUIDON	L14	8
SUPPORT SUPERIEUR DE SILENCIEUX	2-D3	15
SUPPORT SUPERIEUR DE GUIDON	L14	7
SUPPORT, CONTACTEUR	2-D15	4
SUSPENSION D'UNITE D'ALLUMAGE	2-G2	1
SUSPENSION DE RELAIS DE COUPURED'ESSENCE	2-G8	13
[T]		
TAMBOUR COMP. CHANGEMENT VITESSE	H16	5
TAMPON AR. DE RESERVOIR ESSENCE	N8	19
	N11	13
TAMPON AV. DE RESERVOIR ESSENCE	N8	18
	N11	12
TENDEUR COMP. CHAINE DE CAMES	F3	3
THERMO-UNITE	2-H8	38
TIGE COMP. DIRECTION	M2	2
TIGE COMP. FREIN AR.	2-D6	13
TIGE DE COMMANDE D'EMBRAYAGE	F11	13
TIGE INTERMEDIAIRE DE FREIN AR.	2-D7	14
TIRANT DE BOBINE D'ALLUMAGE AR.	2-G7	1
TOURNEVIS DE 1	2-H2	16
TOURNEVIS DE 3	2-H2	17
TROUSSE DE JOINT A	J3	
TROUSSE DE JOINT B	J5	
TUBE	I5	8
	I15	23
TUBE B, RESERVOIR DE RESERVE	2-H6	15
TUBE C, RESERVOIR DE RESERVE	2-H7	27
TUBE DE RACCORD FILTRE A AIR	2-C13	15
TUBE DE SORTIE D'EAU AR.	I3	6
TUBE DE SORTIE D'EAU AV.	I3	5
TUBE VINYLE, 7X11X270	2-C11	40
	2-C15	38
TUBE VINYLE, 8X12X150	2-C11	41
TUBE VINYLE, 8X9X10	K13	38
TUBE, RESERVOIR DE RESERVE DE RADIATEUR	2-H7	28
TUBE, ROBINET AUTOMATIQUE	N10	10
TUBE, 12X140	2-D1	6
TUBE, 3.5X170	2-I10	9
TUBE, 3.5X210	2-I10	10
TUBE, 3.5X350	2-I10	11
TUBE, 5X30	2-E16	23
TUBE, 8X120	2-C15	39
TUBULURE DE VOIE D'AIR AR.	J2	2
TUBULURE DE VOIE D'AIR AV.	J2	1
TUYAU A D'AIR	2-C16	4
TUYAU A D'AIR AR.	2-I10	2
TUYAU A D'AIR AV.	2-I10	3
TUYAU A D'ESSENCE	N6	7
	N10	4
TUYAU B D'AIR	2-C16	5
TUYAU B D'ESSENCE	N6	12
	N13	27
TUYAU C D'ESSENCE	N6	10
TUYAU COMP. ALIMENTATION D'HUILE	G16	1
	H5	1
TUYAU COMP. D'HUILE	G9	11
TUYAU COMP. FOURCHE AV.	M6	5
TUYAU D D'ESSENCE	N6	11
TUYAU D'EAU PRINCIPAL	I3	1
TUYAU D'ESSENCE, 3.5X110	J1	41
TUYAU D'ESSENCE, 3.5X55	I16	35
TUYAU D'ESSENCE, 3.5X80	I16	36
TUYAU D'ESSENCE, 7.3X200	N9	30
TUYAU D'ESSENCE, 7.3X35	N9	29
TUYAU DE DRAINAGE	2-C13	17
TUYAU DE FILTRE A AIR SECONDAIREAR.	2-C8	14
TUYAU DE FILTRE A AIR SECONDAIREAV.	2-C8	13
TUYAU DE GUIDON DE DIRECTION	L13	1
TUYAU DE PROTECTION	2-F2	21
TUYAU DE RACCORD DE CHAMBRE DE FILTREAAIR	2-C7	7
	2-C12	8
TUYAU DE RACCORD DE FILTRE A AIRD.	2-C9	20
TUYAU DE RACCORD DE FILTRE A AIRG.	2-C9	21
TUYAU DE RESERVE DE RADIATEUR	2-H6	17
TUYAU DE RESPIRATION	2-C10	24
	2-C13	20
TUYAU DE RETOUR	2-C10	25
	2-C14	21
TUYAU DE SIEGE	M7	13
TUYAU DE SORTIE AV. D'EAU	2-H6	22
TUYAU DE SORTIE D'EAU AR.	2-H6	23
TUYAU DE SURETE D'HUILE	G9	9
TUYAU DE TROP-PLEIN	2-H7	29
TUYAU DE TROU D'EVENT	I5	5
[U]		
UNITE COMP., ETINCELLE	2-G2	2
UNITE DE PHARE	K2	8
[V]		
VENTILATEUR DE REFROIDISSEMENT	2-H4	7
VILEBREQUIN COMP.	G15	9
VIS A DE FIXATION D'AUVENT INFERIEUR	K12	27
	N12	22
VIS A TETE A RONDELLE, 4X10	I15	33
VIS A TETE A RONDELLE, 4X12	I10	29
	I15	34
	L7	20
VIS A TETE A RONDELLE, 4X16	I10	30
	K8	26
VIS A TETE A RONDELLE, 4X6	K13	36
VIS A TETE A RONDELLE, 5X25	N9	25
VIS A TETE A RONDELLE, 6X12	2-H9	51
VIS A TETE CYLINDRIQUE, 2X6	K7	21
VIS A TETE CYLINDRIQUE, 4X10	I10	28
	2-G5	34
VIS A TETE CYLINDRIQUE, 4X14	I15	31
VIS A TETE CYLINDRIQUE, 4X20	2-C10	34
	2-C14	33
VIS A TETE CYLINDRIQUE, 4X8	I15	30
VIS A TETE CYLINDRIQUE, 5X10	I15	32
VIS A TETE CYLINDRIQUE, 5X12	K3	28
VIS A TETE CYLINDRIQUE, 5X16.5	2-G15	18
VIS A TETE CYLINDRIQUE, 5X19	2-G15	18
VIS A TETE CYLINDRIQUE, 5X20	K13	32
	L2	26
VIS A TETE CYLINDRIQUE, 5X22	K13	33
	L2	27
VIS A TETE CYLINDRIQUE, 5X25	K13	34
	L2	28
VIS A TETE CYLINDRIQUE, 5X32	E15	10
	K13	35

INDEX DES DENOMINATIONS

Description	N°de Adresse	N°de réf.
VIS A TETE CYLINDRIQUE, 5X32	L2	29
	2-C10	35
	2-C14	34
VIS A TETE CYLINDRIQUE, 5X40	I5	10
VIS A TETE CYLINDRIQUE, 5X8	E7	20
	E12	22
	K1	5
VIS A TETE CYLINDRIQUE, 6X12	2-F2	16
VIS A TETE CYLINDRIQUE, 6X14	2-C10	30
	2-C14	29
VIS A TETE CYLINDRIQUE, 6X40	2-C11	36
VIS A TETE OVALE, 5X20	K8	25
VIS A TETE OVALE, 5X80	N12	19
VIS A TETE PLATE DE BLOCAGE U 6X12	M3	9
VIS A TETE PLATE, 4X12	L7	19
VIS A TETE PLATE, 5X20	2-C11	37
VIS AUTO-TARAUDEUSE, 4X12	2-F2	22
VIS AUTO-TARAUDEUSE, 4X16	K8	27
VIS AUTO-TARAUDEUSE, 4X25	2-F6	19
VIS AUTO-TARAUDEUSE, 4X30	2-G1	19
VIS AUTO-TARAUDEUSE, 4X35	2-F14	26
VIS AUTO-TARAUDEUSE, 4X8	2-F9	15
VIS DE COUVERCLE AR.	2-C6	15
VIS DE PURGE	M9	3
VIS DE REGLAGE D'INTENSITE PHARE	K1	4
VIS DE REGLAGE DE SOUPAPE	F2	22
VIS DE RIVET, 1.8X5	2-G15	21
VIS SPECIALE, 6X10	2-G1	15
VIS SPECIALE, 6X8	2-F6	18
VIS, RENFORT 4X8	K7	20
VOLANT COMP.	F16	4
VOLANT COMP. EMBRAYAGE	F10	2
VOLANT COMP. EMBRAYAGE DEMARRAGE	F13	7
VOLANT D'EMBRAYAGE DE DEMARRAGE	F13	9
VOLET DE PNEU	M13	14
	N4	18

VERZEICHNIS DER TEIL—BEZEICHNUNGEN G

Beschreibung	Adresse—Nr	Ref. Nr
[A]		
ABDECKEINHEIT, ZYLINDERKOPF, V.	E1	2
ABDECKLEISTE, KUEHLERGRILL	N16	1
ABDECKUNG, H. AUSPUFFROHR	2-D3	12
ABDECKUNG, H. ZYLINDERKOPF	E1	4
ABDECKUNG, KOMPL., H. ZYLINDERKOPF	E1	3
ABDECKUNG, KOMPL., V. ZYLINDERKOPF	E1	1
ABDECKUNG, STARTERMOTOR ANSCHLUSS	G7	7
ABDECKUNG, V. AUSPUFFROHR	2-D3	11
ABDECKUNG, V. MITTE	2-G14	13
ABDICHTUNGSSATZ, KOLBEN	M9	1
ABLASSCHLAUCH	2-C13	17
ABLASSCHRAUBE, 14MM	G13	20
ABSCHALTER KOMPL., ANLASSER	K10	10
	K14	6
ABTRIEBSFLANSCH, H.	N2	12
ABTRIEBSHUELSE, PRIMAER	F10	3
ABTRIEBSKETTENRAD, OELPUMPE	G9	3
ABTRIEBSZAHNRAD KOMPL., ANLASSER	F13	5
ABZIEHER, SICHERUNG	2-G4	15
ACHSE, H. RAD	M15	2
ACHSE, V. RAD	M11	2
ACHSMUTTER, 16MM	M16	14
ACHSSCHEIBE, H.	M15	3
ADAPTER	K9	6
	K14	4
ANLASSER/ABSCHALTER KOMPL.	K10	8
	K14	6
ANLASSMAGNETSCHALTER KOMPL.	2-G3	8
ANLASSVENTIL SATZ	I8	12
	I13	12
ANSCHLAG KOMPL., GANGSCHALTWALZE	H16	7
ANSCHLAGFEDER, SCHALTWALZE	H16	9
ANSCHLAGGUMMI	2-C14	25
ANSCHLAGGUMMI B, SITZ	N16	3
	2-E9	5
ANSCHLAGGUMMI, GELENK	2-F13	17
ANSCHLUSSKLEMME SATZ, BUERSTE	G7	2
ANTRIEBSKETTE	2-E7	38
ANTRIEBSKETTE SATZ	2-E3	1
ANTRIEBSKETTE, OELPUMPE	G9	4
ANTRIEBSKETTENRAD	H2	17
ANTRIEBSKETTENRAD	H11	19
ANTRIEBSKETTENRAD, OELPUMPE	F10	1
ANTRIEBSKETTENRAD, STEUERKETTE	G15	10
ANZEIGER, H. BREMSE	M16	10
ARM, H. BREMSE	M16	11
AUFHAENGUNG, BLINKERRELAIS	2-G9	16
AUFHAENGUNGSHUELSE, MOTOR	2-G12	6
AUFKLEBER, STARTGERAEUSCH	2-H11	1
AUSGLEICHGEWICHT	M11	1
	N2	15
AUSPUFFTOPF KOMPL.	2-D2	1
AUSPUFFVENTIL	E16	11
AUSSENSPRENGRING, 10MM	F9	12
AUSSENTEIL KOMPL., ANLASSERKUPPLUNG	F13	6
AUSSENTEIL, ANLASSERKUPPLUNG	F13	9
AUSWERFERBOLZEN, FLANSCH, 7X13	F3	9
AUTOHAHN KOMPL.	N10	9
[B]		
BAND A, ISOLATOR	E6	10
	E11	11
	E14	2
BAND, AUSPUFEROHRABDECKUNG	2-D3	9
BAND, KABELBAUM	K13	31
BAND, LUFTFILTER-VERBINDUNGSROHR	2-C9	18
	2-C13	16
BAND, SAUGSCHLAUCH	2-G9	20
BAND, SEITENDECKEL	2-G4	24
BAND, V. ABDECKUNG	2-D3	10
BAND, VERBINDUNGSROHR	2-C12	2
BASIS KOMPL	K7	14
	2-F16	5
	2-G3	13
BASIS KOMPL., SCHLUSSLICHT	2-F10	4
	2-F16	2
BASIS, KOMBINATIONSSCHALTER	2-C1	4
BASISTEIL, KENNZEICHEN	2-F11	8
BATTERIE	2-G2	3
BATTERIEDECKEL	2-G4	17
BATTERIEKABEL, ANLASSMAGNET-SCHALTER	2-G2	5
BEFESTIGUNGSGUMMI	E4	16
	J4	11
	K3	18
BEFESTIGUNGSGUMMI B	K3	20
BEFESTIGUNGSGUMMI, SCHEINWERFER	K3	24
BEFESTIGUNGSGUMMI, H. VERKLEIDUNG	2-E10	9
BEFESTIGUNGSGUMMI, H. BLINKER	2-F4	11
BEFESTIGUNGSGUMMI, H. BLINKER	2-F8	8
BEFESTIGUNGSGUMMI, KUEHLER	2-H5	9
BEFESTIGUNGSGUMMI, LUFTFILTER-GEHAEUSE	2-E3	3
BEFESTIGUNGSGUMMI, SITZ	N14	3
BEFESTIGUNGSGUMMI, V. FENDER	2-H8	40
BEFESTIGUNGSSCHEIBE, KETTENGEHAEUSE	2-C14	30
BEFESTIGUNGSSCHEIBE, BLINKER	2-F4	10
	2-F8	7
BEFESTIGUNGSSCHEIBE, H. BLINKER	2-F8	9
BENZINABSPERRELAIS	2-G8	12
BENZINFILTERSIEB	I15	27
	N6	9
BENZINFILTERSIEB SATZ	N10	5
BENZINHAHN KOMPL.	N6	6
	N10	3
BENZINPUMPE KOMPL.	N6	2
BENZINSCHLAUCH, 3.5X110	J1	41
BENZINSCHLAUCH, 3.5X55	I16	35
BENZINSCHLAUCH, 3.5X80	I16	36
BENZINSCHLAUCH, 7.3X200	N9	30
BENZINSCHLAUCH, 7.3X35	N9	29
BENZINSIEB KOMPL.	N6	5
BENZINTANK SATZ	N7	17
	N10	11
BINDER	I10	27
BIRNE	2-F5	14
	2-F8	11
	2-F13	15
BIRNE, BLINKLEUCHTE	2-F5	14
	2-F13	16
BIRNE, KEILBASIS	K5	2
BIRNE, KENNZEICHENLEUCHTE	2-F12	14
	2-F16	11
BIRNE, POSITIONSLICHT	K3	16
BIRNE, SCHEINWERFER	K2	15
BIRNE, SCHLUSSLICHT	2-F13	16
	2-F16	12
BLANKSCHLUESSEL	2-C2	7
BLINKER KOMPL., L. H.	2-F5	12
	2-F8	10
BLINKER KOMPL., L. V.	2-F3	5
	2-F7	4
BLINKER KOMPL., R. H.	2-F4	9
	2-F7	6
BLINKER KOMPL., R. V.	2-F3	2
	2-F7	2
BLINKERGLAS	2-F7	3
BOLZEN, V. GABEL	M7	15
BOLZEN, ZYLINDER, 8X187	E6	15
	E12	17
BREMSANKERPLATTE KOMPL., H.	M15	6

VERZEICHNIS DER TEIL—BEZEICHNUNGEN G

Beschreibung	Adresse—Nr	Ref. Nr
BREMSANSCHLAGARM, H.	2-E4	8
BREMSANSCHLAGSCHRAUBE, H.	2-E4	17
BREMSKLOTZ SATZ	M9	2
BREMSNOCKEN, H.	M16	9
BREMSSATTEL-HILFSBAUGRUPPE, BREMSE,L.V.	M9	13
BREMSSCHALTER KOMPL., H.	2-D5	7
BREMSSCHALTER KOMPL., V.	L4	1
BREMSSCHEIBE, V.	M13	18
BREMSSCHLAUCH KOMPL., V.	L4	2
BREMSSCHUH SATZ, V.	M15	1
BREMSSTANGE KOMPL., H.	2-D6	13
BUCHSE, FUEHRUNG	M6	8
BUCHSE, SCHIEBER	M7	9
BUCHSE, VORGELEGEWELLE DRITTES ZAHNRAD	H8	11
BUCHSE, 25X28X15	H1	11
	H8	12
BUEGEL, AUSPUFFTOPF	2-D3	14
BUEGEL, LENKERHEBEL	K11	18
	K16	14
BUEGEL, SCHEINWERFER	K3	23
BUND, KOMP., H. VERKLEIDUNG	2-F1	6
BUNDSCHRAUBE, 12X28	F11	17
[D]		
DAEMPFERSATZ, RAD	N1	1
DAEMPFUNGSGUMMI	G4	5
DECKEL B, ANLASSMAGNETSCHALTER	G7	8
DECKEL FUER LUFTFILTERGEHAEUSE	2-C7	5
DECKEL KOMPL.	2-F12	11
DECKEL KOMPL., KENNZEICHEN-SCHILD	2-F12	12
	2-F16	8
DECKEL KOMPL., L. H.	G4	1
DECKEL KOMPL., R. KUBBEL-GEHAEUSE	F7	1
DECKEL, AUSLASSVENTIL EINSTELLER	E2	7
DECKEL, AUSPUFFTOPF	2-D3	8
DECKEL, BATTERIE-ANSCHLUSSKLEMME	G7	9
	2-G2	6
DECKEL, DROSSELGELENK	K9	2
	N10	2
DECKEL, EINLASSVENTIL EINSTELLER	E2	5
DECKEL, GESCHWINDIGKEITSMESSER	K5	5
DECKEL, H. ZYLINDERKOPF	E1	3
DECKEL, KOMBINATIONSSCHALTER	2-C2	6
DECKEL, L. KURBELGEHAEUSE H.	G4	1
DECKEL, LUFTFILTER	2-C12	4
DECKEL, PLAETTCHENVENTIL	E3	11
DECKEL, SCHLOSSMUTTER	K12	23
	L1	18
DECKEL, SCHRAUBE	K2	10
DECKEL, SICHERUNG	2-G3	14
DECKEL, STARTERMAGNETSCHALTER	2-G3	7
DECKEL, V. ZYLINDERKOPF	E1	1
DECKEL, WASSERPUMPE	G4	8
DECKEL, ZUSATZLUFTFILTER	2-C8	11
	2-C12	7
DICHTKAPPE, KABEL	I9	21
DICHTSCHEIBE	F3	10
	F5	4
	J4	9
DICHTSCHEIBE, 6.5MM	G5	14
	J5	7
DICHTSCHEIBE, 8MM	G12	15
	J5	5
DICHTUNG B, LUFTFILTEREINSATZ	2-C13	12
DICHTUNG B, ZYLINDERKOPFDECKEL	E6	8
	E11	9
DICHTUNG SATZ	I6	1
	I12	2
DICHTUNG SATZ A	J3	
DICHTUNG SATZ B	J5	
DICHTUNG SATZ, V. GABEL	M7	16
DICHTUNG, ABLASSVERBINDUNG	2-C13	10
DICHTUNG, AUSPUFFROHR	J3	6
	2-D2	4
DICHTUNG, BLINKERGLAS	2-F3	4
DICHTUNG, KOPFDECKEL	E3	9
	J3	5
DICHTUNG, KUHLERVERSCHLUSS	2-H5	10
DICHTUNG, L. DECKEL	F15	3
	J5	2
DICHTUNG, LENS	2-F12	13
	2-F16	9
DICHTUNG, LUFTFILTER	2-C12	6
DICHTUNG, LUFTFILTEREINSATZ	2-C8	10
	2-C13	11
DICHTUNG, LUFTFILTERGEHAEUSE	2-C7	9
DICHTUNG, LUFTLEITROHR	J2	3
	J4	8
DICHTUNG, OELROHR	G10	17
	J6	15
DICHTUNG, OELSIEB	G9	6
	J5	3
DICHTUNG, R. DECKEL	F7	2
	J5	1
DICHTUNG, RESERVETANK	2-H6	20
DICHTUNG, SCHLUSSLICHT	2-F11	5
	2-F16	3
DICHTUNG, SCHWIMMERKAMMER	I10	24
	I15	25
DICHTUNG, STOEPSELKAPPE	2-G7	4
DICHTUNG, VENTILSCHAFT	E16	1
	J3	2
DICHTUNG, WASSERPUMPENDECKEL	G5	10
	J5	4
DICHTUNG, WASSERROHR	I3	9
	J4	15
DICHTUNG, ZYLINDER	F5	3
	J3	1
DICHTUNG, ZYLINDERKOPF	E6	7
	E11	8
	J3	4
DISTANZHUELSE	2-F14	25
DISTANZHUELSE B, H. RAD	N2	11
DISTANZHUELSE, H. ACHSE	N1	10
DISTANZHUELSE, V. ACHSE	M11	7
DOPPELSITZ KOMPL.	N14	1
DRAHTBAND	L2	25
	2-G9	19
DRAHTBAND B1	K13	39
DRITTES ZAHNRAD, HAUPTWELLE	H1	10
	H8	10
DRITTES ZAHNRAD, NEBENWELLE	H1	12
	H9	13
DRUCKSCHEIBE, 20MM	H3	24
	H12	24
DRUCKSCHEIBE, 22MM	F12	22
DRUCKSCHEIBE, 25MM	H3	21
	H12	23
DRUCKSCHEIBE, 30X42X1	G3	16
DRUCKSPULENFEDER	I8	14
	I13	14
DRUECKPLATTE, KUPPLUNG	F10	9
DUESE, OEL	G11	3
DUESENNADEL KOMPL	I9	22
DUESENNADELSATZ	I12	3
DURCHSCHLAGSCHRAUBE 6MM	2-C6	14
[E]		
EINFUELLSTUTZEN	2-H6	18
EINGESCHRIEBENES NUMMERNSCHILD	2-H11	4
EINSATZ KOMPL., LUFTFILTER	2-C12	1
EINSATZ, LUFTFILTER	2-C7	1
EINSTELLFEDER, STRAHL	K1	6
EINSTELLMUTTER B, BREMSSTANGE	2-D8	30
EINSTELLMUTTER, STRAHL	K1	7
EINSTELLMUTTER, VENTILSPIEL	F2	23
EINSTELLSCHRAUBE, DRAHT	K11	21
	K16	17
EINSTELLSCHRAUBE, KETTE	2-E4	15
EINSTELLSCHRAUBE, STRAHL	K1	4
EINSTELLSCHRAUBE, VENTILSPIEL	F2	22

VERZEICHNIS DER TEIL—BEZEICHNUNGEN G

Beschreibung	Adresse—Nr	Ref. Nr
EINWEGKUPPLUNG	F13	8
EMBLEM, L. BENZINTANK	2-I2	2
EMBLEM, R. BENZINTANK	2-I2	1
EMPFAENGER, KUPPLUNGSKABEL	F7	6
ENDABTRIEBSFLANSCH KOMPL.	N1	6
ENDABTRIEBSKETTENRAD KOMPL.	N1	2
ENTLASTUNGSVENTIL KOMPL.	G9	8
ENTLUEFTUNGSSCHLAUCH	2-C10	24
	2-C13	20
ENTLUEFTUNGSSCHRAUBE	M9	3
ERSTES ZAHNRAD, NEBENWELLE	G16	6
	H6	6
ETIKETT, ANTRIEBSKETTE	2-H12	6
ETIKETT, LADEN	2-H12	7
ETIKETT, VERGASER, VERSTELLUNGSSICHER	2-I1	16
[F]		
FACH KOMPL., WERKZEUG	2-G4	21
FEDER	I4	1
	I8	15
	L4	4
FEDER A, BREMSSTANGE	2-D8	28
FEDER, AEUSSERES EIN.-VENTIL	F1	14
FEDER, AUSPUFFVENTIL AUSSEN	F1	15
FEDER, AUSPUFFVENTIL INNEN	F1	13
FEDER, BREMSKLOTZ	M9	6
FEDER, BREMSSCHALTER	2-D6	8
FEDER, GANGSCHALTARM	I1	11
FEDER, INNERES EIN.-VENTIL	F1	12
FEDER, KUPPLUNGSHEBEL	F7	5
FEDER, SEITENSTAENDER	2-D16	5
	2-E2	3
FEDER, STEUERKETTENSPANNER	F3	4
FEDER, V. BREMSSCHUH	M16	12
FEDER, V. DAEMPFER	M6	2
FEDER, V. RUECKSCHLAG	M6	6
FEDER, VAKUUMKOLBEN	I8	14
FEDERRING, 10MM	2-E6	32
FEDERRING, 4MM	I11	31
FEDERRING, 5MM	I11	32
	K4	30
FEDERRING, 6MM	2-G6	37
FEDERSITZ, VIBRIEREN	F10	5
FEDERUNG, BENZINABSPERRELAIS	2-G8	13
FEDERUNG, ZUENDEINHEIT	2-G2	1
FELGE, H. RAD	N2	14
FELGE, V. RAD	M12	11
FELGENBAND	M13	14
	N4	18
FENDER A, H.	2-E9	6
FENDER KOMPL., V.	M5	1

Beschreibung	Adresse—Nr	Ref. Nr
FESTSTELLCHRAUBE A, UNTEN VERKLEIDUNG	K12	27
	N12	22
FESTSTELLGUMMI A, SITZ	N16	2
FESTSTELLGUMMI B, SITZ	N14	2
FESTSTELLGUMMI, SCHLUSSLICHT	K5	1
FESTSTELLGUMMI, SITZ	2-F1	4
FESTSTELLHUELSE	2-H8	41
FESTSTELLHUELSE A, VERKLEIDUNG	2-G4	22
FESTSTELLHUELSE, BENZINTANK	N9	27
	N12	23
FESTSTELLHUELSE, RESERVETANK	2-E3	4
FESTSTELLHUELSE, ZUENDSPULE	2-F2	19
FESTSTELLPLATTE B, SPANNER	F3	7
FESTSTELLPLATTE, SIMMERRING	G11	6
FESTSTELLPLATTE, SPANNER	F3	6
FESTSTELLROLLE, GANGSCHALT-HEBEL	2-G1	17
FESTSTELLSCHRAUBE	G7	3
FESTSTELLSCHRAUBE, HAUBEN-VERKLEIDUNG	2-H8	43
FESTSTELLSCHRAUBE, STURZHELM-HALTER	2-G15	17
FESTSTELLSTUETZE, LUFTFILTER	2-C7	6
	2-C12	5
FILTERELEMENT, ZUSATZLUFTFILTER	2-C8	12
FILTERSATZ, OEL	G9	1
FIXIERMUTTER	K13	30
	L1	24
FIXIERPLATTE	H2	18
	H11	20
FIXIERRING	M6	7
FLACHKOPFSCHRAUBE, 4X12	L7	19
FLACHKOPFSCHRAUBE, 5X20	2-C11	37
FLACHRUNDKOPF-SCHRAUBE 4X8	K7	20
FLANSCHENMUTTER, 10MM	E7	16
	E12	18
	N4	19
FLANSCHENMUTTER, 4MM	2-F14	27
	2-G1	20
FLANSCHENMUTTER, 5MM	2-E15	20
	2-F15	28
FLANSCHENMUTTER, 6MM	K4	29
	2-E15	21
	2-F2	23
	2-F14	22
	2-G1	16
	2-H9	52
FLANSCHENMUTTER, 8MM	E7	21
	E12	23
	L11	12
	L16	16
	2-F6	20

Beschreibung	Adresse—Nr	Ref. Nr
FLANSCHENMUTTER, 8MM	2-F9	16
FLANSCHENSCHRAUBE, 10X140	2-G14	15
FLANSCHENSCHRAUBE, 10X165	2-G15	16
FLANSCHENSCHRAUBE, 10X57	2-E8	3
FLANSCHENSCHRAUBE, 10X70	2-G16	25
FLANSCHENSCHRAUBE, 10X75	2-D10	12
	2-D13	13
FLANSCHENSCHRAUBE, 12X48	G2	12
FLANSCHENSCHRAUBE, 5X14	E3	14
FLANSCHENSCHRAUBE, 6MM	2-C10	29
	2-C14	28
	2-E14	17
	2-F2	18
	2-G5	26
	2-H8	44
FLANSCHENSCHRAUBE, 6X10	F5	6
	M4	15
	2-D1	7
	2-E4	18
	2-G9	23
	2-H9	56
FLANSCHENSCHRAUBE, 6X12	G6	19
	H2	19
	H11	21
	I3	12
	K8	28
	L12	16
	M1	20
	2-C11	42
	2-C15	40
	2-G1	23
	2-H9	55
FLANSCHENSCHRAUBE, 6X13	2-E14	16
	2-F2	15
FLANSCHENSCHRAUBE, 6X14	G6	20
	G13	26
	M5	2
	2-C6	19
FLANSCHENSCHRAUBE, 6X16	F4	11
	H4	31
	H13	30
	2-F14	21
	2-G1	24
FLANSCHENSCHRAUBE, 6X18	G6	20
	I1	16
FLANSCHENSCHRAUBE, 6X20	F14	14
	I3	11
	2-D8	31
	2-E6	35
	2-E16	24
	2-F15	32
	2-G9	24
	2-H10	58
FLANSCHENSCHRAUBE, 6X25	G6	21

Beschreibung	Adresse—Nr	Ref. Nr
FLANSCHENSCHRAUBE, 6X25	2-C11	43
	2-E16	25
	2-H10	59
FLANSCHENSCHRAUBE, 6X28	G10	20
	I1	17
FLANSCHENSCHRAUBE, 6X30	E3	13
FLANSCHENSCHRAUBE, 6X32	G8	13
FLANSCHENSCHRAUBE, 6X35	F8	7
	G1	10
	2-F2	24
FLANSCHENSCHRAUBE, 6X40	E8	26
	E12	28
	G13	27
FLANSCHENSCHRAUBE, 6X45	G2	11
	G6	22
	G10	21
FLANSCHENSCHRAUBE, 6X50	G13	28
FLANSCHENSCHRAUBE, 6X60	K8	29
FLANSCHENSCHRAUBE, 6X70	E6	11
	E11	13
FLANSCHENSCHRAUBE, 6X80	G13	29
FLANSCHENSCHRAUBE, 8X12	2-G10	25
FLANSCHENSCHRAUBE, 8X125	G13	25
FLANSCHENSCHRAUBE, 8X140	G12	10
FLANSCHENSCHRAUBE, 8X16	2-D4	22
	2-G15	22
FLANSCHENSCHRAUBE, 8X25	M16	13
FLANSCHENSCHRAUBE, 8X28	N9	26
FLANSCHENSCHRAUBE, 8X30	2-G16	23
FLANSCHENSCHRAUBE, 8X32	2-D4	23
FLANSCHENSCHRAUBE, 8X40	2-G16	24
FLANSCHENSCHRAUBE, 8X45	2-D8	32
FLANSCHENSCHRAUBE, 8X65	G13	23
FLANSCHENSCHRAUBE, 8X68	E6	14
	E11	16
FLANSCHENSCHRAUBE, 8X70	G12	11
FLANSCHENSCHRAUBE, 8X80	G13	24
FLANSCHHUTMUTTER, 10MM	2-G15	19
FLANSCHHUTMUTTER, 5MM	2-E5	21
FLANSCHHUTMUTTER, 8MM	2-D4	18
FLANSCHINNENSECHSKANTSCHRAUBE, 6X14	G10	12
FLANSCHINNENSECHSKANTSCHRAUBE, 6X16	N16	5
FLANSCHINNENSECHSKANTSCHRAUBE, 6X18	J2	4
FLANSCHINNENSECHSKANTSCHRAUBE, 6X20	E3	12
FLANSCHINNENSECHSKANTSCHRAUBE, 6X25	G5	13
	2-F6	17
	2-F9	14
FUEHRUNG, AUS. VENTIL	E5	6
	E10	7
FUEHRUNG, EIN. VENTIL	E5	5
	E10	6
FUEHRUNG, STEUERKETTE	F3	5
FUEHRUNGSWELLE, GANGSCHALT-GABEL	H15	4
FUENFTES ZAHNRAD, HAUPTWELLE	H10	17
FUENFTES ZAHNRAD, NEBENWELLE	H10	18
FUHRUNG, L. KABELBAUM	L10	8
	L15	11
FUHRUNG, R. KABELBAUM	L10	7
	L15	10
FUNKENEINHEIT	2-G2	2
FUSSRASTE KOMPL., L.	2-D9	7
FUSSRASTE KOMPL., R.	2-D9	3
FUSSRASTE KOMPL., SOZIUS	2-D13	12
FUSSRASTE, L.	2-D12	6
FUSSRASTE, R.	2-D11	3

[G]

Beschreibung	Adresse—Nr	Ref. Nr
GABEL KOMPL., L. V.	M8	17
GABEL KOMPL., R. V.	M6	1
GABELROHR KOMPL., V.	M6	5
GANGSCHALT-RUECKHOLFEDER	I1	12
GANGSCHALTARM KOMPL.	H16	10
	2-D5	5
GEGENMUTTER, 18MM	F11	18
GEHAEUSE KOMPL., L. UNTEN	M8	18
GEHAEUSE KOMPL., LUFTFILTER	2-C12	9
GEHAEUSE KOMPL., R. UNTEN	M7	10
GEHAEUSE KOMPL., SCHEINWERFER	K3	17
GEHAEUSE, ANTRIEBSKETTE	2-E3	5
GEHAEUSE, THERMOSTAT	2-H5	12
GELENK SATZ	I12	1
GELENKSTIFT, FUSSRASTE	2-D9	1
	2-D11	1
GERAEUSCHDAEMPFER	N1	3
GESCHWINDIGKEITSMESSER KOMPL.	K5	6
GETRIEBE, GESCHWINDIGKEITS-MESSER	M13	16
GETRIEBEKASTEN KOMPL., GESCHWINDIGKEITSMESSER	M13	15
GEWICHT, LENKER	L9	2
	L13	3
GEWINDE KOMPL., LENKERKOPF	M3	6
GITTER KOMPL., KUEHLER	2-H4	5
GITTER, KUEHLER	2-H4	6
GLAS KOMPL., SCHLUSSLICHT	2-F16	1
GLAS, SCHLUSSLICHT	2-F10	3
GLAS, V. BLINKER	2-F3	3
GLATTE SCHEIBE, 10.3MM	2-D10	15
	2-D13	16
GLATTE SCHEIBE, 4MM	2-F15	29
GLATTE SCHEIBE, 5MM	2-F15	30
GLATTE SCHEIBE, 6MM	2-D10	18
	2-E15	22
	2-F15	31
	2-G5	36
GLATTE SCHEIBE, 8MM	2-D4	21
	2-D10	19
	2-D13	18
	2-E6	31
GLATTE SCHEIBE, 9MM	G5	15
GLEICHRICHTER KOMPL., REGLER	2-G2	4
GRIFF KOMPL., R.	K11	14
	K16	10
GRIFF, L. LENKER	K11	16
	K16	12
GRIFF, R. LENKER	K11	15
	K16	11
GRIFF, SCHRAUBENDREHER	2-H2	18
GRUNDPLATTE, GUMMI	2-G16	27
GUMMI	2-F1	12
GUMMI B, H. WINDLAUFBEFESTIGUNG	2-E11	11
GUMMI, ABSTANDSSTUECK	2-C14	26
GUMMI, ANSCHLAGARM	2-E4	9
GUMMI, BATTERIEKASTEN	2-G4	25
GUMMI, GANGSCHALTPEDAL	2-D5	6
GUMMI, HAUPTFUSSRASTE	2-D9	8
	2-D12	8
GUMMI, HILFSRAHMEN MONTAGE	2-E11	10
	2-F1	9
GUMMI, KONTROLLBOX HALTERUNG	K7	16
GUMMI, KRAFTSTOFFTANK SCHUTZ	2-G11	1
GUMMI, KRAFTSTOFFTANK, H. EINSTELLUNG	N13	28
GUMMI, LENKERABDECKUNG OBEN	2-F13	18
GUMMI, LENKERGEWICHT	L9	3
	L13	4
GUMMI, SCHLUSSLICHT	2-E9	1
	2-F13	20
GUMMI, SCHOCK	2-G3	11
GUMMI, SCHUTZDICHTUNG	2-D3	6
GUMMI, SITZSCHIENE	2-C14	24
GUMMI, SOZIUSFUSSRASTE	2-D9	9
	2-D13	11
GUMMI, VERBINDUNG	K2	14
GUMMIANSCHLAG, FUSSRASTE	2-D9	5
GUMMIDAEMPFER, BENZINTANK H.	N8	19
	N11	13
GUMMIDECKEL	K2	13
GUMMIDICHTRING	2-C7	4
GUMMITUELLE A, LUFTFILTER-GEHAEUSE	2-F14	24
GUMMITUELLE, OELKUEHLER-BEFESTIGUNG	2-E3	2

VERZEICHNIS DER TEIL—BEZEICHNUNGEN G

Beschreibung	Adresse—Nr	Ref. Nr
GUMMITUELLE, H. HOECKER SEITE	2-E10	8
GUMMITUELLE, KABELBAUM	2-H8	37
GUMMITUELLE, LUFTFILTER-GEHAEUSE	2-C2	8
	2-F10	1
	2-G14	14
GUMMITUELLE, RESERVETANK	2-D3	16
GUMMITUELLE, SEITENDECKEL	2-C6	16
[H]		
HALTEGRIFF, L.	2-F1	7
HALTEGRIFF, R.	2-F1	5
HALTEGUMMI, OELKUEHLER	2-E14	15
	2-F2	14
HALTEPLATTE, LAGER	G16	3
	H5	3
HALTER	M9	8
HALTER KOMPL., KABEL	I14	20
HALTER KOMPL., L. HAUPTFUSSRASTE	2-D9	6
	2-D11	5
HALTER KOMPL., R. HAUPTFUSSRASTE	2-D9	2
	2-D11	2
HALTER KOMPL., SICHERUNG	2-G3	10
HALTER SATZ, BUERSTE	G7	4
HALTER, AUSPUFFVENTILFEDER	F1	17
HALTER, GETRIEBEKASTEN	M12	10
HALTER, HAUPTZYLINDER	K11	13
	K15	9
	L6	8
HALTER, KOPPLER	2-G4	20
HALTER, L. V. STECKER	2-G9	18
HALTER, LENKER OBEN	L14	7
HALTER, LENKER UNTEN	L14	8
HALTER, NADELDUESE	I10	25
	I15	26
HALTER, SCHALLDAEMPFER OBEN	2-D3	15
HALTER, SEITENNOCKENWELLE	E5	3
	E10	4
HALTER, SIEB	N6	3
HALTERUNG KOMPL., L. V. BREMS-SATTEL	M9	7
HALTERUNG, H. ZUENDSPULE	2-G7	1
HALTERUNG, KUEHLER UNTEN	2-H7	26
HAUPTDUESE, #100	I11	33
HAUPTDUESE, #115	I11	33
HAUPTDUESE, #125	I16	39
HAUPTDUESE, #128	I16	39
HAUPTDUESE, #132	J1	39
HAUPTLAGER A	G11	5
HAUPTLAGER B	G11	5
HAUPTLAGER C	G11	5
HAUPTTRITTBRETT-SATZ, L.	2-D14	21
HAUPTTRITTBRETT-SATZ, R.	2-D13	20
HAUPTWASSERSCHLAUCH	I3	1
HAUPTWELLE KOMPL.	G16	2
	H5	2
HAUPTZYLINDER SATZ	L6	12
HEBEL KOMPL., L. LENKER	K11	19
	K16	15
HEBEL KOMPL., R. LENKER	L6	13
HEBEL, BENZINHAHN	N7	15
	N10	8
HEIZUNG KOMPL.	I14	22
HILFSFEDER, SEITENSTAENDER	2-D16	6
HILFSKABELBAUM A	G11	7
HILFSRAHMEN, H.	2-E9	7
	2-F1	8
HILFSSCHNUR B	2-H7	35
HOCHSPANNUNGSSCHNUR 2	2-G7	7
HOCHSPANNUNGSSCHNUR 4	2-G7	9
HUELSE	K3	19
	K7	15
HUELSE, AUSPUFFROHRVERBINDUNG	2-D2	3
HUELSE, GANGSCHALTPEDALZAPFEN	2-D5	1
HUELSE, H. BREMSZAPFEN	2-D6	12
HUELSE, KETTENSCHIEBER	2-E4	13
HUELSE, KETTENSHUTZBLECH	G5	12
HUELSE, KOMBINATIONSSCHALTER	2-C1	5
HUELSE, L. SCHWINGENLAGERZAPFEN	2-E4	10
HUELSE, LUFTFILTERELEMENT BEFESTIGUNG	2-C7	3
HUELSE, NUMMERNSCHILDHALTER	2-E13	14
HUELSE, O-RING	G9	7
HUELSE, R. SCHWINGE	2-E4	11
HUELSE, SCHALTWALZENANSCHLAG	H16	8
HUELSE, SCHEINWERFERSTUETZE	K3	25
HUELSE, VENTILATOR	2-C14	22
HUELSE, 20X11.8	G16	7
	H7	7
HUELSE, 23X20	G11	2
HUELSE, 4X5	2-C12	3
HUELSE, 6.3X13.5	2-E14	18
HUELSE, 6MM	2-D10	14
	2-D13	15
HUELSE, 8MM	2-D3	13
HUELSE, 8X50	K7	23
HULSE, DECKELBEFESTIGUNG	2-F6	16
	2-F8	13
HUPE KOMPL.	2-G8	14
HUTMUTTER, 6MM	K3	27
	K7	22
	K13	29
	L1	23
HUTMUTTER, 6MM	L7	16
	2-E15	19
	2-G5	28
HUTMUTTER, 8MM	2-D4	19
	2-D7	19
[I]		
INNENKABEL	K7	19
INNENSECHSKANTSCHRAUBE, 10MM	M8	20
INNENSECHSKANTSCHRAUBE, 10X25	M4	16
INNENSECHSKANTSCHRAUBE, 10X55	2-E8	2
INNENSECHSKANTSCHRAUBE, 5X12	2-C14	27
INNENSECHSKANTSCHRAUBE, 6X10	N15	4
INNENSECHSKANTSCHRAUBE, 6X12	G3	20
INNENSECHSKANTSCHRAUBE, 6X16	2-C15	41
INNENSECHSKANTSCHRAUBE, 6X22	E14	8
	K13	40
	L2	30
	L8	21
INNENSECHSKANTSCHRAUBE, 6X32	G3	21
INNENSECHSKANTSCHRAUBE, 7X32	L10	10
	L15	13
	M8	21
INNENSECHSKANTSCHRAUBE, 8MM	F14	12
INNENSECHSKANTSCHRAUBE, 8X28	2-D7	17
INNENSECHSKANTSCHRAUBE, 8X32	L16	14
INNENSPRENGRING, 35MM	2-E6	34
ISOLATOR KOMPL., VERGASER	E6	9
	E11	10
	E14	1
ISOLATOR, VERGASER	E6	9
	E11	10
	E14	1
[K]		
KABEL KOMPL. A, DROSSEL	K9	3
	K14	1
KABEL KOMPL. B, DROSSEL	K9	4
	K14	2
KABEL KOMPL., GESCHWINDIGKEITSMESSER	K7	18
KABEL KOMPL., KUPPLUNG	K9	7
	K14	5
KABELBAUM	2-G8	11
KABELKLEMME	2-F1	1
KABELKLEMME, 10MM	2-G9	21
KABELSATZ, ANLASSER UND BATTERIEMASSE	G7	6
KAMMER, LUFTFILTER	2-C8	15
	2-C13	13

VERZEICHNIS DER TEIL—BEZEICHNUNGEN G

Beschreibung	Adresse—Nr	Ref. Nr
KANAL, LUFTFILTER	2-C9	16
	2-C13	14
KAPPE A	K5	4
KAPPE KOMPL. GERAEUSCH- SPERRE 2,	2-G7	5
KAPPE KOMPL. HOCHSPANNUNG 1,	2-G7	6
KAPPE KOMPL. HOCHSPANNUNG 3,	2-G7	8
KAPPE KOMPL., KUEHLER	2-H5	8
KAPPE KOMPL., RESERVETANK	2-H6	16
KAPPE, GRIFF UNTEN	L9	5
	L14	6
KAPPE, GRIFFENDE	K11	17
	K16	13
KAPPE, HAUPTZYLINDER	L5	7
KAPPE, INNENSECHSKANTSCHRAUBE, 8MM	L11	15
	M1	19
	M4	14
	M8	24
KAPPE, RESERVETANK	2-H5	14
KAPPE, STAENDER-DREHLAGER	2-D15	3
KAPPE, THERMOSTAT	2-H5	13
KAPPE, ZAPFEN	2-G15	20
KAPPE, 22MM	G2	13
KAPPE, 30MM	G2	14
KASTEN, BATTERIE	2-G4	16
KEGELKOPFSCHRAUBE, 2X6	K7	21
KEGELKOPFSCHRAUBE, 4X10	I10	28
	2-G5	34
KEGELKOPFSCHRAUBE, 4X14	I15	31
KEGELKOPFSCHRAUBE, 4X20	2-C10	34
	2-C14	33
KEGELKOPFSCHRAUBE, 4X8	I15	30
KEGELKOPFSCHRAUBE, 5X10	I15	32
KEGELKOPFSCHRAUBE, 5X12	K3	28
KEGELKOPFSCHRAUBE, 5X16.5	2-G15	18
KEGELKOPFSCHRAUBE, 5X19	2-G15	18
KEGELKOPFSCHRAUBE, 5X20	K13	32
	L2	26
KEGELKOPFSCHRAUBE, 5X22	K13	33
	L2	27
KEGELKOPFSCHRAUBE, 5X25	K13	34
	L2	28
KEGELKOPFSCHRAUBE, 5X32	E15	10
	K13	35
	L2	29
	2-C10	35
	2-C14	34
KEGELKOPFSCHRAUBE, 5X40	I5	10
KEGELKOPFSCHRAUBE, 5X8	E7	20
	E12	22
	K1	5
KEGELKOPFSCHRAUBE, 6X12	2-F2	16
KEGELKOPFSCHRAUBE, 6X14	2-C10	30
KEGELKOPFSCHRAUBE, 6X14	2-C14	29
KEGELKOPFSCHRAUBE, 6X40	2-C11	36
KENNZEICHENGLAS	2-F12	10
	2-F16	6
KENNZEICHENLEUCHTE KOMPL.	2-F11	6
	2-F16	4
KETTENRAD, NOCKEN	F3	1
KIPPHEBEL A, EINLASS	E16	5
KIPPHEBEL B, EINLASS	E16	6
KIPPHEBEL, AUSPUFFVENTIL	E16	7
KISSENGUMMI, BENZINPUMPE	N6	4
KLAMMER	K6	9
KLAMMER B, KABEL FUER WECHSELSTROMGENERATOR	F16	7
KLAMMER, A.C. GENERATORSCHNUR	F16	6
KLAMMER, HAUPTZYLINDER-OELSCHLAUCH	N8	21
	2-C10	27
	2-C14	23
KLAMMER, IMPULSGEBEL	F14	11
KLAMMER, L. H. KURBELGEHAEUSE DECKEL	G4	4
KLAMMER, OELDRUCKSCHALTER-SCHNUR	F16	9
KLAMMER, SCHLAUCH, 24-32MM	I3	3
KLAMMER, V. BREMSSCHLAUCH	M2	1
KLAMMER, WARRERSCHLAUCH	I3	3
	2-H7	33
KLAMMER, WASSERSCHLAUCH, 21MM	2-H9	47
KLEMME, A.C. GENERATORSCHNUR	F16	8
KLEMME, ENTLUEFTUNGSCHLAUCH	N12	16
	2-H4	1
KLEMME, HILFSTANKSCHLAUCH	N12	16
	2-C16	1
KLEMME, IMPULSGEBERSCHNUR	2-F3	1
	2-F7	1
KLEMME, KABELBAUM	2-G16	26
KLEMME, KANISTERSCHLAUCH	N9	28
	2-I10	5
KLEMME, KUEHLERSCHLAUCH	2-H7	34
KLEMME, OELABLASSCHLAUCH	N6	1
	N10	1
KLEMME, OLDRUCKKABEL	G5	11
KLEMME, SCHLAUCH	I5	6
	I16	37
	N9	31
	N13	26
	2-C10	31
	2-C14	31
	2-H9	53
	2-I10	4
KLEMME, 25MM	H3	26
KLEMME, 4X50	2-G1	18
KNOPF, TAGESKILOMETERZAEHLER	K6	10
KOERPER KOMPL., RAHMEN	2-G11	2
KOLBEN	G14	2
	M9	5
KOLBENBOLZEN	G14	3
KOLBENBOLZEN, 10X33	F13	1
KOLBENRING	M7	12
KOLBENRING SATZ	G14	1
KOMBINATIONSSCHLTER KOMPL.	2-C1	3
KONTROLLKASTEN KOMPL.	K6	13
KOPFSCHRAUBE, 6MM	K3	26
KOPFSCHRAUBE, 6X16	2-D10	17
	2-D13	17
KREUZSCHLITZSCHRAUBENZIEHER 1	2-H2	16
KRUEMMER KOMPL., EIN.	E14	4
KUEHLER KOMPL.	2-H4	2
KUEHLVENTILATOR	2-H4	7
KUGELLAGER 16005	I1	15
KUPPLUNGSFEDER	F11	11
KUPPLUNGSHEBEL KOMPL.	F7	4
KUPPLUNGSKORB KOMPL.	F10	2
KUPPLUNGSNABE	F10	4
KUPPLUNGSPLATTE	F10	8
KURBELGEHAEUSE KOMPL., L.	G11	4
KURBELGEHAEUSE KOMPL., R.	G11	1
KURBELGEHAEUSEDECKEL KOMPL., R.	F6	1
KURBELGEHAEUSEDECKEL, L.	F15	1
KURBELWELLE KOMPL.	G15	9

[L]

Beschreibung	Adresse—Nr	Ref. Nr
LAGER, KOPFROHR OBEN	M4	12
LAGER, KOPFROHR UNTEN	M4	13
LEERLAUFDUESE, #38	I11	34
LEERLAUFDUESE, #40	I11	34
LEERLAUFDUESE, #45	J1	40
LEERLAUFSCHALTER KOMPL.	G12	9
LENK-HILFSSTANGENEINHEIT	M2	5
LENKERSCHLOSS KOMPL.	M3	7
	2-G12	8
LENKROHR	L13	1
LUFTABSCHLUSSVENTIL SATZ	I8	13
	I13	13
LUFTABZUGSROHR	I5	5
LUFTANSAUGVENTIL KOMPL.	2-C10	26
LUFTFILTERGEHAEUSE	2-C7	8
LUFTSCHLAUCH A	2-C16	4
LUFTSCHLAUCH B	2-C16	5

[M]

VERZEICHNIS DER TEIL—BEZEICHNUNGEN G

Beschreibung	Adresse—Nr	Ref. Nr
MAGNETSCHALTER KOMPL., ANLASSER	2-G3	9
MANSCHETTE B	M9	12
MANSCHETTE KOMPL.	L4	3
MANSCHETTE, HAUPTZYLINDER	L6	11
MANSCHETTE, LENKSTANGENHEBEL	K11	20
	K16	16
MANSCHETTE, STIFTBOLZEN	M9	11
MARKE, BENZINHAHN	N9	24
	N12	18
MARKE, L. BENZINTANK	2-I6	2
MARKE, R. BENZINTANK	2-I5	1
MARKE, SEITENDECKEL	2-I6	3
	2-I8	4
	2-I9	2
MEMBRANE	L6	10
MINUSSCHRAUBENZIEHER 3	2-H2	17
MITTELARM KOMPL., H. BREMSE	2-D6	10
MITTELSTANGE, H. BREMS	2-D7	14
MOTOR KOMPL., ANLASSER	G7	1
MOTOR KOMPL., GEBLAESE	2-H4	4
MUTTER-SCHEIBE, 6MM	G7	10
MUTTER, EINHEITHALTER	K2	9
MUTTER, HEX., 10MM	K13	37
	L1	22
	2-E6	30
MUTTER, HEX., 6MM	2-D8	25
	2-G5	35
MUTTER, HEX., 8MM	2-D7	18
	2-E6	29
MUTTER, PLEUELSTANGE	G14	7
MUTTER, SEITENSTAENDER	2-E1	9
	2-E2	6
MUTTER, STEUERKOPFSCHAFT	L11	11
	L16	15
MUTTER, VIERKANT, 5MM	E14	3
[N]		
NABE, OELFILTER	G10	13
NABEN-NEBENBAUGRUPPE, H.	N1	9
NABEN-NEBENBAUGRUPPE, V.	M11	8
NADEL KOMPL., H. DUSE	I9	22
NADEL KOMPL., V. DUSE	I9	22
NADELLAGER	2-E5	24
NADELLAGER, 12X16X10	F8	8
NADELLAGER, 30X37X20	F14	13
NEBENWELLE	G16	5
	H6	5
NIET, 4.1MM	2-G12	9
NIETSCHRAUBE, 1.8X5	2-G15	21
NOCKENPLATTE	H16	6
NOCKENWELLE KOMPL., H.	E16	4
NOCKENWELLE KOMPL., V.	E16	3
NOCKENWELLENHALTER	E5	2
	E10	3
NUMMERNSCHILDHALTER	2-G1	14
NUTHUELSE, 25X28X10.8	H1	13
NUTHUELSE, 25X28X15	H2	15
	H9	15
NUTSCHEIBE, 25MM	H3	23
NUTSCHEIBE, 25X31X1.5	H2	20
	H11	22
[O]		
O-RING	G8	12
	I3	10
	J4	16
	N6	13
	N10	7
O-RING, 1.1X2.8	I13	15
O-RING, 1.3X4.3	I9	16
	I13	16
O-RING, 13.5X1.4	2-H9	49
O-RING, 13X2.5	G10	18
	J6	17
O-RING, 14.7X2.2	G10	16
	J6	14
O-RING, 14.8X2.4	G10	15
	J5	10
O-RING, 18.9X1.5	2-H9	48
O-RING, 18X2.6	I3	8
	J4	14
O-RING, 21.5MM	F8	10
	J5	8
O-RING, 21.5X2	G3	17
	J6	13
O-RING, 24.4X3.1	G8	11
	J6	12
O-RING, 28.17X3.53	M8	23
O-RING, 29.7X2.4	G3	18
	J6	18
O-RING, 32.95X2.62	G5	17
	J5	9
O-RING, 35X1.9	2-C10	33
O-RING, 39.5X2.6	E14	9
O-RING, 44X3	E4	17
	J4	12
O-RING, 47.5X2	2-H9	50
O-RING, 5.6X1.9	H4	30
	H13	29
	J6	16
O-RING, 5X1.7	G13	19
	J6	11
O-RING, 6.8X1.9	K7	24
O-RING, 61X2	N5	23
O-RING, 62.4X2.5	E4	18
	J4	13
OBER-GEWINDE B, STEUERKOPF	M3	10
OBERE BRUECKE KOMPL., GABEL	L10	6
	L14	9
OBERTEIL	I9	19
OBERTEIL KOMPL.	I14	18
OELDRUCKSCHALTER KOMPL.	G12	8
OELENTLASTUNGSROHR	G9	9
OELFUEHRUNGSPLATTE	G16	4
	H6	4
OELMESSTAB KOMPL.	F7	3
OELPUMPE KOMPL.	G9	2
OELROHR KOMPL.	G9	11
OELSICHERUNGSSTUECK	M7	11
OELSIEB	G9	5
OVALSCHRAUBE, 5X20	K8	25
OVALSCHRAUBE, 5X80	N12	19
[P]		
PASSTIFT, 10X12	E8	23
	E12	25
PASSTIFT, 10X16	E8	24
	E12	26
PASSTIFT, 14X20	E8	25
	E12	27
	F5	5
	G13	22
PASSTIFT, 8X14	E7	22
	E12	24
	F9	11
	G3	19
	G6	18
	G10	19
PATRONE, OELFILTER	G9	10
PEDAL, H. BREMSE	2-D6	9
PLAETTCHENVENTIL KOMPL.	E3	10
PLAKETTE FRANZOESISCH UEBERSETZUNG	2-H14	12
PLAKETTE, FARBE	2-H16	13
PLATTE KOMPL., ELEKTRISCH	2-G4	18
PLATTE KOMPL., H.	M15	6
PLATTE SATZ, VENTIL	I7	11
	I13	11
PLATTE, IMPULSGEBER	F11	15
PLATTE, KRAFTSTOFFPUMPE	N8	22
PLATTE, KUPPLUNGSHEBER	F11	10
PLATTE, MEMBRANE	L6	9
PLATTE, REGLER GLEICHRICHTER	2-G4	19
PLATTE, V. MOTORAUFHAENGUNG OBEN	2-G11	3

VERZEICHNIS DER TEIL—BEZEICHNUNGEN G

Beschreibung	Adresse—Nr	Ref. Nr
PLATTE, V. MOTORAUFHAENGUNG UNTEN	2-G11	4
PLATTE, VENTILOELFUEHRUNG	E5	4
	E10	5
PLEUELLAGER A	G15	8
PLEUELLAGER B	G15	8
PLEUELLAGER C	G15	8
PLEUELSTANGE KOMPL. A	G14	5
PLEUELSTANGE KOMPL. B	G14	5
PLEUELSTANGE KOMPL. C	G14	5
POLSTER, BENZINTANK V.	N8	18
	N11	12
PRIMAERANTRIEBSZAHNRAD	F11	14
PUMPENMEMBRANE SATZ	I13	8
PUMPENSTANGE SATZ	I12	7
[R]		
RAD HILFS-KOMPL., H.	N2	13
RAD HILFS-KOMPL., V.	M12	9
RAD SATZ, H.	N2	13
RAD SATZ, V.	M11	9
RADDAEMPFER, H.	N1	4
RADIALKUGELLAGER, 5205	H4	29
	H13	28
RADIALKUGELLAGER, 6001	F12	23
RADIALKUGELLAGER, 6004	M14	20
RADIALKUGELLAGER, 6202	2-E6	36
RADIALKUGELLAGER, 6204	H4	32
	H14	31
	N5	21
RADIALKUGELLAGER, 6204U	H4	28
	H13	27
RADIALKUGELLAGER, 63/22	H3	27
	H12	26
RADIALKUGELLAGER, 6303	N5	20
RADKRANZ KOMPL.	2-H4	3
RADNABE KOMPL., H.	N1	5
RADNABE, V.	M11	4
REDUKTIONSZAHNRAD, ANLASSER	F13	2
REFLEKTOR	2-E9	3
REFLEKTOR , V.	2-H8	36
REFLEKTOR, H. REFLEX	2-E9	2
	2-F16	10
REFLEKTOR, SEITE	2-E9	4
REFLEKTOR, V.	2-H8	36
REIBSCHEIBE B, KUPPLUNG	F10	7
REIFEN, H.	N4	16
REIFEN, V.	M12	12
RELAIS KOMPL., BLINKER	2-G9	15
RESERVETANK	2-H5	11
RESERVOIR, KURBELGEHAEUSE-ENTLUEFTUNG	2-C10	23
RESERVOIR, KURBELGEHAEUSE-ENTLUEFTUNG	2-C13	19
RIEBSCHEIBE, KUPPLUNG	F10	6
RING	G7	5
RING, SCHEINWERFER	K2	11
ROHR B, KUEHLER, RESERVE	2-H6	15
ROHR C, KUEHLER, RESERVE	2-H7	27
ROHR-SATZ, HANDGRIFF	L9	1
	L13	2
ROHR, H. LUFTLEITUNG	J2	2
ROHR, SITZ	M7	13
ROHR, V. LUFTLEITUNG	J2	1
ROHR, WASSERAUSLASS, H.	I3	6
ROHR, WASSERRAUSLASS, V.	I3	5
ROHRE, UBERLAUF	2-H7	29
ROHRKLAMMER B 12.5MM	2-C14	32
ROLLE, 4X11.8	I2	18
ROTOR, IMPULSGEBER	F11	15
RUECKHOLFEDER, BREMSE	2-D6	11
RUECKHOLFEDER, FUSSRASTE	2-D9	4
RUECKHOLFEDER, L. FUSSRASTE	2-D12	7
RUECKHOLFEDER, R. FUSSRASTE	2-D11	4
RUECKLAUFSCHLAUCH	2-C10	25
	2-C14	21
RUECKSPIEGEL, L.	K12	24
RUECKSPIEGEL, R.	K11	22
[S]		
SCHALTER KOMPL., BLINKER	K10	11
SCHALTER KOMPL., V. HEBEL	K11	12
	K15	8
SCHALTER SATZ, SEITENSTAENDER	2-D15	1
	2-E2	1
SCHALTER-SATZ, ANLASSERSTOPP	K10	8
	K14	6
SCHALTERFASSUNG	2-D15	4
SCHALTERSATZ, BLINKER	K10	9
	K15	7
SCHALTGABEL, L.	H15	3
SCHALTGABEL, MITTE	H15	2
SCHALTGABEL, R.	H15	1
SCHALTPEDAL KOMPL.	2-D5	3
SCHALTWALZE KOMPL.	H16	5
SCHEIBE	M6	4
SCHEIBE, ABLASSCHRAUBE, 14MM	G13	21
	J6	19
SCHEIBE, ANKERSTIFT	M15	7
SCHEIBE, GESCHWINDIGKEITS-MESSERGETRIEBE	M13	17
SCHEIBE, GRIFF UNTEN HALTER	L11	14
	M1	18
SCHEIBE, LAGERGUMMI	E4	15
SCHEIBE, LEERLAUFSCHALTER	G12	16
	J5	6
SCHEIBE, OELSCHRAUBE	L7	17
	M8	19
SCHEIBE, SCHLUSSLICHT	2-F1	2
SCHEIBE, SOZIUSFUSSRASTE	2-D9	10
	2-D12	10
SCHEIBE, STEUERKOPFSCHAFT	L11	13
	L16	17
SCHEIBE, V. DECKEL	2-H9	46
SCHEIBE, 10MM	E7	18
	E12	20
SCHEIBE, 12.5X34X5	F11	20
	G3	15
SCHEIBE, 18MM	F11	19
SCHEIBE, 4.5MM	2-G13	10
SCHEIBE, 4.5X18	2-F2	20
SCHEIBE, 5MM	E7	19
	E12	21
	J4	10
SCHEIBE, 6MM	2-D7	21
	2-E1	10
	2-E2	7
SCHEIBE, 6X2.3	G10	14
	I1	14
SCHEIBE, 8MM	E7	17
	E12	19
	2-D8	22
SCHEIBENKEIL	G15	11
SCHEINWERFER KOMPL.	K1	1
SCHEINWERFEREINHEIT	K2	8
SCHELLE, VERGASERISOLATOR	2-C9	17
SCHIEBER, KETTE	2-E4	12
SCHIEBER, KETTENGEHAEUSE	2-E3	6
SCHILD, FLUEGEL MARKE	L10	9
	L15	12
SCHILD, H. NUMMER	2-F13	19
SCHILD, LENKSCHAFT	M3	8
SCHLAUCH	I5	8
	I15	23
SCHLAUCH A, ANSAUGKRUEMMER	E14	6
SCHLAUCH A, BENZIN	N6	7
	N10	4
SCHLAUCH A, H. LUFT	2-I10	2
SCHLAUCH A, V. LUFT	2-I10	3
SCHLAUCH B, ANSAUGKRUEMMER	E14	7
SCHLAUCH B, BENZIN	N6	12
	N13	27
SCHLAUCH C, BENZIN	N6	10
SCHLAUCH D, BENZIN	N6	11
SCHLAUCH 12X140	2-D1	6
SCHLAUCH 3.5X170	2-I10	9
SCHLAUCH 3.5X210	2-I10	10
SCHLAUCH 3.5X350	2-I10	11

VERZEICHNIS DER TEIL—BEZEICHNUNGEN G

Beschreibung	Adresse—Nr	Ref. Nr
SCHLAUCH 5X30	2-E16	23
SCHLAUCH 8X120	2-C15	39
SCHLAUCH, ABLASSHAHN	N10	10
SCHLAUCH, ANSAUGKRUEMMER	E14	5
SCHLAUCH, H. ZUSATZLUFTFILTER	2-C8	14
SCHLAUCH, KUEHLER OBEN	2-H6	21
SCHLAUCH, KUEHLER UNTEN	2-H7	30
SCHLAUCH, KUEHLER-AUSGLEICHSBEHAELTER	2-H7	28
SCHLAUCH, KUELER-RESERVE	2-H6	17
SCHLAUCH, REIFEN	M13	13
	N4	17
SCHLAUCH, SCHUTZ	2-F2	21
SCHLAUCH, V. ZUSATZLUFTFILTER	2-C8	13
SCHLAUCHKLAMMER	E15	11
	N9	32
	2-C11	39
	2-C15	36
	2-I10	6
SCHLOSS SATZ	2-C1	1
SCHLUESSEL, ZUENDKERZE	2-H1	6
SCHLUESSEL, 10X12	2-H2	12
SCHLUESSEL, 10X14	2-H2	13
SCHLUESSEL, 12X14	2-H1	5
SCHLUESSEL, 14X17	2-H2	14
SCHLUESSEL, 8	2-H1	11
SCHLUESSELHEBEL, 12MM	2-H3	19
SCHLUSSEL, HEX., 4MM	2-H1	8
SCHLUSSEL, HEX., 5MM	2-H1	10
SCHLUSSEL, HEX., 6MM	2-H1	9
SCHLUSSLICHT KOMPL.	2-F10	2
SCHNAPPRING, LENKERGEWICHT	L9	4
	L13	5
SCHNEIDSCHRAUBE, 4X12	2-F2	22
SCHNEIDSCHRAUBE, 4X16	K8	27
SCHNEIDSCHRAUBE, 4X25	2-F6	19
SCHNEIDSCHRAUBE, 4X30	2-G1	19
SCHNEIDSCHRAUBE, 4X35	2-F14	26
SCHNEIDSCHRAUBE, 4X8	2-F9	15
SCHNUR KOMPL., KENNZEICHEN-LEUCHTE	2-F16	7
SCHRAUBE A, STIFT	M9	9
SCHRAUBE MIT SCHEIBE, 4X10	I15	33
SCHRAUBE MIT SCHEIBE, 4X12	I10	29
	I15	34
	L7	20
SCHRAUBE MIT SCHEIBE, 4X16	I10	30
	K8	26
SCHRAUBE MIT SCHEIBE, 4X6	K13	36
SCHRAUBE MIT SCHEIBE, 5X25	N9	25
SCHRAUBE MIT SCHEIBE, 6X12	2-H9	51
SCHRAUBE MIT SCHEIBE, 6X16	N12	20
SCHRAUBE MIT SCHEIBE, 6X25	2-E6	28
SCHRAUBE SATZ	I7	6

Beschreibung	Adresse—Nr	Ref. Nr
SCHRAUBE SATZ A	I7	7
	I12	6
SCHRAUBE SATZ B	I7	9
	I13	9
SCHRAUBE, ADAPTER 10MM	L1	20
SCHRAUBE, BREMSSCHEIBE 8X24	M14	19
SCHRAUBE, BRUCHKOPF	I15	29
SCHRAUBE, H. BREMSANSCHLAGARM	2-E5	19
SCHRAUBE, H. DECKEL	2-C6	15
SCHRAUBE, HEX., 6X12	2-D10	16
SCHRAUBE, HEX., 6X16	2-D8	24
SCHRAUBE, HEX., 6X18	K3	21
SCHRAUBE, HEX., 6X20	2-G9	22
SCHRAUBE, MITTE STANGE VERBINDUNG	2-D7	16
SCHRAUBE, OEL, 10X22	L7	15
SCHRAUBE, PLEUELSTANGE	G14	6
SCHRAUBE, SCHWINGENDREHZAPFEN	2-E4	16
SCHRAUBE, SPURSTANGE	2-D7	15
SCHRAUBE, STIFT	M9	10
SCHRAUBE, V. BREMSSCHEIBE, 8X24	M14	19
SCHRAUBENSCHLUESSEL, 17MM	2-H1	7
SCHRAUBENSCHLUESSEL, 24MM	2-H3	20
SCHUTZ	L5	6
SCHUTZ, KUEHLER UNTEN SCHLAUCH	2-H7	31
SCHUTZDRAHT	N12	15
SCHUTZDRAHT B	N6	8
SCHUTZGUMMI	N9	23
	N12	17
	2-D3	7
	2-F1	11
SCHWIMMER SATZ	I6	3
	I12	4
SCHWIMMERKAMMER SATZ	I6	4
	I12	5
SCHWIMMERVENTIL SATZ	I6	2
SCHWINGENSATZ, H.	2-E4	14
SCHWUNGRAD KOMPL.	F16	4
SECHSKANTSCHRAUBE	I9	17
SEITENDECKEL SATZ, L.	2-C5	13
SEITENDECKEL SATZ, R.	2-C4	11
SEITENDECKEL, L.	2-C5	12
SEITENDECKEL, L. V.	2-G14	12
SEITENDECKEL, R.	2-C3	10
SEITENDECKEL, R. V.	2-G13	11
SEITENHUELSE, H. BREMSANKERPLATTE	M15	5
SEITENHUELSE, L. H. RAD	M15	4
SEITENHUELSE, V. RAD	M11	3
SELBSTSICHERNDE MUTTER	K6	11
SICHERUNG, BLATT	2-G6	38
SICHERUNG, KOLBENBOLZEN, 18MM	G14	4
SICHERUNG, RING 18MM	I3	7

Beschreibung	Adresse—Nr	Ref. Nr
SICHERUNGSKASTEN KOMPL.	2-G3	12
SICHERUNGSSCHEIBE	F12	21
	M3	11
SICHERUNGSSCHEIBE A, HALTER	2-E5	23
SICHERUNGSSCHEIBE, 25MM	H3	22
SILIKONGLEICHRICHTER KOMPL.	2-G7	10
SIMMERRING, 12.5X25X8	G13	18
SIMMERRING, 12X18X5	F8	9
SIMMERRING, 12X26X7	G5	16
SIMMERRING, 12X28X7	G5	16
SIMMERRING, 22X31X5	2-E5	25
SIMMERRING, 25X45X7	G12	17
SIMMERRING, 28X47.2X7	N5	22
SITZ SATZ, VENTIL	I6	2
SITZ-KOMPL.	N16	4
SOCKEL KOMPL.	K6	12
SOCKEL KOMPL., POSITIONSLICHT	K2	12
SPEICHE SATZ A, H.	N1	7
SPEICHE SATZ A, V.	M11	5
SPEICHE SATZ B, H.	N1	8
SPEICHE SATZ B, V.	M11	6
SPEZIALFLANSCHINNENSECHSKANT-SCHRAUBE6X20	2-D4	17
SPEZIALFLANSCHRAUBE, 6X30	F11	16
SPEZIALFLANSCHRAUBE, 7X13	F3	9
SPEZIALFLANSCHSCHRAUBE, 10X38	2-D10	13
	2-D13	14
SPEZIALFLANSCHSCHRAUBE, 8X28	N12	21
SPEZIALFLANSCHSCHRAUBE, 8X32	M10	16
SPEZIALFLANSCHSCHRAUBE, 8X50	2-F2	17
SPEZIALSCHRAUBE, 6MM	F3	8
	2-E1	8
SPEZIALSCHRAUBE, 6X10	2-G1	15
SPEZIALSCHRAUBE, 6X16	2-E2	5
SPEZIALSCHRAUBE, 6X23	2-C10	28
SPEZIALSCHRAUBE, 6X8	2-F6	18
SPEZIALSCHRAUBE, 8MM	2-H8	42
SPIEGEL	L1	19
SPIEGEL, L., RUECKSPIEGEL	K12	26
	L3	33
SPIEGEL, R., RUECKSPIEGEL	K12	25
	L2	32
SPLINT, 1.6X12	2-D10	20
SPLINT, 2.0	2-D8	27
SPLINT, 2.0X15	2-D10	21
	2-D13	19
SPLINT, 2.0X18	2-E6	33
SPLINT, 2.5X20	M16	15
SPRENGRING	L7	18
	M7	14
SPRENGRING, 25MM	H3	25
	H12	25
STANGE, KUPPLUNGSHEBER	F11	13
STANGE, SEITENSTAENDER	2-D15	2

VERZEICHNIS DER TEIL—BEZEICHNUNGEN G

Beschreibung	Adresse—Nr	Ref. Nr
STANGE, SEITENSTAENDER	2-E2	2
STANGE, SOZIUSFUSSRASTE	2-D10	11
STARTERKLAPPENKABEL KOMPL.	K9	5
	K14	3
STATOR KOMPL.	F16	5
STAUBDECKEL	2-D5	4
STAUBDICHTGMMI	2-D5	2
STAUBDICHTUNG, BREMSNOCKEN	M15	8
STAUBDICHTUNG, LENKERKOPF	M2	3
STAUBDICHTUNG, V. GABEL	M8	22
STAUBDICHTUNG, 17X23X3	2-D8	23
STAUBDICHTUNG, 22X29X4	2-E5	27
STAUBDICHTUNG, 22X35X7	2-E5	26
STAUBDICHTUNG, 28X42X8	M14	21
STAUBDICHTUNG, 45X55X5	M14	22
STAUBKAPPE, ENTLUEFTER	M9	4
STEHBOLZEN, 10X177	G12	14
STEHBOLZEN, 12X177	G12	13
STEHBOLZEN, 8X189	G12	12
STEHBOLZEN, 8X35	E6	13
	E11	15
STEHBOLZEN, 8X50	E6	12
	E11	14
STEUERKETTE	F3	2
STEUERKETTENSPANNER KOMPL.	F3	3
STEUERKOPFSCHAFT KOMPL.	M2	2
STIFT A, SOZIUSFUSSRASTE	2-D10	22
STIFT, AUFHAENGER	M10	15
STIFT, RUECKHOLFEDER	I1	13
STIFT, 10X44	F13	3
STIFTSCHLUESSEL	2-H1	4
STOEPSEL, ENTLUEFTERSCHLAUCH	2-C9	22
	2-C13	18
STOEPSEL, STIFT	M10	14
STOSSDAEMPFER KOMPL., H.	2-E8	1
STREBE A, ABDECKUNG, L. H.	F15	2
STREBE, BEFESTIGUNG DES LUFTZUFUHR-STEUERVENTILS	2-C16	3
STREBE, DROSSELSTANGE DECKEL	K9	1
STREBE, H. MOTORAUFHANGUNG	2-G12	5
STREBE, LUFTFILTERELEMENT BEFESTIGUNG	2-C7	2
STREIFEN, H. HAUBENVERKLEIDUNG	2-I9	1
STREIFEN, L. H. HAUBEN-VERKLEIDUNG	2-I3	4
	2-I7	2
STREIFEN, R. H. HAUBEN-VERKLEIDUNG	2-I2	3
	2-I7	1
STUETZE A	K6	7
STUETZE C, L. H. DECKEL	G4	2
STUETZE KOMPL., H. BLINKER	2-F5	13
STUETZE, BLINKERRELAIS	2-G9	17
STUETZE, DRAHT	I10	26
STUETZE, DRAHT	I14	20
STUETZE, L. SEITENDECKEL	2-C6	18
STUETZE, L. V. BLINKER	2-F4	7
STUETZE, MESSER	K6	8
STUETZE, R. SEITENDECKEL	2-C6	17
STUETZE, R. V. BLINKER	2-F4	6
STUETZE, SCHEINWERFER	K3	22
STUETZE, THERMOSTAT	2-H7	25
STUETZE, V. BLINKER	2-F4	8
	2-F7	5
STUETZENPLATTE	I14	21
STURZHELMHALTER KOMPL.	2-F1	3
	2-G12	7
STUTZEN, RESERVETANK EINFUELL	2-H7	24

[T]

Beschreibung	Adresse—Nr	Ref. Nr
T-VERBINDUNG	I5	9
	I15	28
TANKDECKEL	N8	20
	N12	14
TASCHE, FAHRERHANDBUCH	2-G4	23
TELLER, EINLASSVENTILFEDER	F1	16
THERMOEINHEIT	2-H8	38
THERMOSCHALTEREINHEIT	2-H8	39
THERMOSTAT KOMPL.	2-H7	32
TORX-SCHRAUBE 6X14	2-C6	14
TYPENSCHILD	2-H11	2

[U]

Beschreibung	Adresse—Nr	Ref. Nr
U-FLACHKOPFSCHRAUBE, 6X12	M3	9
U-MUTTER, 10MM	2-E8	4
U-MUTTER, 14MM	2-E5	22
U-MUTTER, 6MM	2-D7	20
	2-E5	20
UNTERLEGSCHEIBEN-SATZ	I13	10

[V]

Beschreibung	Adresse—Nr	Ref. Nr
VAKUUMKOLBEN KOMPL.	I9	20
	I14	19
VEBTILKEIL	F1	20
VENTIL BAUGR., LUFTEINLASS STEUERUNG	2-C16	2
VENTIL KOMPL., SCHWIMMER	I15	24
VENTIL, EINLASS	E16	10
VENTILFEDERSITZ	F1	18
VERBINDUNG A, VAKUUMSCHLAUCH	2-I10	1
VERBINDUNG B, BREMSARM	2-D8	29
VERBINDUNG SATZ	I7	8
VERBINDUNG SATZ, ANTRIEBSKETTE	2-E3	7
VERBINDUNG, AUFLADER	E11	12
VERBINDUNG, BENZINSCHLAUCH	N7	14
VERBINDUNG, UEBERLAUFSCHLAUCH	2-H6	19
VERBINDUNG, V. AUSPUFFROHR	2-D2	2
VERBINDUNG, WASSER	I3	4
VERBINDUNG, WASSERSCHLAUCH	I3	2
VERBINDUNGSROHR, L. LUFTFILTER	2-C9	21
VERBINDUNGSROHR, LUFTFILTER	2-C13	15
VERBINDUNGSROHR, R. LUFTFILTER	2-C9	20
VERBINDUNGSSCHLAUCH, LUFTFILTERKAMMER	2-C7	7
	2-C12	8
VERGASER KOMPL.	I4	2
	I14	17
VERGASER KOMPL., H.	I4	4
VERGASER KOMPL., V.	I4	3
VERKLEIDUNG KOMPL., H.	2-E11	12
	2-F1	10
VERSENKTE SCHRAUBE, 6X10	2-G5	32
VERSENKTE SCHRAUBE, 6X25	2-G5	33
VIBRIERENFEDER	F11	12
VIERTES ZAHNRAD, HAUPTWELLE	H2	14
	H9	14
VIERTES ZAHNRAD, NEBENWELLE	H2	16
	H10	16
VINYLROHR, 7X11X270	2-C11	40
	2-C15	38
VINYLROHR, 8X12X150	2-C11	41
VINYLROHR, 8X9X10	K13	38

[W]

Beschreibung	Adresse—Nr	Ref. Nr
WASSERPUMPE KOMPL.	G4	6
WASSERSCHLAUCH, H. AUSLASS	2-H6	23
WASSERSCHLAUCH, V. AUSLASS	2-H6	22
WELLE, AUSPUFFKIPPHEBEL	E16	9
WELLE, EIN. KIPPHEBEL	E16	8
WELLE, L. H. KURBELGEHAEUSE DECKEL	G4	3
WELLENSCHEIBE, 12MM	F2	24
WERKZEUG SATZ	2-H1	1
WERKZEUGTASCHE	2-H1	3
WINDLAUF-ZIERSTREIFEN, H., MITTE	2-I4	5
	2-I7	3

[Z]

Beschreibung	Adresse—Nr	Ref. Nr
ZACKENMUTTER, 5MM	2-H8	45
ZAHNRAD, ANLASSER	F13	4
ZANGE, 135	2-H2	15

VERZEICHNIS DER TEIL—BEZEICHNUNGEN G

Beschreibung	Adresse—Nr	Ref. Nr
ZAPFENBOLZEN, HEBELGRIFF	L6	14
ZAPFENBOLZEN, L. LENKSTANGEN-HEBEL	K12	28
	L1	21
ZAPFENBOLZEN, SEITENSTAENDER	2-D16	7
	2-E2	4
ZETTEL, ANTRIEB	2-H13	9
ZETTEL, BEIFEN	2-H12	5
ZETTEL, BENZIN	2-H16	14
ZETTEL, HOEHE	2-H11	3
ZETTEL, KETTENEINSTELLER	2-I1	17
ZETTEL, ZUBEHOER & LADUNG	2-H12	8
ZIERRAHMEN, SCHEINWERFER	K1	3
ZUENDIMPULSGEBER	F13	10
ZUENDKERZE	E8	27
	E13	29
ZUENDSPULE KOMPL.	2-G7	2
ZUENDSTEUERMODUL	2-G2	2
ZUFUEHRUNGSROHR KOMPL.	G16	1
	H5	1
ZWEITES ZAHNRAD, HAUPTWELLE	H1	8
	H7	8
ZWEITES ZAHNRAD, NEBENWELLE	H1	9
	H7	9
ZWISCHENSTUECK, FEDER	M6	3
ZWISCHENSTUECK, LENKEREND-SCHUTZ	2-G5	31
ZWISCHENSTUECK, ZUENDSPULE	2-G7	3
ZYLINDER KOMPL., H.	F5	2
ZYLINDER KOMPL., V.	F5	1
ZYLINDER-HILFSBAUGRUPPE, VORDERERHAUPTBREMSZYLINDER	L5	5
ZYLINDERKOPF KOMPL., V.	E5	1
ZYLYNDERKOPF KOMPL., H.	E10	2

INDICE DEL NOMBRE DE LA PIEZA S

Descripción	No.de dirccion	No.de ref.
[A]		
ABRAZADERA	K6	9
ABRAZADERA B. CABLE GNERADOR DEC.A.	F16	7
ABRAZADERA B, TUBO 12.5MM	2-C14	32
ABRAZADERA, CABLE INTERRUPTOR PRESIONACEITE	F16	9
ABRAZADERA, CUERDA DE GENERADORDEC.A.	F16	6
ABRAZADERA, MANGUERA DE ACEITE DECILINDROMAESTRA	N8	21
	2-C10	27
	2-C14	23
ABRAZADERA, MANGUERA DE AGUA 21MM	2-H9	47
ABRAZADERA, MANGUERA DE FRENO DEL.	M2	1
ABRAZADERA, MANGUERA RADIADOR	2-H7	34
ABRAZADERA, MANGUERA, 24-32MM	I3	3
ABRAZADERA, PLUSADOR	F14	11
ABRAZADERA, TUBO	E15	11
	N9	32
	2-C11	39
	2-C15	36
	2-I10	6
ADAPTADOR	K9	6
	K14	4
AGARRADERA, SURTIDOR DE AGUJA	I10	25
	I15	26
AGUJA COMP., SURTIDOR DEL.	I9	22
AGUJA COMP., SURTIDOR TRA.	I9	22
AISLADOR, CARBURADOR	E6	9
	E11	10
	E14	1
ALETA, NEUMATICO	M13	14
	N4	18
ALICATES, 135	2-H2	15
ANILLO	G7	5
ANILLO A, CAJA DEL LIMPIADOR DEAIRE	2-F14	24
ANILLO DE REFUERZO	M6	7
ANILLO DE RETENCION	M7	14
ANILLO DE RETENCION, PESO DE MANUBRIO	L9	4
	L13	5
ANILLO O	G8	12
	I3	10
	J4	16
ANILLO O	N6	13
	N10	7
ANILLO O, 1.1X2.8	I13	15
ANILLO O, 1.3X4.3	I9	16
	I13	16
ANILLO O, 13.5X1.4	2-H9	49
ANILLO O, 13X2.5	G10	18
	J6	17
ANILLO O, 14.7X2.2	G10	16
	J6	14
ANILLO O, 14.8X2.4	G10	15
	J5	10
ANILLO O, 18.9X1.5	2-H9	48
ANILLO O, 18X2.6	I3	8
	J4	14
ANILLO O, 21.5MM	F8	10
	J5	8
ANILLO O, 21.5X2	G3	17
	J6	13
ANILLO O, 24.4X3.1	G8	11
	J6	12
ANILLO O, 28.17X3.53	M8	23
ANILLO O, 29.7X2.4	G3	18
	J6	18
ANILLO O, 32.95X2.62	G5	17
	J5	9
ANILLO O, 35X1.9	2-C10	33
ANILLO O, 39.5X2.6	E14	9
ANILLO O, 44X3	E4	17
	J4	12
ANILLO O, 47.5X2	2-H9	50
ANILLO O, 5.6X1.9	H4	30
	H13	29
	J6	16
ANILLO O, 5X1.7	G13	19
	J6	11
ANILLO O, 6.8X1.9	K7	24
ANILLO O, 61X2	N5	23
ANILLO O, 62.4X2.5	E4	18
	J4	13
ANILLO PROTECTOR, FIJACION ENFRIADORACEITE	2-E3	2
ANILLO, CAJA DE LIMPIADOR DE AIRE	2-C2	8
	2-F10	1
	2-G14	14
ANILLO, CUBIERTA LATERAL	2-C6	16
ANILLO, EQUIPO DE ALAMBRE	2-H8	37
ANILLO, FARO	K2	11
APAGADOR, RUEDA TRAS.	N1	4
APOYO DE MONTAJE DE VALVULA DE CONTROLDEINYECCIONDEAIRE	2-C16	3
ARANDELA	M6	4
ARANDELA CAUCHO, LADO CUBIERTA TRAS.	2-E10	8
ARANDELA DE CIERRE	F12	21
	M3	11
ARANDELA DE CIERRE, 25MM	H3	22
ARANDELA DE EMPUJE, 20MM	H3	24
	H12	24
ARANDELA DE EMPUJE, 22MM	F12	22
ARANDELA DE EMPUJE, 25MM	H3	21
	H12	23
ARANDELA DE EMPUJE, 30X42X1	G3	16
ARANDELA DE MONTURA, LUZ INTERMITENTETRAS.	2-F8	9
ARANDELA DE RESORTE, 10MM	2-E6	32
ARANDELA DE RESORTE, 4MM	I11	31
ARANDELA DE RESORTE, 5MM	I11	32
	K4	30
ARANDELA DE RESORTE, 6MM	2-G6	37
ARANDELA DE SELLADO, 6.5MM	G5	14
	J5	7
ARANDELA DE SELLADO, 8MM	G12	15
	J5	5
ARANDELA DE SUJECION A, SOPORTEDEMANUBRIO	2-E5	23
ARANDELA DE SUJECION, CAJA DE CADENA	2-C14	30
ARANDELA SENCILLA, 10.3MM	2-D10	15
	2-D13	16
ARANDELA SENCILLA, 4MM	2-F15	29
ARANDELA SENCILLA, 5MM	2-F15	30
ARANDELA SENCILLA, 6MM	2-D10	18
	2-E15	22
	2-F15	31
	2-G5	36
ARANDELA SENCILLA, 8MM	2-D4	21
	2-D10	19
	2-D13	18
	2-E6	31
ARANDELA SENCILLA, 9MM	G5	15
ARANDELA, CUBIERTA AV.	2-H9	46
ARANDELA, DE SELLADO	F3	10
	F5	4
	J4	9
ARANDELA, EJE TRAS.	M15	3
ARANDELA, ENGRANAJE DE VELOCIMETRO	M13	17
ARANDELA, ESTRIBO DE ASIENTO TRAS.	2-D9	10
	2-D12	10
ARANDELA, INTERRUPTOR PUNTO MUERTO	G12	16
	J5	6
ARANDELA, LANGUETA, 25MM	H3	23
ARANDELA, LANGUETA, 25X31X1.5	H2	20

INDICE DEL NOMBRE DE LA PIEZA S

Descripción	No.de dirccion	No.de ref.
ARANDELA, LANGUETA, 25X31X1.5	H11	22
ARANDELA, LUZ TRAS.	2-F1	2
ARANDELA, ONDA, 12MM	F2	24
ARANDELA, PASADOR DE ANCLAJE	M15	7
ARANDELA, PERNO DE ACEITE	L7	17
	M8	19
ARANDELA, SOPORTA BAJO MANILLAR	L11	14
	M1	18
ARANDELA, TAPON DE DRENAJE, 14MM	G13	21
	J6	19
ARANDELA, VARILLA DE DIRECCION	L11	13
	L16	17
ARANDELA, 10MM	E7	18
	E12	20
ARANDELA, 12.5X34X5	F11	20
	G3	15
ARANDELA, 18MM	F11	19
ARANDELA, 4.5MM	2-G13	10
ARANDELA, 4.5X18	2-F2	20
ARANDELA, 5MM	E7	19
	E12	21
	J4	10
ARANDELA, 6MM	2-D7	21
	2-E1	10
	2-E2	7
ARANDELA, 6X2.3	G10	14
	I1	14
ARANDELA, 8MM	E7	17
	E12	19
	2-D8	22
ARANDELLA, MONTURA DE LUZ INTERMITENTE	2-F4	10
	2-F8	7
ARANELA, GOMA DE MONTURA	E4	15
ARBOL DE LEVAS COMP., DEL.	E16	3
ARBOL DE LEVAS COMP., TRAS.	E16	4
ARO, FARO	K1	3
ARO, RUEDA DEL.	M12	11
ARO, RUEDA TRAS.	N2	14
ASIENTO, RESORTE DE JUDDER	F10	5
ASIENTO, RESORTE DE VALVULA	F1	18
ATORNILLADOR 1,	2-H2	16
ATORNILLADOR 3,	2-H2	17
[B]		
BALANCIN, VALVULA DE ESCAPE	E16	7
BANDA A, AISLADOR	E6	10
	E11	11
	E14	2
BANDA B1, ALAMBRE	K13	39
BANDA, AISLADOR DE CARBURADOR	2-C9	17
BANDA, ALAMBRE	L2	25
	2-G9	19
BANDA, AUTO-CERRADURA	K6	11
BANDA, CUBIERTA LATERAL	2-G4	24
BANDA, EQUIPO DE ALAMBRE	K13	31
BANDA, MANGUERA SUCCION	2-G9	20
BANDA, TAPA DEL.	2-D3	10
BANDA, TAPA TUBO ESCAPE	2-D3	9
BANDA, TUBO CONECTOR	2-C12	2
BANDA, TUBO CONECTOR DE LIMPIADORDEAIRE	2-C9	18
	2-C13	16
BANDEJA COMP., HERRAMIENTAS	2-G4	21
BARRA COMP., ESTRIBO IZQ. ASIENTOTRAS.	2-D10	11
BARRA, ESTANTE LATERAL	2-D15	2
	2-E2	2
BARRA, ESTRIBO DER.	2-D11	3
BARRA, ESTRIBO IZQ.	2-D12	6
BASE COMP., MATRICULA	2-F11	8
BASE, GOMA	2-G16	27
BASE, INTERRUPTOR DE COMBINACION	2-C1	4
BATERIA	2-G2	3
BOMBA DE AGUA	G4	7
BOMBADE ACEITE	G9	2
BOMBILLA, POSICION	K3	16
BOMBILLO	2-F5	14
	2-F8	11
	2-F13	15
BOMBILLO, BASE DE CUNA	K5	2
BOMBILLO, FARO	K2	15
BOMBILLO, LUZ DE MATRICULA	2-F12	14
	2-F16	11
BOMBILLO, LUZ INTERMITENTE	2-F5	14
	2-F13	16
BOMBILLO, LUZ TRAS.	2-F13	16
	2-F16	12
BOTON, CUENTA-KILOMETRO	K6	10
BOULON, FIJACION DE PORTA-CASCO	2-G15	17
BRAZO A, BALANCIN ADMISION	E16	5
BRAZO B, BALANCIN ADMISION	E16	6
BRAZO, FRENO TRAS.	M16	11
BRAZO, OBTURADOR DE FRENO TRAS.	2-E4	8
BUJE, DESLIZADOR	M7	9
BUJE, GUIA	M6	8
BUJE, 25X28X15	H1	11
	H8	12
BUJIA	E8	27
	E13	29
[C]		
CABLE ALTA TENSION 4,	2-G7	9
CABLE B, GUARDA	N6	8
CABLE, BATERIA-INTERRUPTOR MAGNETICO	2-G2	5
CABLE, GUARDA	N12	15
CABLE, INTERIOR	K7	19
CADENA DE LEVAS	F3	2
CADENA DE MANDO	2-E7	38
CADENA, ACCIONAMIENTO BOMBA ACEITE	G9	4
CAJA DE BATERIA	2-G4	16
CAJA, CADENA DE MANDO	2-E3	5
CAJA, TERMOSTATO	2-H5	12
CALEFACTOR COMP.	I14	22
CAMARA, LIMPIADOR DE AIRE	2-C8	15
	2-C13	13
CANALIZADOR	2-H4	3
CARPETA	I10	27
CAUCHO DE AJUSTE TRAS. DE TANQUEDECOMBUSTIBLE	N13	28
CAUCHO FIJACION, CAJA PILOTO	K7	16
CAUCHO, ASENTAMIENTO LUZ COLA	K5	1
CAUCHO, MONTAJE SUBBASTIDOR	2-E11	10
	2-F1	9
CAUCHO, PROTECTOR DEPOSITO COMBUSTIBLE.	2-G11	1
CAUCHO, TOPE ARTICULACION	2-F13	17
CENTRO, EMBRAGUE	F10	4
CHAVETA, WOODRUFF	G15	11
CILINDRO COMP., DEL.	F5	1
CILINDRO COMP., TRAS.	F5	2
COJIN DEL., TANQUE DE COMBUSTIBLE	N8	18
	N11	12
COJIN TRAS., TANQUE DE COMBUSTIBLE	N8	19
	N11	13
COJINETE A, BIELA	G15	8
COJINETE A, CIGUENAL	G11	5
COJINETE B, BIELA	G15	8
COJINETE B, CIGUENAL	G11	5
COJINETE C, BIELA	G15	8
COJINETE C, CIGUENAL	G11	5
COJINETE DE AGUJAS	2-E5	24
COJINETE DE AGUJAS, 12X16X10	F8	8
COJINETE DE AGUJAS, 30X37X20	F14	13
COJINETE DE BOLAS RADIAL, 6204U	H4	28
	H13	27
COJINETE DE BOLAS RADIAL, 63/22	H3	27
	H12	26

INDICE DEL NOMBRE DE LA PIEZA S

Descripción	No.de dirccion	No.de ref.
COJINETE DE BOLAS RADIAL, 5205	H4	29
	H13	28
COJINETE DE BOLAS RADIAL, 6001	F12	23
COJINETE DE BOLAS RADIAL, 6004	M14	20
COJINETE DE BOLAS RADIAL, 6202	2-E6	36
COJINETE DE BOLAS RADIAL, 6204	H4	32
	H14	31
	N5	21
COJINETE DE BOLAS RADIAL, 6303	N5	20
COJINETE DE BOLAS, 16005	I1	15
COJINETE, INFERIOR DE TUBO PRINCIPAL	M4	13
COJINETE, SUPERIOR DE TUBO PRINCIPAL	M4	12
COLECTOR ADMISION	E14	4
COLLAR A, FIJACION CARENADO	2-G4	22
COLLAR FIJACION, ELEMENTO FILTROAIRE	2-C7	3
COLLAR, BRAZO OSCILANTE DER.	2-E4	11
COLLAR, ENGRANAJE IMPULSADO PRIMARIO	F10	3
COLLAR, MONTAJE TAPA	2-F6	16
	2-F8	13
COLLAR, PIVOTE BRAZO OSCILANTE IZQ.	2-E4	10
COLLAR, SOPORTE DEL FARO	K3	25
COLLARIN	K3	19
	K7	15
COLLARIN B, DISTANCIA DE RUEDA TRAS.	N2	11
COLLARIN DE DISTANCIA	2-F14	25
COLLARIN DE DISTANCIA, EJE DEL.	M11	7
COLLARIN DE DISTANCIA, EJE TRAS.	N1	10
COLLARIN DE SUJECION, BOBINA DEENCENDO	2-F2	19
COLLARIN DE UNION, TUBO DE ESCAPE	2-D2	3
COLLARIN LATERAL, PANEL DE FRENOTRAS.	M15	5
COLLARIN LATERAL, RUEDA DEL.	M11	3
COLLARIN LATERAL, RUEDA IZQ. TRAS.	M15	4
COLLARIN, ANILLO O	G9	7
COLLARIN, CADENA GUARDA	G5	12
COLLARIN, DESLIZADOR DE CADENA	2-E4	13
COLLARIN, FIJACION	2-H8	41
COLLARIN, FIJACION DE PALANCA DECAMBIODEVELOCIDADES	2-G1	17
COLLARIN, FIJACION DE TANQUE DERESERVA	2-E3	4
COLLARIN, FIJACION DE TANQUE DECOMBUSTIBLE	N9	27
COLLARIN, FIJACION DE TANQUE DECOMBUSTIBLE	N12	23
COLLARIN, INTERRUPTOR DE COMBINACION	2-C1	5
COLLARIN, LANGUETA, 25X28X10.8	H1	13
COLLARIN, LANGUETA, 25X28X15	H2	15
	H9	15
COLLARIN, OBTURADOR DE TAMBOR DECAMBIOS	H16	8
COLLARIN, PIVOTE DE FRENO TRAS.	2-D6	12
COLLARIN, PIVOTE DE PADAL DE CAMBIODEVELOCIDADES	2-D5	1
COLLARIN, SOPORTE DE NUMERO	2-E13	14
COLLARIN, SUSPENSION DE MOTOR	2-G12	6
COLLARIN, VENTILADOR	2-C14	22
COLLARIN, 20X11.8	G16	7
	H7	7
COLLARIN, 23X20	G11	2
COLLARIN, 4X5	2-C12	3
COLLARIN, 6.3X13.5	2-E14	18
COLLARIN, 6MM	2-D10	14
	2-D13	15
COLLARIN, 8MM	2-D3	13
COLLARIN, 8X50	K7	23
COMP. CAJA FILTRO AIRE	2-C7	8
COMP. DE AGGARRO, DER.	K11	14
	K16	10
COMP. DE AGUJA, SURTIDOR	I9	22
COMP. DE AISLADOR, CARBURADOR	E6	9
	E11	10
	E14	1
COMP. DE BARRA, ESTRIBO DER.	2-D9	3
COMP. DE BARRA, ESTRIBO IZQ.	2-D9	7
COMP. DE BASE	K7	14
	2-F16	5
	2-G3	13
COMP. DE BASE, LUZ TRAS.	2-F10	4
	2-F16	2
COMP. DE BOBINA, ENCENDIDO	2-G7	2
COMP. DE BOCINA	2-G8	14
COMP. DE BRAZO MEDIO, FRENO TRAS.	2-D6	10
COMP. DE BRAZO, CAMBIO DE VELOCIDADES	H16	10
	2-D5	5
COMP. DE CABLE A, ACELERADOR	K9	3
	K14	1
COMP. DE CABLE B, ACELERADOR	K9	4
	K14	2
COMP. DE CABLE, EMBRAGUE	K9	7
	K14	5
COMP. DE CABLE, ESTRANGULADOR	K9	5
	K14	3
COMP. DE CAJA, FARO	K3	17
COMP. DE CAJA, INFERIOR DER.	M7	10
COMP. DE CAJA, INFERIOR IZQ.	M8	18
COMP. DE CAJA, LIMPIADOR DE AIRE	2-C12	9
COMP. DE CARTER, DER.	G11	1
COMP. DE CARTER, IZQ.	G11	4
COMP. DE CASQUILLO	K6	12
COMP. DE CERRADURA, MANUBRIO DEDIRECCION	M3	7
	2-G12	8
COMP. DE CIGUENAL	G15	9
COMP. DE COLLAR DE CAPO TRAS.	2-F1	6
COMP. DE CUBIERTA	2-F12	11
COMP. DE CUBIERTA, CARTER DER.	F6	1
COMP. DE CUBIERTA, CULATA TRAS.	E1	3
COMP. DE CUBIERTA, CULATA DEL.	E1	1
COMP. DE CUBIERTA, IZQ. TRAS.	G4	1
COMP. DE CUBRETABLERO, TRAS.	2-E11	12
	2-F1	10
COMP. DE CUERDA, MATRICULA	2-F16	7
COMP. DE CUERPO, BASTIDOR	2-G11	2
COMP. DE CULATA, DEL.	E5	1
COMP. DE CULATA, TLAS.	E10	2
COMP. DE EJE PRINCIPAL	G16	2
	H5	2
COMP. DE ELEMENTO, LIMPIADOR DEAIRE	2-C12	1
COMP. DE ESTATOR	F16	5
COMP. DE EXTERIOR DE EMBRAGUE	F10	2
COMP. DE EXTERIOR, EMBRAGUE DE ARRANQUE	F13	7
COMP. DE FILTRO DE COMBUSTIBLE	N6	5
COMP. DE INDICADOR, NIVEL DE ACEITE	F7	3
COMP. DE INTERRUPTOR MAGNETICO DEARRANCADOR	2-G3	9
COMP. DE INTERRUPTOR, PALANCA DEL.	K11	12
	K15	8
COMP. DE LENTE, LUZ TRAS.	2-F16	1
COMP. DE MANGUERA, FRANO DEL.	L4	2
COMP. DE MAZA, RUEDA TRAS.	N1	5
COMP. DE OBTURADOR, TAMBOR CAMBIODEVELOCIDADES	H16	7
COMP. DE PALANCA, EMBRAGUE	F7	4
COMP. DE PALANCA, MANUBRIO DER.	L6	13
COMP. DE PALANCA, MANUBRIO IZQ.	K11	19
	K16	15
COMP. DE PANEL, FRENO TRAS.	M15	6
COMP. DE PARAFANGO DEL.	M5	1

INDICE DEL NOMBRE DE LA PIEZA S

Descripción	No.de dirccion	No.de ref.
COMP. DE PINON DENTADO, MANDADOFINAL	N1	2
COMP. DE PISTON, VACIO	I9	20
	I14	19
COMP. DE PLACA, ELECTRICA	2-G4	18
COMP. DE PLACA, LEVAS	H16	6
COMP. DE PUENTE SUPERIOR DE HORQUILLA	L10	6
	L14	9
COMP. DE RECTIFICADOR, SILICON	2-G7	10
COMP. DE REFUERZO DE CABLE	I14	20
COMP. DE REJILLA, RADIADOR	2-H4	5
COMP. DE RELE, LUZ INTERMITENTE	2-G9	15
COMP. DE SUPERIOR	I14	18
COMP. DE TAMBOR, CAMBIO DE VELOCIDADES	H16	5
COMP. DE TAPA, RADIADOR	2-H5	8
COMP. DE TENSIONADOR, CADENA DELEVA	F3	3
COMP. DE TIRANTE, LUZ INTERMITENTETRAS.	2-F5	13
COMP. DE TUBO, ACEITE	G9	11
	G16	1
	H5	1
COMP. DE TUBO, HORQUILLA DEL.	M6	5
COMP. DE TUERCA, SUPERIOR DE CABEZALDEDIRECCION	M3	6
COMP. DE UNIDAD DE BUJIA	2-G2	2
COMP. DE VALVULA, FLOTADOR	I15	24
COMP. DE VALVULA, LENGUETA	E3	10
COMP. DE VARILLA DE DIRECCION	M2	2
COMP. DE VARILLA, FRENO TRAS.	2-D6	13
COMP. DE VELOCIMETRO	K5	6
COMP. DE VOLANTE	F16	4
COMP. DE ZAPATA	L4	3
COMP. TAPA RELLENO COMBUSTIBLE	N8	20
	N12	14
CONDUCTO RECORRIDO DE AIRE TRAS.	J2	2
CONDUCTO RECORRIDO DE AERE DEL.	J2	1
CONDUCTO, LIMPIADOR DE AIRE	2-C9	16
	2-C13	14
CONDUCTO, SALIDA DE AGUA DEL.	I3	5
CONJ. FALDON TRAS.	M15	6
CONJUNTO BOMBA, AGUA	G4	6
CONJUNTO DE VALVULA, CONTROL DEINYECCIONDEAIRE	2-C16	2
CONTRA-EJE	G16	5
	H6	5
CUBIERTA CAJA FILTRO AIRE	2-C7	5
CUBIERTA DE GOMA	K2	13
CUBIERTA LATERAL DER.	2-C3	10
CUBIERTA, BATERIA	2-G4	17
CUBIERTA, CARTER IZQ.	F15	1
CUBIERTA, CULATA DEL.	E1	1
CUBIERTA, CULATA TRAS.	E1	3
CUBIERTA, FUSIBLE	2-G3	14
CUBIERTA, INTERRUPTOR DE COMBINACION	2-C2	6
CUBIERTA, LATERAL DER. DEL.	2-G13	11
CUBIERTA, LATERAL IZQ.	2-C5	12
CUBIERTA, LATERAL IZQ. DEL.	2-G14	12
CUBIERTA, SILENCIADOR	2-D3	8
CUBIERTA, SUB FILTRO DE AIRE	2-C8	11
	2-C12	7
CUBIERTA, TERMINAL DE BATERIA	G7	9
	2-G2	6
CUBIERTA, TERMINAL DEL MOTOR DEARRANQUE	G7	7
CUBIERTA, TORNILLO	K2	10
CUBIERTA, TRAS. DE CARTER IZQ.	G4	1
CUBIERTA, TUERCA DE CIERRE	K12	23
	L1	18
CUBIERTA, VALVULA DE LENGUETA	E3	11
CUBIERTA, VELOCIMETRO	K5	5
CUELLO LLENADO, DEPOSITO RESERVA	2-H7	24
CUELLO, LLENADOR	2-H6	18
CUERDA ALTA TENSION 2,	2-G7	7
[D]		
DEPOSITO ALMACENAMIENTO RESPIRADEROCARTER	2-C10	23
	2-C13	19
DEPOSITO EXPANSION	2-H5	11
DESLIZADOR DE CADENA	2-E4	12
DIAFRAGMA	L6	10
DISCO DE FRICCION B, EMBRAGUE	F10	7
DISCO DE FRICCION, EMBRAGUE	F10	6
DISCO, FRENO DEL.	M13	18
DISLIZADOR, CAJA DE CADENA	2-E3	6
[E]		
ECROU, U, 10MM	2-E8	4
ECROU, U, 14MM	2-E5	22
ECROU, U, 6MM	2-D7	20
	2-E5	20
EJE, BALANCIN DE ADMISION	E16	8
EJE, BALANCIN DE ESCAPE	E16	9
EJE, GUIA DE HORQUILLA DE CAMBIODEVELOCIDADES	H15	4
EJE, PISTON, 10X33	F13	1
EJE, RUEDA DEL.	M11	2
EJE, RUEDA TRAS.	M15	2
EJE, TAPA CARTER TRAS. IZQ.	G4	3
ELEMENTO, LIMPIADOR DE AIRE	2-C7	1
EMBLEMA, MARCA ALA	L10	9
	L15	12
EMBLEMA, TANQUE DE COMBUSTIBLE DER.	2-I2	1
EMBLEMA, TANQUE DE COMBUSTIBLE IZQ.	2-I2	2
EMBLEMA, VASTAGO DIRECCION	M3	8
EMBRAGUE, UNA VIA	F13	8
EMPACADURA B, CUBIERTA LATERAL CULATADECILINDRO	E6	8
	E11	9
EMPACADURA, CILINDRO	F5	3
	J3	1
EMPACADURA, CUBIERTA DE BOMBA DEAGUA	G5	10
	J5	4
EMPACADURA, CUBIERTA DE CULATA	E3	9
	J3	5
EMPACADURA, CUBIERTA DER.	F7	2
	J5	1
EMPACADURA, CUBIERTA IZQ.	F15	3
	J5	2
EMPACADURA, CULATA DE CILINDRO	E6	7
	E11	8
	J3	4
EMPACADURA, FILTRO DE ACEITE	G9	6
	J5	3
EMPACADURA, TUBO DE ESCAPE	J3	6
	2-D2	4
EMPAQUE, CAJA LIMPIADOR DE AIRE	2-C7	9
EMPAQUE, ELEMENTO DE LIMPIADOR AIRE	2-C8	10
EMPAQUE, LENTE	2-F12	13
	2-F16	9
EMPAQUE, LENTE DE LUZ INTERMITENTE	2-F3	4
EMPAQUE, LUZ TRAS.	2-F11	5
	2-F16	3
EMPAQUE, TANQUE DE RESERVA	2-H6	20
EMPAQUETADURA, TUBO AIRE	J2	3
	J4	8
EMPUNADURA COMP., MANILLAR IZQ.	K11	16
	K16	12
EMPUNADURA, DESTORNILLADOR	2-H2	18
ENGRANAJE COMP., IMPULSOR ARRANCADOR	F13	5
ENGRANAJE, ARRANCADOR	F13	4

INDICE DEL NOMBRE DE LA PIEZA S

Descripción	No.de dirccion	No.de ref.
ENGRANAJE, CUARTO DE EJE PRINCIPAL	H2	14
	H9	14
ENGRANAJE, DESMULTIPLICADOR DE ARRANCADOR	F13	2
ENGRANAJE, MANDO PRIMARIO	F11	14
ENGRANAJE, PRIMERO DE CONTRA-EJE	G16	6
	H6	6
ENGRANAJE, QUATRO DE CONTRA-EJE	H2	16
	H10	16
ENGRANAJE, QUINTO DE CONTRA-EJE	H10	18
ENGRANAJE, QUINTO DE EJE PRINCIPAL	H10	17
ENGRANAJE, SEGUNDO DE CONTRA-EJE	H1	9
	H7	9
ENGRANAJE, SEGUNDO DE EJE PRINCIPAL	H1	8
	H7	8
ENGRANAJE, TERCERO DE CONTRA-EJE	H1	12
	H9	13
ENGRANAJE, TERCERO DE EJE PRINCIPAL	H1	10
	H8	10
ENGRANAJE, VELOCIMETRO	M13	16
ENS. CUBIERTA, BOMBA AGUA	G4	8
ENS. DE AMORTIGUADOR, TRAS.	2-E8	1
ENS. DE ASIENTO	N16	4
ENS. DE ASIENTO, DOBLE	N14	1
ENS. DE BIELA A	G14	5
ENS. DE BIELA B	G14	5
ENS. DE BIELA C	G14	5
ENS. DE BOMBA, COMBUSTIBLE	N6	2
ENS. DE CABLE, VELOCIMETRO	K7	18
ENS. DE CAJA DE FUSIBLES	2-G3	12
ENS. DE CAJA, ENGRANAJE DE VELOCIMETRO	M13	15
ENS. DE CAJA, PILOTO	K6	13
ENS. DE CARBURADOR	I4	2
	I14	17
ENS. DE CARBURADOR TRA.	I4	4
ENS. DE CASQUILLO, FARO DE POSICION	K2	12
ENS. DE CUBIERTA DE CULATA DE CILINDRODEL.	E1	2
ENS. DE CUBIERTA SUPRESOR RUIDOS2,	2-G7	5
ENS. DE CUBIERTA, CARTER DE MOTORDER.	F7	1
ENS. DE CUBIERTA, CULATA TRAS.	E1	4
ENS. DE ESTRIBO DE ASIENTO POSTERIOR	2-D13	12
ENS. DE EXTERIOR, EMBRAGUE DE ARRANQUE	F13	6
ENS. DE FARO	K1	1
ENS. DE GRIFO, AUTOMATICO	N10	9
ENS. DE GRIFO, COMBUSTIBLE	N6	6
	N10	3
ENS. DE HORQUILLA, DER. DEL.	M6	1
ENS. DE HORQUILLA, IZQ. DEL.	M8	17
ENS. DE INTERRUPTEUR, ARRANQUE /PARADADEMOTOR	K10	10
	K14	6
ENS. DE INTERRUPTOR TERMICO	2-H8	39
ENS. DE INTERRUPTOR, COMBINACION	2-C1	3
ENS. DE INTERRUPTOR, ARRANCADORYPARADADEMOTOR	K10	8
	K14	6
ENS. DE INTERRUPTOR, LUZ INTERMITENTE	K10	11
ENS. DE INTERRUPTOR, MAGNETICO DEARRANQUE	2-G3	8
ENS. DE INTERRUPTOR, NEUTRO	G12	9
ENS. DE INTERRUPTOR, PARADA TRAS.	2-D5	7
ENS. DE INTERRUPTOR, PARADAS DEL.	L4	1
ENS. DE INTERRUPTOR, PRESION DEACEITE	G12	8
ENS. DE LUZ INTERMITENTE DER. DEL.	2-F3	2
	2-F7	2
ENS. DE LUZ INTERMITENTE DER. TRAS.	2-F4	9
	2-F7	6
ENS. DE LUZ INTERMITENTE IZQ. DEL.	2-F3	5
	2-F7	4
ENS. DE LUZ INTERMITENTE IZQ. TRAS.	2-F5	12
	2-F8	10
ENS. DE LUZ TRAS.	2-F10	2
ENS. DE LUZ, MATRICULA	2-F11	6
	2-F16	4
ENS. DE MOTOR DE ARRANQUE	G7	1
ENS. DE MOTOR, VENTILADOR	2-H4	4
ENS. DE PEDAL, CAMBIO	2-D5	3
ENS. DE PESTANA, MANDADA FINAL	N1	6
ENS. DE PINON DENTADO MANDADO FINAL	N5	24
ENS. DE PORTA-CASCO	2-F1	3
	2-G12	7
ENS. DE PORTA-FUSIBLES	2-G3	10
ENS. DE RECTIFICADOR, REGULADOR	2-G2	4
ENS. DE SILENCIADOR, ESCAPE	2-D2	1
ENS. DE TAPA ALTA TEMSION 3,	2-G7	8
ENS. DE TAPA ALTA TENSION 1,	2-G7	6
ENS. DE VALVULA, SEGURIDAD	G9	8
ENS. DE VALVULA, SUCCION DE AIRE	2-C10	26
ENS. DE. CARBURADOR DEL.	I4	3
ENS. GENERADOR PULSOS ENCENDIDO	F13	10
ENS. PEDAL, FRENO TRAS.	2-D6	9
ENS. SECUNDARIO DE CUBO DEL.	M11	8
ENS. SECUNDARIO DE CUBO TRAS.	N1	9
ENS. SECUNDARIO DE VAPOR DE DIRECCION	M2	5
ENS. TAPON, DEPOSITO DE RESERVA	2-H6	16
EQUIPO DE ALAMBRE	2-G8	11
EQUIPO DE CADENA, MANDO	2-E6	37
EQUIPO DE EMPACADURA A	J3	
EQUIPO DE EMPACADURA B	J5	
ESPACIADOR, BOBINA DE ENCENDIDO	2-G7	3
ESPACIADOR, GUARDA DE EXTREMO DEMANUBRIO	2-G5	31
ESPACIADOR, RESORTE	M6	3
ESPEJO COMP.	L1	19
ESPEJO RETROV. COMP., POSTERIORDER.	K12	25
	L2	32
ESPEJO RETROV. COMP., POSTERIORIZQ.	K12	26
	L3	33
ESPEJO RETROVISOR DER.	K11	22
ESPEJO RETROVISOR IZQ.	K12	24
ESPIGA A, ESTRIBO DE ASIENTO TRAS.	2-D10	22
ESPIGA DE UNION, BARRA DE ESTRIBO	2-D9	1
	2-D11	1
ESPIGA, DOWEL, 10X12	E8	23
	E12	25
ESPIGA, DOWEL, 10X16	E8	24
	E12	26
ESPIGA, DOWEL, 14X20	E8	25
	E12	27
	F5	5
	G13	22
ESPIGA, DOWEL, 8X14	E7	22
	E12	24
	F9	11
	G3	19
	G6	18

Descripción	No.de dirccion	No.de ref.
ESPIGA, DOWEL, 8X14	G10	19
ESPIGA, PISTON	G14	3
ESPIGA, RESORTE DE RETORNO DE CAMBIOS	I1	13
ESPIGA, SUSPENSION	M10	15
ESPIGA, 10X44	F13	3
ETIQUETA DE CARGA, ACCESORIOS	2-H12	8
ETIQUETA DE NEUMATICO	2-H12	5
ETIQUETA, A PRUEBA DE MANIPULACIONCARBURADOR	2-I1	16
ETIQUETA, AJUSTADOR DE CADENA	2-I1	17
ETIQUETA, CADENA DE IMPULSION	2-H12	6
ETIQUETA, CARGA	2-H12	7
ETIQUETA, COLOR	2-H16	13
ETIQUETA, COMBUSTIBLE	2-H16	14
ETIQUETA, GRAN ALTITUD	2-H11	3
ETIQUETA, RUIDO ENCENDIDO	2-H11	1
ETIQUETA, TRADUCCION FRANCES	2-H14	12
ETIQUETA, TRANSMISION	2-H13	9
EXTERIOR, EMBRAGUE DE ARRANQUE	F13	9
[F]		
FIJACION, CABLE PRESION DE ACEITE	G5	11
FIJACION, MANGUERA DE AGUA	I3	3
	2-H7	33
FILTRO DE ACEITE	G9	10
FILTRO, ACEITE	G9	5
FILTRO, SUB FILTRO DE AIRE	2-C8	12
FORRO, PERNO PASADOR	M9	11
FRANJA, CARENAJE CANTRAL TRAS.	2-I4	5
	2-I7	3
FRANJA, CUBRETABLERO DER. TRAS.	2-I2	3
	2-I7	1
FRANJA, CUBRETABLERO IZQ. TRAS.	2-I3	4
	2-I7	2
FRANJA, CUBRETABLERO TRAS.	2-I9	1
FRENO, UNION VARILLA INTERMEDIA	2-D7	16
FUSIBLE, HOJA	2-G6	38
[G]		
GOMA	2-F1	12
GOMA B, MONTAJE CARENAJE TRAS.	2-E11	11
GOMA B, MONTURA	K3	20
GOMA B, TAQUE DE ASIENTO	N16	3
	2-E9	5
GOMA DE COJIN	G4	5
GOMA DE MONTURA, CAJA DE LIMPIADORDEAIRE	2-E3	3
GOMA DE MONTURA, LUZ INTERMITENTETRAS.	2-F4	11
	2-F8	8
GOMA DE MONTURA, PARAFANGO DEL.	2-H8	40
GOMA DE SUJECION A, ASIENTO	N16	2
GOMA DE SUJECION B, ASIENTO	N14	2
GOMA DE SUJECION, ASIENTO	2-F1	4
GOMA DE UNION	K2	14
GOMA, BRAZO DE TRAQUE	2-E4	9
GOMA, CAJA DE BATERIA	2-G4	25
GOMA, CHOQUE	2-G3	11
GOMA, CORREDERA DE ASIENTO	2-C14	24
GOMA, EMPAQUE DE PROTECTOR	2-D3	6
GOMA, ESPACIADOR	2-C14	26
GOMA, ESTRIBO DE ASIENTO TRAS.	2-D9	9
	2-D13	11
GOMA, ESTRIBO PRINCIPAL	2-D9	8
	2-D12	8
GOMA, GOLPE DE BOMBA DE COMBUSTIBLE	N6	4
GOMA, GUARDAPOLVO	2-D5	2
GOMA, LUS TRAS.	2-E9	1
	2-F13	20
GOMA, MONTURA	E4	16
	J4	11
	K3	18
GOMA, MONTURA DE ASIENTO	N14	3
GOMA, MONTURA DE CUBRETABLERO TRA.	2-E10	9
GOMA, MONTURA DE ENFRIADOR DE ACEITE	2-E14	15
	2-F2	14
GOMA, MONTURA DE FARO	K3	24
GOMA, MONTURA DE TADIADOR	2-H5	9
GOMA, PEDAL DE CAMBIO DE VELOCIDADES	2-D5	6
GOMA, PESO DE MANUBRIO	L9	3
	L13	4
GOMA, PROTECTOR	N9	23
	N12	17
	2-D3	7
	2-F1	11
GOMA, SELLO AIRE	2-C7	4
GOMA, SUPERIOR DE CUBIERTA DE MANUBRIO	2-F13	18
GOMA, TAQUE	2-C14	25
GRAPA CIRCULAR	L7	18
GRAPA CIRCULAR EXTERNA, 10MM	F9	12
GRAPA CIRCULAR INTERNA, 35MM	2-E6	34
GRAPA CIRCULAR, 25MM	H3	25
	H12	25
GRAPA, CUERDA DE GENERADOR DE C.A.	F16	8
GRAPA, CUERDA DE PULSADOR	2-F3	1
	2-F7	1
GRAPA, EQUIPO DE ALAMBRE	2-G16	26
GRAPA, ESPIGA DE PISTON, 18MM	G14	4
GRAPA, MANGUERA	2-I10	4
GRAPA, MANGUERA DE RECIPIENTE	N9	28
	2-I10	5
GRAPA, MANGUERA DE SUB-TANQUE	N12	16
	2-C16	1
GRAPA, TUBO	I5	6
	I16	37
	N9	31
	N13	26
	2-C10	31
	2-C14	31
	2-H9	53
	2-I10	7
GRAPA, TUBO DE DRENAJE DE ACEITE	N6	1
	N10	1
GRAPA, TUBO DE RESPIRADERO	N12	16
	2-H4	1
GRAPA, 25MM	H3	26
GRAPA, 4X50	2-G1	18
GUARDAPOLVO	2-D5	4
GUARDAPOLVO, CABEZAL DE DIRECCION	M2	3
GUARDAPOLVO, HORQUILLA DEL.	M8	22
GUARDAPOLVO, LEVA DE FRENO	M15	8
GUARDAPOLVO, 17X23X3	2-D8	23
GUARDAPOLVO, 22X29X4	2-E5	27
GUARDAPOLVO, 22X35X7	2-E5	26
GUARDAPOLVO, 28X42X8	M14	21
GUARDAPOLVO, 45X55X5	M14	22
GUIA, CADENA DE LEVA	F3	5
GUIA, MAZO DER.	L10	7
	L15	10
GUIA, MAZO IZQ.	L10	8
	L15	11
GUIA, VALVULA DE ADMISION	E5	5
	E10	6
GUIA, VALVULA DE ESCAPE	E5	6
	E10	7
[H]		
HORQUILLA, CAMBIO DE VELOCIDADESDER.	H15	1
HORQUILLA, CAMBIO DE VELOCIDADESIZQ.	H15	3

INDICE DEL NOMBRE DE LA PIEZA S

Descripción	No.de dirccion	No.de ref.
HORQUILLA, CAMBIO DE VELOCIDADESCENTRAL	H15	2
[I]		
INDICADOR, FRENO TRAS.	M16	10
[J]		
JUEGO CONMUTADOR, SOPORTE LATERAL	2-D15	1
	2-E2	1
JUEGO DE AGUJAS, SURTIDOR	I12	3
JUEGO DE AMORTIGUADOR DE RUEDA	N1	1
JUEGO DE ASIENTOS, VALVULA	I6	2
JUEGO DE BRAZO OSCILANTE, DEL.	2-E4	14
JUEGO DE CABLES, MOTOR DE ARRANQUEYTIERRADEBATERIA	G7	6
JUEGO DE CADENA, MANDO	2-E3	1
JUEGO DE CAMARA, FLOTADOR	I6	4
	I12	5
JUEGO DE CILINDRO MAESTRO	L6	12
JUEGO DE CUBIERTA, LATERAL DER.	2-C4	11
JUEGO DE CUBIERTA, LATERAL IZQ.	2-C5	13
JUEGO DE DIAFRAGMA, BOMBA	I13	8
JUEGO DE EMPACADURA	I6	1
	I12	2
JUEGO DE ESTRIBO PRINCIPAL DER.	2-D13	20
JUEGO DE ESTRIBO PRINCIPAL IZQ.	2-D14	21
JUEGO DE FLOTADOR	I6	3
	I12	4
JUEGO DE HERRAMIENTAS	2-H1	1
JUEGO DE LLAVES	2-C1	1
JUEGO DE MALLA, FILTRO DE COMBUSTIBLE	N10	5
JUEGO DE PLACA, VALVULA	I7	11
	I13	11
JUEGO DE PORTADOR, ESCOBILLA	G7	4
JUEGO DE RAYO A, DEL.	M11	5
JUEGO DE RAYO B, DEL.	M11	6
JUEGO DE RAYOS A, TRAS.	N1	7
JUEGO DE RAYOS B, TRAS.	N1	8
JUEGO DE REFLECTOR REFLEX DEL.	2-H8	36
JUEGO DE RUEDA, DEL.	M11	9
JUEGO DE RUEDA, TRAS.	N2	13
JUEGO DE SEGMENTO, PISTON	G14	1
JUEGO DE SELLO, HORQUILLA DEL.	M7	16
JUEGO DE SELLOS, PISTON	M9	1
JUEGO DE TANQUE, COMBUSTIBLE	N7	17
	N10	11
JUEGO DE TERMINAL, ESCOBILLA	G7	2
JUEGO DE TORNILLO	I7	6
JUEGO DE TORNILLO A	I7	7
	I12	6
JUEGO DE TORNILLO B	I7	9
	I13	9
JUEGO DE TUBO DE MANIJA	L9	1
	L13	2
JUEGO DE UNION	I7	8
JUEGO DE UNION, CADENA DE MANDO	2-E3	7
JUEGO DE VALVULA, ARRANCADOR	I8	12
	I13	12
JUEGO DE VALVULA, CORTE DE AIRE	I8	13
	I13	13
JUEGO DE VALVULA, FLOTADOR	I6	2
JUEGO DE VARILLA, BOMBA	I12	7
JUEGO DE VARILLAJE	I12	1
JUEGO DE ZAPATA	M9	2
JUEGO DE ZAPATA, FRENO	M15	1
JUEGO FILTRO, ACEITE	G9	1
JUEGO INTERRUPTOR, INTERMITENTE	K10	9
	K15	7
JUEGO INTERRUPTOR, PARADA ARRANCADOR	K10	8
	K14	6
JUEGO LAVADOR	I13	10
JUNTA CAUCHO, DEPOSITO RESERVA	2-D3	16
[L]		
LENTE, LUZ INTERMITENTE	2-F7	3
LENTE, LUZ INTERMITENTE DEL.	2-F3	3
LENTE, LUZ TRAS.	2-F10	3
LENTE, MATRICULA	2-F12	10
	2-F16	6
LEVA, FRENO TRAS.	M16	9
LLAVE DE BUJIAS	2-H1	6
LLAVE DE ESPIGA	2-H1	4
LLAVE DE OJALES, 17MM	2-H1	7
LLAVE DE OJALES, 24MM	2-H3	20
LLAVE, CIEGA	2-C2	7
LLAVE, HEX., 4MM	2-H1	8
LLAVE, HEX., 5MM	2-H1	10
LLAVE, HEX., 6MM	2-H1	9
LLAVE, 10X12	2-H2	12
LLAVE, 10X14	2-H2	13
LLAVE, 12X14	2-H1	5
LLAVE, 14X17	2-H2	14
LLAVE, 8	2-H1	11
[M]		
MALLA, FILTRO DE COMBUSTIBLE	I15	27
	N6	9
MANGO, LLAVE DE OJALES 12MM	2-H3	19
MANGO, MANUBRIO DER.	K11	15
	K16	11
MANGUERA A DE MULTIPLE DE ADMISION	E14	6
MANGUERA B DE MULTIPLE DE ADMISION	E14	7
MANGUERA DE MULTIPLE DE ADMISION	E14	5
MANGUERA, AGUA PRINCIPAL	I3	1
MANGUERA, AGUA SALIDA DEL.	2-H6	22
MANGUERA, AGUA SALIDA TRAS.	2-H6	23
MANGUERA, PARTE SUPERIOR RADIADOR	2-H6	21
MANGUERA, RADIADOR INFERIOR	2-H7	30
MANGUITO, CONTRAEJE DE TERCERA	H8	11
MARCA, CUBIERTA LATERAL	2-I6	3
	2-I8	4
	2-I9	2
MARCA, GRIFO DE COMBUSTIBLE	N9	24
	N12	18
MARCA, TANQUE DE COMBUSTIBLE DER.	2-I5	1
MARCA, TANQUE DE COMBUSTIBLE IZQ.	2-I6	2
MAZA, RUEDA DEL.	M11	4
MAZO HILOS SECUNDARIO A	G11	7
MENSULA COMP., APOYAPIES PRINCIPALDER.	2-D9	2
	2-D11	2
MENSULA COMP., APOYAPIES PRINCIPALIZQ.	2-D9	6
	2-D11	5
MENSULA SUPERIOR, SILENCIADOR	2-D3	15
MODULO CONTROL ENCENDIDO	2-G2	2
MOLDURA DE PARRILLA DE RADIADOR	N16	1
MONTURA INFERIOR, RADIADOR	2-H7	26
[N]		
NEUMATICO, DEL.	M12	12
NEUMATICO, TRAS.	N4	16

INDICE DEL NOMBRE DE LA PIEZA S

Descripción	No.de dirccion	No.de ref.
[O]		
OBTURADOR, GOMA DE ESTRIBO	2-D9	5
[P]		
PALANCA, GRIFO DE COMBUSTIBLE	N7	15
	N10	8
PARA-INTERFERENCIA	N1	3
PARAFANGO A, TRAS.	2-E9	6
PASADOR DE ALETAS, 1.6X12	2-D10	20
PASADOR DE ALETAS, 2.0	2-D8	27
PASADOR DE ALETAS, 2.0X15	2-D10	21
	2-D13	19
PASADOR DE ALETAS, 2.0X18	2-E6	33
PASADOR DE ALETAS, 2.5X20	M16	15
PASADOR DE VALVULA	F1	20
PERNO A, ESPIGA	M9	9
PERNO DE DISCO DE FRENO 8X24	M14	19
PERNO DE OBTURADOR, FRENO TRAS.	2-E4	17
PERNO DE REBORDE, ESPECIAL, 8X28	N12	21
PERNO DE REBORDE, ESPECIAL, 8X32	M10	16
PERNO DE REBORDE, ESPECIAL, 8X50	2-F2	17
PERNO DE REBORDE, ESPECIAL, 10X38	2-D10	13
	2-D13	14
PERNO DE REBORDE, 10X140	2-G14	15
PERNO DE REBORDE, 10X165	2-G15	16
PERNO DE REBORDE, 10X57	2-E8	3
PERNO DE REBORDE, 10X70	2-G16	25
PERNO DE REBORDE, 10X75	2-D10	12
	2-D13	13
PERNO DE REBORDE, 12X48	G2	12
PERNO DE REBORDE, 5X14	E3	14
PERNO DE REBORDE, 6MM	2-C10	29
	2-C14	28
	2-E14	17
	2-F2	18
	2-G5	26
	2-H8	44
PERNO DE REBORDE, 6X10	F5	6
	M4	15
	2-D1	7
	2-E4	18
	2-G9	23
	2-H9	56
PERNO DE REBORDE, 6X12	G6	19
	H2	19
	H11	21
PERNO DE REBORDE, 6X12	I3	12
	K8	28
	L12	16
	M1	20
	2-C11	42
	2-C15	40
	2-G1	23
	2-H9	55
PERNO DE REBORDE, 6X13	2-E14	16
	2-F2	15
PERNO DE REBORDE, 6X14	G6	20
	G13	26
	M5	2
	2-C6	19
PERNO DE REBORDE, 6X16	F4	11
	H4	31
	H13	30
	2-F14	21
	2-G1	24
PERNO DE REBORDE, 6X18	G6	20
	I1	16
PERNO DE REBORDE, 6X20	F14	14
	I3	11
	2-D8	31
	2-E6	35
	2-E16	24
	2-F15	32
	2-G9	24
	2-H10	58
PERNO DE REBORDE, 6X25	G6	21
	2-C11	43
	2-E16	25
	2-H10	59
PERNO DE REBORDE, 6X28	G10	20
	I1	17
PERNO DE REBORDE, 6X30	E3	13
PERNO DE REBORDE, 6X32	G8	13
PERNO DE REBORDE, 6X35	F8	7
	G1	10
	2-F2	24
PERNO DE REBORDE, 6X40	E8	26
	E12	28
	G13	27
PERNO DE REBORDE, 6X45	G2	11
	G6	22
	G10	21
PERNO DE REBORDE, 6X50	G13	28
PERNO DE REBORDE, 6X60	K8	29
PERNO DE REBORDE, 6X70	E6	11
	E11	13
PERNO DE REBORDE, 6X80	G13	29
PERNO DE REBORDE, 8X12	2-G10	25
PERNO DE REBORDE, 8X125	G13	25
PERNO DE REBORDE, 8X140	G12	10
PERNO DE REBORDE, 8X16	2-D4	22
	2-G15	22
PERNO DE REBORDE, 8X25	M16	13
PERNO DE REBORDE, 8X28	N9	26
PERNO DE REBORDE, 8X30	2-G16	23
PERNO DE REBORDE, 8X32	2-D4	23
PERNO DE REBORDE, 8X40	2-G16	24
PERNO DE REBORDE, 8X45	2-D8	32
PERNO DE REBORDE, 8X65	G13	23
PERNO DE REBORDE, 8X68	E6	14
	E11	16
PERNO DE REBORDE, 8X70	G12	11
PERNO DE REBORDE, 8X80	G13	24
PERNO ESPECIAL, 6MM	F3	8
	2-E1	8
PERNO ESPECIAL, 6X16	2-E2	5
PERNO ESPECIAL, 6X23	2-C10	28
PERNO ESPECIAL, 8MM	2-H8	42
PERNO PRISIONERO, 10X177	G12	14
PERNO PRISIONERO, 12X177	G12	13
PERNO PRISIONERO, 8X189	G12	12
PERNO PRISIONERO, 8X35	E6	13
	E11	15
PERNO PRISIONERO, 8X50	E6	12
	E11	14
PERNO-ARANDELA, 6X16	N12	20
PERNO-ARANDELA, 6X25	2-E6	28
PERNO, ACEITE, 10X22	L7	15
PERNO, ADAPTADOR 10MM	L1	20
PERNO, AJUSTADOR DE CADENA	2-E4	15
PERNO, AJUSTE DE CABLE	K11	21
	K16	17
PERNO, BIELA	G14	6
PERNO, BRAZO OBTURADOR DE FRENOTRAS.	2-E5	19
PERNO, CABEZA DE REPTURA	I15	29
PERNO, CABEZA HUECA BRIDA ESPECIAL6X20	2-D4	17
PERNO, CASQUILLO DE REBORDE, 6X14	G10	12
PERNO, CASQUILLO DE REBORDE, 6X16	N16	5
PERNO, CASQUILLO DE REBORDE, 6X18	J2	4
PERNO, CASQUILLO DE REBORDE, 6X20	E3	12
PERNO, CASQUILLO DE REBORDE, 6X25	G5	13
	2-F6	17
	2-F9	14
PERNO, CASQUILLO, 10MM	M8	20
PERNO, CASQUILLO, 10X25	M4	16
PERNO, CASQUILLO, 10X55	2-E8	2
PERNO, CASQUILLO, 5X12	2-C14	27

INDICE DEL NOMBRE DE LA PIEZA S

Descripción	No.de dirccion	No.de ref.
PERNO, CASQUILLO, 6X10	N15	4
PERNO, CASQUILLO, 6X12	G3	20
PERNO, CASQUILLO, 6X16	2-C15	41
PERNO, CASQUILLO, 6X22	E14	8
	K13	40
	L2	30
	L8	21
PERNO, CASQUILLO, 6X32	G3	21
PERNO, CASQUILLO, 7X32	L10	10
	L15	13
	M8	21
PERNO, CASQUILLO, 8MM	F14	12
PERNO, CASQUILLO, 8X28	2-D7	17
PERNO, CASQUILLO, 8X32	L16	14
PERNO, CILINDRO, 8X187	E6	15
	E12	17
PERNO, DISCO DEL., 8X24	M14	19
PERNO, ESPIGA	M9	10
PERNO, FIJACION	G7	3
PERNO, FIJACION DE CUBRETABLERO	2-H8	43
PERNO, GOLPEO DE REBORDE, 7X13	F3	9
PERNO, HEX.	I9	17
PERNO, HEX., 6X12	2-D10	16
PERNO, HEX., 6X16	2-D8	24
PERNO, HEX., 6X18	K3	21
PERNO, HEX., 6X20	2-G9	22
PERNO, HORQUILLA DEL.	M7	15
PERNO, HUECO, 6X10	2-G5	32
PERNO, HUECO, 6X25	2-G5	33
PERNO, PIVOTE DE ESTANTE LATERAL	2-D16	7
	2-E2	4
PERNO, PIVOTE DE PALANCA DE MANUBRIO	L6	14
PERNO, PIVOTE DE PALANCA DE MANUBRIODEDIRECCIONIZQ.	K12	28
	L1	21
PERNO, PIVOTE DEL BRAZO OSCILANTE	2-E4	16
PERNO, RUPTURA, 6MM	2-C6	14
PERNO, TAPA, 6MM	K3	26
PERNO, TAPA, 6X16	2-D10	17
	2-D13	17
PERNO, TAPON DE DRENAJE, 14MM	G13	20
PERNO, TIRANTE	2-D7	15
PERNO, TORX, 6X14	2-C6	14
PERNO, U.B.S., 12X28	F11	17
PESO, BALANCADOR	M11	1
	N2	15
PESO, MANUBRIO	L9	2
	L13	3
PIEZA FIJACION COMP. CALIPERO DEL.IZQ.	M9	7
PIEZA, BLOQUEO DE COMPUESTO	M7	11
PINON DENTADO, BOMBA DE ACEITE	F10	1
PINON DENTADO, LEVA	F3	1
PINON DENTADO, MANDADO DE BOMBADEACEITE	G9	3
PINON DENTADO, MANDO	H2	17
	H11	19
PISTON	G14	2
	M9	5
PLACA B, AJUSTE TENSOR	F3	7
PLACA DE AJUSTE, SELLO DE ACEITE	G11	6
PLACA DE DIAFRAGMA	L6	9
PLACA DE NOMBRE	2-H11	2
PLACA DE PRESION, EMBRAGUE	F10	9
PLACA DE SUJECION, COJINETE	G16	3
	H5	3
PLACA MATRICURA, TRAS.	2-F13	19
PLACA SUPERIOR, COLGADOR DEL. MOTORTUERCA	2-G11	3
PLACA, BOMBA COMBUSTIBLE	N8	22
PLACA, EMBRAGUE	F10	8
PLACA, FIJACION	H2	18
	H11	20
PLACA, FIJACION DE TENSIONADOR	F3	6
PLACA, GUIA ACEITE VALVULAS	E5	4
	E10	5
PLACA, GUIA DE ACEITE	G16	4
	H6	4
PLACA, IMPULSOR	F11	15
PLACA, LEVANTA-EMBRAGUE	F11	10
PLACA, NUMERO DE REGISTRO	2-H11	4
PLACA, RECTIFICADOR REGULADOR	2-G4	19
PLACA, SOPORTE DEL MOTOR DEL. INFERIOR	2-G11	4
PLACA, TIRANTE	I14	21
PORTA-FILTRO	N6	3
PORTE, FILTRO DE ACEITE	G10	13
PRESILLA, ANILLO 18MM	I3	7
PRESILLA, CABLE	2-F1	1
PRESILLA, CABLE, 10MM	2-G9	21
PRESILLA, TAPA CARTER TRAS. IZQ.	G4	4
PROTECTOR	L5	6
PROTECTOR, MANGUERA INFERIOR RADIADOR	2-H7	31
[R]		
RADIADOR	2-H4	2
RECEPTOR, CABLE EMBRAGUE	F7	6
REFLECTOR LUMINOSO	2-E9	3
REFLECTOR LUMINOSO DEL.	2-H8	36
REFLECTOR LUMINOSO TRAS.	2-E9	2
	2-F16	10
REFLECTOR, REFLEX LATERAL	2-E9	4
REJILLA, RADIADOR	2-H4	6
RELE, CORTE DE COMBUSTIBRE	2-G8	12
REMACHE, 4.1MM	2-G12	9
RERNO, REBORDE ESPECIAL, 6X30	F11	16
RERNO, REBORDE ESPECIAL, 7X13	F3	9
RESORTE	I4	1
	I8	15
	L4	4
RESORTE A, VARILLA DE FRENO	2-D8	28
RESORTE DE AJUSTE, PAYO DE LUZ	K1	6
RESORTE DE ALMOHADILLA	M9	6
RESORTE DE EMBRAGUE	F11	11
RESORTE DE OBTURADOR, TAMBOR DECAMBIOS	H16	9
RESORTE DE PARTE EXTERIOR DE VALVULADEEN.	F1	14
RESORTE DE PARTE INTERIOR DE VALVULADEEN.	F1	12
RESORTE DE RETORNO, CAMBIO DE VELOCIDADES	I1	12
RESORTE DE RETORNO, ESTRIBO DER.	2-D11	4
RESORTE DE RETORNO, ESTRIBO IZQ.	2-D12	7
RESORTE, AMORTIGUADOR DEL.	M6	2
RESORTE, BOBINA DE COMPRESION	I8	14
	I13	14
RESORTE, BRAZO DE CAMBIO DE VELOCIDADES	I1	11
RESORTE, ESTANTE LATERAL	2-D16	5
	2-E2	3
RESORTE, EXTERIOR DE VALVULA ESCAPE	F1	15
RESORTE, INTERIOR DE VALVULA ESCAPE	F1	13
RESORTE, INTERRUPTOR DE PARADAS	2-D6	8
RESORTE, JUDDER	F11	12
RESORTE, PALANCA DE EMBRAGUE	F7	5
RESORTE, PISTON DE VACIO	I8	14
RESORTE, REBOTE DEL.	M6	6
RESORTE, RETORNO DE ESTRIBO	2-D9	4
RESORTE, RETORNO DE FRENO	2-D6	11
RESORTE, TENSIONADOR CADENA DE LEVA	F3	4
RESORTE, ZAPATA DE FRENO DEL.	M16	12
RETEN FIJO	M9	8
RETEN FIJO, RESORTE DE VALVULA DEESCAPE	F1	17
RETEN FIJO, RESORTE DE VALVULA DEADMISION	F1	16

INDICE DEL NOMBRE DE LA PIEZA S

Descripción	No.de dirccion	No.de ref.
RETEN, CAJA DE ENGRANAJES	M12	10
RIEL, AGARRE DER.	2-F1	5
RIEL, AGARRE IZQ.	2-F1	7
RODILLO, 4X11.8	I2	18
ROTOR DE IMPULSION	F11	15
RUEDA DENTADA MOTRIZ, CADENA DELEVA	G15	10
[S]		
SACO, HERRAMIENTAS	2-H1	3
SACO, LIBRO DE EXPLICACIONES DESERVICIO	2-G4	23
SEGMENTO, PISTON	M7	12
SELLO B DE ELEMENTO PURIFICADORDEAIRE	2-C13	12
SELLO DE ACEITE, 12.5X25X8	G13	18
SELLO DE ACEITE, 12X18X5	F8	9
SELLO DE ACEITE, 12X26X7	G5	16
SELLO DE ACEITE, 12X28X7	G5	16
SELLO DE ACEITE, 22X31X5	2-E5	25
SELLO DE ACEITE, 25X45X7	G12	17
SELLO DE ACEITE, 28X47.2X7	N5	22
SELLO DE UNION DE DRENAJE	2-C13	10
SELLO, CUBIERTA DE TAPON	2-G7	4
SELLO, ELEMENTO DEL FILTRO DE AIRE	2-C13	11
SELLO, LIMPIADOR DE AIRE	2-C12	6
SELLO, TAPA DEL RADIADOR	2-H5	10
SELLO, TUBO DE ACEITE	G10	17
	J6	15
SELLO, TUBO DE AGUA	I3	9
	J4	15
SELLO, VASTAGO DE VALVULA	E16	1
	J3	2
SOPORTE A, CUBIERTA TRAS. IZQ.	F15	2
SOPORTE FIJACION, ELEMENTO FILTROAIRE	2-C7	2
SOPORTE SUPERIOR, MANUBRIO	L14	7
SOPORTE, ACOPLADOR	2-G4	20
SOPORTE, ACOPLADOR DEL, IZQ.	2-G9	18
SOPORTE, ARBOL DE LEVAS	E5	2
	E10	3
SOPORTE, ARBOL DE LEVAS LATERAL	E5	3
	E10	4
SOPORTE, BOBINA ENCENDIDO TRAS.	2-G7	1
SOPORTE, CILINDRO MAESTRO	K11	13
	K15	9
	L6	8
SOPORTE, FARO	K3	23
SOPORTE, INFERIOR DE MANUBRIO	L14	8
SOPORTE, INTERRUPTOR	2-D15	4
SOPORTE, PALANCA DE MANUBRIO	K11	18
	K16	14
SOPORTE, PLACA DE NUMEROS	2-G1	14
SOPORTE, SILENCIADOR	2-D3	14
SOPORTE, SUSPENSOR MOTOR TRAS.	2-G12	5
SOPORTE, TAPA ENLACE ACELERADOR	K9	1
SOPORTE, TERMOSTATO	2-H7	25
SUB ENS. BRIDA, INPULSADA TRAS	N2	12
SUB-CUERDA B	2-H7	35
SUB-ENS. CALIBRATADOR, FRENO DEL.IZQ.	M9	13
SUB-ENS. DE RUEDA, DEL.	M12	9
SUB-ENS. DE RUEDA, TRAS.	N2	13
SUB-RESORTE, ESTANTE LATERAL	2-D16	6
SUBBASTIDOR, TRAS.	2-E9	7
	2-F1	8
SUBCONJUNTO DEL CILINDRO, PRINCIPALDELFRENOTRASERO	L5	5
SUPERIOR	I9	19
SURTIDOR PRINCIPAL, #100	I11	33
SURTIDOR PRINCIPAL, #115	I11	33
SURTIDOR PRINCIPAL, #125	I16	39
SURTIDOR PRINCIPAL, #128	I16	39
SURTIDOR PRINCIPAL, #132	J1	39
SURTIDOR, ACEITE	G11	3
SURTIDOR, LENTO, #38	I11	34
SURTIDOR, LENTO, #40	I11	34
SURTIDOR, LENTO, #45	J1	40
SUSPENSION DE LA UNIDAD APAGACHISPAS	2-G2	1
SUSPENSION, RELE DE INTERMITENTE	2-G9	16
SUSPENSION, RELE DE CORTE DE COMBUSTIBLE	2-G8	13
[T]		
TAPA A	K5	4
TAPA B, ARRANCADOR	G7	8
TAPA BOMBA AGUA	G5	9
TAPA CENTRAL DEL.	2-G14	13
TAPA COMP., MATRICULA	2-F12	12
	2-F16	8
TAPA DE PIVOTE	2-G15	20
TAPA INFERIOR, MANILLAR	L9	5
	L14	6
TAPA, ARRANCADOR	2-G3	7
TAPA, CILINDRO MAESTRO	L5	7
TAPA, ENLACE ACELERADOR	K9	2
	N10	2
TAPA, EXTREMO EMPUNADURA	K11	17
TAPA, EXTREMO EMPUNADURA	K16	13
TAPA, FILTRO AIRE	2-C12	4
TAPA, PERNO DE CASQUILLO, 8MM	L11	15
	M1	19
	M4	14
	M8	24
TAPA, PIVOTE SOPORTE	2-D15	3
TAPA, PURGADOR	M9	4
TAPA, REGULADOR ALZAVALVULAS ADM.	E2	5
TAPA, REGULADOR ALZAVALVULAS ESC.	E2	7
TAPA, SELLO DE CABLE	I9	21
TAPA, TANQUE DE RESERVA	2-H5	14
TAPA, TERMOSTATO	2-H5	13
TAPA, TUBO ESCAPE DEL.	2-D3	11
TAPA, TUBO ESCAPE TRAS.	2-D3	12
TAPA, 22MM	G2	13
TAPA, 30MM	G2	14
TAPON, ESPIGA	M10	14
TAPON, TUBO DE RESPIRADERO	2-C9	22
	2-C13	18
TERMOSTATO	2-H7	32
TIRADOR, FUSIBLE	2-G4	15
TIRANTE A	K6	7
TIRANTE C, TAPA TRAS. IZQ.	G4	2
TIRANTE, CABLE	I10	26
	I14	20
TIRANTE, CUBIERTA LATERAL DER.	2-C6	17
TIRANTE, CUBIERTA LATERAL IZQ.	2-C6	18
TIRANTE, FARO	K3	22
TIRANTE, FIJACION DE LIMPIADOR DEAIRE	2-C7	6
	2-C12	5
TIRANTE, INTERMITENTE DEL.	2-F4	8
	2-F7	5
TIRANTE, LUZ INTERMITENTE DER. DEL.	2-F4	6
TIRANTE, LUZ INTERMITENTE IZQ. DEL.	2-F4	7
TIRANTE, MEDIDOR	K6	8
TIRANTE, RELE DE INTERMITENTE	2-G9	17
TORNILLO A, FIJACION DE CUBRETABLEROINFERIOR	K12	27
	N12	22
TORNILLO ALOMADO, 2X6	K7	21
TORNILLO ALOMADO, 4X10	I10	28
	2-G5	34
TORNILLO ALOMADO, 4X14	I15	31
TORNILLO ALOMADO, 4X20	2-C10	34
	2-C14	33
TORNILLO ALOMADO, 4X8	I15	30
TORNILLO ALOMADO, 5X10	I15	32
TORNILLO ALOMADO, 5X12	K3	28

INDICE DEL NOMBRE DE LA PIEZA S

Descripción	No.de dirccion	No.de ref.
TORNILLO ALOMADO, 5X16.5	2-G15	18
TORNILLO ALOMADO, 5X19	2-G15	18
TORNILLO ALOMADO, 5X20	K13	32
	L2	26
TORNILLO ALOMADO, 5X22	K13	33
	L2	27
TORNILLO ALOMADO, 5X25	K13	34
	L2	28
TORNILLO ALOMADO, 5X32	E15	10
	K13	35
	L2	29
	2-C10	35
	2-C14	34
TORNILLO ALOMADO, 5X40	I5	10
TORNILLO ALOMADO, 5X8	E7	20
	E12	22
	K1	5
TORNILLO ALOMADO, 6X12	2-F2	16
TORNILLO ALOMADO, 6X14	2-C10	30
	2-C14	29
TORNILLO ALOMADO, 6X40	2-C11	36
TORNILLO DE AJUSTE, PAYO DE LUZ	K1	4
TORNILLO DE PLANO, CIERRE U, 6X12	M3	9
TORNILLO DE PLANO, 4X12	L7	19
TORNILLO DE PLANO, 5X20	2-C11	37
TORNILLO-ARANDELA 4X10	I15	33
TORNILLO-ARANDELA 4X12	I10	29
	I15	34
	L7	20
TORNILLO-ARANDELA 4X16	I10	30
	K8	26
TORNILLO-ARANDELA 4X6	K13	36
TORNILLO-ARANDELA 5X25	N9	25
TORNILLO-ARANDELA 6X12	2-H9	51
TORNILLO, AJUSTE DE VALVULA	F2	22
TORNILLO, ATERRAJAR, 4X12	2-F2	22
TORNILLO, ATERRAJAR, 4X16	K8	27
TORNILLO, ATERRAJAR, 4X25	2-F6	19
TORNILLO, ATERRAJAR, 4X30	2-G1	19
TORNILLO, ATERRAJAR, 4X35	2-F14	26
TORNILLO, ATERRAJAR, 4X8	2-F9	15
TORNILLO, ESPECIAL, 6X10	2-G1	15
TORNILLO, ESPECIAL, 6X8	2-F6	18
TORNILLO, OVALADO, 5X20	K8	25
TORNILLO, OVALADO, 5X80	N12	19
TORNILLO, PURGADOR	M9	3
TORNILLO, REMACHE, 1.8X5	2-G15	21
TORNILLO, TAPA TRAS.	2-C6	15
TORNILLOS, PIEZA REFUERZO 4X8	K7	20
TUBERIA AGUA, SALIDA TRAS.	I3	6
TUBERIA, ALIVIO ACEITE	G9	9
TUBO	I5	8
TUBO	I15	23
TUBO A, AIRE	2-C16	4
TUBO A, AIRE DEL.	2-I10	3
TUBO A, AIRE TRAS.	2-I10	2
TUBO A, COMBUSTIBLE	N6	7
	N10	4
TUBO B, AIRE	2-C16	5
TUBO B, COMBUSTIBLE	N6	12
	N13	27
TUBO B, RESERVA RADIADOR	2-H6	15
TUBO C, COMBUSTIBLE	N6	10
TUBO C, RESERVA RADIADOR	2-H7	27
TUBO CONEXION, CAMARA FILTRO AIRE	2-C7	7
	2-C12	8
TUBO D, COMBUSTIBLE	N6	11
TUBO DE CONEXION, LIMPIADOR DE AIRE	2-C13	15
TUBO DE GOMA, RUEDA	M13	13
	N4	17
TUBO DE GRIFO AUTOMATICO	N10	10
TUBO DE VINILO, 7X11X270	2-C11	40
	2-C15	38
TUBO DE VINILO, 8X12X150	2-C11	41
TUBO DE VINILO, 8X9X10	K13	38
TUBO RETORNO	2-C10	25
	2-C14	21
TUBO, ASIENTO	M7	13
TUBO, COMBUSTIBLE, 3.5X110	J1	41
TUBO, COMBUSTIBLE, 3.5X55	I16	35
TUBO, COMBUSTIBLE, 3.5X80	I16	36
TUBO, COMBUSTIBLE, 7.3X200	N9	30
TUBO, COMBUSTIBLE, 7.3X35	N9	29
TUBO, CONEXION DE LIMPIADOR DE AIREDER.	2-C9	20
TUBO, CONEXION DE LIMPIADOR DE AIREIZQ.	2-C9	21
TUBO, DEPOSITO RESERVA RADIADOR	2-H7	28
TUBO, DRENAJE	2-C13	17
TUBO, FILTRO AIRE SECUNDARIO DEL.	2-C8	13
TUBO, FILTRO AIRE SECUNDARIO TRAS.	2-C8	14
TUBO, MANUBRIO DE LA DIRECCION	L13	1
TUBO, PROTECTOR	2-F2	21
TUBO, REBOSE	2-H7	29
TUBO, RESERVA DEL RADIADOR	2-H6	17
TUBO, RESPIRADERO	2-C10	24
	2-C13	20
TUBO, RESPIRADERO DE AIRE	I5	5
TUBO, 12X140	2-D1	6
TUBO, 3.5X170	2-I10	9
TUBO, 3.5X210	2-I10	10
TUBO, 3.5X350	2-I10	11
TUBO, 5X30	2-E16	23
TUBO, 8X120	2-C15	39
TUERCA B, SUPERIOR DE CABEZAL DEDIRECCION	M3	10
TUERCA DE AJUSTE B, VARILLA DE FRENO	2-D8	30
TUERCA DE AJUSTE, PAYO DE LUZ	K1	7
TUERCA DE CIERRE, 18MM	F11	18
TUERCA DE FIJACION	K13	30
	L1	24
TUERCA DE REBORDE, 10MM	E7	16
	E12	18
	N4	19
TUERCA DE REBORDE, 4MM	2-F14	27
	2-G1	20
TUERCA DE REBORDE, 5MM	2-E15	20
	2-F15	28
TUERCA DE REBORDE, 6MM	K4	29
	2-E15	21
	2-F2	23
	2-F14	22
	2-G1	16
	2-H9	52
TUERCA DE REBORDE, 8MM	E7	21
	E12	23
	L11	12
	L16	16
	2-F6	20
	2-F9	16
TUERCA-ARANDELA, 6MM	G7	10
TUERCA, AJUSTE DE VALVULA	F2	23
TUERCA, BIELA	G14	7
TUERCA, CUADRO, 5MM	E14	3
TUERCA, DENTADA, 5MM	2-H8	45
TUERCA, EJE DE RUEDA, 16MM	M16	14
TUERCA, ESTANTE LATERAL	2-E1	9
	2-E2	6
TUERCA, HEX., 10MM	K13	37
	L1	22
	2-E6	30
TUERCA, HEX., 6MM	2-D8	25
	2-G5	35
TUERCA, HEX., 8MM	2-D7	18
	2-E6	29
TUERCA, SOPORTE DE UNIDAD	K2	9
TUERCA, TAPA DE REBORDE, 10MM	2-G15	19
TUERCA, TAPA DE REBORDE, 5MM	2-E5	21
TUERCA, TAPA DE REBORDE, 8MM	2-D4	18
TUERCA, TAPA, 6MM	K3	27
	K7	22
	K13	29
	L1	23
	L7	16

INDICE DEL NOMBRE DE LA PIEZA S

Descripción	No.de dirccion	No.de ref.
TUERCA, TAPA, 6MM	2-E15	19
	2-G5	28
TUERCA, TAPA, 8MM	2-D4	19
	2-D7	19
TUERCA, VARILLA DE DIRECCION	L11	11
	L16	15
[U]		
UNIDAD DE FARO	K2	8
UNIDAD TERMICA	2-H8	38
UNION A, TUBO DE VACIO	2-I10	1
UNION B, BRAZO DE FRENO	2-D8	29
UNION T	I5	9
	I15	28
UNION, AGUA	I3	4
UNION, EMPUJE	E11	12
UNION, MANGUERA DE AGUA	I3	2
UNION, TUBO DE COMBUSTIBLE	N7	14
UNION, TUBO DE DERRAME	2-H6	19
UNION, TUBO ESCAPE DEL.	2-D2	2
[V]		
VALVULA DE ESCAPE	E16	11
VALVULA, ADMISION	E16	10
VARILLA INTERMEDIA, FRENO TRAS.	2-D7	14
VARILLA, LEVANTA-EMBRAGUE	F11	13
VENTILADOR REFRIGERA	2-H4	7
[Z]		
ZAPATA B	M9	12
ZAPATA, CILINDRO MAESTRO	L6	11
ZAPATA, PALANCA DE MANUBRIO	K11	20
	K16	16

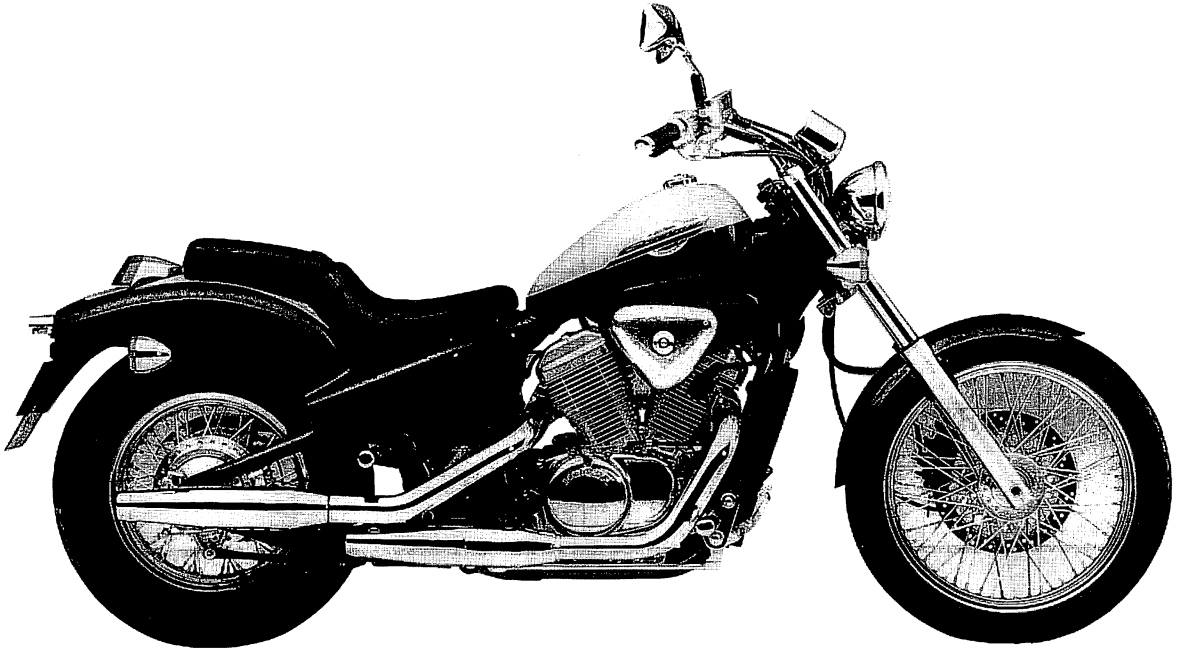

VT600Cv-ED

	INDEX	INDEX	INDEX	INDICE
1	FOREWORD INDEX	AVANT-PROPOS INDEX	VORWORT INHAITSVERZEICHNIS	PREFACIO INDICE
2	ENGINE GROUP	GROUPE MOTEUR	MOTORGRUPPE	GRUPO DE MOTOR
3	FRAME GROUP	GROUPE CADRE	RAHMENGRUPPE	GRUPO DE BASTIDOR
4	PART NUMBER INDEX	INDEX DES NUMEROS	VERZEICHNIS DER TEIL-NUMMERN	INDICE DEL NUMERO DE PIEZA
5	PART NAME INDEX	INDEX DES DENOMINATIONS	VERZEICHNIS DER TEIL-BEZEICHNUNGEN	INDICE DEL NOMBRE DE LA PIEZA

HONDA

HONDA MOTOR CO., LTD. TOKYO, JAPAN

英仏独西 O A1809806
PRINTED IN JAPAN