HONDA

NS400R$_F$ · R$_G$

PARTS CATALOGUE
CATALOGUE DE PIECES
TEILE-KATALOG

3

© HONDA MOTOR CO., LTD 1985

HONDA

PARTS LIST NEWS

May 11, 1988

HONDA MOTOR CO., LTD. SERVICE DIVISION

This Parts News is applicable for all the types of these models.
NS400RF·RG

REDESIGNED PARTS - INFORMATION

CODE NO.	BOOKLET TYPE	13KM9F23
	MICRO-FICHE	13KM9FEC/FC/GC
PARTS CATALOGUE TITLE	NS400RF·RG	
NEWS NO.	014	

The following parts are redesigned to improve function.

Item No.	Block No.	Ref. No.	New Part No. / Part Description	Model Q'ty NS400 RF	Model Q'ty NS400 RG	Old Part No.	Note	Exchg	Cmnt	Serial No(s).	Area Code
1	E-3	14	14333-KM4-020 ROD A, ATAC LINK	1		14333-KM4-010	A			2004304	
2	E-3	15	14334-KM4-010 ARM A, ATAC LINK	1		14334-KM4-000	A			2003181	

Note :

A : Old part still available. B: Unification. C : Sales discontinuance. D : Newly provided. E : Part No. deletion

H : Part No. correction. J : Required No. change. K : Required No. correction. L : Applicable Serial No. correction.

M : Part description correction. P : Unifications part No. change. Q : Reference No. correction. R : Illustration correction.

Z : See "Remarks"

EXCHG. (Exchangeability from new part to old part.)

Y : Exchangeable. N : Not exchangeable.

CMNT. (P.C comment)

1 : Still available. 2 : Supersede when out of stock. 3 : Change parts number label. 4 : Return parts.. 5 : Scrap the parts.

Please turn over.

Printed in Japan

Item No.	Block No.	Ref. No.	New Part No. / Part Description	Model Q'ty NS400 RF	RG							Old Part No.	Note	Exchg	Cmnt	Serial No(s).	Area Code
3	E-3	15	14334-KM4-010 ARM A, ATAC LINK		1							14334-KM4-000	A			2100306	
4	E-3	16	14335-KM4-010 ROD B, ATAC LINK	1								14335-KM4-000	A			2004304	
5	E-3	17	14336-KM4-010 ARM, OVER STROKE	1								14336-KM4-000	A			2003181	
6	E-3	17	14336-KM4-010 ARM, OVER STROKE		1							14336-KM4-000	A			2100306	
7	E-3	18	14337-KM4-010 SPRING, OVER STROKE	1								14337-KM4-000	A			2004304	
8	E-3	19	14338-KM4-010 COLLAR, LINK	1								14338-KM4-000	A			2003181	
9	E-3	19	14338-KM4-010 COLLAR, LINK		1							14338-KM4-000	A			2100306	
10	E-3	20	14341-KM4-010 ARM B, ATAC LINK	1								14341-KM4-000	A			2004304	
11	E-3	22	14360-KM9-010 PIECE COMP., ATAC JOINT	1								14360-KM9-000	A			2004304	

Item No.	Block No.	Ref. No.	New Part No. / Part Description	Model Q'ty NS400 RF	RG							Old Part No.	Note	Exchg	Cmnt	Serial No(s).	Area Code
12	E-3	26	18109-KM9-013 GASKET, ATAC CHAMBER	2								18109-KM9-000	A			2004304	
13	E-3	31	90011-KM4-010 BOLT, ATAC LINK PIVOT	1								90011-KM4-000	A			2004304	
14	E-3	33	90201-KM4-010 NUT, ADJUSTING	1								90201-KM4-000	A			2004304	
15	E-3	34	90202-KM4-010 NUT, HEX., 3MM	1								90202-KM4-000	A			2004304	
16	E-3	35	90417-KM4-000 WASHER, 6X15	2								90417-360-000	A			2004304	
17	E-3	37	90457-KM4-000 WASHER, THRUST, 12MM	1								90457-333-000	A			2004304	
18	E-3	42	91731-KM4-010 PIN, LOCK, 3MM	2								91731-KM4-000	A			2004304	
19	E-3	44	90203-KM4-000 NUT, HEX., 3MM	1								94001-03080-OS	A			2004304	
20	E-3	45	90204-KM4-000 NUT, HEX., 6MM	1								94001-06080-OS	A			2004304	

Please turn over.

Item No.	Block No.	Ref. No.	New Part No. / Part Description	Model Q'ty NS400 RF	Model Q'ty NS400 RG	Old Part No.	Note	Exchg	Cmnt	Serial No(s).	Area Code
21	E-3	46	94101-03400 WASHER, PLAIN, 3MM	3		94101-03800	A			2004304	
22	E-3	47	94111-06400 WASHER, SPRING, 6MM	1		94111-06800	A			2004304	
23	E-8	1	15100-KM9-013 PUMP ASSY., OIL	1		15100-KM9-003	A			2004304	
24	E-8	8	15351-KM9-010 PROTECTOR, OIL PUMP	1		15351-KM9-000	A			2004304	
25	E-8	9	15520-KM9-010 PIPE COMP., OIL PASS	1		15520-KM9-000	A			2004304	
26	E-9	1	11000-KM9-020 CRANKCASE SET	1		11000-KM9-010	A	NY		2003933	
27	E-10	13	23104-KM4-710 COLLAR, 25X35X12.5	1		23104-KM4-000	A			2004304	
28	E-10	20	 OIL SEAL, 35X62X8	1		91203-KM4-003	L			2004303	
29	E-10	20	91203-KM4-024 OIL SEAL, 35X62X8	1		91203-KM4-014	A			2004304	

Item No.	Block No.	Ref. No.	New Part No. / Part Description	Model Q'ty NS400 RF	RG	Old Part No.	Note	Exchg	Cmnt	Serial No(s).	Area Code
30	E-10	21	91323-KM4-710 O-RING, 25X2.0	1		91323-601-000	A			2004304	
31	EOP-1		061A0-KM9-010 GASKET KIT	1		061A0-KM9-000	A			2004304	AR,E,ED,F,G,IT,SD
32	EOP-1		061A0-KM9-691 GASKET KIT	1		061A0-KM9-690	A			2004304	SA
33	EOP-1		061A0-KM9-010 GASKET KIT (COMPONENT PARTS)		1	061A0-KM9-000	A			2100204	
34	F-16	A	93500-04030-0A SCREW, PAN, 4X30	1			D			2003890	

F-16

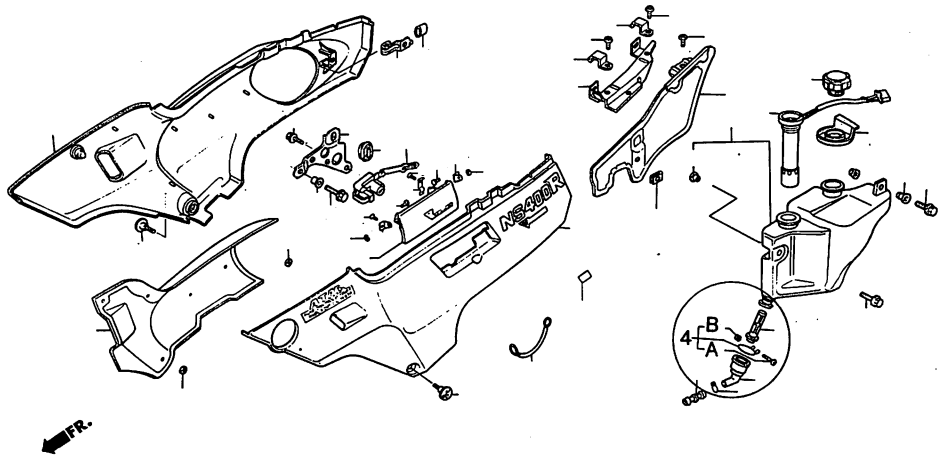

BKM9-21

Please turn over.

Item No.	Block No.	Ref. No.	New Part No. / Part Description	Model Q'ty NS400 RF	Model Q'ty NS400 RG	Old Part No.	Note	Exchg	Cmnt	Serial No(s).	Area Code
35	F-16	B	94001-04000-0S NUT, HEX., 4MM	1			D			2003890	
36	F-19	2	18292-KM4-000 GASKET, SILENCER	3		18292-KM9-000	A			2003890	
37	F-24	2	50731-KM9-010 CLIP, DRAIN PIPE		1	50731-KM9-000	A			GM000301	
38	F-24	3	52400-KM9-642 CUSHION ASSY., RR.	1		52400-KM9-641	A			2003890	
39	F-24	9	52420-KM4-013 ADJUSTER COMP., SPRING	1		52420-KM4-003	A			2003890	
40	F-24	14	52425-KM4-013 SPRING, COIL	1		52425-KM4-003	A			2003890	
41	F-29	C	19024-KM9-000 COOLAR, SHROUD	2			D			2003890	
42	F-30	23	96300-06012-00 BOLT, FLANGE, 6X12	4		96300-06014-08	A			2003890	
43	F-30	23	96300-06012-00 BOLT, FLANGE, 6X12		4	96300-06014-08	H				

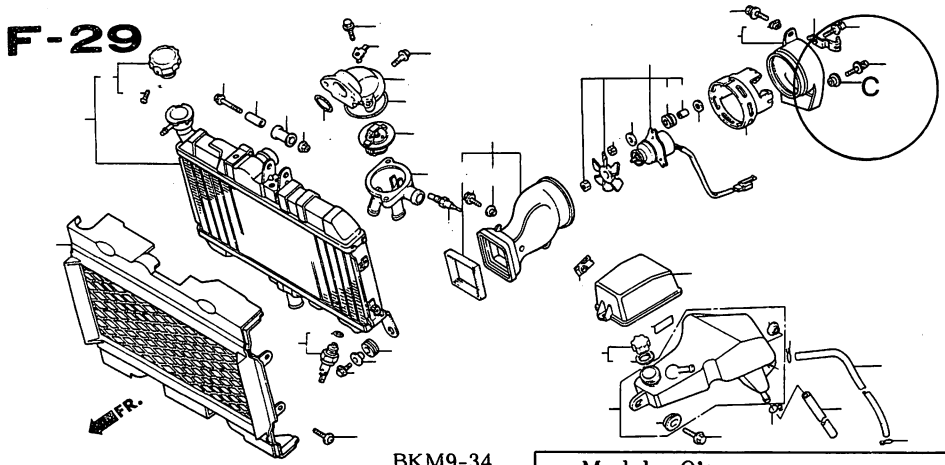

BKM9-34

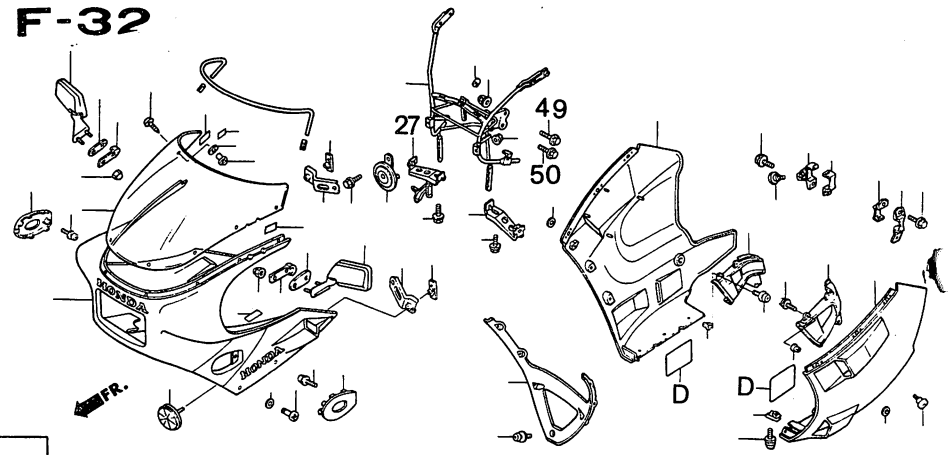

BKM9-37A

Item No.	Block No.	Ref. No.	New Part No. / Part Description	Model Q'ty NS400 RF	Model Q'ty NS400 RG	Old Part No.	Note	Exchg	Cmnt	Serial No(s).	Area Code
44	F-32	D	64241-KE8-700 GUARD A, HEAT	2			D			2002501	
45	F-32	D	64241-KE8-700 GUARD A, HEAT		2		D			GM000204	
46	F-32	27	64530-KM9-020 STAY, R. FAIRING SUB		1	64530-KM9-010	H	NY		GM000301	
47	F-32	49	90117-KM9-000 BOLT, FLANGE, 10X35	1		96400-10035-00	A			2003890	
48	F-32	50	90118-KM9-000 BOLT, FLANGE, 10X40	1		96400-10040-07	A			2003890	

INDEX	INDEX	INDEX	
BLOCKINDEX	INDEX DES BLOCS	BLOCK INDEX	1
EINFÜHRUNG (Verwendung dem Teile-Katalog)	INSTRUCTIONS (Mode d'emploi du catalogue de pièces)	INSTRUCTIONS (Use of parts catalogue)	2
MOTORGRUPPE	GROUPE MOTEUR	ENGINE GROUP	3
RAHMENGRUPPE	GROUPE CADRE	FRAME GROUP	4
TEILE-Nr. INDEX	INDEX DE Nº DE PIECE	PART No. INDEX	5

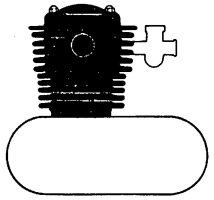

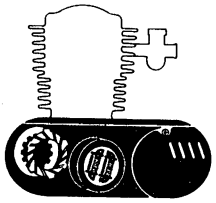

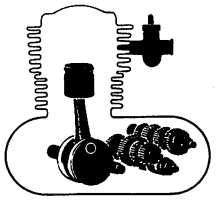

E- 1 Cylinder • Cylinder head (Front) ..... C 2
E- 2 Cylinder • Cylinder head (Rear) ..... C 4

E- 3 ATAC ..... C 6
E- 4 Right crankcase cover ..... C 9
E- 5 Clutch ..... C 10
E- 6 Generator ..... C 12
E- 7 Left crankcase cover • Gearshift cover ..... C 13
E- 8 Oil pump • Water pump ..... C 14
E- 9 Crankcase ..... C 16

E-10 Crankshaft • Piston ..... D 1
E-11 Transmission ..... D 3
E-12 Gearshift drum ..... D 5
E-13 Kick starter spindle ..... D 7
E-14 Carburetor ..... D 8

Optional parts
EOP-1 Gasket kit ..... D 10

E- 1 Cylindre • Culasse (Avant) ..... C 2
E- 2 Cylindre • Culasse (Arrière) ..... C 4

E- 3 ATAC ..... C 6
E- 4 Couvercle de carter moteur droit ..... C 9
E- 5 Embrayage ..... C 10
E- 6 Générateur ..... C 12
E- 7 Couvercle de carter moteur gauche • Couvercle de changement de vitesse ..... C 13
E- 8 Pompe à huile • Pompe à eau ..... C 14
E- 9 Carter moteur ..... C 16

E-10 Vilebrequin • Piston ..... D 1
E-11 Transmission ..... D 3
E-12 Tambour de changement de vitesse ..... D 5
E-13 Broche de kick de démarrage ..... D 7
E-14 Carburateur ..... D 8

Pieces optionnelles
EOP-1 Trousse de joint ..... D 10

E- 1 Zylinder • Zylinderkopf (Vorder) ..... C 2
E- 2 Zylinder • Zylinderkopf (Hinter) ..... C 4

E- 3 ATAC ..... C 6
E- 4 Rechter Kurbelgehäusedeckel ..... C 9
E- 5 Kupplung ..... C 10
E- 6 Lichtmaschine ..... C 12
E- 7 Linker Kurbelgehäusedeckel • Gangschaltdeckel ..... C 13
E- 8 Ölpumpe • Wasserpumpe ..... C 14
E- 9 Kurbelgehäuse ..... C 16

E-10 Kurbelwelle • Kolben ..... D 1
E-11 Getriebe ..... D 3
E-12 Gangschaltwalze ..... D 5
E-13 Kickstarterspindel ..... D 7
E-14 Vergaser ..... D 8

Sonderzubehöre
EOP-1 Dichtung Satz ..... D 10

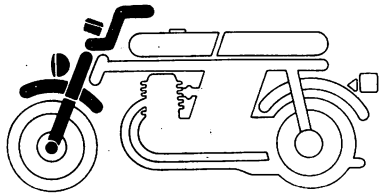

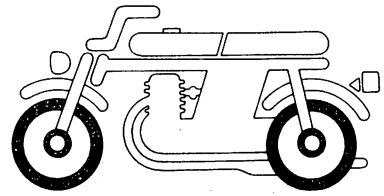

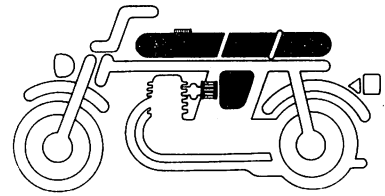

F- 1 Headlight ..... E 2
F- 2 Meter ..... E 4
F- 3 Handle lever • Switch • Cable ..... E 6
F- 4 Front brake master cylinder ..... E 8
F- 5 Handle pipe • Top bridge ..... E 9
F- 6 Steering stem ..... E 12
F- 7 Front fender (E,G,F,ED,SA,IT, SD,AR,CM) ..... E 13
F- 7-1 Front fender (U) ..... E 14
F- 8 Front fork ..... E 15

F- 9 Front brake caliper ..... F 2
F-10 Front wheel ..... F 4
F-11 Rear brake master cylinder ..... F 6
F-12 Rear brake caliper ..... F 7
F-13 Rear wheel ..... F 8

F-14 Fuel tank ..... F 10
F-15 Seat • Rear cowl ..... F 12
F-16 Side cover • Oil tank ..... F 14
F-17 Electric plate • Ignition coil ..... G 1
F-18 Air cleaner ..... G 3

F- 1 Phare ..... E 2
F- 2 Compteurs ..... E 4
F- 3 Levier de poignée • Interrupteur • Cable ..... E 6
F- 4 Maitre cylindre de frein avant ..... E 8
F- 5 Guidon • Haut de fourche ..... E 9
F- 6 Tige de direction ..... E 12
F- 7 Garde-boue avant (E,G,F,ED,SA,IT, SD,AR,CM) .. E 13
F- 7-1 Garde-boue avant (U) ..... E 14
F- 8 Fourche avant ..... E 15

F- 9 Etrier de frein avant ..... F 2
F-10 Roue avant ..... F 4
F-11 Maitre cylindre de frein arrière ..... F 6
F-12 Etrier de frein arrière ..... F 7
F-13 Roue arrière ..... F 8

F-14 Réservoir d'essence ..... F 10
F-15 Siege • Auvent arrière ..... F 12
F-16 Couvercle latéral • Réservoir d'huile ..... F 14
F-17 Plaque électrique • Bobine d'allumage ..... G 1
F-18 Filtre à air ..... G 3

F- 1 Scheinwerfer ..... E 2
F- 2 Messer ..... E 4
F- 3 Lenkstangenhebel • Schalter • Kabel ..... E 6
F- 4 Vorderradbremse-Hauptzylinder ..... E 8
F- 5 Lenkrohr • Obere Brücke ..... E 9
F- 6 Steuerkopfschaft ..... E 12
F- 7 Vorderer Kotflügel (E,G,F,ED,SA,IT,SD,AR,CM) .. E 13
F- 7-1 Vorderer Kotflügel (U) ..... E 14
F- 8 Vordergabel ..... E 15

F- 9 Vorderradbremssattel ..... F 2
F-10 Vorderrad ..... F 4
F-11 Hinterradbremse-Hauptzylinder ..... F 6
F-12 Hinterradbremssattel ..... F 7
F-13 Hinterrad ..... F 8

F-14 Benzintank ..... F 10
F-15 Sitz • Hinterer haubenverkleidung ..... F 12
F-16 Seitendeckel • Oeltank ..... F 14
F-17 Elektrische platte • Zündspule ..... G 1
F-18 Luftflter ..... G 3

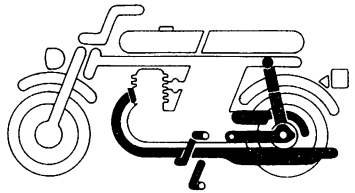

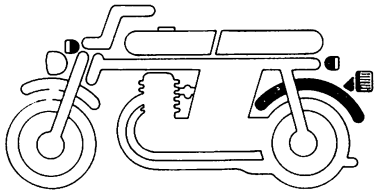

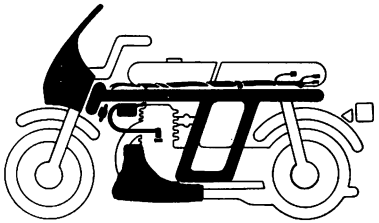

F-19	Exhaust muffler	G 4
F-20	Change pedal • Brake pedal • Kick starter arm	G 6
F-21	Step	G 7
F-22	Stand	G 9
F-23	Rear fork	G 10
F-24	Rear cushion	G 13

F-25	Rear fender	G 15
F-26	Winker (E,G,F,ED,SA,IT,SD,AR,CM)	H 2
F-26-1	Winker (U)	H 4
F-27	Taillight	H 5

F-28	Wire harness • Battery	H 6
F-29	Radiator • Reserve tank	H 8
F-30	Frame body	H 11
F-31	Tools	H 13
F-32	Cowl	H 14
F-33	Stripe (Main color NH-138)	I 2
F-33-1	Stripe (Main color PB-127C-U)	I 4

F-19	Pot d'échappement	G 4
F-20	Pédale de changement • Pédale de frein • Bras de kick de démarrage	G 6
F-21	Repose pieds	G 7
F-22	Bequille	G 9
F-23	Fourche arrière	G 10
F-24	Amortisseur arrière	G 13

F-25	Garde-boue arriere	G 15
F-26	Clignotant (E,G,F,ED,SA,IT,SD,AR,CM)	H 2
F-26-1	Clignotant (U)	H 4
F-27	Feu arrière	H 5

F-28	Faisceau électrique • Batterie	H 6
F-29	Radiateur • Reservoir de reserve	H 8
F-30	Cadre	H 11
F-31	Outils	H 13
F-32	Auvent	H 14
F-33	Rayure (Couleur principal NH-138)	I 2
F-33-1	Rayure (Couleur principal PB-127C-U)	I 4

F-19	Auspufftopf	G 4
F-20	Schaltpedal • Bremspedal • Kickstarterarm	G 6
F-21	Tritt	G 7
F-22	Ständer	G 9
F-23	Hinterer Schwinge	G 10
F-24	Hinterer Stoßdämpfer	G 13

F-25	Hinterer Kotflügel	G 15
F-26	Blinker (E,G,F,ED,SA,IT,SD,AR,CM)	H 2
F-26-1	Blinker (U)	H 4
F-27	Rücklicht	H 5

F-28	Kabelbaum • Batterie	H 6
F-29	Kühler • Reservetank	H 8
F-30	Rahmen	H 11
F-31	Werkzeug	H 13
F-32	Haubenverkleidung	H 14
F-33	Streifen (Hauptfarbe NH-138)	I 2
F-33-1	Streifen (Hauptfarbe PB-127C-U)	I 4

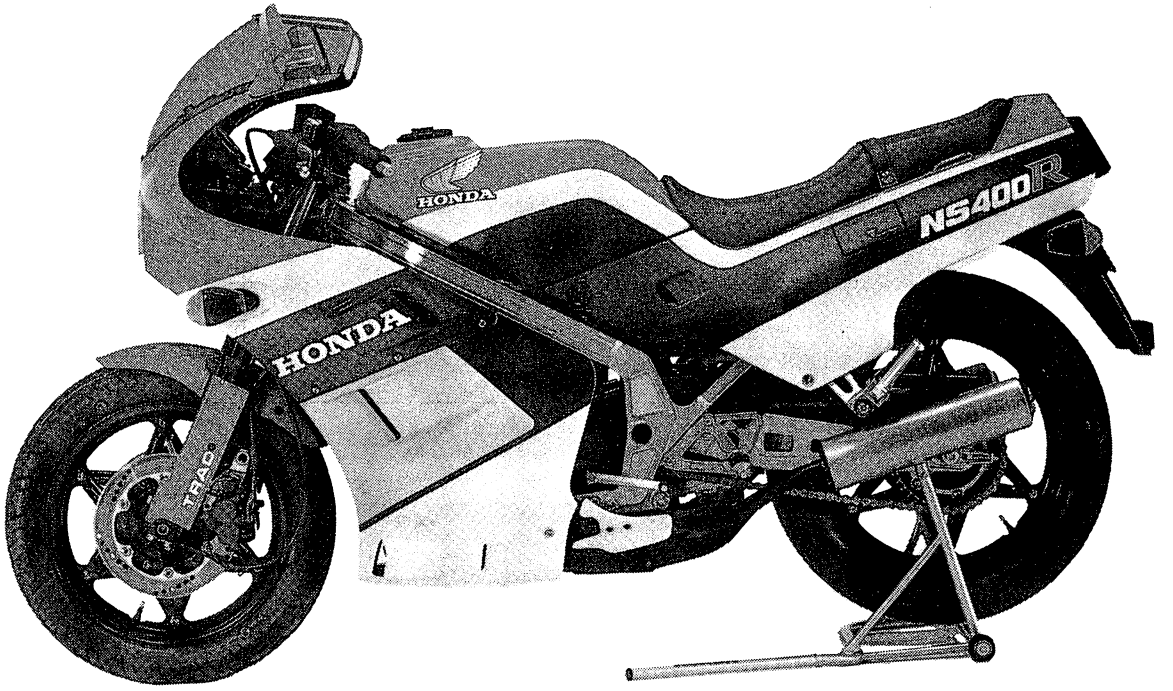

NS400RF-ED

INSTRUCTION FOR USE OF PARTS CATALOGUE

This parts catalogue is compiled all service parts and flat rate time (F.R.T.) for models NS400RF and NS400RG.
The languages used in this parts catalogue are arranged in alphabetical order in English. (English—French—German)

I. How to order parts

1. Information required

Replacement parts orders must contain both the **part number** and the **stamped number (s)** as described below. This is because any changes and modifications of parts are registered at HONDA with the pertinent parts and stamped numbers.

Numbers needed:

(a) Carburetor parts: Part number and
Stamped carburetor identification number

(b) Engine parts: Part number and
Stamped engine number

(c) Frame parts: Part number and
Stamped frame number

2. Revisions

When modifications or additions to this parts catalogue are made, a revised edition will be issued at an appropriate time, with successively progressing revision numbers on the cover.
We recommend obtaining such revisions in order to keep your parts catalogue up-to-date at all times. To check whether a parts catalogue revision has been issued, please contact your HONDA distributor.
The asterisk (*) in front of "Ref. No." indicates that the part No. is added or changed against the previous edition.

II. How to read this parts catalogue

1. Make-up of the part number

(Example) General parts

O O O O O – O O O – O O O O O

Function and component No.

Color code
Subcontractor designation
Modification designation
Parts classification No.

(Example) Bolts, nuts and other standard parts

O O O O O – O O O O O – O O

Function and type No.

Dimension

Chemical surface treatment
ISO

2. Color codes

The color code at the end of the part number indicates the color. Codes below ZA in alphabetical order (such as ZA, ZB, ZC, etc.) do not indicate the color directly, but reference must be made to the HONDA code given in the "Description" column of this parts catalogue.

Color code HONDA code	Color description
A-73	Gold
NH-0	White
NH-1	Black
NH-105	Mat black
NH-138	Shasta white
PB-127C-U	Candy aleutian blue
R-134	Fighting red

2

3. Abbreviations

The following abbreviations are used in this parts catalogue.

ASSY.	Assembly	MPH	Miles per hour
COMP.	Complete	L (100L)	Link (100Links)
R.	Right	A.C.	Alternating current
L.	Left	D.C.	Direct current
STD.	Standard	IN.	Inlet
MM	Millimeter	EX.	Exhaust
G	Gram	FR.	Front
T (22T)	Tooth (22Teeth)	RR.	Rear
A	Ampere	HEX.	Hexagonal
V	Volt	A.M.	Attaching mark
W	Watt	T.M.	Transcript mark
KPH	Kilometers per hour	C.D.I.	Capacitive discharge ignition
L.E.D.	Light emitted diode		

4. Dimensions

All dimensions are given in millimeters (mm) except in the case of steel balls, tires and tire tubes.

Parts	Example	Interpretation
Bolt (Screw)	6×12	6mm diameter, 12mm length
Pin	8×14	8mm diameter, 14mm length
O-Ring	9.5×1.6	9.5mm diameter, 1.6mm thickness
Oil seal	14×24×5	14mm inside diameter, 24mm outside diameter, 5mm thickness
Tube	5×130	5mm inside diameter, 130mm length

5. Supersedence of parts

Part numbers given under the part name in the "Description" column indicate that the part number has been superseded by that part number. HONDA may make such supersedence without notice.

6. Assemblies

Sections framed with broken lines in the exploded view drawings are available as complete assemblies. (Their individual parts can also be obtained.)

7. Required quantity

The number given in the "Reqd. No." column indicates the quantity of parts used in the section described in that block.

Parts with quantities in ( ) represent optional parts.

Part whose required number is "N", is part whose required number can be selected at need.

8. Part modifications and applicable serial numbers

In cases where a part has been modified, the serial number of the first vehicle (or frame, engine, carburetor) bearing the modification is listed in the "Serial No." column.

9. Illustration

Illustration of parts given in parts catalogue diagrams are provided for convenience in identifying parts and may differ from the actual configuration of parts.

10. Models, area codes and applicable serial numbers

Models, area codes and applicable serial Nos. given in this parts catalogue can be identified as follows.

Parts with area codes are exclusive for models destined for countries designated.

If no area codes are listed, parts are for common use.

Model	Area code	Type	Applicable engine serial No.	Applicable frame serial No.	Applicable carburetor identification No.
NS400RF	E	England	NC19E-2000089~	NC19-2000060~	TA09A Ⓐ
	G	Germany	NC19E-2000086~	NC19-2000057~	
	F	France	NC19E-2000093~	NC19-2000064~	
	ED	European direct sales	NC19E-2000091~	KC19-2000062~	
	IT	Italy	NC19E-2000095~	NC19-2000066~	
	AR	Austria	NC19E-2001750~	NC19-2001337~	
	SD	Sweden	NC19E-2001945~	NC19-2001532~	
	SA	South Africa	NC19E-2002315~	NC19-2001902~	
	U	Australia	NC19E-2002385~	NC19-2001972~	TA09B Ⓐ
NS400RG	CM	Canada	NC19E-2100001~	NC190* GM000001~	TA09A Ⓐ

* Of carburetor identification numbers, only the portions underlined in the example below are used for registration.

TA09A Ⓐ KC ア

11. Location of stamped serial number

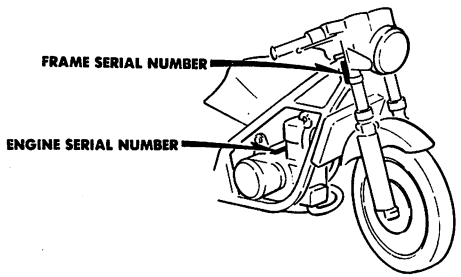

BKM4–0A

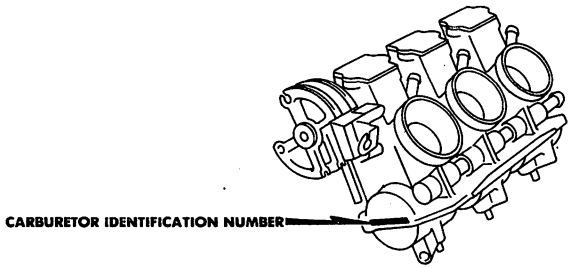

BKM9–0A

12. Construction of vehicle identification number (V.I.N.)

W.M.I. V.D.S. V.I.S.

(Example) J H 2 R C 0 4 0 * B M 2 0 0 0 0 1

Sequential Production number

Plant representation

C..... SAITAMA factory in JAPAN
K..... KUMAMOTO factory in JAPAN
M..... HAMAMATSU factory in JAPAN
S..... SUZUKA factory in JAPAN
A..... OHIO factory in U.S.A.
B..... AALST factory in BELGIUM
R..... MANAUS factory in BRAZIL

Model year

(Example) B.....1981 C 1982
D 1983

Check digit

This code is used to detect errors in the V.I.N. and consists of a single-digit number (0-9) or a letter "X". It has no direct bearing upon the V.D.S. and V.I.S.

Vehicle description code

(Example) RC040....CB750F NC030....CB400T
Refer to: Item No. 10

Make and Type of vehicle

JH2..... HONDA, Motorcycle (Manufactuered in JAPAN)
1HF..... HONDA, Motorcycle (Manufactuered in U.S.A.)
YC1 ..... HONDA, Motorcycle (Manufactuered in BELGIUM)
9C2 ..... HONDA, Motorcycle (Manufactuered in BRAZIL)

W.M.I. ..... World manufactuer identifier
V.D.S. ..... Vehicle descriptor section
V.I.S. ..... Vehicle indicator section

Any change or modification of parts is directly related to the V.D.S. and V.I.S. A V.I.S. number will appear in the "Serial No." column of the Parts Catalogue if a part is changed or modified.

13. Selection table for lock or blank key

Refer to the following selection table to select the lock or blank key.

Type	Key No.
TYPE 1	*01 ——— *20
	A** , B**
TYPE 2	*21 ——— *40
	C** , D**

*: 0, 1, 2, 3, 4, 5, 6, 7, 8 or 9

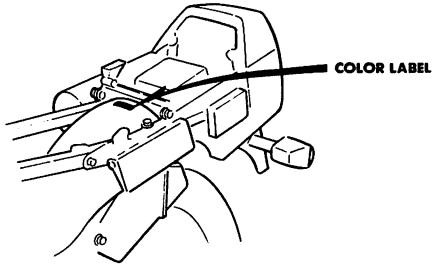

BKM4—0C

14. Color chart

- When ordering the colored parts, select its proper part number by the color label and the following table.

Model	NS400RF		NS400RG
COLOR	NH-138	PB-127C-U	NH-138
CODE / Name of colored parts	NH138K	PB127A	NH138K
Side stand cover	NH-138	PB-127C-U	NH-138
Fuel tank			
Stiffener			
Side cover			
Front upper cowl			
Lower cowl			
Helmet holder lid	PB-127C-U	NH-138	PB-127C-U
Rear Cowl	R-134	NH-138	R-134
Bottom case cover			
Single seat cowl			
Front fender			
Back mirror		NH-1	
Front upper cowl cover	NH-138		NH-138
Side grip caution	TYPE 1	TYPE 2	TYPE 1
Front upper cowl mark			
Upper cowl mark		——	
Upper cowl stripe			
Upper cowl stripe B	——	TYPE 1	——
Lower cowl mark C			
Lower cowl stripe B			
Lower cowl stripe C			
Lower cowl stripe	TYPE 1	——	TYPE 1
Fuel cock level		TYPE 2	
Fuel cock lever caution mark		TYPE 1	
Fuel tank mark		——	
Fuel tank stripe			
Fuel tank stripe B	——	TYPE 1	——
Helmet holder stripe			
Helmet holder mark	TYPE 1	——	TYPE 1
Side cover mark			
Side cover mark B		TYPE 2	
Side cover mark C	——	TYPE 1	——
Side cover stripe B			
Side cover stripe C			
Rear cowl mark B			
Rear cowl mark	TYPE 1	——	TYPE 1
Racing stand mark	TYPE 1		
Drive caution mark	A-73		A-73
Over fender	NH-105	NH-138	——

III. How to use the flat rate time (F.R.T.)

This F.R.T. (Flat Rate Time) is used to determine the standard labor time allowed for replacement of parts covered by the warranty during the period the warranty is in effect. The F.R.T. for those parts which are not listed herein should be determined from the operation closely related to the replacement of that part.

1. The F.R.T. is based on the following servicing conditions

a. A liberal allowance is added to the net servicing time.

b. Standard times specified are based on the condition that the necessary servicing tools listed in the service manual (motorcycle) which describes the HONDA service policy are available close at hand and the work performed by a mechanic with normal skill.

c. Time required for inspection and operational test following the servicing is included in the F.R.T.

2. Method of computing

The job times are listed in tenth of an hour to simplify computation.

(Example) 0.3 = 18 minutes

5.6 = 5 hours and 36 minutes

CONVERSION CHART			
Hours	**Minutes**	**Hours**	**Minutes**
0.1	6	0.6	36
0.2	12	0.7	42
0.3	18	0.8	48
0.4	24	0.9	54
0.5	30	1.0	60

3. Computing the F.R.T.

When several jobs are performed at the same time, make the calculation in the following manner.

a. Jobs of non duplicated nature

The F.R.T. for the job is obtained by totalling the F.R.T. for each part replaced.

(Example) Replacement of cylinder and clutch spring.

Service item	F.R.T.
Cylinder	2.5
Clutch spring	0.7

The F.R.T. for the job is: 2.5+0.7 = 3.2

b. Jobs of duplicated nature

Take the F.R.T. for the last part to be replaced.

(Example) Replacement of piston and cylinder head gasket.

Service item	F.R.T.
Cylinder head gasket	1.0
Piston	2.2

The F.R.T. for the job is: 2.2

c. Jobs of partially related nature

Total up the F.R.T. for all of the parts replaced and then subtract the F.R.T. for the duplicated operation.

(Example) Replacement of gearshift drum and crankshaft assembly.

Service item	F.R.T.
Gearshift drum	*6.7
Crankshaft	*6.7
Crankcase disassembly	*6.1

The F.R.T. for the job is: (6.7+6.7)−6.1 = 7.3

Crankcase disassembly is the duplicated operations.

● The F.R.T. shown with (*) includes engine removal and installation.

4. Operations other than replacing parts

a. Removal and installation

No.	Service item	F.R.T.
1	Engine	3.1
2	Cylinder head	1.0
3	Carburetor	1.0

b. Adjustment, measurement and cleaning

Engine

No.	Service item	F.R.T.
1	Mission oil-inspection (excluding oil change)	0.1
2	Cleaner element-cleaning	0.3
3	Compression-pressure measurement	0.5
4	Spark plug-adjustment and cleaning	0.4
5	Ignition timing-inspection	0.3
6	Throttle operation-adjustment	0.1
7	Carburetor idle-adjustment	0.1
8	Carburetor-float level measurement	1.4
9	Clutch-adjustment	0.1
10	Oil starter-cleaning	0.3
11	Oil pump air bleed	0.5

Frame

No.	Service item	F.R.T.
1	Front brake-air bleading	0.2
2	Rear brake-air bleading	0.2
3	Brake-operation test	0.1
4	Headlight-aimings	0.1
5	Drive chain (includes tension adjustment however, does not include sprocket)	0.1

c. Overhaul

No.	Service item	F.R.T.
1	Carburetor	2.6

● This parts catalogue is compiled as of October 1, 1985.

April 10, 1985
HONDA MOTOR CO., LTD.

INSTRUCTIONS D'UTILISATION DU CATALOGUE DE PIECES DETACHEES

Ce catalogue de pièces est rédigé pour le but de décrire toutes les pièces et la durée uniforme de temps de réparation (T.D.R.) pour le modèles NS400RF et NS400RG. Les langues utillisées dans ce catalogue de pièces sont arrangées en ordre alphabétique en anglais. (Anglais—Français—Allemand)

I. Comment commander des pièces de rechange

1. Renseignements indispensables

Les commandes de pièces de rechange doivent etre accompagnées du **numéro de pièce** et **du (des) numéro (s) estampés** de la façon décrites plus loin. Ceci est indispensable car toute modification ou changement de pièces est enregistrée par HONDA avec les numéros estampés et de pièces appropriés.

Numéros indispensables:

(a) Pièces de carburateur:	Numéro de pièce et numéro d'indetification de carburateur estampé
(b) Pièces de moteur:	Numéro de pièce et numéro de moteur estampé
(c) Pièces de cadre:	Numéro de pièce et numéro de cadre estampé

2. Révisions

Quand de l'additions ou de l'modifications sont ajoutés dans le catalogue de pièces détachées, une édition révisée est imprimée au moment voulu et possède les numéros de révision dans l'ordre normal imprimés en couverture.
Nous vous recommandons de vous procurer ces formulaires révisés de façon à conserver votre catalogue de pièces détachées à jour. Informez-vous auprès de votre concessionnaire HONDA pour savoir si une édition révisée est parue.
L'astérisque (*) devant "Réf. No" indique que la pièce No est ajoutée ou changée par rapport à l'édition précédente.

II. Comment interpréter le catalogue de pièces détachées

1. Composition du numéro de pièce

(Exemple) Pièces générales

O O O O O — O O O — O O O O O

- N° de composant et de fonction
- N° de classification de piéces
- Désignation de modification
- Désignation du sous-traitant
- Code de couleur

(Exemple) Boulons, écrous et autres pièces standards

O O O O O — O O O O O O — O O

- N° de type et fonction
- Dimension
- ISO
- Traitement chimique de surface

2. Codes de couleur

Le code de couleur qui se trouve à la fin du numéro de pièce précise la couleur de la pièce. Les codes sous ZA apparaissant dans l'ordre alphabétique (tels que les codes ZA, ZB, ZC, etc) ne précisent pas directement la couleur et il est indispensable de se référer au code HONDA précisé dans la colonne intitulée "Description" du catalogue de pièces détachées.

Code de couleur Code HONDA	Description de couleur
A-73	Or
NH-0	Blanc
NH-1	Noir
NH-105	Noir mât
NH-138	Blanc de shasta
PB-127C-U	Bleu bonbon Aleutian-U
R-134	Rouge de combat

3. Abbréviations

Les abbréviations suivantes sont utillsées dans le catalogue de pièces détachées.

ENS. ..... Ensemble
COMP. ..... Complet
STD. ..... Standard
MM ..... Millimètre
G ..... Gramme
T (22T) ..... Dent (22dents)
A ..... Ampère
V ..... Volt
W ..... Watt
KPH ..... Kilomètre à l'heure
MPH ..... Mille à l'heure
L.E.D. ..... Diode émettrice de lumière
L (100L) ..... Maillon (100maillons)
C.A. ..... Courant alternatif
C.D. ..... Courant continu
AV. ..... Avant
AR. ..... Arrière
D. ..... Droit
G. ..... Gauche
HEX. ..... Hexagonal
A.M. ..... Marque gommèe
T.M. ..... Marque de transcription
C.D.I. ..... Allumage à décharge de capacitance

4. Dimensions

Toutes les dimensions sont données en millimètres (mm) sauf quand il s'agit de billes d'acier, pneus et chambre à air.

Pièces	Exemple	Interprétation
Boulon (Vis)	6×12	6mm de diamètre, 12mm de long
Axe	8×14	8mm de diamètre, 14mm de long
Joint torique	9,5×1,6	9,5mm de diamètre, 1,6mm d'épaisseur
Bague d'étanchéité d'huile	14×24×5	14mm de diamètre intérieur, 24mm de diamètre extérieur, 5mm d'épaisseur
Tube	5×130	5mm de diamètre intérieur, 130mm de long

5. Remplacement de pièces

Les pièces qui sont précisées dans la colonne intitulée ''Description'' et sous le nom de la pièce singifie que le numéro de pièce est remplacé par le numéro de cette pièce. HONDA peut apporter ce genre de modification sans fournir de préavis.

6. Ensembles

Les sections encadrées d'une ligne pointillée des vues éclatées sont disponibles sous la forme d'un ensemble. (Les composants séparés sont également disponibles).

7. Quantité requise

Le numéro précisé dans la colonne intitulé ''N° de Requis'' précise le nombre de pièces utilisé dans la section décrite dans ce bloc.

Les pièces accompagnées d'un chiffre quantitatif ( ) correspondent aux piéces obtenues sur option.

Les pièces dont le nombre requis est ''N'' correspondent aux au nombre désiré pouvant etre sélectionné à volonté.

8. Modifications de pièces et numéros de série applicables

Si une pièce a été modifié, le numéro de série du premier véhicule (ou du cadre, moteur, carburateur) portant la modification, est précisé dans la colonne intitulée ''N° de Série''.

9. Illustrations

Les illustrations des pièces données dans les diagrammes de catalogue de pièces sont données pour faciliter l'identification des pièces et peuvent etre différentes de la configuration réelle des pièces.

9. N°s de modèles, codes de zone et série applicables

Les N°s de série applicables modèles et codes de zone précisés dans ce catalogue de pièces détachées peuvent etre identifiés de la facon suivante.

Les pièces comportant des codes de zone sont exclusivement réservées aux modèles destinés aux pays spécifiés.

Si aucun code de zone n'est précisé, les pièces sont communes à tous les modèles.

Modèle	Code de zone	Type	N° de série applicable du moteur	N° de série applicable du cadre	N° d'identification applicable du carburateur
NS400RF	E	R.U.	NC19E-2000089~	NC19-2000060~	TA09A Ⓐ
	G	Allemagne	NC19E-2000086~	NC19-2000057~	
	F	France	NC19E-2000093~	NC19-2000064~	
	ED	Ventes directes Europe	NC19E-2000091~	KC19-2000062~	
	IT	Itaie	NC19E-2000095~	NC19-2000066~	
	AR	Austriche	NC19E-2001750~	NC19-2001337~	
	SD	Suéde	NC19E-2001945~	NC19-2001532~	
	SA	Afrique de sud	NC19E-2002315~	NC19-2001902~	
	U	Australie	NC19E-2002385~	NC19-2001972~	TA09B Ⓐ
NS400RG	CM	Canada	NC19E-2100001~	NC190* GM000001~	TA09A Ⓐ

* En ce qui concerne les numéros d'identification de carburateur, seules les sections soulignées d'une ligne pointillée de l'exemple ci-dessous sont utilisées pour l'immatriculation.

TA09A Ⓐ KC ア

11. Emplacement du numéro de série estampé

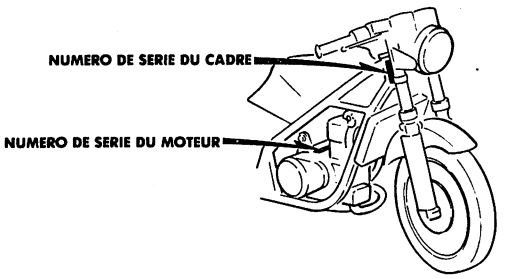

BKM4—0A

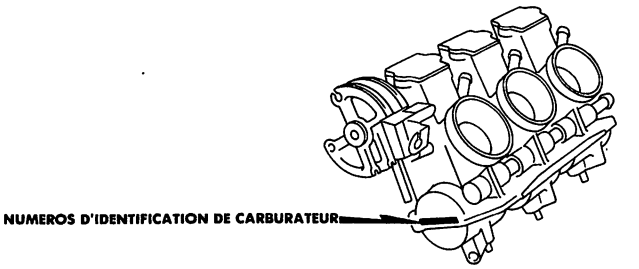

BKM9—0A

12. Composition du numéro d'identification du véhicule (N.I.V.)

I.C.M. S.D.V. S.I.V.

(Exemple) J H 2 R C 0 4 0 * B M 2 0 0 0 0 1

Numéro de série de production

Symbole de l'usine

C..... Usine SAITAMA au Japon
K..... Usine KUMAMOTO au Japon
M..... Usine HAMAMATSU au Japon
S..... Usine SUZUKA au Japon
A..... Usine OHIO aux Etats-Unis
B..... Usine ALOST en Belgique
R..... Usine MANAUS en Brésil

Modèle année

(Exemple) B.....1981 C 1982
D 1983

Chiffre de controle

Ce code sert de détecter des erreurs dans le N.I.V. et se compose d'un numéro d'un chiffre seul (0-9) ou d'une lettre ''K''. Il ne comporte aucun rapport direct avec S.D.V. et S.I.V.

Code de description du véhicule

(Exemple) RC040....CB750F NC030....CB400T
Voir: Item No. 10.

Fabrication et type du véhicule

JH2..... HONDA, Motocyclette (Fabriquée au Japon)
1HF..... HONDA, Motocyclette (Fabriquée aux Etats-Unis)
VC1 ..... HONDA, Motocyclette (Fabriquée en Belgique)
9C2 ..... HONDA, Motocyclette (Fabriquée en Brésil)

I.C.M. ..... Identificateur du constructeur du monde
S.D.V. ..... Section descriptive du véhicule
S.I.V. ..... Section indicatrice du véhicule

Tous les changements ou modifications des pièces réverbéreront directement à la S.D.V. et à la S.I.V.
Un numéro de S.I.V. sera indiqué sur la colonne ''No. de série'' du catalogue de pièces si une pièce sera changée ou modifiée.

13. Table de sélection pour serrure ou clef de blanc

Pour choisir la serrure ou la clé brute, se reporter au tableau suivant.

Type	N° de clef
TYPE 1	*01 ——— *20
	A** , B**
TYPE 2	*21 ——— *40
	C** , D**

*: 0, 1, 2, 3, 4, 5, 6, 7, 8 ou 9

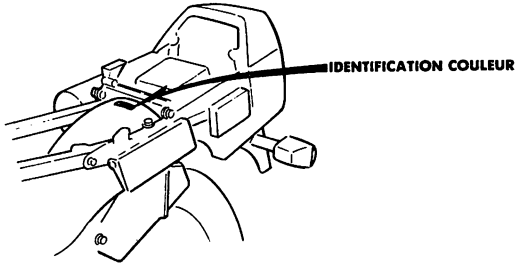

BKM4—0C

14. Table de couleur

- Lors de la commande d'une pièce en couleur, indiquer le numéro de pièce correct à l'aide de l'identification couleur et de la liste suivant.

MODELE	NS400RF		NS400RG
COULEUR	NH-138	PB-127C-U	NH-138
CODE / Nom des pièces de couleur	NH138K	PB127A	NH138K
Couvercle de bequille laterale	NH-138	PB-127C-U	NH-138
Réservoir d'essence			
Renfort			
Couvercle latéral			
Auvent de superieur avant			
Auvent inférieur			
Cadhe de porte-casque	PB-127C-U	NH-138	PB-127C-U
Auvent arrière	R-134	NH-138	R-134
Couvercle de boitier inferieur			
Auvent de siege monoplace			
Garde-boue avant			
Retroviseur		NH-1	
Couvercle d'auvent superieur avant	NH-138		NH-138
Marque d'avertissement de poignee lateral	TYPE 1	TYPE 2	TYPE 1
Marque d'avent suporieur avant			
Marque d'auvent superieur		——	
Rayure d'auvent supérieur			
Rayure B d'auvent supérieur	——	TYPE 1	——
Marque C d'auvent inferieur			
Rayure B d'auvent inforieur			
Rayure C d'auvent inférieur			
Rayure d'auvent inférieur	TYPE 1	——	TYPE 1
Levier, roinet carburant		TYPE 2	
Marque d'avertissement de levier de robinet d'essence		TYPE 1	
Marque de reservoir d'essence		——	
Rayure de reservoir d'essence			
Rayure B de reservoir d'essence	——	TYPE 1	——
Rayure de porte-casque			
Marque de porte-casque	TYPE 1	——	TYPE 1
Marque de couvercle latéral			
Marque B de couvercle latéral		TYPE 2	
Marque C de couvercle latéral	——	TYPE 1	——
Rayure B de couvercle latéral			
Rayure C de couvercle latéral			
Marque B anvent arrière			
Marque d'auvent arrière	TYPE 1	——	TYPE 1
Marque de bequille de course	TYPE 1		
Marque d'avertissement de conduite	A-73		A-73
Garde-boue dessus	NH-105	NH-138	——

III. Emploi de durée uniforme de temps de réparation (T.D.R.)

La notion de durée uniforme de temps de réparation (T.D.R.) est utilisée pour déterminer la durée moyenne des opérations de réparation pour le remplacement des pièces qui sont couvertes par la garantie pour la période de validité de cette dernière. Le T.D.R. des pièces qui ne sont pas indquées dans cette publication doit etre déterminé par le fonctionnement en relation étroite avec le remplacement de la pièce concernée.

1. Le T.D.R. est établi sur les conditions d'entretien suivantes

a. Une allocation mensuelle est ajoutée à la durée d'entretien nette.

b. Les durées nominales spécifiées s'appuient sur les conditions qui impliquent que les outils d'entretien indispensables détaillés dans le manuel d'entretien (motocyclette) qui décrit la politique d'entretien de la société HONDA, sont disponibles à portée de main tandis que les travaux de réparation sont réalisés par une mécanique affirmant une précision de travail normale.

c. La durée nécessaire pour effectuer les vérifications et les essais de fonctionnement suivants les opérations d'entretien est comprise dans le T.D.R.

2. Méthode de calcul

Les durées de travaux de réparation sont présentées sous forme de liste en dixième d'heure pour simplifier les opérations.

(Exemple) 0,3 = 18 minutes
5,6 = 5 heures et 36 minutes

TABLEAU DE CONVERSION			
Heures	**Minutes**	**Heures**	**Minutes**
0,1	6	0,6	36
0,2	12	0,7	42
0,3	18	0,8	48
0,4	24	0,9	54
0,5	30	1,0	60

3. Calcul du T.D.R.

Quand plusieurs travaux doivent etre faits en parallèle, calculer de la façon suivante.

a. Travaux de nature jamais semblable

Le T.D.R. du travail a réaliser est obtenu en totalisant le T.D.R. pour chaque pièce à remplacer.

(Exemple) Remplacement de cylindre et ressort d'embrayage.

Item d'entretien	T.D.R.
Cylindre	2,5
Ressort d'embrayage	0,7

Le T.D.R. pour ce travail est le suivant: 2,5+0,7 = 3,2

b. Travaux de nature semblable

Retenir le T.D.R. de la dernière à remplacer.

(Exemple) Remplacement de piston et joint de culasse.

Item d'entretien	T.D.R.
Joint de culasse	1,0
Piston	2,2

Le T.D.R. pour ce travail est le suivant: 2,2

c. Travaux de nature partiellement semblable

Faire le total des T.D.R. de toutes les pièces à remplacer puis soustraire le T.D.R. des opérations semblables.

(Exemple) Remplacement de tambour de changement de vitesse et ensemble vilebrequin.

Item d'entretien	T.D.R.
Tambour de changement de vitesse	*6,7
Vilebrequin	*6,7
Carter moteur démonté	*6,1

Le T.D.R. pour ce travail est le suivant: (6,7+6,7)−6,1 = 7,3

Le démontage du carter moteur correspond à une opération semblable.

● Le T.D.R. accompagné d'un astérique (*) comprend la dépose et repose du moteur.

4. Opérations autres que le remplacement de pièces

a. Dépose et repose

N°	Item d'entretien	T.D.R.
1	Moteur	3,1
2	Culasse	1,0
3	Carburateur	1,0

b. Réglage, mesure et nettoyage

Moteur

N°	Item d'entretien	T.D.R.
1	Vérification de l'huile transmission (vidange de l'huile non comprise)	0,1
2	Nettoyage de l'élément de filtrage	0,3
3	Mesure de pression de compression	0,5
4	Réglage et nettoyage de bougie d'allumage	0,4
5	Vérification de temps d'allumage	0,3
6	Réglage de fonctionnement du papillon	0,1
7	Réglage de ralenti de carburateur	0,1
8	Mesure de niveau du flotteur de carburateur	1,4
9	Réglage de l'embrayage	0,1
10	Nettoyage du crépine de filtre à huile	0,3
11	Purge d'air de pompe à huile	0,5

Cadre

N°	Item d'entretien	T.D.R.
1	Purge d'air de frein avant	0,2
2	Purge d'air de frein arrière	0,2
3	Essai de fonctionnement de frein	0,1
4	Réglage de faisceau de projecteur	0,1
5	Chaîne d'entraînement (réglage de tension compris, cependant, le pignon n'est pas inclue.)	0,1

c. Révision générale

N°	Item d'entretien	T.D.R.
1	Carburateur	2,6

● **Ce catalogue de pièces est redigé à la date du 1 octobre 1985.**

10 avril 1985
HONDA MOTOR CO., LTD.

VERWENDUNG DEM TEILE-KATALOG

Dieser Teile-Katalog enthält sämtliche Ersatzteile und Arbeitszeit-Pauschalten (AP) für das Modell NS400RF und NS400RG.
Die in diesem Teile-Katalog verwendeten Sprachen sind in der englischen alphabetischen Reihenfolge aufgeführt. (Englisch—Französisch—Deutsch)

I. Bestellung von Teilen

1. Erforderliche Angaben

Bei Ersatzteil-Bestellungen müssen sowohl die **Teile-Nummer** angegeben werden unter Berücksichtigung der nachfolgend beschriebenen **Identifikationsnummern.** Der Grund hierfür ist, daß Änderungen und Modifikationen von Teilen bei HONDA mit der Teile-und Identifikations-Nummer registriert werden.

Identifikationsnummer:

(a) Vergaserteile: Teile-Nummer und eingeschlagene Vergaser-Identifikationsnummer
(b) Motorteile: Teile-Nummer und eingeschlagene Motor-Nummer
(c) Rahmenteile: Teile-Nummer und eingeschlagene Rahmen-Nummer

2. Revisionen

Wenn Änderungen oder Ergänzungen zu diesem Teile-Katalog erforderlich sind, wird zu einem geeigneten Zeitpunkt eine überarbeitete Ausgabe diesem Teile-Katalog veröffentlicht, wobei jeweils die nächste Ausgabe-nummer am Umschlag angegeben wird.
Wir empfehlen Ihnen, Ersatzteilnachrichten, die je nach Produkt fortlaufend nummeriert sind, so zu kontrollieren, daß Ihre Teile-Katalog immer auf dem neuesten Stand ist. Sollten Unstimmigkeiten auftreten, setzen Sie sich bitte mit der HONDA-Vertretung in Verbindung.
Ein Stern (*) vor der "Ref. Nr." bedeutet, daß die Teile-Nr. seit der letzten Ausgabe neu hinzugefügt oder geändert wurde.

II. Erklärung dem Teile-Katalog

1. Zusammensetzung der Teile-Nummer

(Beispiel) Allgemeine Teile

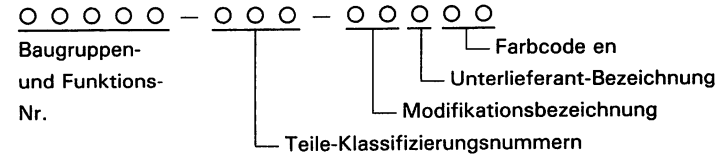

(Beispiel) Standard-Teile: Schrauben, Muttern und andere Normteile

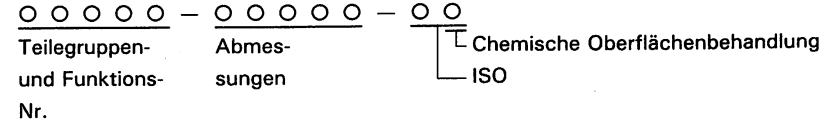

2. Farbcodes

Der Farbcode am Ende der Teile-Nummer kennzeichnet die Farbe. Bezeichnungen as ZA in alphabetischer Reihenfolge (wie z. B. ZA, ZB, ZC usw.) geben nicht direkt die Farbe an; in solchen Fällen muß der in der Spalte "Beschreibung" dem Teile-Katalog angegebene HONDA-Code beachtet werden.

Farbcode HONDA-Code	Farb-Bezeichnung
A-73	Golden
NH-0	Weiß
NH-1	Schwarz
NH-105	Mattschwarz
NH-138	Shastaweiß
PB-127C-U	Süßes Eskimoblau-U
R-134	Kampfrot

3. Abkürzungen

Folgende Abkürzungen werden in diesem Teile-Katalog verwendet.

KOMPL. ..... Bauteil, Bauteilsatz
R ..... Rechts
L ..... Links
STD. ..... Standard
MM ..... Millimeter
G ..... Gramm
T (22T) ..... Zahn (22Zähne)
A ..... Ampere
V ..... Volt
W ..... Watt
KPH ..... Kilometer pro Stunde
L.E.D. ..... Leuchtdiode
MPH ..... Meilen pro Stunde
L (100L) ..... Glied (100Glieder)
A.C. ..... Wechselstrom
D.C. ..... Gleichstrom
EIN. ..... Einlaß
AUS. ..... Auslaß
V. ..... Vorne
H. ..... Hinten
HEX. ..... Sechskant
A.M. ..... Befestigungsmarke
T.M. ..... Übertragungsmarke
C.D.I. ..... Hochspannungs-Kondensator-Zündanlage

4. Abmessungen

Alle Abmessungen sind in Millimeter (mm) angegeben, mit Ausnahme der Maße für Stahlkugeln, Reifen und Reifenschläuche.

Teile	Beispiel	Bedeutung
Schraube	6×12	6mm Durchmesser, 12mm Länge
Stift	8×14	8mm Durchmesser, 14mm Länge
O-Ring	9,5×1,6	9,5mm Durchmesser, 1,6mm Stärke
Wellendichtring	14×24×5	14mm Innendurchmesser, 24mm Außendurchmesser, 5mm Stärke
Schlauch	5×130	5mm Innendurchmesser, 130mm Länge

5. Austauschbarkeit von Teilen

Unter der Benennung in der Spalte "Beschreibung" angegebene Teile-Nummern weisen darauf hin, daß die frühere Teile-Nummer durch die angegebene Nummer abgelöst wurde. HONDA führtsolche Änderungen ohne Bekanntgabe durch.

6. Baugruppen

In den auseinandergezogenen Darstellungen mit gestrichtelten Linien gekennzeichnete Teile sind als vollständige Baugruppen erhältlich (aber auch die Einzelteile können bezogen werden).

7. Erforderliche Menge

Die in der Spalte "Menge" angegebenen Stückzahl bezieht sich auf die in diesem Block verwendete Menge dieses Teiles.

Teile, deren Menge in Klammer ( ) angegeben ist, können wahlweise bezogen werden, sofern dies nötig ist.

Ist die erforderliche Anzahl von Teilen mit "N" angegeben, dann bedeutet dies "nach Bedarf".

8. Serien-Nummern bei geänderten Teilen

Wenn ein Teil geändert wurde, wird die Serien-Nummer des ersten mit dieser Änderung versehenen Fahrzeuges (oder Rahmen, Motor, Vergaser) in der Spalte "Serien-Nr." angegeben.

9. Abbildungen

Die Abbildungen von Teilen in Schaubildern von Teile-Katalog dienen zur leichteren Identifizierung von Teilen und können von der tatsächlichen Anordnung der Teile abweichen.

10. Modelle, Gebiets-Code und Anwendungsserien-Nummer

Modelle, Gebiets-Code und Anwendungsserien-Nummer in diesem Teile-Katalog sind wie folgt angegeben.

Teile mit Gebiets-Code sind ausschließlich für das angegebene Bestimmungsland vorgesehen.

Wenn kein Gebiets-Code angegeben ist, dienen die Teile der allgemeine Verwendung.

Modell	Gebiets-Code	Typ	Anwendungs-Motor-Serien-Nr.	Anwendungs-Rahemen-Serien-Nr.	Anwendungs-Vergaser-Identifikation-Nr.
NS400RF	E	England	NC19E-2000089~	NC19-2000060~	TA09A Ⓐ
	G	Deutschland	NC19E-2000086~	NC19-2000057~	
	F	Frankreich	NC19E-2000093~	NC19-2000064~	
	ED	Europa Direktverkauf	NC19E-2000091~	KC19-2000062~	
	IT	Italien	NC19E-2000095~	NC19-2000066~	
	AR	Österreich	NC19E-2001750~	NC19-2001337~	
	SD	Schweden	NC19E-2001945~	NC19-2001532~	
	SA	Südafrika	NC19E-2002315~	NC19-2001902~	
	U	Australien	NC19E-2002385~	NC19-2001972~	TA09B Ⓐ
NS400RG	CM	Kanada	NC19E-2100001~	NC190* GM000001~	TA09A Ⓐ

* Von den Vergaser-Identifikations-Nummern werden nur die im nachfolgenden Beispiel unterstrichenen Teile verwendet.

TA09A Ⓐ KC ア

11. Anordnung der eingeschlagenen Serien-Nummern

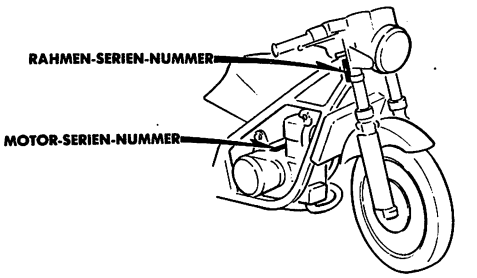

BKM4–0A

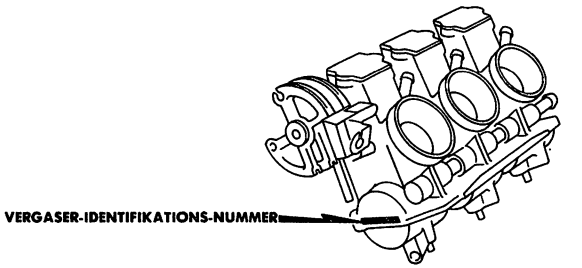

BKM9–0A

12. Aufbau der Kennzeichnungsnummer des Fahrzeuges (K.N.F.)

W.H.I. F.S.A. F.Z.A.

(Beispiel) J H 2 R C 0 4 0 * B M 2 0 0 0 0 1

Fortlaufende Herstellungsnummer

Kenzeichnung der Werkstatt

C..... SAITAMA Werkstatt in JAPAN

K..... KUMAMOTO Werkstatt in JAPAN

M..... HAMAMATSU Werkstatt in JAPAN

S..... SUZUKA Werkstatt in JAPAN

A..... OHIO Werkstatt in AMERIKA

B..... AALST Werkstatt in BELGIEN

R..... MANAUS Werkstatt in BRASILIEN

Baujajr

(Beispiel) B.....1981 C 1982

D 1983

Ziffer für Prüfung

Dieser Kode wird für Entdeckung der Fehler in K.N.F. benutzt, und es entsteht aus einer einzifferigen Nummer (0-9) oder aus einem Buchstabe "X". Dieser Kode hat Keine Beziehungen zu der Sinnbilder F.S.A. und F.Z.A.

Kode für Beschreibung der Fahrzeuges

(Beispiel) RC040....CB750F NC030....CB400T

Siehe: Gegenstand Nr. 10

Hersteller und Typ des Fahrzeuges

JH2..... HONDA Motorrad (Hergestellt in JAPAN)

1HF..... HONDA Motorrad (Hergestellt in AMERIKA)

YC1 ..... HONDA Motorrad (Hergestellt in BELGEN)

9C2 ..... HONDA Motorred (Hergestellt in BRASILIEN)

W.H.I. ..... Welt Hersteller Identifikation

F.S.A. ..... Fahrzeug Beschreibung Abteilung

F.Z.A. ..... Fahrzeug Bezeichnung Abteilung

Jede Änderung oder Modifikation der Teile hat unmettelbare Beziehungen zu F.S.A. und F.Z.A.

Eine F.Z.A. Nummer wird in der Seriennummerspalte der Stückliste gegen Änderung oder Modifikation gezeigt werden.

13. Auswahltabelle des Lenkschlüssels oder Blankschlüssel

Siehe folgende Wahltabelle bezüglich Auswahl de Lenkschlüssels oder des unbearbeiteten Schlüssels.

Typ	Schlüssel-Nr.
TYP 1	*01 ——— *20
	A** , B**
TYP 2	*21 ——— *40
	C** , D**

*: 0, 1, 2, 3, 4, 5, 6, 7, 8 oder 9

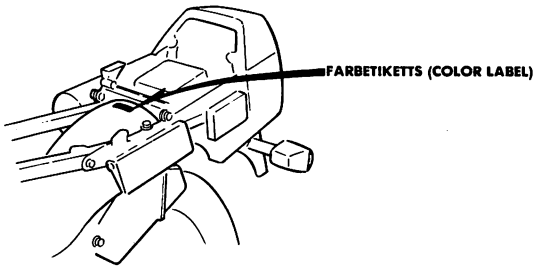

BKM4—0C

14. Farbentabelle

- Zur Bestellung von Farbteilen die richtige Teilennummer entsprechend der Farbetikette und folgende Tabelle angeben.

Modell (MODEL)	NS400RF		NS400RG
Hauptfarbe (CODE)	NH-138	PB-127C-U	NH-138
Kennung (CODE) / Bezeichnung der Farbtelle	NH138K	PB127A	NH138K
Deckel, Seltenstaender	NH-138	PB-127C-U	NH-138
Benzintank			
Versleifung			
Seitendeckel			
Verderer oben Vekleidung			
Unten Verkleidung			
Deckel, Sturzhelmhalter	PB-127C-U	NH-138	PB-127C-U
Hintere Verkleidung	R-134	NH-138	R-134
Deckel, standrohr			
Vurkleidung, Einzigsltz			
Verderer Kotflügel			
Rueckspiegel		NH-1	
Deckel, verderer oben Verkleidung	NH-138		NH-138
Vorsichtmarke, Seitengriff	TYP 1	TYP 2	TYP 1
Marke, verderer oben Vorkleidung			
Marke, oben Verkleidung		——	
Streifen der oberen Verkleidung			
Streifen B, oben Verkleidung	——	TYP 1	——
Marke C, unten Verkleidung			
Streifen B, unten Verkleidung			
Streifen C, unten Verkleidung			
Streifen der unteren Verkleidung	TYP 1	——	TYP 1
Hebel, Benzinhahn		TYP 2	
Norsichtsmarke, Benzinhahnhebel		TYP 1	
Benzintank marke		——	
Benzintank Streifen			
Streifen B, Benzintank	——	TYP 1	——
Streifen, Sturzhelmhalter			
Marke, Sturzhelmhalter	TYP 1	——	TYP 1
Seitendeckelmarke			
Seitendeckelmarke B		TYP 2	
Seitendeckelmarke C	——	TYP 1	——
Seitendeckelstreifen B			
Seitendeckelstreifen C			
Marke B, Hintere Verkleidung			
Marke, Hintere Verkleidung	TYP 1	——	TYP 1
Marke, Rennstaender	TYP 1		
Antriebsvorsichts marke	A-73		A-73
Ueberfender	NH-105	NH-138	——

III. Arbeitszeit-Pauschale (AP)

Die Arbeitszeit-Pauschale (AP) wird verwendet, um die zulässige Arbeitszeit für den Austausch eines unter die Garantie fallenden Teiles zu bestimmen. Die AP für Teile, die nicht in dieser Liste angegeben sind, sollte anhand ähnlicher oder zusammengehöriger Teile bestimmt werden.

1. Die AP beruht auf den folgenden Bedingungen

a. Auf die Netto-Arbeitszeit wurde ein freizügiger Zuschlag gewährleistet.

b. Die angegebenen Standardzeiten setzen voraus, daß die in der Wartungsanleitung (Motorrad) von HONDA angegebenen Wartungswerkzeuge zur Verfügung stehen und die Wartungsarbeiten von durchschnittlich befähigten Mechanikern durchgeführt werden.

c. Für Inspektionen und Funktionsprüfungen nach der Wartung erforderliche Zeitspannen sind in der AP bereits berücksichtigt.

2. Berechnungsverfahren

Die Arbeitszeiten sind in Dezimalteilen einer Stunde angegeben, um die Berechnung zu vereinfachen.

(Beispiel) 0,3 = 18 Minuten
5,6 = 5 Stunden und 36 Minuten

UMRECHNUNGSTABELLE			
Stunden	**Minuten**	**Stunden**	**Minuten**
0,1	6	0,6	36
0,2	12	0,7	42
0,3	18	0,8	48
0,4	24	0,9	54
0,5	30	1,0	60

3. Berechnung der AP

Wenn mehrere Arbeiten gleichzeitig durchgeführt werden, die Berechnung wie folgt durchführen.

a. Nicht überlappende Arbeiten

Die gesamte AP wird berechnet, indem die einzelnen AP der verschiedenen Arbeiten addiert werden.

(Beispiel) Austausch des Zylinders und der Kupplungsfeder.

Wartungspunkt	AP
Zylinder	2,5
Kupplungsfeder	0,7

Die gesamte AP für diese Arbeit beträgt: 2,5+0,7 = 3,2

b. Überlappende Arbeiten

Die AP des zuletzt auszutauschenden Teiles betimmen.

(Beispiel) Austausch des Kolbens und der Zylinderkopfdichtung.

Wartungspunkt	AP
Zylinderkopfdichtung	1,0
Kolben	2,2

Die gesamte AP für diese Arbeit beträgt: 2,2

c. Arbeiten die sich teilweise überlappen

Die AP der einzelnen auszuwechselnden Teile addieren und danach die AP für überlappende Arbeiten subtrahieren.

(Beispiel) Austausch der Schalttrommel und der Kurbelwelle eneinheit.

Wartungspunkt	AP
Schalttrommel	*6,7
Kurbelwelle	*6,7
Zerlegen des Kurbelgehäuses	*6,1

Die gesamte AP für diese Arbeit beträgt: (6,7+6,7)−6,1 = 7,3

Das Zerlegen des Kurbelwellengehäuses ist die überlappende Arbeit.

● Die mit (*) gekennzeichneten AP schließen Ein-und Ausbau des Motors ein.

4. Andere Arbeiten (nicht Austausch von Teilen)

a. Aus-und Einbau

Nr.	Wartungspunkt	AP
1	Motor	3,1
2	Zylinderkopf	0,3
3	Vergaser	1,0

b. Einstellung Messungen und Reinigen

Motors

Nr.	Wartungspunkt	AP
1	Prüfung des Getriebeölstandes (ausschließ-lich Ölwechsel)	0,1
2	Reinigen des Luftfilters	0,3
3	Messung des Verdichtungsdruckes	0,5
4	Einstellen und Reinigen der Zündketzen	0,4
5	Überprüfung des Zündzeitpunktes	0,3
6	Einstellung des Dresselventils	0,1
7	Einstellen der Vergaser-Leerlaufdrehzahl	0,1
8	Messung des Vergaser-Schwimmerstandes	1,4
9	Einstellung der Kupplung	0,1
10	Ölfiltersieb reinigen	0,3
11	Entlüften der ölpumpe	0,5

Rahmen

Nr.	Wartungspunkt	AP
1	Entlüften der Vorderradbremse	0,2
2	Entlüften der Hinterradbremse	0,2
3	Funktionsprüfung der Bremsen	0,1
4	Einstellung des Scheinwerfers	0,1
5	Antriebskette (einschließlich Einstellung der Kettenspannung, aber ausschließlich Prüfen der Kettenräder)	0,1

c. Überholung

Nr.	Wartungspunkt	AP
1	Vergaser	2,6

● Dieser Teile-Katalog entspricht neuesten stand am 1 Oktober 1985.

10. April 1985

HONDA MOTOR CO., LTD.

C 2

E-1

Cylinder • Cylinder head (Front)

Cylindre • Culasse (Avant)

Zylinder • Zylinderkopf (Vorder)

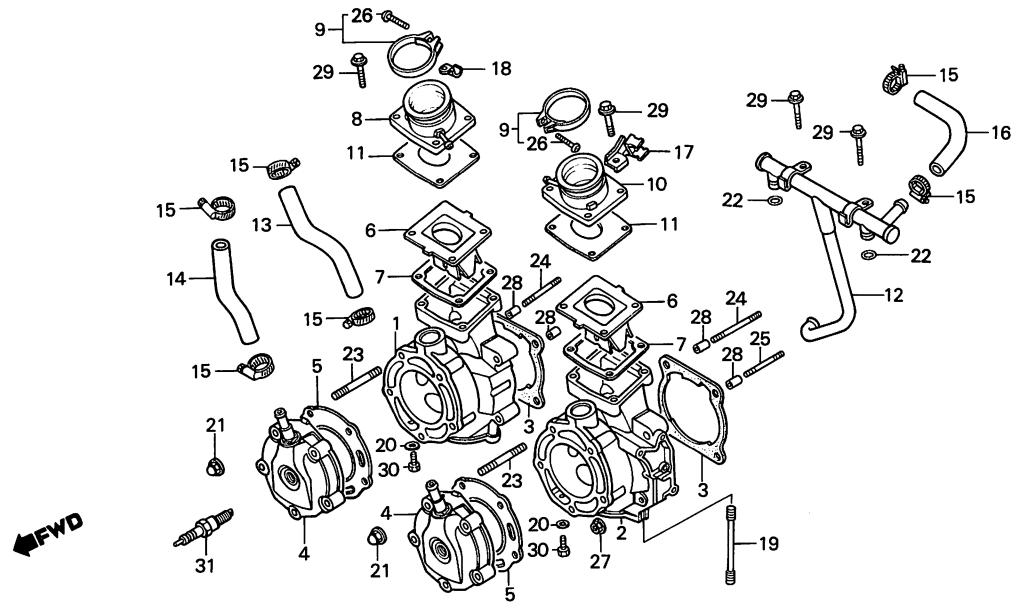

BKM9—1

Service item	F.R.T.	Ref. No.	Part No.	Description	Reqd. No. NS400 RF	RG	Serial No.	Area code
CYLINDER A, R. FR.	3.1	1	12101-KM9-690	CYLINDER A, R. FR.	1			SA
(L. SIDE 3.2)			12101-KM9-760	CYLINDER A, R. FR.	1	1		AR,CM,E,ED,F,G,IT,SD,U
(ADD 1.0 FOR EACH.)			12102-KM9-690	CYLINDER B, R. FR.	1			SA
GASKET, CYLINDER	2.6		12102-KM9-760	CYLINDER B, R. FR.	1	1		AR,CM,E,ED,F,G,IT,SD,U
(ADD 0.5 FOR EACH.)			12103-KM9-690	CYLINDER C, R. FR.	1			SA
• BOLT, STUD, 2.8X40			12103-KM9-760	CYLINDER C, R. FR.	1	1		AR,CM,E,ED,F,G,IT,SD,U
(ADD 0.1 FOR EACH.)		2	12121-KM9-690	CYLINDER A, L. FR.	1			SA
HEAD COMP., FR. CYLINDER	1.4		12121-KM9-760	CYLINDER A, L. FR.	1	1		AR,CM,E,ED,F,G,IT,SD,U
(ADD 0.4 FOR EACH.)			12122-KM9-690	CYLINDER B, L. FR.	1			SA
• VALVE COMP., REED			12122-KM9-760	CYLINDER B, L. FR.	1	1		AR,CM,E,ED,F,G,IT,SD,U
(ADD 0.2 FOR EACH.)			12123-KM9-690	CYLINDER C, L. FR.	1			SA
• INSULATOR COMP. A, CARBURETOR			12123-KM9-760	CYLINDER C, L. FR.	1	1		AR,CM,E,ED,F,G,IT,SD,U
(ADD 0.2 FOR EACH.)		3	12192-KM4-000	GASKET, CYLINDER	2	2		
GASKET, CYLINDER HEAD	1.3	4	12210-KM9-000	HEAD COMP., FR. CYLINDER	2	2		
(ADD 0.3 FOR EACH.)		* 5	12251-KM4-010	GASKET, CYLINDER HEAD	2			SA
• BOLT, STUD, 8X35			12251-KM9-760	GASKET, CYLINDER HEAD	2	2		AR,CM,E,ED,F,G,IT,SD,U
(ADD 0.1 FOR EACH.)								
PIPE, DISTRIBUTOR	2.0	* 6	14100-KM9-000	VALVE COMP., REED	2	2		
HOSE B, WATER	0.9	7	14132-KM9-000	GASKET, REED VALVE	2	2		
• HOSE C, WATER		* 8	16210-KM9-000	INSULATOR COMP. A, CARBURETOR	1	1		
HOSE G, WATER	0.7	9	16219-MB0-770	BAND, INSULATOR	2	2		
BOLT, STUD, 8X70	1.2	10	16220-KM9-000	INSULATOR COMP. B, CARBURETOR	1	1		
(ADD 0.1 FOR EACH.)								
		11	16231-KM9-000	GASKET, CARBURETOR INSULATOR	2	2		
		12	19411-KM9-000	PIPE, DISTRIBUTOR	1	1		
		13	19501-KM9-000	HOSE B, WATER	1	1		
		14	19502-KM9-000	HOSE C, WATER	1	1		
		15	19517-MB6-000	CLAMP B, WATER HOSE	6	6		
		16	19521-KM9-000	HOSE G, WATER	1	1		
		* 17	30504-KM9-000	STAY, IGNITION COIL	1	1		

Item d'entretien	T.D.R.	N° de réf.	N° de pièce	Description	N° de requis NS400 RF	RG	N° de série	Code de zone
CYLINDRE A AV. D.	3.1	1	12101-KM9-690	CYLINDRE A AV. D.	1			SA
(COTE GAUCHE 3.2.)			12101-KM9-760	CYLINDRE A AV. D.	1	1		AR,CM,E,ED,F,G,IT,SD,U
(AJOUTER 1,0 POUR CHAQUE.)			12102-KM9-690	CYLINDRE B AV. D.	1			SA
JOINT DE CYLINDRE	2.6		12102-KM9-760	CYLINDRE B AV. D.	1	1		AR,CM,E,ED,F,G,IT,SD,U
(AJOUTER 0,5 POUR CHAQUE.)			12103-KM9-690	CYLINDRE A AR.	1			SA
• GOUJON, 2.8X40			12103-KM9-760	CYLINDRE A AR.	1	1		AR,CM,E,ED,F,G,IT,SD,U
(AJOUTER 0,1 POUR CHAQUE.)		2	12121-KM9-690	CYLINDER A AV. G.	1			SA
CULASSE COMP. AV.	1.4		12121-KM9-760	CYLINDER A AV. G.	1	1		AR,CM,E,ED,F,G,IT,SD,U
(AJOUTER 0,4 POUR CHAQUE.)			12122-KM9-690	CYLINDRE B AV. G.	1			SA
• SOUPAPE COMP. ANCHE			12122-KM9-760	CYLINDRE B AV. G.	1	1		AR,CM,E,ED,F,G,IT,SD,U
(AJOUTER 0,2 POUR CHAQUE.)			12123-KM9-690	CYLINDRE C AV. G.	1			SA
• ISOLANT COMP. A DE CARBURETEUR			12123-KM9-760	CYLINDRE C AV. G.	1	1		AR,CM,E,ED,F,G,IT,SD,U
(AJOUTER 0,2 POUR CHAQUE.)		3	12192-KM4-000	JOINT DE CYLINDRE	2	2		
JOINT DE CULASSE	1.3	4	12210-KM9-000	CULASSE COMP. AV.	2	2		
(AJOUTER 0,3 POUR CHAQUE.)		* 5	12251-KM4-010	JOINT DE CULASSE	2			SA
• GOUJON, 8X35			12251-KM9-760	JOINT DE CULASSE	2	2		AR,CM,E,ED,F,G,IT,SD,U
(AJOUTER 0,1 POUR CHAQUE.)								
TUYAU DE DISTRIBUTEUR	2.0	* 6	14100-KM9-000	SOUPAPE COMP. ANCHE	2	2		
FLEXIBLE B D'EAU	0.9	7	14132-KM9-000	JOINT DE SOUPAPE D'ANCHE	2	2		
• FLEXIBLE C D'EAU		* 8	16210-KM9-000	ISOLANT COMP. A DE CARBURETEUR	1	1		
FLEXIBLE G D'EAU	0.7	9	16219-MB0-770	BANDE D'ISOLANT	2	2		
GOUJON, 8X70	1.2	10	16220-KM9-000	ISOLANT COMP. B DE CARBURETEUR	1	1		
(AJOUTER 0,1 POUR CHAQUE.)								
		11	16231-KM9-000	JOINT D'ISOLANT DE CARBURATEUR	2	2		
		12	19411-KM9-000	TUYAU DE DISTRIBUTEUR	1	1		
		13	19501-KM9-000	FLEXIBLE B D'EAU	1	1		
		14	19502-KM9-000	FLEXIBLE C D'EAU	1	1		
		15	19517-MB6-000	AGRAFE B DE FLEXIBLE D'EAU	6	6		
		16	19521-KM9-000	FLEXIBLE G D'EAU	1	1		
		* 17	30504-KM9-000	APPUI DE BOBINE D'ALLUMAGE	1	1		

1985.10.01 F C2

Wartungspunkt	AP	Ref. Nr.	Teile-Nr.	Beschreibung	Menge NS400 RF	RG	Serien-Nr.	Gebiets-Code
ZYLINDER A, R. V.	3.1	1	12101-KM9-690	ZYLINDER A, R. V.	1			SA
(L. SEITE 3,2)			12101-KM9-760	ZYLINDER A, R. V.	1	1		AR,CM,E,ED,F,G,IT,SD,U
(JEWEILS 1,0 DAZUZAEHLEN.)			12102-KM9-690	ZYLINDER B, R. V.	1			SA
DICHTUNG, ZYLINDER	2.6		12102-KM9-760	ZYLINDER B, R. V.	1	1		AR,CM,E,ED,F,G,IT,SD,U
(JEWEILS 0,5 DAZUZAEHLEN.)			12103-KM9-690	ZYLINDER A, H.	1			SA
• STEHBOLZEN, 2.8X40			12103-KM9-760	ZYLINDER A, H.	1	1		AR,CM,E,ED,F,G,IT,SD,U
(JEWEILS 0,1 DAZUZAEHLEN.)		2	12121-KM9-690	ZYLINDER A, L. V.	1			SA
ZYLINDERKOPF KOMPL., V.	1.4		12121-KM9-760	ZYLINDER A, L. V.	1	1		AR,CM,E,ED,F,G,IT,SD,U
(JEWEILS 0,4 DAZUZAEHLEN.)			12122-KM9-690	ZYLINDER B, L. V.	1			SA
• PLAETTCHENVENTIL KOMPL.			12122-KM9-760	ZYLINDER B, L. V.	1	1		AR,CM,E,ED,F,G,IT,SD,U
(JEWEILS 0,2 DAZUZAEHLEN.)			12123-KM9-690	ZYLINDER C, L. V.	1			SA
• ISOLATOR KOMPL. A, VERGASER			12123-KM9-760	ZYLINDER C, L. V.	1	1		AR,CM,E,ED,F,G,IT,SD,U
(JEWEILS 0,2 DAZUZAEHLEN.)		3	12192-KM4-000	DICHTUNG, ZYLINDER	2	2		
DICHTUNG, ZYLINDERKOPF	1.3	4	12210-KM9-000	ZYLINDERKOPF KOMPL., V.	2	2		
(JEWEILS 0,3 DAZUZAEHLEN.)		* 5	12251-KM4-010	DICHTUNG, ZYLINDERKOPF	2			SA
• STEHBOLZEN, 8X35			12251-KM9-760	DICHTUNG, ZYLINDERKOPF	2	2		AR,CM,E,ED,F,G,IT,SD,U
(JEWEILS 0,1 DAZUZAEHLEN.)								
ROHR, VERTEILER	2.0	* 6	14100-KM9-000	PLAETTCHENVENTIL KOMPL.	2	2		
WASSERSCHLAUCH B	0.9	7	14132-KM9-000	DICHTUNG, PLAETTCHENVENTIL	2	2		
• WASSERSCHLAUCH C		* 8	16210-KM9-000	ISOLATOR KOMPL. A, VERGASER	1	1		
WASSERSCHLAUCH G	0.7	9	16219-MB0-770	BAND, ISOLATOR	2	2		
STEHBOLZEN, 8X70	1.2	10	16220-KM9-000	ISOLATOR KOMPL. B, VERGASER	1	1		
(JEWEILS 0,1 DAZUZAEHLEN.)								
		11	16231-KM9-000	DICHTUNG, VERGASERISOLATOR	2	2		
		12	19411-KM9-000	ROHR, VERTEILER	1	1		
		13	19501-KM9-000	WASSERSCHLAUCH B	1	1		
		14	19502-KM9-000	WASSERSCHLAUCH C	1	1		
		15	19517-MB6-000	KLAMMER B, WASSERSCHLAUCH	6	6		
		16	19521-KM9-000	WASSERSCHLAUCH G	1	1		
		* 17	30504-KM9-000	STUETZE, ZUENDSPULE	1	1		

1985.10.01 G C2

C 3

E-1

Cylinder • Cylinder head (Front)

Cylindre • Culasse (Avant)

Zylinder • Zylinderkopf (Vorder)

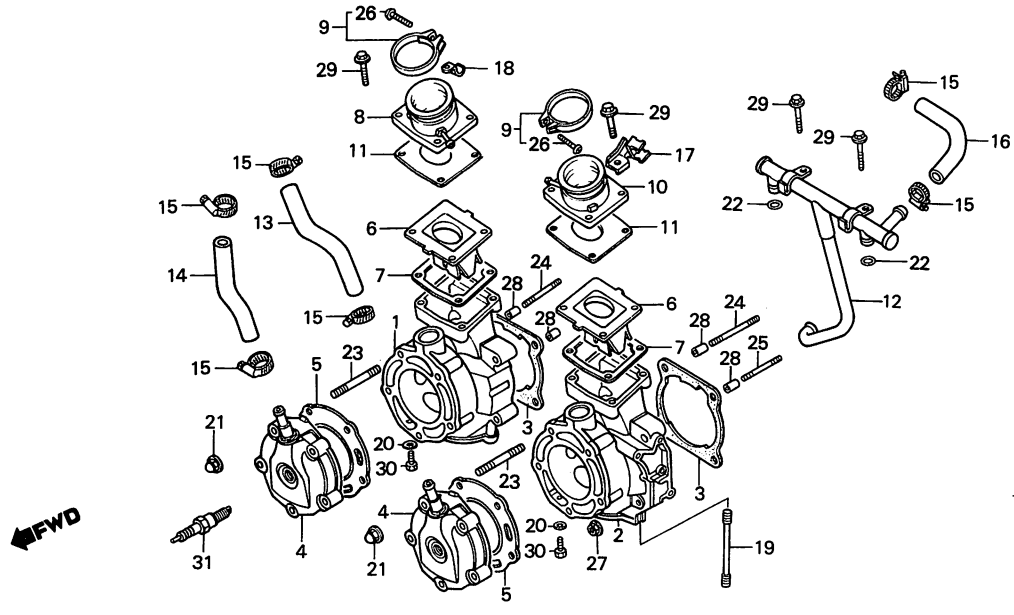

BKM9—1

Service item	F.R.T.	Ref. No.	Part No.	Description	Reqd. No. NS400 RF	RG	Serial No.	Area code
		*18	32906-KM4-000	CLIP, HIGH TENSION CORD	1	1		
		19	90004-KM4-000	BOLT, STUD, 8X70	4	4		
		*20	90441-028-010	WASHER, SEALING, 6MM	2	2		
		21	90443-107-000	NUT, CAP, 8MM	10	10		
		22	91302-028-000	O-RING, 15X2.5	2	2		
		23	92900-08035-0E	BOLT, STUD, 8X35	10	10		
		24	92900-08040-3E	BOLT, STUD, 2.8X40	7	7		
		25	92900-08055-3E	BOLT, STUD, 2.8X55	1	1		
		26	93500-05028-0G	SCREW, PAN, 5X28	2	2		
		27	94050-08000	NUT, FLANGE, 8MM	8	8		
		28	94301-10160	PIN, DOWEL, 10X16	4	4		
		*29	95900-06022-07	BOLT, FLANGE, 6X22	8	8		
		30	96000-06010-07	BOLT, FLANGE, 6X10	2	2		
		*31	98079-58846	PLUG, SPARK (BR8ES NGK)	(2)	(2)		
		*	98079-58857	PLUG, SPARK (W24ESR-U ND)	(2)	(2)		
		*	98079-59847	PLUG, SPARK (BR9ES NGK)	2	2		
		*	98079-59857	PLUG, SPARK (W27ESR-U ND)	2	2		
		*	98079-60646	PLUG, SPARK (BR10EV NGK)	(2)	(2)		
		*	98079-60657	PLUG, SPARK (W31ESR-GU ND)	(2)	(2)		

Item d'entretien	T.D.R.	N° de réf.	N° de pièce	Description	N° de requis NS400 RF	RG	N° de série	Code de zone
		*18	32906-KM4-000	AGRAFE DE CABLE D'HAUTE TENSION	1	1		
		19	90004-KM4-000	GOUJON, 8X70	4	4		
		*20	90441-028-010	RONDELLE ETANCHEITE, 6MM	2	2		
		21	90443-107-000	ECROU DE CHAPEAU, 8MM	10	10		
		22	91302-028-000	JOINT TORIQUE, 15X2.5	2	2		
		23	92900-08035-0E	GOUJON, 8X35	10	10		
		24	92900-08040-3E	GOUJON, 2.8X40	7	7		
		25	92900-08055-3E	GOUJON, 2.8X55	1	1		
		26	93500-05028-0G	VIS A TETE CYLINDRIQUE, 5X28	2	2		
		27	94050-08000	ECROU DE BRIDE, 8MM	8	8		
		28	94301-10160	GOUJON D'ASSEMBLAGE, 10X16	4	4		
		*29	95900-06022-07	BOULON DE BRIDE, 6X22	8	8		
		30	96000-06010-07	BOULON DE BRIDE, 6X10	2	2		
		*31	98079-58846	BOUGIE D'ALLUMAGE (BR8ES NGK)	(2)	(2)		
		*	98079-58857	BOUGIE D'ALLUMAGE (W24ESR-U ND)	(2)	(2)		
		*	98079-59847	BOUGIE D'ALLUMAGE (BR9ES NGK)	2	2		
		*	98079-59857	BOUGIE D'ALLUMAGE (W27ESR-U ND)	2	2		
		*	98079-60646	BOUGIE D'ALLUMAGE (BR10EV NGK)	(2)	(2)		
		*	98079-60657	BOUGIE D'ALLUMAGE (W31ESR-GU ND)	(2)	(2)		

1985.10.01 F C3

Wartungspunkt	AP	Ref. Nr.	Teile-Nr.	Beschreibung	Menge NS400 RF	RG	Serien-Nr.	Gebiets-Code
		*18	32906-KM4-000	KLEMME, HOCHSPANNUNGSSCHNUR	1	1		
		19	90004-KM4-000	STEHBOLZEN, 8X70	4	4		
		*20	90441-028-010	DICHTSCHEIBE, 6MM	2	2		
		21	90443-107-000	HUTMUTTER, 8MM	10	10		
		22	91302-028-000	O-RING, 15X2.5	2	2		
		23	92900-08035-0E	STEHBOLZEN, 8X35	10	10		
		24	92900-08040-3E	STEHBOLZEN, 2.8X40	7	7		
		25	92900-08055-3E	STEHBOLZEN, 2.8X55	1	1		
		26	93500-05028-0G	KEGELKOPFSCHRAUBE, 5X28	2	2		
		27	94050-08000	FLANSCHENMUTTER, 8MM	8	8		
		28	94301-10160	PASSTIFT, 10X16	4	4		
		*29	95900-06022-07	FLANSCHENSCHRAUBE, 6X22	8	8		
		30	96000-06010-07	FLANSCHENSCHRAUBE, 6X10	2	2		
		*31	98079-58846	ZUENDKERZE (BR8ES NGK)	(2)	(2)		
		*	98079-58857	ZUENDKERZE (W24ESR-U ND)	(2)	(2)		
		*	98079-59847	ZUENDKERZE (BR9ES NGK)	2	2		
		*	98079-59857	ZUENDKERZE (W27ESR-U ND)	2	2		
		*	98079-60646	ZUENDKERZE (BR10EV NGK)	(2)	(2)		
		*	98079-60657	ZUENDKERZE (W31ESR-GU ND)	(2)	(2)		

1985.10.01 G C3

C 4

E-2

Cylinder • Cylinder head (Rear)

Cylindre • Culasse (Arrière)

Zylinder • Zylinderkopf (Hinter)

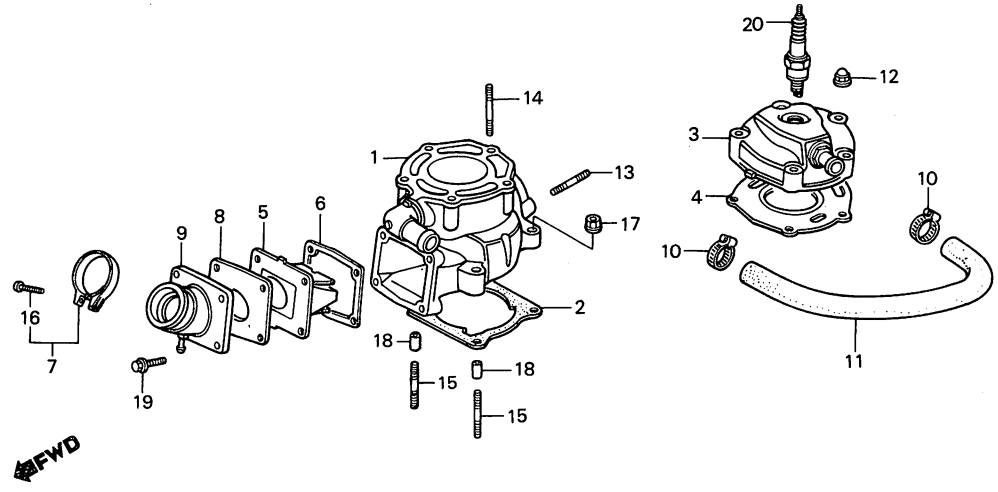

BKM9–2

Service item	F.R.T.	Ref. No.	Part No.	Description	Reqd. No. NS400 RF	Reqd. No. NS400 RG	Serial No.	Area code
CYLINDER A, RR.	2.5	1	12111-KM4-020	CYLINDER A, RR.	1			SA
GASKET, CYLINDER	2.0		12111-KM9-760	CYLINDER A, RR.	1	1		AR,CM,E,ED,F,G,IT,SD,U
•BOLT, STUD, 2.8X40			12112-KM4-020	CYLINDER B, RR.	1			SA
(ADD 0.1 FOR EACH.)			12112-KM9-760	CYLINDER B, RR.	1	1		AR,CM,E,ED,F,G,IT,SD,U
HEAD COMP., RR. CYLINDER	1.1		12113-KM4-020	CYLINDER C, RR.	1			SA
GASKET, CYLINDER HEAD	1.0		12113-KM9-760	CYLINDER C, RR.	1	1		AR,CM,E,ED,F,G,IT,SD,U
•BOLT, STUD, 8X35		2	12192-KM4-000	GASKET, CYLINDER	1	1		
(ADD 0.1 FOR EACH.)		3	12220-KM9-000	HEAD COMP., RR. CYLINDER	1	1		
VALVE COMP., REED	1.3	* 4	12251-KM4-010	GASKET, CYLINDER HEAD	1			SA
•INSULATOR COMP. C, CARBURETOR			12251-KM9-760	GASKET, CYLINDER HEAD	1	1		AR,CM,E,ED,F,G,IT,SD,U
HOSE F, WATER	0.8	* 5	14100-KM9-000	VALVE COMP., REED	1	1		
BOLT, STUD, 8X25	0.5							
(ADD 0.1 FOR EACH.)		6	14132-KM9-000	GASKET, REED VALVE	1	1		
		7	16219-MB0-770	BAND, INSULATOR	1	1		
		8	16231-KM9-000	GASKET, CARBURETOR INSULATOR	1	1		
		* 9	16240-KM9-000	INSULATOR COMP. C, CARBURETOR	1	1		
		10	19517-MB6-000	CLAMP B, WATER HOSE	2	2		
		11	19519-KM9-000	HOSE F, WATER	1	1		
		12	90443-107-000	NUT, CAP, 8MM	5	5		
		13	92900-08025-1E	BOLT, STUD, 8X25	2	2		
		14	92900-08035-0E	BOLT, STUD, 8X35	5	5		
		15	92900-08040-3E	BOLT, STUD, 2.8X40	4	4		
		16	93500-05028-0G	SCREW, PAN, 5X28	1	1		
		17	94050-08000	NUT, FLANGE, 8MM	4	4		
		18	94301-10160	PIN, DOWEL, 10X16	2	2		
		*19	95900-06022-07	BOLT, FLANGE, 6X22	4	4		
		*20	98079-58846	PLUG, SPARK (BR8ES NGK)	(1)	(1)		
		*	98079-58857	PLUG, SPARK (W24ESR-U ND)	(1)	(1)		
		*	98079-59847	PLUG, SPARK (BR9ES NGK)	1	1		

Item d'entretien	T.D.R.	N° de réf.	N° de pièce	Description	N° de requis NS400 RF	RG	N° de série	Code de zone
CYLINDRE A AR.	2.5	1	12111-KM4-020	CYLINDRE A AR.	1			SA
JOINT DE CYLINDRE	2.0		12111-KM9-760	CYLINDRE A AR.	1	1		AR,CM,E,ED,F,G,IT,SD,U
• GOUJON, 2.8X40			12112-KM4-020	CYLINDRE B AR.	1			SA
(AJOUTER 0,1 POUR CHAQUE.)			12112-KM9-760	CYLINDRE B AR.	1	1		AR,CM,E,ED,F,G,IT,SD,U
CULASSE COMP. AR.	1.1		12113-KM4-020	CYLINDRE C AR.	1			SA
JOINT DE CULASSE	1.0		12113-KM9-760	CYLINDRE C AR.	1	1		AR,CM,E,ED,F,G,IT,SD,U
• GOUJON, 8X35		2	12192-KM4-000	JOINT DE CYLINDRE	1	1		
(AJOUTER 0,1 POUR CHAQUE.)		3	12220-KM9-000	CULASSE COMP. AR.	1	1		
SOUPAPE COMP. ANCHE	1.3	* 4	12251-KM4-010	JOINT DE CULASSE	1			SA
• ISOLANT COMP. C DE CARBURATOUR			12251-KM9-760	JOINT DE CULASSE	1	1		AR,CM,E,ED,F,G,IT,SD,U
FLEXIBLE F D'EAU	0.8	* 5	14100-KM9-000	SOUPAPE COMP. ANCHE	1	1		
GOUJON, 8X25	0.5							
(AJOUTER 0,1 POUR CHAQUE.)		6	14132-KM9-000	JOINT DE SOUPAPE D'ANCHE	1	1		
		7	16219-MB0-770	BANDE D'ISOLANT	1	1		
		8	16231-KM9-000	JOINT D'ISOLANT DE CARBURATEUR	1	1		
		* 9	16240-KM9-000	ISOLANT COMP. C DE CARBURATOUR	1	1		
		10	19517-MB6-000	AGRAFE B DE FLEXIBLE D'EAU	2	2		
		11	19519-KM9-000	FLEXIBLE F D'EAU	1	1		
		12	90443-107-000	ECROU DE CHAPEAU, 8MM	5	5		
		13	92900-08025-1E	GOUJON, 8X25	2	2		
		14	92900-08035-0E	GOUJON, 8X35	5	5		
		15	92900-08040-3E	GOUJON, 2.8X40	4	4		
		16	93500-05028-0G	VIS A TETE CYLINDRIQUE, 5X28	1	1		
		17	94050-08000	ECROU DE BRIDE, 8MM	4	4		
		18	94301-10160	GOUJON D'ASSEMBLAGE, 10X16	2	2		
		* 19	95900-06022-07	BOULON DE BRIDE, 6X22	4	4		
		* 20	98079-58846	BOUGIE D'ALLUMAGE (BR8ES NGK)	(1)	(1)		
		*	98079-58857	BOUGIE D'ALLUMAGE (W24ESR-U ND)	(1)	(1)		
		*	98079-59847	BOUGIE D'ALLUMAGE (BR9ES NGK)	1	1		

1985.10.01 F C4

Wartungspunkt	AP	Ref. Nr.	Teile-Nr.	Beschreibung	Menge NS400 RF	RG	Serien-Nr.	Gebiets-Code
ZYLINDER A, H.	2.5	1	12111-KM4-020	ZYLINDER A, H.	1			SA
DICHTUNG, ZYLINDER	2.0		12111-KM9-760	ZYLINDER A, H.	1	1		AR,CM,E,ED,F,G,IT,SD,U
• STEHBOLZEN, 2.8X40			12112-KM4-020	ZYLINDER B, H.	1			SA
(JEWEILS 0,1 DAZUZAEHLEN.)			12112-KM9-760	ZYLINDER B, H.	1	1		AR,CM,E,ED,F,G,IT,SD,U
ZYLYNDERKOPF KOMPL., H.	1.1		12113-KM4-020	ZYLINDER C, H.	1			SA
DICHTUNG, ZYLINDERKOPF	1.0		12113-KM9-760	ZYLINDER C, H.	1	1		AR,CM,E,ED,F,G,IT,SD,U
• STEHBOLZEN, 8X35		2	12192-KM4-000	DICHTUNG, ZYLINDER	1	1		
(JEWEILS 0,1 DAZUZAEHLEN.)		3	12220-KM9-000	ZYLYNDERKOPF KOMPL., H.	1	1		
PLAETTCHENVENTIL KOMPL.	1.3	* 4	12251-KM4-010	DICHTUNG, ZYLINDERKOPF	1			SA
• ISOLATOR KOMPL. C, VERGASER			12251-KM9-760	DICHTUNG, ZYLINDERKOPF	1	1		AR,CM,E,ED,F,G,IT,SD,U
WASSERSCHLAUCH F	0.8	* 5	14100-KM9-000	PLAETTCHENVENTIL KOMPL.	1	1		
STEHBOLZEN, 8X25	0.5							
(JEWEILS 0,1 DAZUZAEHLEN.)		6	14132-KM9-000	DICHTUNG, PLAETTCHENVENTIL	1	1		
		7	16219-MB0-770	BAND, ISOLATOR	1	1		
		8	16231-KM9-000	DICHTUNG, VERGASERISOLATOR	1	1		
		* 9	16240-KM9-000	ISOLATOR KOMPL. C, VERGASER	1	1		
		10	19517-MB6-000	KLAMMER B, WASSERSCHLAUCH	2	2		
		11	19519-KM9-000	WASSERSCHLAUCH F	1	1		
		12	90443-107-000	HUTMUTTER, 8MM	5	5		
		13	92900-08025-1E	STEHBOLZEN, 8X25	2	2		
		14	92900-08035-0E	STEHBOLZEN, 8X35	5	5		
		15	92900-08040-3E	STEHBOLZEN, 2.8X40	4	4		
		16	93500-05028-0G	KEGELKOPFSCHRAUBE, 5X28	1	1		
		17	94050-08000	FLANSCHENMUTTER, 8MM	4	4		
		18	94301-10160	PASSTIFT, 10X16	2	2		
		* 19	95900-06022-07	FLANSCHENSCHRAUBE, 6X22	4	4		
		* 20	98079-58846	ZUENDKERZE (BR8ES NGK)	(1)	(1)		
		*	98079-58857	ZUENDKERZE (W24ESR-U ND)	(1)	(1)		
		*	98079-59847	ZUENDKERZE (BR9ES NGK)	1	1		

1985.10.01 G C4

C 5

E-2

Cylinder • Cylinder head (Rear)

Cylindre • Culasse (Arrière)

Zylinder • Zylinderkopf (Hinter)

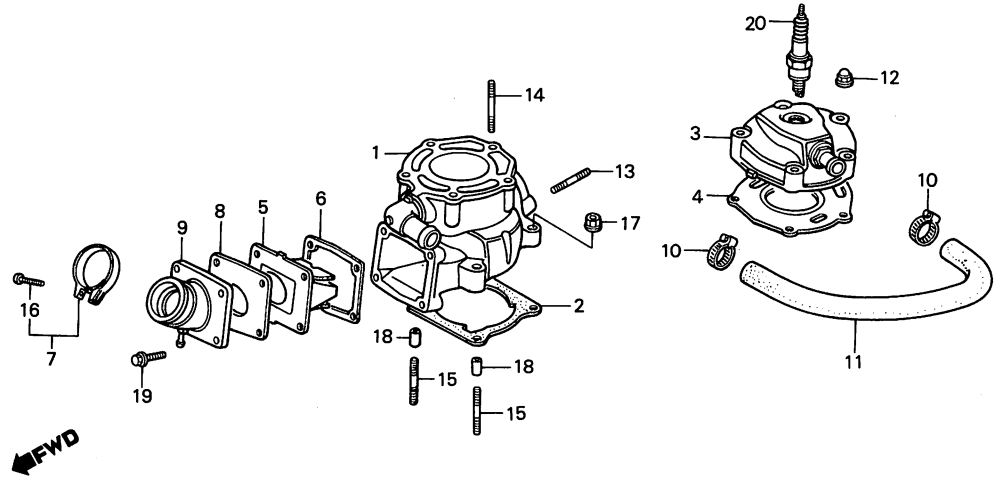

BKM9–2

Service item	F.R.T.	Ref. No.	Part No.	Description	Reqd. No. NS400 RF	RG	Serial No.	Area code
		*	98079-59857	PLUG, SPARK (W27ESR-U ND)	1	1		
		*	98079-60646	PLUG, SPARK (BR10EV NGK)	(1)	(1)		
		*	98079-60657	PLUG, SPARK (W31ESR-GU ND)	(1)	(1)		

Item d'entretien	T.D.R.	N° de réf.	N° de pièce	Description	N° de requis NS400 RF	RG	N° de série	Code de zone
		*	98079-59857	BOUGIE D'ALLUMAGE (W27ESR-U ND)	1	1		
		*	98079-60646	BOUGIE D'ALLUMAGE (BR10EV NGK)	(1)	(1)		
		*	98079-60657	BOUGIE D'ALLUMAGE (W31ESR-GU ND)	(1)	(1)		

1985.10.01 F C5

Wartungspunkt	AP	Ref. Nr.	Teile-Nr.	Beschreibung	Menge NS400 RF	RG	Serien-Nr.	Gebiets-Code
		*	98079-59857	ZUENDKERZE (W27ESR-U ND)	1	1		
		*	98079-60646	ZUENDKERZE (BR10EV NGK)	(1)	(1)		
		*	98079-60657	ZUENDKERZE (W31ESR-GU ND)	(1)	(1)		

1985.10.01 G C5

C 6

E-3

ATAC

ATAC

ATAC

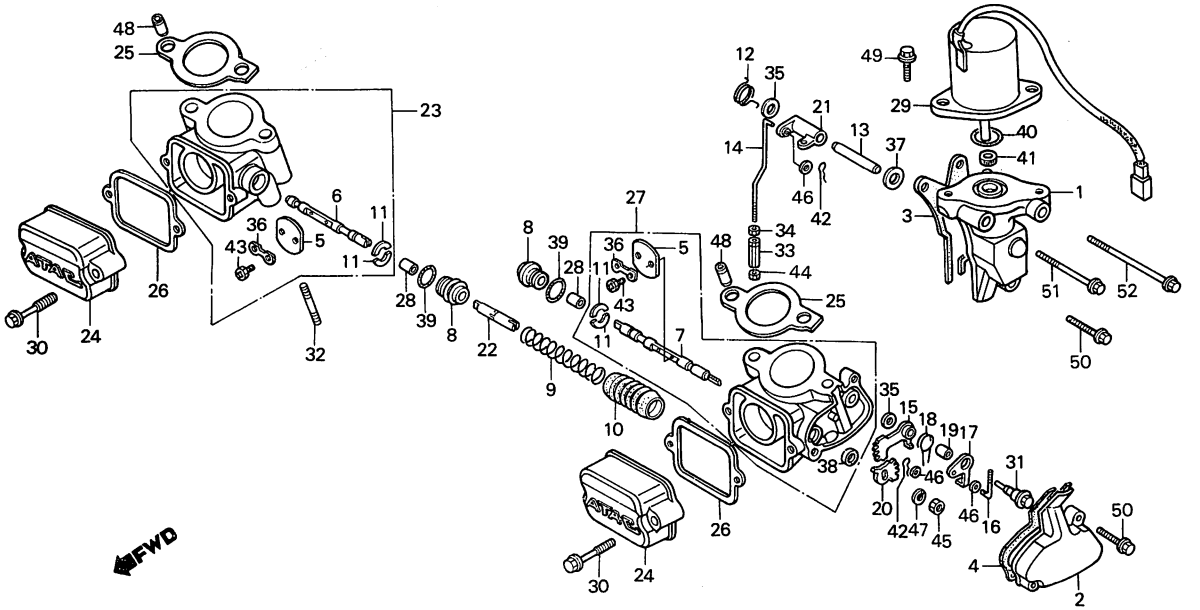

BKM9–3

Service item	F.R.T.	Ref. No.	Part No.	Description	Reqd. No. NS400 RF	Reqd. No. NS400 RG	Serial No.	Area code
COVER., ATAC LINK	0.6	1	14211-KM9-000	COVER., ATAC LINK	1	1		
• ROD A, ATAC LINK		2	14221-KM4-000	COVER B, ATAC LINK	1	1		
• ARM COMP., ATAC VALVE ROCKER		3	14251-KM9-000	GASKET, ATAC LINK COVER A	1	1		
COVER B, ATAC LINK	0.3	4	14261-KM4-000	GASKET, ATAC LINK COVER B	1	1		
GASKET, ATAC LINK COVER A	0.5	5	14301-KM4-300	VALVE, ATAC	2	2		
• ARM A, ATAC LINK								
• ARM, OVER STROKE		6	14311-KM9-300	SHAFT, R. ATAC VALVE	1	1		
• ARM B, ATAC LINK		7	14312-KM9-300	SHAFT, ATAC VALVE	1	1		
• BOLT, STUD, 8X25		8	14314-KM9-000	PIPE, ATAC JOINT	2	2		
(ADD 0.1 FOR EACH.)		9	14315-KM9-000	SPRING, JOINT PIPE HOLDER	1	1		
SHAFT, ATAC VALVE	1.3	10	14316-KM9-000	BOOT, ATAC JOINT	1	1		
(ADD 0.2 FOR EACH.)								
PIPE COMP. B, EX.	1.1	11	14317-KM9-000	COTTER, BUTTERFLY SHAFT	4	4		
(ADD 0.1 FOR EACH.)		*12	14321-KM9-000	SPRING, ATAC VALVE	1	1		
• GASKET, EX. PIPE		13	14332-KM4-000	SHAFT, ATAC VALVE ROCKER ARM	1	1		
(ADD 0.1 FOR EACH.)		*14	14333-KM4-010	ROD A, ATAC LINK	1	1		
COVER, ATAC CHAMBER	0.2	15	14334-KM4-000	ARM A, ATAC LINK	1	1		
SOLENOID ASSY., ATAC	0.4							
		16	14335-KM4-000	ROD B, ATAC LINK	1	1		
		17	14336-KM4-000	ARM, OVER STROKE	1	1		
		18	14337-KM4-000	SPRING, OVER STROKE	1	1		
		19	14338-KM4-000	COLLAR, LINK	1	1		
		20	14341-KM4-000	ARM B, ATAC LINK	1	1		
		21	14350-KM9-000	ARM COMP., ATAC VALVE ROCKER	1	1		
		22	14360-KM9-000	PIECE COMP., ATAC JOINT	1	1		
		23	18100-KM9-000	PIPE COMP. B, EX.	1	1		
		H	94050-08000	NUT, FLANGE 8MM	4	4		

E-3

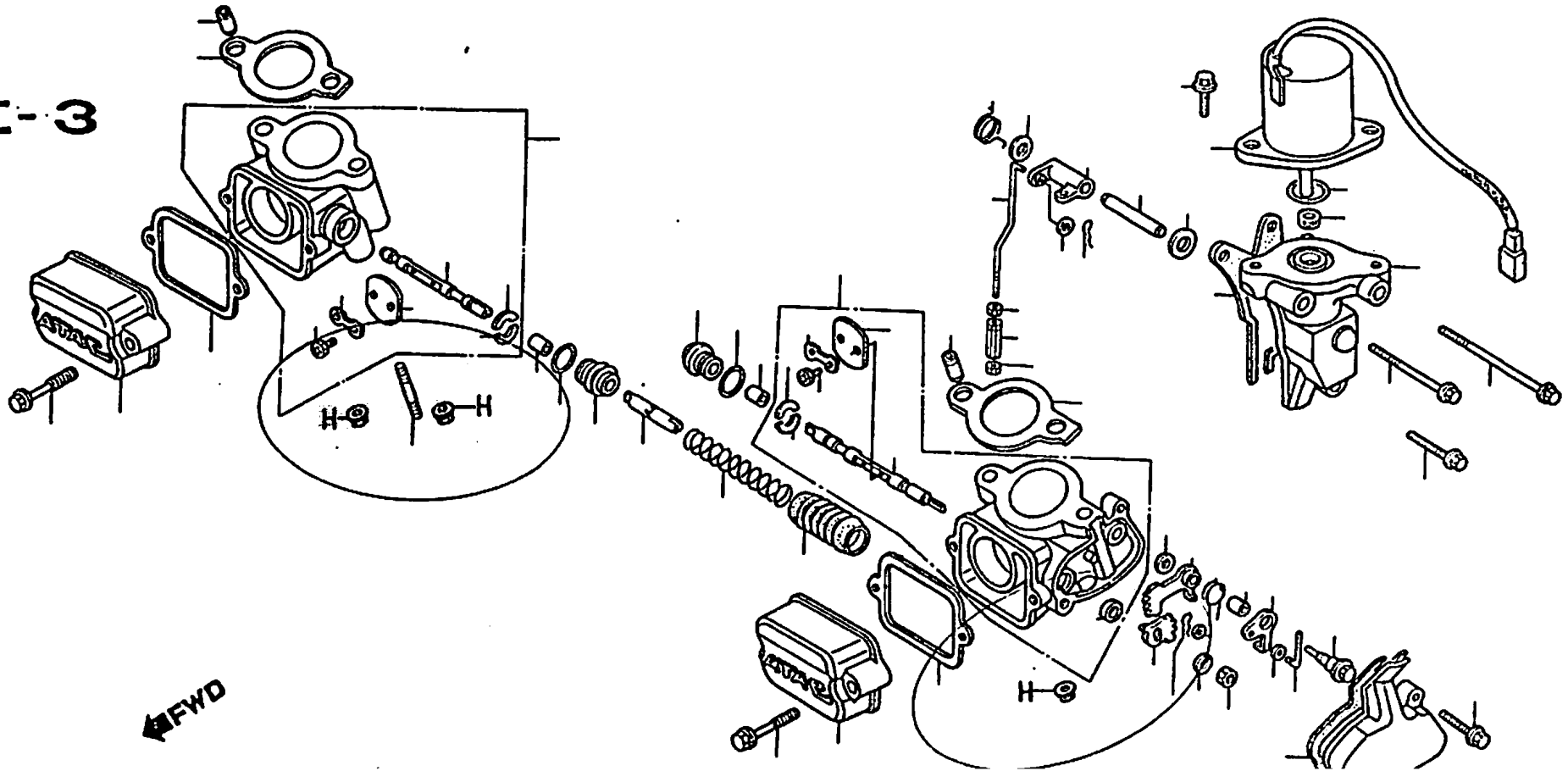

Item d'entretien	T.D.R.	N° de réf.	N° de pièce	Description	N° de requis NS400 RF	RG	N° de série	Code de zone
COUVERCLE DE LIAISON D'ATAC	0.6	1	14211-KM9-000	COUVERCLE DE LIAISON D'ATAC	1	1		
• TIGE A DE LIAISON D'ATAC		2	14221-KM4-000	COUVERCLE B DE LIAISON D'ATAC	1	1		
• BRAS COMP. CULBUTEUR DE SOUPAPE D'ATAC		3	14251-KM9-000	JOINT DE COUVERCLE A DE LIAISON D'ATAC	1	1		
COUVERCLE B DE LIAISON D'ATAC	0.3	4	14261-KM4-000	JOINT DE COUVERCLE B DE LIAISON D'ATAC	1	1		
JOINT DE COUVERCLE A DE LIAISON D'ATAC	0.5	5	14301-KM4-300	SOUPAPE D'ATAC	2	2		
• BRAS A DE LIAISON D'ATAC								
• BRAS DE SURCOURSE		6	14311-KM9-300	ARBRE DE SOUPAPE D'ATAC D.	1	1		
• BRAS B DE LIAISON D'ATAC		7	14312-KM9-300	ARBRE DE SOUPAPE D'ATAC	1	1		
• GOUJON, 8X25		8	14314-KM9-000	TUYAU DE RACCORD D' ATAC	2	2		
(AJOUTER 0,1 POUR CHAQUE.)		9	14315-KM9-000	RESSORT DE SUPPORT DE TUYAU DE RACCORD	1	1		
ARBRE DE SOUPAPE D'ATAC	1.3							
(AJOUTER 0,2 POUR CHAQUE.)		10	14316-KM9-000	SOUFFLET DE RACCORD D'ATAC	1	1		
TUYAU B D'ECHAPPEMENT COMP.	1.1							
(AJOUTER 0,1 POUR CHAQUE.)		11	14317-KM9-000	CLAVETTE D'ARBRE DE PAPILLON	4	4		
• JOINT DE TUYAU D'ECHAPPEMENT		* 12	14321-KM9-000	RESSORT DE SOUPAPE D'ATAC	1	1		
(AJOUTER 0,1 POUR CHAQUE.)		13	14332-KM4-000	ARBRE DE CULBUTEUR DE SOUPAPE D'ATAC	1	1		
COUVERCLE DE CHAMBRE D'ATAC	0.2							
ENS. SOLENOIDE D'ATAC	0.4	* 14	14333-KM4-010	TIGE A DE LIAISON D'ATAC	1	1		
		15	14334-KM4-000	BRAS A DE LIAISON D'ATAC	1	1		
		16	14335-KM4-000	TIGE B DE LIAISON D'ATAC	1	1		
		17	14336-KM4-000	BRAS DE SURCOURSE	1	1		
		18	14337-KM4-000	RESSORT DE SURCOURSE	1	1		
		19	14338-KM4-000	COLLIER DE LIAISON	1	1		
		20	14341-KM4-000	BRAS B DE LIAISON D'ATAC	1	1		
		21	14350-KM9-000	BRAS COMP. CULBUTEUR DE SOUPAPE D'ATAC	1	1		
		22	14360-KM9-000	PIECE COMP. RACCORD D'ATAC	1	1		
		23	18100-KM9-000	TUYAU B D'ECHAPPEMENT COMP.	1	1		

1985.10.01 F C6

Wartungspunkt	AP	Ref. Nr.	Teile-Nr.	Beschreibung	Menge NS400 RF	RG	Serien-Nr.	Gebiets-Code
DECKEL, ATAC-GELENK	0.6	1	14211-KM9-000	DECKEL, ATAC-GELENK	1	1		
• STANGE A, ATAC-GELENK		2	14221-KM4-000	DECKEL B, ATAC-GELENK	1	1		
• KIPPHEBEL KOMPL, ATAC-VENTIL		3	14251-KM9-000	DICHTUNG, ATAC-GELENKDECKEL A	1	1		
DECKEL B, ATAC-GELENK	0.3	4	14261-KM4-000	DICHTUNG, ATAC-GELENKDECKEL B	1	1		
DICHTUNG, ATAC-GELENKDECKEL A	0.5	5	14301-KM4-300	ATAC-VENTIL	2	2		
• ARM A, ATAC-GELENK								
• ARM, UEBER-HUB		6	14311-KM9-300	WELLE, ATAC-VENTIL	1	1		
• ARM B, ATAC-GELENK		7	14312-KM9-300	WELLE, ATAC-VENTIL	1	1		
• STEHBOLZEN, 8X25		8	14314-KM9-000	ROHR, ATAC-VERBINDUNG	2	2		
(JEWEILS 0,1 DAZUZAEHLEN.)		9	14315-KM9-000	FEDER, VERBINDUNGSROHRHALTER	1	1		
WELLE, ATAC-VENTIL	1.3	10	14316-KM9-000	MAINSCHETTE, ATAC-VERBINDUNG	1	1		
(JEWEILS 0,2 DAZUZAEHLEN.)								
AUSPUFFROHR KOMPL. B	1.1	11	14317-KM9-000	KEIL, SCHMETTERLINGSWELLE	4	4		
(JEWEILS 0,1 DAZUZAEHLEN.)		* 12	14321-KM9-000	FEDER, ATAC-VENTIL	1	1		
• DICHTUNG, AUSPUFFROHR		13	14332-KM4-000	WELLE, ATAC-VENTILKIPPHEBEL	1	1		
(JEWEILS 0,1 DAZUZAEHLEN.)		* 14	14333-KM4-010	STANGE A, ATAC-GELENK	1	1		
DECKEL, ATAC-KAMMER	0.2	15	14334-KM4-000	ARM A, ATAC-GELENK	1	1		
SOLENOID KOMPL., ATAC	0.4							
		16	14335-KM4-000	STANGE B, ATAC-GELENK	1	1		
		17	14336-KM4-000	ARM, UEBER-HUB	1	1		
		18	14337-KM4-000	FEDER, UEBERHUB	1	1		
		19	14338-KM4-000	HUELSE, GELENK	1	1		
		20	14341-KM4-000	ARM B, ATAC-GELENK	1	1		
		21	14350-KM9-000	KIPPHEBEL KOMPL, ATAC-VENTIL	1	1		
		22	14360-KM9-000	STUECK KOMPL., ATAC-VERBINDUNG	1	1		
		23	18100-KM9-000	AUSPUFFROHR KOMPL. B	1	1		

1985.10.01 G C6

C 7

E-3

ATAC

ATAC

ATAC

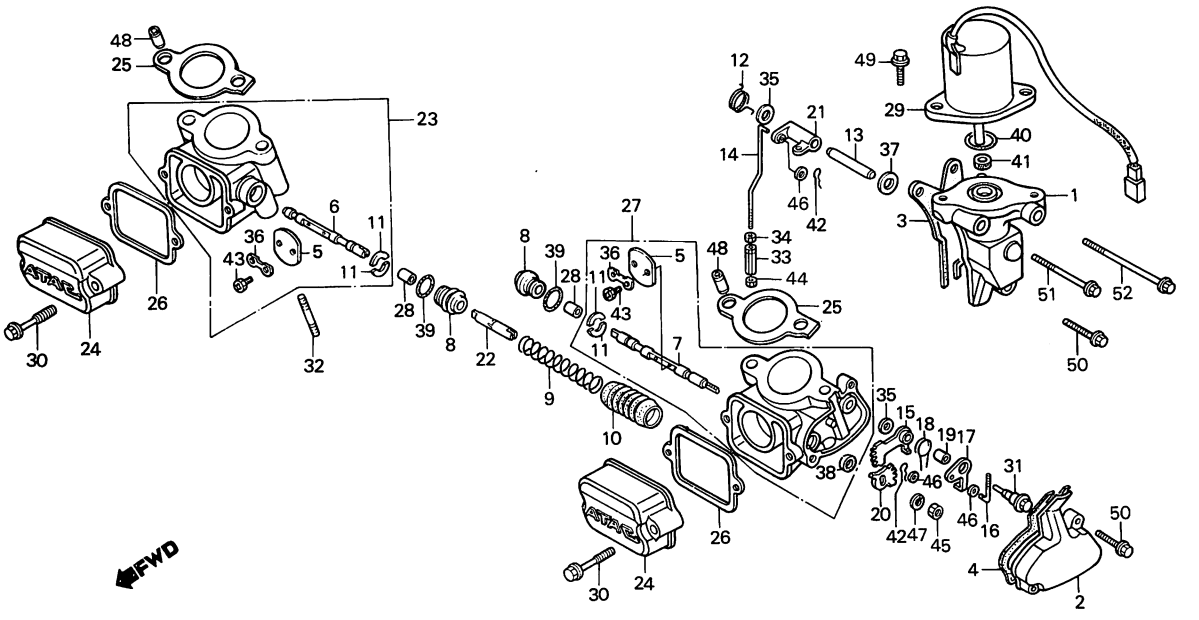

BKM9—3

Service item	F.R.T.	Ref. No.	Part No.	Description	Reqd. No. NS400 RF	RG	Serial No.	Area code
		24	18105-KM4-000	COVER, ATAC CHAMBER	2	2		
		25	18108-KM9-000	GASKET, EX. PIPE	2	2		
		26	18109-KM9-000	GASKET, ATAC CHAMBER	2	2		
		27	18110-KM9-000	PIPE COMP. A, EX.	1	1		
		28	18353-KM4-000	COLLAR, 13MM	2	2		
		29	36170-KM9-710	SOLENOID ASSY., ATAC	1	1		
		30	90003-KM4-000	BOLT, FLANGE, 6X35	4	4		
		31	90011-KM4-000	BOLT, ATAC LINK PIVOT	1	1		
		*32	90012-KM9-000	BOLT, STUD, 8X34	4	4		
		33	90201-KM4-000	NUT, ADJUSTING	1	1		
		34	90202-KM4-000	NUT, HEX., 3MM	1	1		
		35	90417-360-000	WASHER, DRUM STOPPER	2	2		
		36	90445-KA3-740	WASHER, LOCK, 4MM	2	2		
		37	90457-333-000	WASHER, THRUST, 12 MM	1	1		
		38	91204-KM4-004	OIL SEAL, 8X14X4	1	1		
		39	91301-KM4-004	O-RING, 12.8X1.9	2	2		
		40	91351-GA7-000	O-RING, 16.8X1.9	1	1		
		41	91401-KM4-000	DUST SEAL, 5MM	1	1		
		42	91731-KM4-000	PIN, LOCK, 3MM	2	2		
		43	92300-04006-0A	BOLT, SLOTTED, 4X6	4	4		
		44	94001-03080-0S	NUT, HEX., 3MM	1	1		
		45	94001-06080-0S	NUT, HEX., 6MM	1	1		
		46	94101-03800	WASHER, PLAIN, 3MM	3	3		
		47	94111-06800	WASHER, SPRING, 6MM	1	1		
		48	94301-10120	PIN, DOWEL, 10X12	4	4		

Item d'entretien	T.D.R.	N° de réf.	N° de pièce	Description	N° de requis NS400 RF	RG	N° de série	Code de zone
		24	18105-KM4-000	COUVERCLE DE CHAMBRE D'ATAC	2	2		
		25	18108-KM9-000	JOINT DE TUYAU D'ECHAPPEMENT	2	2		
		26	18109-KM9-000	JOINT DE CHAMBRE D'ATAC	2	2		
		27	18110-KM9-000	TUYAU COMP. A D'ECHAPPEMENT	1	1		
		28	18353-KM4-000	COLLIER, 13MM	2	2		
		29	36170-KM9-710	ENS. SOLENOIDE D'ATAC	1	1		
		30	90003-KM4-000	BOULON DE BRIDE, 6X35	4	4		
		31	90011-KM4-000	BOULON DE PIVOT DE LIAISON D'ATAC	1	1		
		*32	90012-KM9-000	GOUJON, 8X34	4	4		
		33	90201-KM4-000	ECROU DE REGLAGE	1	1		
		34	90202-KM4-000	ECROU HEX., 3MM	1	1		
		35	90417-360-000	RONDELLE DE BUTEE DE TAMBOUR	2	2		
		36	90445-KA3-740	RONDELLE BLOCAGE, 4MM	2	2		
		37	90457-333-000	RONDELLE DE BUTEE, 12 MM	1	1		
		38	91204-KM4-004	JOINT D'ETANCHEITE D'HUILE, 8X14X4	1	1		
		39	91301-KM4-004	JOINT TORIQUE, 12.8X1.9	2	2		
		40	91351-GA7-000	JOINT TORIQUE, 16.8X1.9	1	1		
		41	91401-KM4-000	CACHE-POUSSIERE, 5MM	1	1		
		42	91731-KM4-000	GOUPILLE DE BLOCAGE, 3MM	2	2		
		43	92300-04006-0A	VIS A TETE FENDUE, 4X6	4	4		
		44	94001-03080-0S	ECROU HEX., 3MM	1	1		
		45	94001-06080-0S	ECROU HEX., 6MM	1	1		
		46	94101-03800	RONDELLE PLATE, 3MM	3	3		
		47	94111-06800	RONDELLE ELASTIQUE, 6MM	1	1		
		48	94301-10120	GOUJON D'ASSEMBLAGE, 10X12	4	4		

1985.10.01 F C7

Wartungspunkt	AP	Ref. Nr.	Teile-Nr.	Beschreibung	Menge NS400 RF	RG	Serien-Nr.	Gebiets-Code
		24	18105-KM4-000	DECKEL, ATAC-KAMMER	2	2		
		25	18108-KM9-000	DICHTUNG, AUSPUFFROHR	2	2		
		26	18109-KM9-000	DICHTUNG, ATAC-KAMMER	2	2		
		27	18110-KM9-000	AUSPUFFROHR KOMPL. A	1	1		
		28	18353-KM4-000	HUELSE, 13MM	2	2		
		29	36170-KM9-710	SOLENOID KOMPL., ATAC	1	1		
		30	90003-KM4-000	FLANSCHENSCHRAUBE, 6X35	4	4		
		31	90011-KM4-000	DREHHBOLZEN, ATAC-GELENK	1	1		
		*32	90012-KM9-000	STEHBOLZEN, 8X34	4	4		
		33	90201-KM4-000	EINSTELLMUTTER	1	1		
		34	90202-KM4-000	MUTTER, HEX., 3MM	1	1		
		35	90417-360-000	SCHEIBE, WALZENANSCHLAG	2	2		
		36	90445-KA3-740	SICHERUNGSSCHEIBE, 4MM	2	2		
		37	90457-333-000	DRUCKSCHEIBE, 12 MM	1	1		
		38	91204-KM4-004	SIMMERRING, 8X14X4	1	1		
		39	91301-KM4-004	O-RING, 12.8X1.9	2	2		
		40	91351-GA7-000	O-RING, 16.8X1.9	1	1		
		41	91401-KM4-000	STAUBDICHTUNG, 5MM	1	1		
		42	91731-KM4-000	VORSTECKER, 3MM	2	2		
		43	92300-04006-0A	SCHLITZSCHRAUBE, 4X6	4	4		
		44	94001-03080-0S	MUTTER, HEX., 3MM	1	1		
		45	94001-06080-0S	MUTTER, HEX., 6MM	1	1		
		46	94101-03800	GLATTE SCHEIBE, 3MM	3	3		
		47	94111-06800	FEDERRING, 6MM	1	1		
		48	94301-10120	PASSTIFT, 10X12	4	4		

1985.10.01 G C7

C 8

E-3

ATAC

ATAC

ATAC

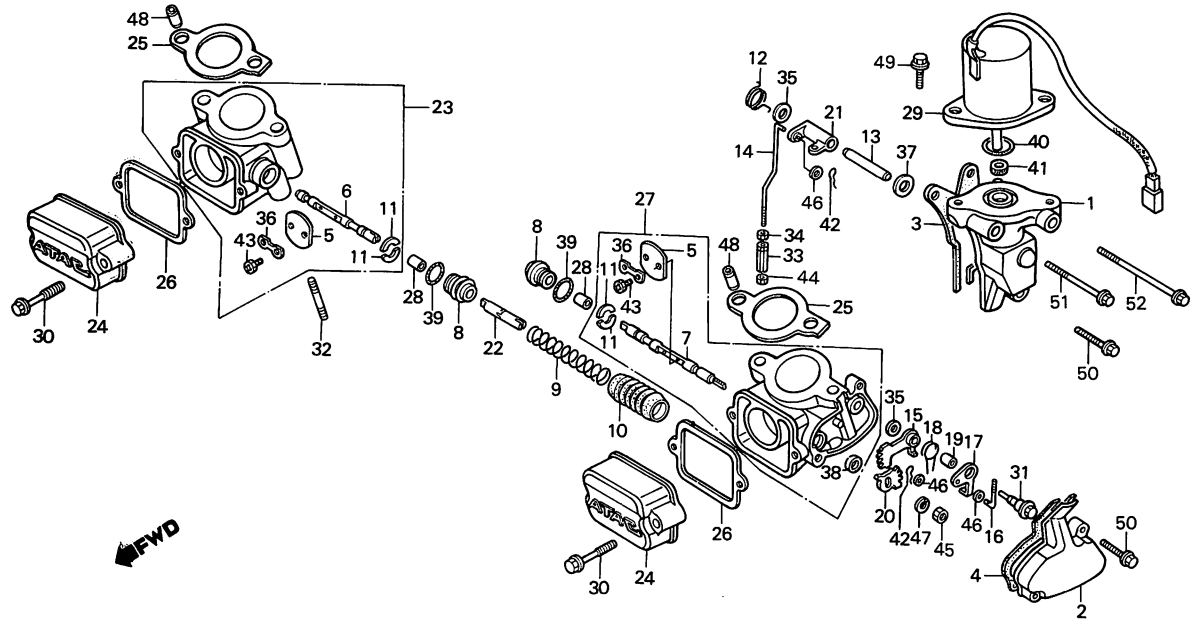

BKM9–3

Service item	F.R.T.	Ref. No.	Part No.	Description	Reqd. No. NS400 RF	RG	Serial No.	Area code
		49	96000-06016-07	BOLT, FLANGE, 6X16	2	2		
		50	96000-06022-07	BOLT, FLANGE, 6X22	3	3		
		51	96000-06045-07	BOLT, FLANGE, 6X45	1	1		
		52	96000-06060-07	BOLT, FLANGE, 6X60	1	1		

Item d'entretien	T.D.R.	N° de réf.	N° de pièce	Description	N° de requis NS400 RF	RG	N° de série	Code de zone
		49	96000-06016-07	BOULON DE BRIDE, 6X16	2	2		
		50	96000-06022-07	BOULON DE BRIDE, 6X22	3	3		
		51	96000-06045-07	BOULON DE BRIDE, 6X45	1	1		
		52	96000-06060-07	BOULON DE BRIDE, 6X60	1	1		

1985.10.01 F C8

Wartungspunkt	AP	Ref. Nr.	Teile-Nr.	Beschreibung	Menge NS400 RF	RG	Serien-Nr.	Gebiets-Code
		49	96000-06016-07	FLANSCHENSCHRAUBE, 6X16	2	2		
		50	96000-06022-07	FLANSCHENSCHRAUBE, 6X22	3	3		
		51	96000-06045-07	FLANSCHENSCHRAUBE, 6X45	1	1		
		52	96000-06060-07	FLANSCHENSCHRAUBE, 6X60	1	1		

1985.10.01 G C8

C 9

E-4

Right crankcase cover

Couvercle de carter moteur droit

Rechter Kurbelgehäusedeckel

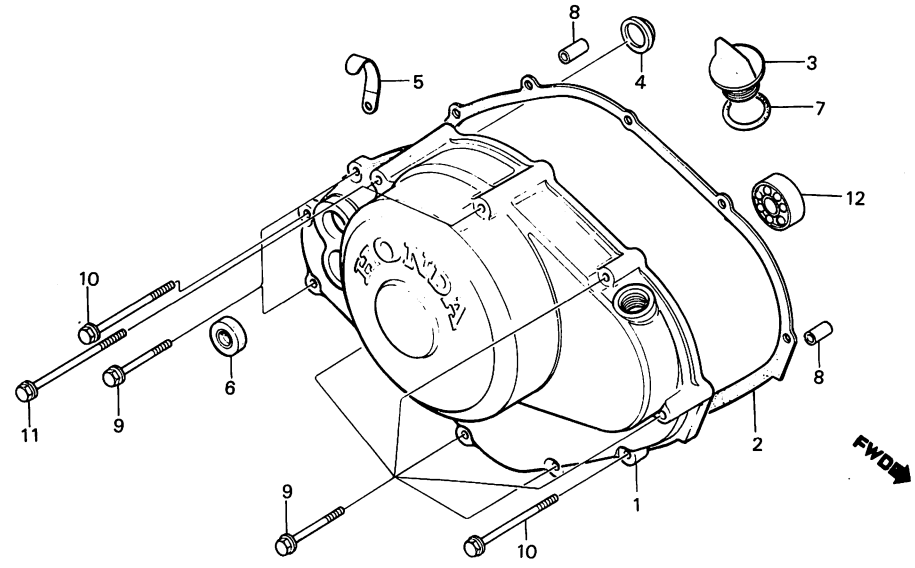

BKM4 – 5B

Service item	F.R.T.
COVER, R. CRANKCASE	0.9
GASKET, R. COVER	0.6
• OIL SEAL, 20X30X5	
FINDER, OIL LEVEL	0.8
• BEARING, RADIAL BALL, 6001	

Ref. No.	Part No.	Description	Reqd. No. NS400 RF	RG	Serial No.	Area code
1	11331-KM4-000	COVER, R. CRANKCASE	1	1		
2	11391-KM4-000	GASKET, R. COVER	1	1		
3	15611-381-000	CAP, OIL FILLER	1	1		
4	15661-KG4-003	FINDER, OIL LEVEL	1	1		
5	32907-KG4-000	CLIP, PULSER CORD	1	1		
6	91204-187-013	OIL SEAL, 20X30X5	1	1		
7	91303-800-000	O-RING, 16MM	1	1		
8	94301-08140	PIN, DOWEL, 8X14	2	2		
9	96000-06032-07	BOLT, FLANGE, 6X32	7	7		
10	96000-06040-07	BOLT, FLANGE, 6X40	2	2		
11	96000-06070-07	BOLT, FLANGE, 6X70	2	2		
12	96100-60010-00	BEARING, RADIAL BALL, 6001	1	1		

Item d'entretien	T.D.R.	N° de réf.	N° de pièce	Description	N° de requis NS400 RF	RG	N° de série	Code de zone
COUVERCLE DE CARTER MOTEUR D.	0.9	1	11331-KM4-000	COUVERCLE DE CARTER MOTEUR D.	1	1		
JOINT DE COUVERCLE D.	0.6	2	11391-KM4-000	JOINT DE COUVERCLE D.	1	1		
• JOINT D'ETANCHEITE D'HUILE, 20X30X5		3	15611-381-000	BOUCHON DE REMPLISSAGE D'HUILE	1	1		
		4	15661-KG4-003	DETECTEUR DE NIVEAU D'HUILE	1	1		
DETECTEUR DE NIVEAU D'HUILE	0.8	5	32907-KG4-000	AGRAFE DE FIL DE GENERATEUR D'IMPULSION	1	1		
• ROULEMENT A BILLES RADIAL, 6001		6	91204-187-013	JOINT D'ETANCHEITE D'HUILE, 20X30X5	1	1		
		7	91303-800-000	JOINT TORIQUE, 16MM	1	1		
		8	94301-08140	GOUJON D'ASSEMBLAGE, 8X14	2	2		
		9	96000-06032-07	BOULON DE BRIDE, 6X32	7	7		
		10	96000-06040-07	BOULON DE BRIDE, 6X40	2	2		
		11	96000-06070-07	BOULON DE BRIDE, 6X70	2	2		
		12	96100-60010-00	ROULEMENT A BILLES RADIAL, 6001	1	1		

1985.10.01 F C9

Wartungspunkt	AP	Ref. Nr.	Teile-Nr.	Beschreibung	Menge NS400 RF	RG	Serien-Nr.	Gebiets-Code
KURBELGEHAEUSEDECKEL, R.	0.9	1	11331-KM4-000	KURBELGEHAEUSEDECKEL, R.	1	1		
DICHTUNG, R. DECKEL	0.6	2	11391-KM4-000	DICHTUNG, R. DECKEL	1	1		
• SIMMERRING, 20X30X5		3	15611-381-000	OELEINFUELLVERSCHLUSS	1	1		
FINDER, OELSTAND	0.8	4	15661-KG4-003	FINDER, OELSTAND	1	1		
• RADIALKUGELLAGER, 6001		5	32907-KG4-000	KLEMME, IMPULSGEBERSCHNUR	1	1		
		6	91204-187-013	SIMMERRING, 20X30X5	1	1		
		7	91303-800-000	O-RING, 16MM	1	1		
		8	94301-08140	PASSTIFT, 8X14	2	2		
		9	96000-06032-07	FLANSCHENSCHRAUBE, 6X32	7	7		
		10	96000-06040-07	FLANSCHENSCHRAUBE, 6X40	2	2		
		11	96000-06070-07	FLANSCHENSCHRAUBE, 6X70	2	2		
		12	96100-60010-00	RADIALKUGELLAGER, 6001	1	1		

1985.10.01 G C9

C 10

E-5

Clutch

Embrayage

Kupplung

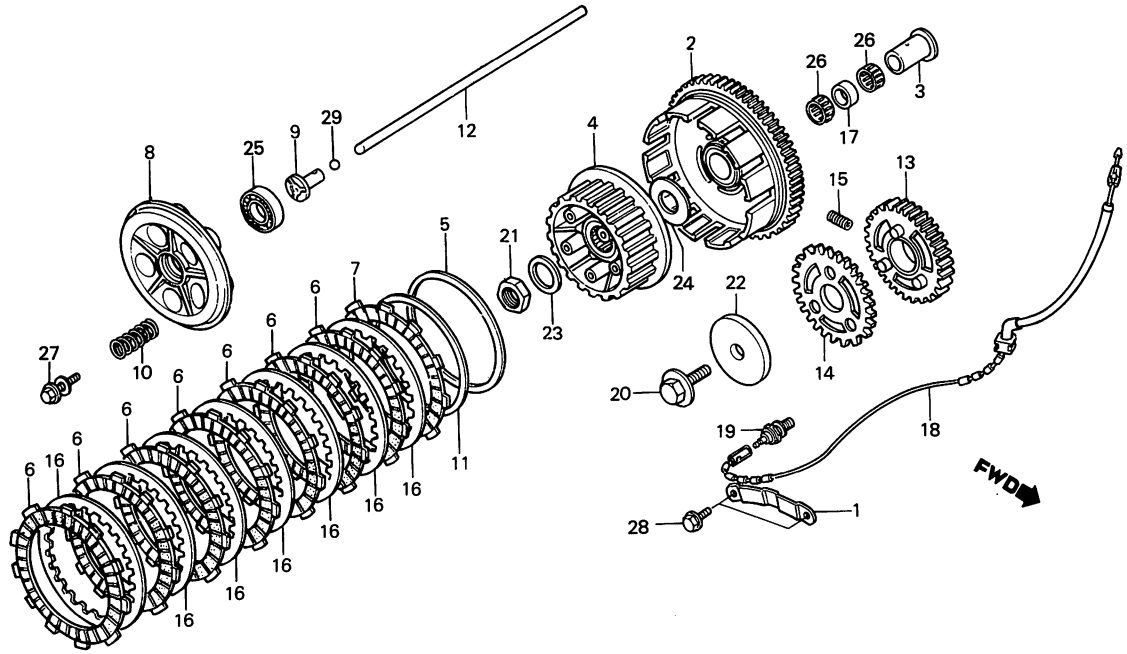

Service item	F.R.T.	Ref. No.	Part No.	Description	Reqd. No. NS400 RF	RG	Serial No.	Area code
OUTER COMP., CLUTCH	1.0	1	15213-KM4-000	PLATE, IDLE SHAFT STOPPER	1	1		
• CENTER, CLUTCH		2	22100-KM9-000	OUTER COMP., CLUTCH	1	1		
• GEAR, PRIMARY DRIVE		3	22116-KM9-000	COLLAR, KICK STARTER GEAR	1	1		
DISK, CLUTCH FRICTION	0.8	4	22120-KM9-000	CENTER, CLUTCH	1	1		
(INC. RELATIVE PART)		5	22125-435-000	SEAT, JUDDER SPRING	1	1		
(ONE OR ALL)								
SPRING, CLUTCH	0.7	6	22201-KM9-000	DISK, CLUTCH FRICTION	7	7		
(ONE OR ALL)		7	22202-KM2-000	DISK, CLUTCH FRICTION	1	1		
• ROD, CLUTCH LIFTER		8	22350-KM4-000	PLATE, CLUTCH PRESSURE	1	1		
• SUB CORD, NEUTRAL		9	22352-KG4-000	PIECE, CLUTCH LIFTER	1	1		
• SWITCH ASSY., NEUTRAL		10	22401-KM9-000	SPRING, CLUTCH	5	5		
		11	22402-435-000	SPRING, JUDDER	1	1		
		12	22851-KM9-000	ROD, CLUTCH LIFTER	1	1		
		13	23111-KM9-000	GEAR, PRIMARY DRIVE (27T)	1	1		
		14	23112-KM9-000	GEAR, PRIMARY SUB	1	1		
		15	23113-KM9-003	SPRING, DAMPER	3	3		
		16	23311-200-000	PLATE A, CLUTCH	7	7		
		17	28238-KM9-000	COLLAR, 28.8MM	1	1		
		18	32110-KM9-000	SUB CORD, NEUTRAL	1	1		
		*19	35600-KM9-000	SWITCH ASSY., NEUTRAL	1	1		
		20	90002-KM4-000	BOLT, FLANGE, 10X32	1	1		
		21	90241-KM9-000	NUT, LOCK, 20MM	1	1		
		22	90401-KM9-000	WASHER, 10MM	1	1		
		23	90432-121-000	WASHER, LOCK	1	1		
		24	90452-KM4-000	WASHER, THRUST, 22MM	1	1		
		25	91008-KE8-003	BEARING, RADIAL BALL, 6903	1	1		

Item d'entretien	T.D.R.	N° de réf.	N° de pièce	Description	N° de requis NS400 RF	RG	N° de série	Code de zone
VOLANT COMP. EMBRAYAGE	1.0	1	15213-KM4-000	PLAQUE DE BUTEE D'ARBRE FOLLE	1	1		
• CENTRAGE D'EMBRAYAGE		2	22100-KM9-000	VOLANT COMP. EMBRAYAGE	1	1		
• PIGNON DE COMMANDE PRIMAIRE		3	22116-KM9-000	COLLIER DE PIGNON DE KICK DE DEMARRAGE	1	1		
DISQUE DE FRICTION D'EMBRAYAGE (PIECES RELATIVES Y COMPRISES) (L'ON APPLIQUE LE MEME F.R.T. MEME QUAND ON EFFECTUE L'ENTRETIENT SUR PLUS D'UNE PIECE.)	0.8	4	22120-KM9-000	CENTRAGE D'EMBRAYAGE	1	1		
		5	22125-435-000	SIEGE DE RESSORT DE JUDDER	1	1		
		6	22201-KL3-670	DISQUE DE FRICTION D'EMBRAYAGE	7	7		
		7	22201-302-000	DISQUE DE FRICTION D'EMBRAYAGE	1	1		
RESSORT D'EMBRAYAGE (L'ON APPLIQUE LE MEME F.R.T. MEME QUAND ON EFFECTUE L'ENTRETIENT SUR PLUS D'UNE PIECE.)	0.7	8	22350-KM4-000	DISQUE DE PRESSION D'EMBRAYAGE	1	1		
		9	22352-KG4-000	PIECE DE COMMANDE D'EMBRAYAGE	1	1		
		10	22401-KM9-000	RESSORT D'EMBRAYAGE	5	5		
• TIGE DE COMMANDE D'EMBRAYAGE		11	22402-435-000	RESSORT DE JUDDER	1	1		
• FIL AUXILIAIRE DE POINT MORT		12	22851-KM9-000	TIGE DE COMMANDE D'EMBRAYAGE	1	1		
• ENS. CONTACTEUR POINT MORT		13	23111-KM9-000	PIGNON DE COMMANDE PRIMAIRE (27T)	1	1		
		14	23112-KM9-000	PIGNON PRIMAIRE AUXILIAIRE	1	1		
		15	23113-KM9-003	RESSORT D'AMORTISSEUR	3	3		
		16	23311-200-000	PLATEAU A D'EMBRAYAGE	7	7		
		17	28238-KM9-000	COLLIER, 28.8MM	1	1		
		18	32110-KM9-000	FIL AUXILIAIRE DE POINT MORT	1	1		
		*19	35600-KM9-000	ENS. CONTACTEUR POINT MORT	1	1		
		20	90002-KM4-000	BOULON DE BRIDE, 10X32	1	1		
		21	90241-KM9-000	ECROU BLOCAGE, 20MM	1	1		
		22	90401-KM9-000	RONDELLE, 10MM	1	1		
		23	90432-121-000	RONDELLE BLOCAGE	1	1		
		24	90452-KM4-000	RONDELLE DE BUTEE, 22MM	1	1		
		25	91008-KE8-003	ROULEMENT A BILLES RADIAL, 6903	1	1		

1985.10.01 F C10

Wartungspunkt	AP	Ref. Nr.	Teile-Nr.	Beschreibung	Menge NS400 RF	RG	Serien-Nr.	Gebiets-Code
KUPPLUNGSKORB KOMPL.	1.0	1	15213-KM4-000	ANSCHLAGPLATTE, LEERLAUFWELLE	1	1		
• KUPPLUNGSNABE		2	22100-KM9-000	KUPPLUNGSKORB KOMPL.	1	1		
• PRIMAERANTRIEBSZAHNRAD		3	22116-KM9-000	HUELSE, KICKSTARTERZAHNRAD	1	1		
RIEBSCHEIBE, KUPPLUNG (EINSCHL. DAZUGEHOERIGER TEIL) (DIE GLEICHE ARBEITSZEIT-PAUSCHALE, AUCH WENN NUR EIN ODER ALLE TEILL GEWARTET WIRD)	0.8	4	22120-KM9-000	KUPPLUNGSNABE	1	1		
		5	22125-435-000	FEDERSITZ, VIBRIEREN	1	1		
		6	22201-KL3-670	RIEBSCHEIBE, KUPPLUNG	7	7		
		7	22201-302-000	RIEBSCHEIBE, KUPPLUNG	1	1		
		8	22350-KM4-000	DRUECKPLATTE, KUPPLUNG	1	1		
KUPPLUNGSFEDER (DIE GLEICHE ARBEITSZEIT-PAUSCHALE, AUCH WENN NUR EIN ODER ALLE TEILL GEWARTET WIRD)	0.7	9	22352-KG4-000	STUECK, KUPPLUNGSHEBER	1	1		
		10	22401-KM9-000	KUPPLUNGSFEDER	5	5		
• STANGE, KUPPLUNGSHEBER		11	22402-435-000	VIBRIERENFEDER	1	1		
• HILFSSCHNUR, LEERLAUF		12	22851-KM9-000	STANGE, KUPPLUNGSHEBER	1	1		
• LEERLAUFSCHALTER KOMPL.		13	23111-KM9-000	PRIMAERANTRIEBSZAHNRAD (27T)	1	1		
		14	23112-KM9-000	PRIMAERHILFSZAHNRAD	1	1		
		15	23113-KM9-003	FEDER, DAEMPFER	3	3		
		16	23311-200-000	KUPPLUNGSPLATTE A	7	7		
		17	28238-KM9-000	HUELSE, 28.8MM	1	1		
		18	32110-KM9-000	HILFSSCHNUR, LEERLAUF	1	1		
		*19	35600-KM9-000	LEERLAUFSCHALTER KOMPL.	1	1		
		20	90002-KM4-000	FLANSCHENSCHRAUBE, 10X32	1	1		
		21	90241-KM9-000	GEGENMUTTER, 20MM	1	1		
		22	90401-KM9-000	SCHEIBE, 10MM	1	1		
		23	90432-121-000	SICHERUNGSSCHEIBE	1	1		
		24	90452-KM4-000	DRUCKSCHEIBE, 22MM	1	1		
		25	91008-KE8-003	RADIALKUGELLAGER, 6903	1	1		

1985.10.01 G C10

C 11

E-5

Clutch

Embrayage

Kupplung

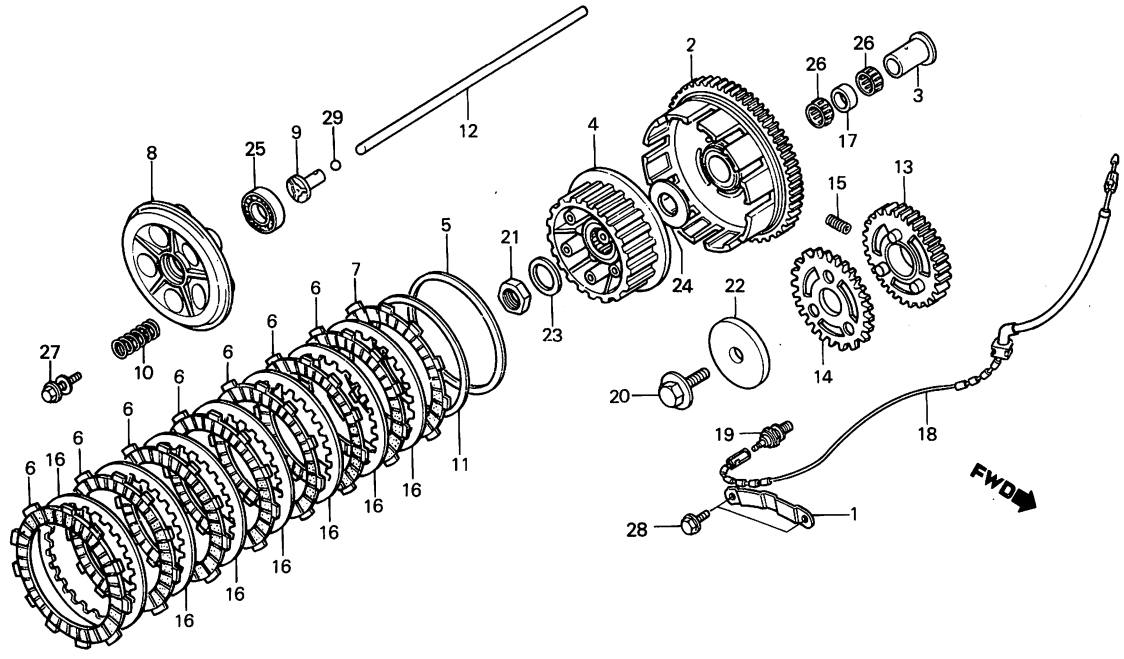

Service item	F.R.T.	Ref. No.	Part No.	Description	Reqd. No. NS400 RF	RG	Serial No.	Area code
		26	91023-KG4-003	BEARING, NEEDLE, 28X33X13 (TOMUSON)	2	2		
			91023-KG4-004	BEARING, NEEDLE, 28X33X13 (TOYO)	2	2		
		27	93494-06020-08	BOLT-WASHER, 6X20	5	5		
		28	95900-06012-08	BOLT, FLANGE, 6X12	2	2		
		29	96211-10000	BALL, STEEL, #10 (5/16)	1	1		

Item d'entretien	T.D.R.	N° de réf.	N° de pièce	Description	N° de requis NS400 RF	RG	N° de série	Code de zone
		26	91023-KG4-003	ROULEMENT A AIGUILLES, 28X33X13	2	2		
			91023-KG4-004	ROULEMENT A AIGUILLES, 28X33X13	2	2		
		27	93494-06020-08	RONDELLE A BOULON, 6X20	5	5		
		28	95900-06012-08	BOULON DE BRIDE, 6X12	2	2		
		29	96211-10000	BILLE D'ACIER, #10 (5/16)	1	1		

1985.10.01 F C11

Wartungspunkt	AP	Ref. Nr.	Teile-Nr.	Beschreibung	Menge NS400 RF	RG	Serien-Nr.	Gebiets-Code
		26	91023-KG4-003	NADELLAGER, 28X33X13 (TOMUSON)	2	2		
			91023-KG4-004	NADELLAGER, 28X33X13 (TOYO)	2	2		
		27	93494-06020-08	SCHRAUBE MIT SCHEIBE, 6X20	5	5		
		28	95900-06012-08	FLANSCHENSCHRAUBE, 6X12	2	2		
		29	96211-10000	STAHLKUGEL, #10 (5/16)	1	1		

1985.10.01 G C11

C 12

E-6

Generator

Générateur

Lichtmaschine

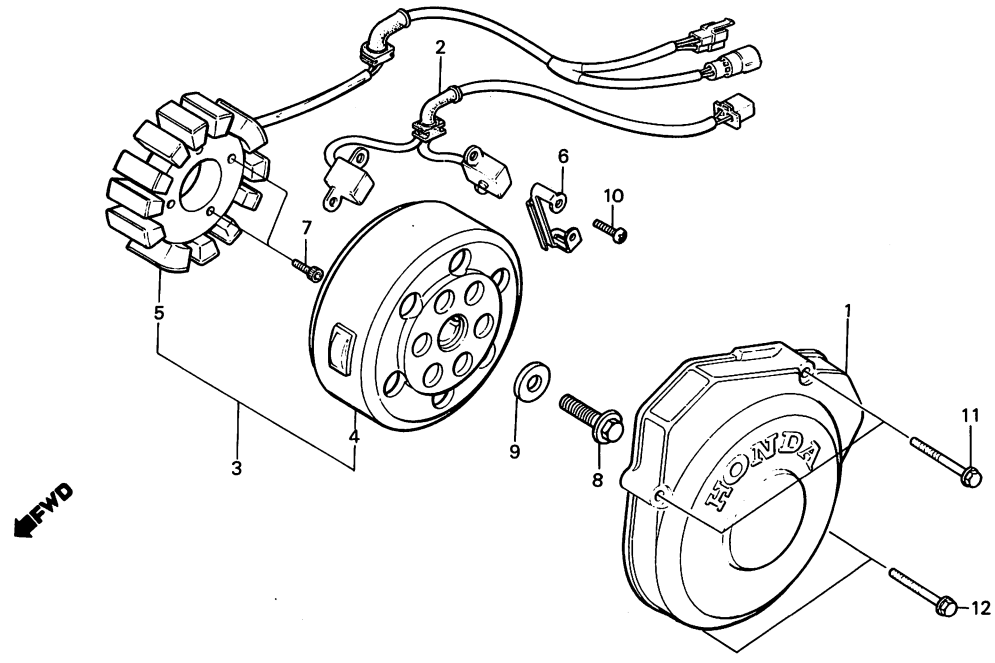

BKM9–5

Service item	F.R.T.	Ref. No.	Part No.	Description	Reqd. No. NS400 RF	RG	Serial No.	Area code
COVER, A.C. GENERATOR	0.2	1	11351-KM9-000	COVER, A.C. GENERATOR	1	1		
GENERATOR ASSY., PULSE	0.5	2	30300-KM4-000	GENERATOR ASSY., PULSE	1	1		
GENERATOR ASSY., FLYWHEEL TYPE A.C.	0.6	3	31100-KM9-005	GENERATOR ASSY., FLYWHEEL TYPE A.C.	1	1		
• STATOR COMP.		4	31110-KM4-005	FLYWHEEL COMP.	1	1		
FLYWHEEL COMP.	0.4	5	31120-KM9-005	STATOR COMP.	1	1		
		6	33130-KM9-000	SET PLATE, A.C. GENERATOR CORD	1	1		
		7	90006-ME5-000	BOLT, SOCKET, 6X32	4	4		
		* 8	90013-KM9-000	BOLT, FLANGE, 10X35	1	1		
		* 9	90403-KM9-000	WASHER, 10.5X24	1	1		
		10	93500-05014-0H	SCREW, PAN, 5X14	4	4		
		11	96000-06035-07	BOLT, FLANGE, 6X35	2	2		
		12	96000-06055-07	BOLT, FLANGE, 6X55	2	2		

Item d'entretien	T.D.R.	N° de réf.	N° de pièce	Description	N° de requis NS400 RF	RG	N° de série	Code de zone
COUVERCLE DE GENERATEUR A C.A.	0.2	1	11351-KM9-000	COUVERCLE DE GENERATEUR A C.A.	1	1		
ENS. GENERATEUR D'IMPULSION	0.5	2	30300-KM4-000	ENS. GENERATEUR D'IMPULSION	1	1		
ENS. GENERATEUR A C.A. DE TYPE VOLANT	0.6	3	31100-KM9-005	ENS. GENERATEUR A C.A. DE TYPE VOLANT	1	1		
• STATOR COMP.		4	31110-KM4-005	VOLANT COMP.	1	1		
VOLANT COMP.	0.4	5	31120-KM9-005	STATOR COMP.	1	1		
		6	33130-KM9-000	PLAQUE DE FIXATION DE FIL DE GENERATEUR A.C.	1	1		
		7	90006-ME5-000	BOULON DE DOUILLE, 6X32	4	4		
		* 8	90013-KM9-000	BOULON DE BRIDE, 10X35	1	1		
		* 9	90403-KM9-000	RONDELLE, 10.5X24	1	1		
		10	93500-05014-0H	VIS A TETE CYLINDRIQUE, 5X14	4	4		
		11	96000-06035-07	BOULON DE BRIDE, 6X35	2	2		
		12	96000-06055-07	BOULON DE BRIDE, 6X55	2	2		

1985.10.01 F C12

Wartungspunkt	AP	Ref. Nr.	Teile-Nr.	Beschreibung	Menge NS400 RF	RG	Serien-Nr.	Gebiets-Code
DECKEL, A.C. GENERATOR	0.2	1	11351-KM9-000	DECKEL, A.C. GENERATOR	1	1		
IMPULSGENERATOR KOMPL.	0.5	2	30300-KM4-000	IMPULSGENERATOR KOMPL.	1	1		
A.C. GENERATOR KOMPL., SCHWUNGRADTYP	0.6	3	31100-KM9-005	A.C. GENERATOR KOMPL., SCHWUNGRADTYP	1	1		
• STATOR KOMPL.		4	31110-KM4-005	SCHWUNGRAD KOMPL.	1	1		
SCHWUNGRAD KOMPL.	0.4	5	31120-KM9-005	STATOR KOMPL.	1	1		
		6	33130-KM9-000	FESTSTELLPLATTE, A.C. GENERATORSCHNUR	1	1		
		7	90006-ME5-000	INNENSECHSKANTSCHRAUBE, 6X32	4	4		
		* 8	90013-KM9-000	FLANSCHENSCHRAUBE, 10X35	1	1		
		* 9	90403-KM9-000	SCHEIBE, 10.5X24	1	1		
		10	93500-05014-0H	KEGELKOPFSCHRAUBE, 5X14	4	4		
		11	96000-06035-07	FLANSCHENSCHRAUBE, 6X35	2	2		
		12	96000-06055-07	FLANSCHENSCHRAUBE, 6X55	2	2		

1985.10.01 G C12

C 13

E-7

Left crankcase cover • Gearshift cover

Couvercle de carter moteur gauche • Couvercle de changement de vitesse

Linker Kurbelgehäusedeckel • Gangschaltdeckel

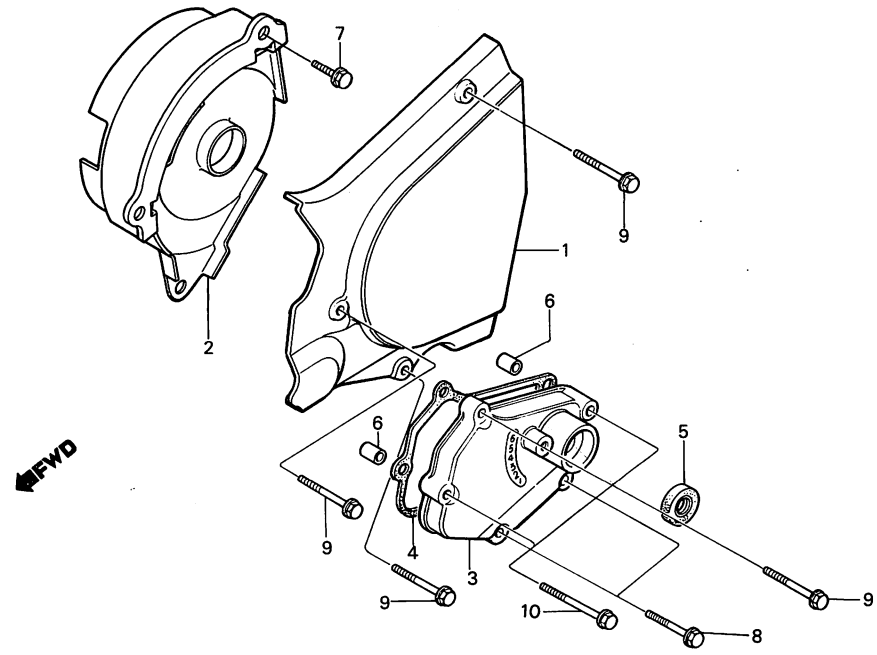

BKM9–6

Service item	F.R.T.	Ref. No.	Part No.	Description	Reqd. No. NS400 RF	Reqd. No. NS400 RG	Serial No.	Area code
COVER, L.	0.1	1	11341-KM9-000	COVER, L.	1	1		
PROTECTOR, CHAIN	0.3	2	11343-KM9-000	PROTECTOR, CHAIN	1	1		
COVER, GEARSHIFT	0.8 ~~*3.4~~	3	11361-KM4-000	COVER, GEARSHIFT	1	1		
GASKET, GEARSHIFT COVER	*3.3	4	11394-KM4-000	GASKET, GEARSHIFT COVER	1	1		
		5	91204-350-003	OIL SEAL, 12.5X25X8	1	1		
		6	94301-08140	PIN, DOWEL, 8X14	2	2		
		7	95900-06012-08	BOLT, FLANGE, 6X12	1	1		
		8	96000-06022-07	BOLT, FLANGE, 6X22	2	2		
		9	96000-06025-07	BOLT, FLANGE, 6X25	4	4		
		10	96000-06035-07	BOLT, FLANGE, 6X35	2	2		

Item d'entretien	T.D.R.	N° de réf.	N° de pièce	Description	N° de requis NS400 RF	RG	N° de série	Code de zone
COUVERCLE G.	0.1	1	11341-KM9-000	COUVERCLE G.	1	1		
PROTECTION DE CHAINE	0.3	2	11343-KM9-000	PROTECTION DE CHAINE	1	1		
COUVERCLE DE CHANGEMENT DE VITESSE	*3.4	3	11361-KM4-000	COUVERCLE DE CHANGEMENT DE VITESSE	1	1		
JOINT DE COUVERCLE DE CHANGEMENT DE VITESSE	*3.3	4	11394-KM4-000	JOINT DE COUVERCLE DE CHANGEMENT DE VITESSE	1	1		
		5	91204-350-003	JOINT D'ETANCHEITE D'HUILE, 12.5X25X8	1	1		
		6	94301-08140	GOUJON D'ASSEMBLAGE, 8X14	2	2		
		7	95900-06012-08	BOULON DE BRIDE, 6X12	1	1		
		8	96000-06022-07	BOULON DE BRIDE, 6X22	2	2		
		9	96000-06025-07	BOULON DE BRIDE, 6X25	4	4		
		10	96000-06035-07	BOULON DE BRIDE, 6X35	2	2		

1985.10.01 F C13

Wartungspunkt	AP	Ref. Nr.	Teile-Nr.	Beschreibung	Menge NS400 RF	RG	Serien-Nr.	Gebiets-Code
DECKEL, L.	0.1	1	11341-KM9-000	DECKEL, L.	1	1		
KETTENSCHUTZ	0.3	2	11343-KM9-000	KETTENSCHUTZ	1	1		
GANGSCHALTDECKEL	*3.4	3	11361-KM4-000	GANGSCHALTDECKEL	1	1		
DICHTUNG, GANGSCHALTDECKEL	*3.3	4	11394-KM4-000	DICHTUNG, GANGSCHALTDECKEL	1	1		
		5	91204-350-003	SIMMERRING, 12.5X25X8	1	1		
		6	94301-08140	PASSTIFT, 8X14	2	2		
		7	95900-06012-08	FLANSCHENSCHRAUBE, 6X12	1	1		
		8	96000-06022-07	FLANSCHENSCHRAUBE, 6X22	2	2		
		9	96000-06025-07	FLANSCHENSCHRAUBE, 6X25	4	4		
		10	96000-06035-07	FLANSCHENSCHRAUBE, 6X35	2	2		

1985.10.01 G C13

C 14

E-8

Oil pump • Water pump

Pompe à huile • Pompe à eau

Ölpumpe • Wasserpumpe

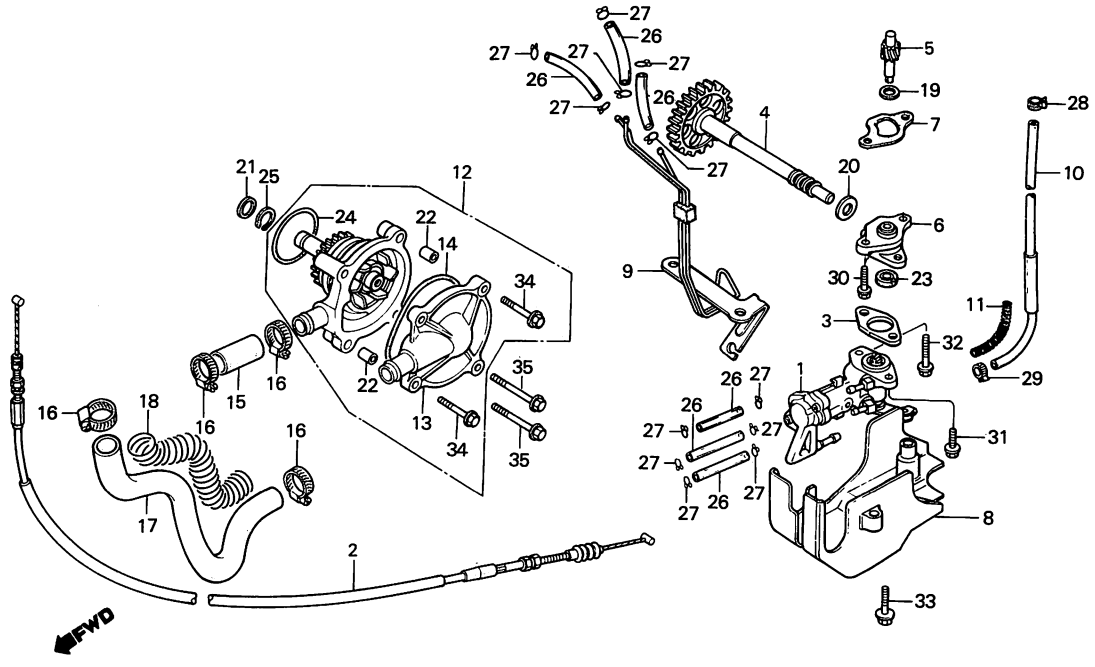

BKM9–7

Service item	F.R.T.	Ref. No.	Part No.	Description	Reqd. No. NS400 RF	Reqd. No. NS400 RG	Serial No.	Area code
PUMP ASSY., OIL	0.9	1	15100-KM9-003	PUMP ASSY., OIL	1	1		
• SHAFT COMP., IDLE		2	15110-KM9-000	CABLE, OIL PUMP	1	1		
CABLE, OIL PUMP	0.8	3	15121-KM4-000	INSULATOR, OIL PUMP	1	1		
• SHAFT, OIL PUMP DRIVE		4	15210-KM4-000	SHAFT COMP., IDLE	1	1		
PROTECTOR, OIL PUMP	0.6	5	15215-KM4-000	SHAFT, OIL PUMP DRIVE	1	1		
PIPE COMP., OIL PASS	1.6							
PUMP ASSY., WATER	1.9	6	15311-KM4-000	BASE, OIL PUMP	1	1		
COVER, WATER PUMP	1.3	7	15312-KG4-000	GASKET, OIL PUMP BASE	1	1		
GASKET, WATER PUMP COVER	1.2	8	15351-KM9-000	PROTECTOR, OIL PUMP	1	1		
HOSE E, WATER	1.0	9	15520-KM9-000	PIPE COMP., OIL PASS	1	1		
		10	15532-KM9-000	TUBE, OIL MAIN	1	1		
		11	15533-KM4-000	SPRING B, OIL TUBE GUIDE	1	1		
		* 12	19200-KM4-010	PUMP ASSY., WATER	1	1		
		13	19221-KM4-000	COVER, WATER PUMP	1	1		
		14	19226-KM4-000	GASKET, WATER PUMP COVER	1	1		
		15	19511-KM9-000	HOSE A, WATER	1	1		
		16	19517-MB6-000	CLAMP B, WATER HOSE	4	4		
		17	19518-KM9-000	HOSE E, WATER	1	1		
		* 18	19521-KM4-000	GUARD, WIRE	1	1		
		19	90443-844-000	WASHER, THRUST, 8MM	1	1		
		20	90452-437-000	WASHER, THRUST, 16.5MM	1	1		
		21	90453-147-000	WASHER, 12MM	1	1		
		22	90501-MB0-000	PIN, DOWEL, 8X14	2	2		
		23	91202-300-005	OIL SEAL, 8X18X5	1	1		
		24	91301-KG4-003	O-RING, 37.4X2.4	1	1		

Item d'entretien	T.D.R.
ENS. POMPE A HUILE	0.9
• ARBRE COMP. FOU	
CABLE DE POMPE D'HUILE	0.8
• ARBRE DE COMMANDE DE POMPE A HUILE	
PROTECTION DE POMPE A HUILE	0.6
TUYAU COMP. PASSAGE D'HUILE	1.6
ENS. POMPE A EAU	1.9
COUVERCLE DE POMPE A EAU	1.3
JOIND DE COUVERCLE DE POMPE A EAU	1.2
FLEXBLE E D'EAU	1.0

Nº de réf.	Nº de pièce	Description	Nº de requis NS400 RF	RG	Nº de série	Code de zone
1	15100-KM9-003	ENS. POMPE A HUILE	1	1		
2	15110-KM9-000	CABLE DE POMPE D'HUILE	1	1		
3	15121-KM4-000	ISOLANT DE POMPE A HUILE	1	1		
4	15210-KM4-000	ARBRE COMP. FOU	1	1		
5	15215-KM4-000	ARBRE DE COMMANDE DE POMPE A HUILE	1	1		
6	15311-KM4-000	BASE DE POMPE A HUILE	1	1		
7	15312-KG4-000	JOINT DE BASE DE POMPE A HUILE	1	1		
8	15351-KM9-000	PROTECTION DE POMPE A HUILE	1	1		
9	15520-KM9-000	TUYAU COMP. PASSAGE D'HUILE	1	1		
10	15532-KM9-000	TUYAU PRINCIPAL D'HUILE	1	1		
11	15533-KM4-000	RESSORT B DE GUIDE DE TUYAU D'HUILE	1	1		
*12	19200-KM4-010	ENS. POMPE A EAU	1	1		
13	19221-KM4-000	COUVERCLE DE POMPE A EAU	1	1		
14	19226-KM4-000	JOIND DE COUVERCLE DE POMPE A EAU	1	1		
15	19511-KM9-000	FLEXIBLE A D'EAU	1	1		
16	19517-MB6-000	AGRAFE B DE FLEXIBLE D'EAU	4	4		
17	19518-KM9-000	FLEXBLE E D'EAU	1	1		
*18	19521-KM4-000	GARDE DE CABLE	1	1		
19	90443-844-000	RONDELLE DE BUTEE, 8MM	1	1		
20	90452-437-000	RONDELLE DE BUTEE, 16.5MM	1	1		
21	90453-147-000	RONDELLE, 12MM	1	1		
22	90501-MB0-000	GOUJON D'ASSEMBLAGE, 8X14	2	2		
23	91202-300-005	JOINT D'ETANCHEITE D'HUILE, 8X18X5	1	1		
24	91301-KG4-003	JOINT TORIQUE, 37.4X2.4	1	1		

1985.10.01 F C14

Wartungspunkt	AP
OELPUMPE KOMPL.	0.9
• LEERLAUFWELLE KOMPL.	
KABEL, OELPUMPE	0.8
• ANTRIEBSWELLE, OELPUMPE	
SCHUTZ, OELPUMPE	0.6
OELDURCHLASSROHR KOMPL.	1.6
WASSERPUMPE KOMPL.	1.9
DECKEL, WASSERPUMPE	1.3
DICHTUNG, WASSERPUMPENDECKEL	1.2
SCHLAUCH E, WASSER	1.0

Ref. Nr.	Teile-Nr.	Beschreibung	Menge NS400 RF	RG	Serien-Nr.	Gebiets-Code
1	15100-KM9-003	OELPUMPE KOMPL.	1	1		
2	15110-KM9-000	KABEL, OELPUMPE	1	1		
3	15121-KM4-000	ISOLATOR, OELPUMPE	1	1		
4	15210-KM4-000	LEERLAUFWELLE KOMPL.	1	1		
5	15215-KM4-000	ANTRIEBSWELLE, OELPUMPE	1	1		
6	15311-KM4-000	BASIS, OELPUMPE	1	1		
7	15312-KG4-000	DICHTUNG, OELPUMPENBASIS	1	1		
8	15351-KM9-000	SCHUTZ, OELPUMPE	1	1		
9	15520-KM9-000	OELDURCHLASSROHR KOMPL.	1	1		
10	15532-KM9-000	HAUPTSCHLAUCH, OEL	1	1		
11	15533-KM4-000	FEDER B, OELSCHLAUCHFUEHRUNG	1	1		
*12	19200-KM4-010	WASSERPUMPE KOMPL.	1	1		
13	19221-KM4-000	DECKEL, WASSERPUMPE	1	1		
14	19226-KM4-000	DICHTUNG, WASSERPUMPENDECKEL	1	1		
15	19511-KM9-000	WASSERSCHLAUCH A	1	1		
16	19517-MB6-000	KLAMMER B, WASSERSCHLAUCH	4	4		
17	19518-KM9-000	SCHLAUCH E, WASSER	1	1		
*18	19521-KM4-000	SCHUTZ, DRAHT	1	1		
19	90443-844-000	DRUCKSCHEIBE, 8MM	1	1		
20	90452-437-000	DRUCKSCHEIBE, 16.5MM	1	1		
21	90453-147-000	SCHEIBE, 12MM	1	1		
22	90501-MB0-000	PASSTIFT, 8X14	2	2		
23	91202-300-005	SIMMERRING, 8X18X5	1	1		
24	91301-KG4-003	O-RING, 37.4X2.4	1	1		

1985.10.01 G C14

C 15

E-8

Oil pump • Water pump

Pompe à huile • Pompe à eau

Ölpumpe • Wasserpumpe

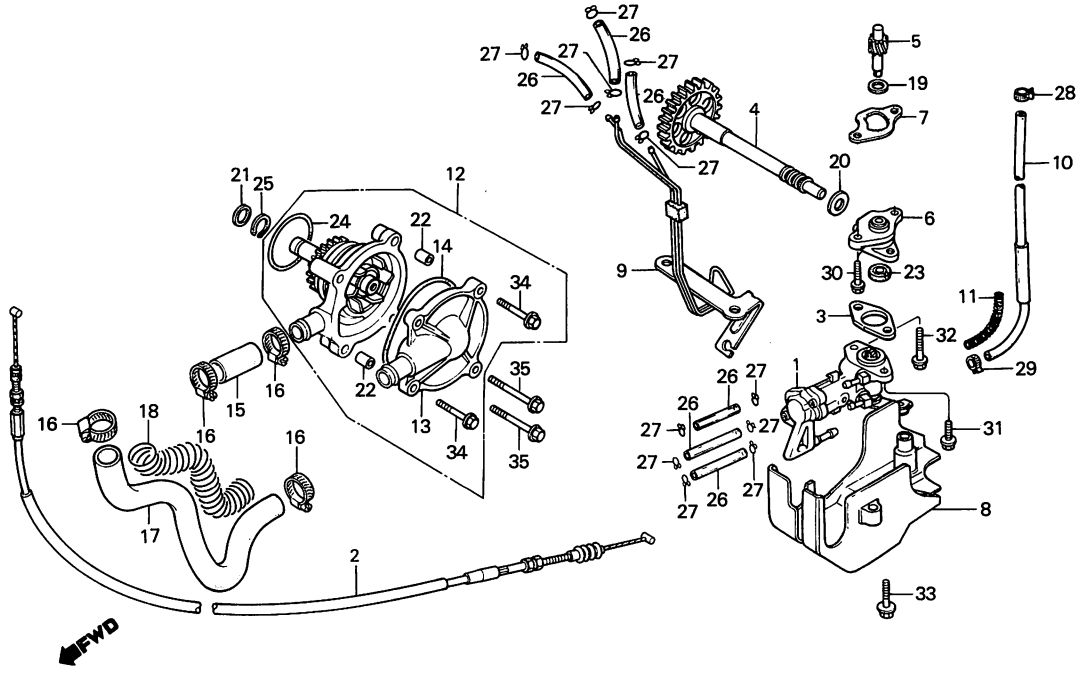

BKM9–7

Service item	F.R.T.	Ref. No.	Part No.	Description	Reqd. No. NS400 RF	RG	Serial No.	Area code
		25	94510-12000	CIRCLIP, EXTERNAL, 12MM	1	1		
		26	95001-30055-40	TUBE, FUEL, 3X55	6	6		
		27	95002-02650	CLIP B6.5, TUBE	12	12		
		28	95002-40850-08	CLAMP, TUBE	1	1		
		29	95002-41050-04	CLIP, TUBE (D10.5)	1	1		
		30	95900-06018-08	BOLT, FLANGE, 6X18	2	2		
		31	95900-06020-08	BOLT, FLANGE, 6X20	1	1		
		32	95900-06035-08	BOLT, FLANGE, 6X35	1	1		
		33	96000-06025-00	BOLT, FLANGE, 6X25	2	2		
		34	96000-06032-00	BOLT, FLANGE, 6X32	2	2		
		35	96000-06050-00	BOLT, FLANGE, 6X50	2	2		

Item d'entretien	T.D.R.	N° de réf.	N° de pièce	Description	N° de requis NS400 RF	RG	N° de série	Code de zone
		25	94510-12000	CIRCLIP EXTERIEUR, 12MM	1	1		
		26	95001-30055-40	TUYAU D'ESSENCE, 3X55	6	6		
		27	95002-02650	PINCE B6.5 POUR TUBE	12	12		
		28	95002-40850-08	AGRAFE DE TUYAU	1	1		
		29	95002-41050-04	AGRAFE DE TUYAU (D10.5)	1	1		
		30	95900-06018-08	BOULON DE BRIDE, 6X18	2	2		
		31	95900-06020-08	BOULON DE BRIDE, 6X20	1	1		
		32	95900-06035-08	BOULON DE BRIDE, 6X35	1	1		
		33	96000-06025-00	BOULON DE BRIDE, 6X25	2	2		
		34	96000-06032-00	BOULON DE BRIDE, 6X32	2	2		
		35	96000-06050-00	BOULON DE BRIDE, 6X50	2	2		

1985.10.01 F C15

Wartungspunkt	AP	Ref. Nr.	Teile-Nr.	Beschreibung	Menge NS400 RF	RG	Serien-Nr.	Gebiets-Code
		25	94510-12000	AUSSENSPRENGRING, 12MM	1	1		
		26	95001-30055-40	BENZINSCHLAUCH, 3X55	6	6		
		27	95002-02650	KLEMME B6.5, SCHLAUCH	12	12		
		28	95002-40850-08	SCHLAUCHKLAMMER	1	1		
		29	95002-41050-04	KLEMME, SCHLAUCH (D10.5)	1	1		
		30	95900-06018-08	FLANSCHENSCHRAUBE, 6X18	2	2		
		31	95900-06020-08	FLANSCHENSCHRAUBE, 6X20	1	1		
		32	95900-06035-08	FLANSCHENSCHRAUBE, 6X35	1	1		
		33	96000-06025-00	FLANSCHENSCHRAUBE, 6X25	2	2		
		34	96000-06032-00	FLANSCHENSCHRAUBE, 6X32	2	2		
		35	96000-06050-00	FLANSCHENSCHRAUBE, 6X50	2	2		

1985.10.01 G C15

C 16

E-9

Crankcase

Carter moteur

Kurbelgehäuse

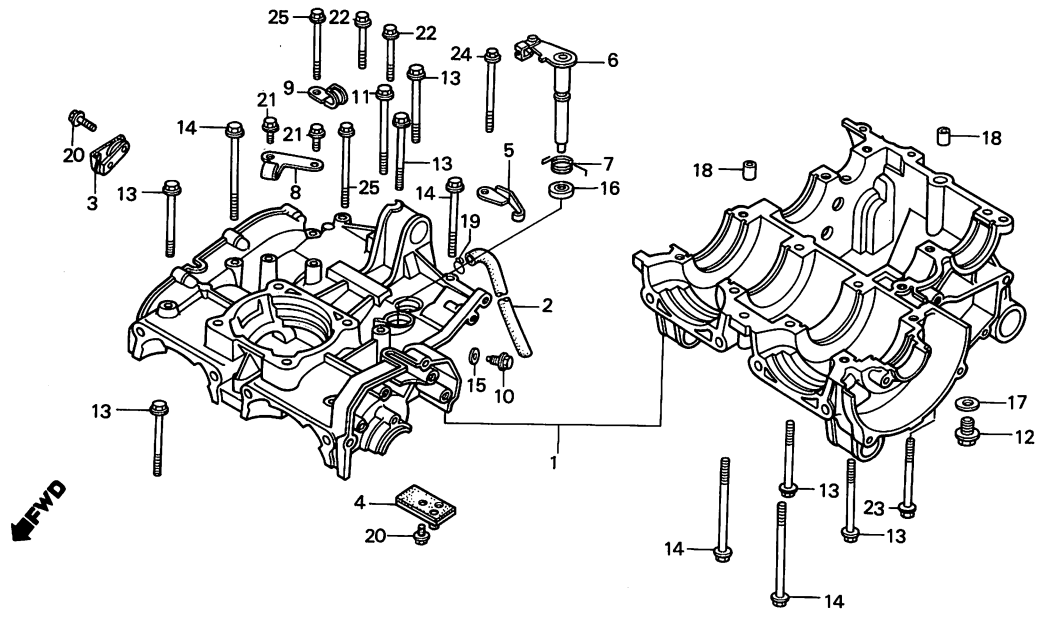

Service item	F.R.T.	Ref. No.	Part No.	Description	Reqd. No. NS400 RF	RG	Serial No.	Area code
CRANKCASE SET	*7.8	1	11000-KM9-000	CRANKCASE SET	1	1		
LEVER COMP., CLUTCH	1.1	2	11104-KM9-000	TUBE, BREATHER	1	1		
(INC. RELATIVE PART)		3	11115-KM4-000	PLATE, OIL PATH	1	1		
		4	11120-KM4-010	PLATE COMP., BREATHER	1	1		
		5	15535-KM9-000	CLAMP, OIL TUBE	1	1		
		6	22810-KM9-000	LEVER COMP., CLUTCH	1	1	DAL 2002732 ---- 010	
		7	22815-KG4-000	SPRING, CLUTCH LEVER	1	1		
		8	22821-KM9-000	RECEIVER, CLUTCH CABLE	1	1		
		9	32907-KG4-000	CLIP, PULSER CORD	1	1		
		10	90002-KG4-000	BOLT, SPECIAL, 6MM	1	1		
		11	90003-KG4-000	BOLT, FLANGE, 8X75	1	1		
		12	90004-KG4-000	BOLT, DRAIN, 12MM	1	1		
		13	90005-KG4-000	BOLT, FLANGE, 8X70	6	6		
		14	90006-KG4-000	BOLT, FLANGE, 8X90	4	4		
		15	90425-300-000	WASHER, 11MM	1	1		
		16	91201-246-003	OIL SEAL, 15X24X5	1	1		
		17	94109-12000	WASHER, DRAIN PLUG, 12MM	1	1		
		18	94301-10160	PIN, DOWEL, 10X16	2	2		
		*19	95002-02120	CLIP B12, TUBE	1	1		
		20	95900-06012-08	BOLT, FLANGE, 6X12	3	3		
		21	95900-06014-07	BOLT, FLANGE, 6X14	2	2		
		22	95900-06040-07	BOLT, FLANGE, 6X40	2	2		
		23	95900-06050-07	BOLT, FLANGE, 6X50	1	1		
		24	95900-06070-07	BOLT, FLANGE, 6X70	1	1		
		25	95900-06075-07	BOLT, FLANGE, 6X75	2	2		

Item d'entretien	T.D.R.	N° de réf.	N° de pièce	Description	N° de requis NS400 RF	RG	N° de série	Code de zone
JEU DE CARTER MOTEUR	*7.8	1	11000-KM9-000	JEU DE CARTER MOTEUR	1	1		
LEVIER COMP. D'EMBRAYAGE	1.1	2	11104-KM9-000	TUYAU DE RESPIRATION	1	1		
(PIECES RELATIVES Y COMPRISES)		3	11115-KM4-000	PLAQUE DE PASSAGE D'HUILE	1	1		
		4	11120-KM4-010	PLAQUE COMP. RESPIRATION	1	1		
		5	15535-KM9-000	AGRAFE DE TUYAU D'HUILE	1	1		
		6	22810-KM9-000	LEVIER COMP. D'EMBRAYAGE	1	1		
		7	22815-KG4-000	RESSORT DE LEVIER D'EMBRAYAGE	1	1		
		8	22821-KM9-000	ATTACHE DE CABLE D'EMBRAYAGE	1	1		
		9	32907-KG4-000	AGRAFE DE FIL DE GENERATEUR D'IMPULSION	1	1		
		10	90002-KG4-000	BOULON SPECIAL, 6MM	1	1		
		11	90003-KG4-000	BOULON DE BRIDE, 8X75	1	1		
		12	90004-KG4-000	BOULON DE DRAINAGE, 12MM	1	1		
		13	90005-KG4-000	BOULON DE BRIDE, 8X70	6	6		
		14	90006-KG4-000	BOULON DE BRIDE, 8X90	4	4		
		15	90425-300-000	RONDELLE, 11MM	1	1		
		16	91201-246-003	JOINT D'ETANCHEITE D'HUILE, 15X24X5	1	1		
		17	94109-12000	RONDELLE DE BOUCHON DE DRAINAGE, 12MM	1	1		
		18	94301-10160	GOUJON D'ASSEMBLAGE, 10X16	2	2		
		*19	95002-02120	PINCE B12 POUR TUBE	1	1		
		20	95900-06012-08	BOULON DE BRIDE, 6X12	3	3		
		21	95900-06014-07	BOULON DE BRIDE, 6X14	2	2		
		22	95900-06040-07	BOULON DE BRIDE, 6X40	2	2		
		23	95900-06050-07	BOULON DE BRIDE, 6X50	1	1		
		24	95900-06070-07	BOULON DE BRIDE, 6X70	1	1		
		25	95900-06075-07	BOULON DE BRIDE, 6X75	2	2		

1985.10.01 F C16

Wartungspunkt	AP	Ref. Nr.	Teile-Nr.	Beschreibung	Menge NS400 RF	RG	Serien-Nr.	Gebiets-Code
KURBELGEHAEUSE SATZ	*7.8	1	11000-KM9-000	KURBELGEHAEUSE SATZ	1	1		
KUPPLUNGSHEBEL KOMPL.	1.1	2	11104-KM9-000	ENTLUEFTUNGSSCHLAUCH	1	1		
(EINSCHL. DAZUGEHOERIGER TEIL)		3	11115-KM4-000	PLATTE, OELPFAD	1	1		
		4	11120-KM4-010	PLATTE KOMPL., ENTLUEFTER	1	1		
		5	15535-KM9-000	KLAMMER, OELSCHLAUCH	1	1		
		6	22810-KM9-000	KUPPLUNGSHEBEL KOMPL.	1	1		
		7	22815-KG4-000	FEDER, KUPPLUNGSHEBEL	1	1		
		8	22821-KM9-000	EMPFAENGER, KUPPLUNGSSEIL	1	1		
		9	32907-KG4-000	KLEMME, IMPULSGEBERSCHNUR	1	1		
		10	90002-KG4-000	SPEZIALSCHRAUBE, 6MM	1	1		
		11	90003-KG4-000	FLANSCHENSCHRAUBE, 8X75	1	1		
		12	90004-KG4-000	ABLASSCHRAUBE, 12MM	1	1		
		13	90005-KG4-000	FLANSCHENSCHRAUBE, 8X70	6	6		
		14	90006-KG4-000	FLANSCHENSCHRAUBE, 8X90	4	4		
		15	90425-300-000	SCHEIBE, 11MM	1	1		
		16	91201-246-003	SIMMERRING, 15X24X5	1	1		
		17	94109-12000	SCHEIBE, ABLASSCHRAUBE, 12MM	1	1		
		18	94301-10160	PASSTIFT, 10X16	2	2		
		*19	95002-02120	KLEMME B12, SCHLAUCH	1	1		
		20	95900-06012-08	FLANSCHENSCHRAUBE, 6X12	3	3		
		21	95900-06014-07	FLANSCHENSCHRAUBE, 6X14	2	2		
		22	95900-06040-07	FLANSCHENSCHRAUBE, 6X40	2	2		
		23	95900-06050-07	FLANSCHENSCHRAUBE, 6X50	1	1		
		24	95900-06070-07	FLANSCHENSCHRAUBE, 6X70	1	1		
		25	95900-06075-07	FLANSCHENSCHRAUBE, 6X75	2	2		

1985.10.01 G C16

D 1

E-10

Crankshaft • Piston

Vilebrequin • Piston

Kurbelwelle • Kolben

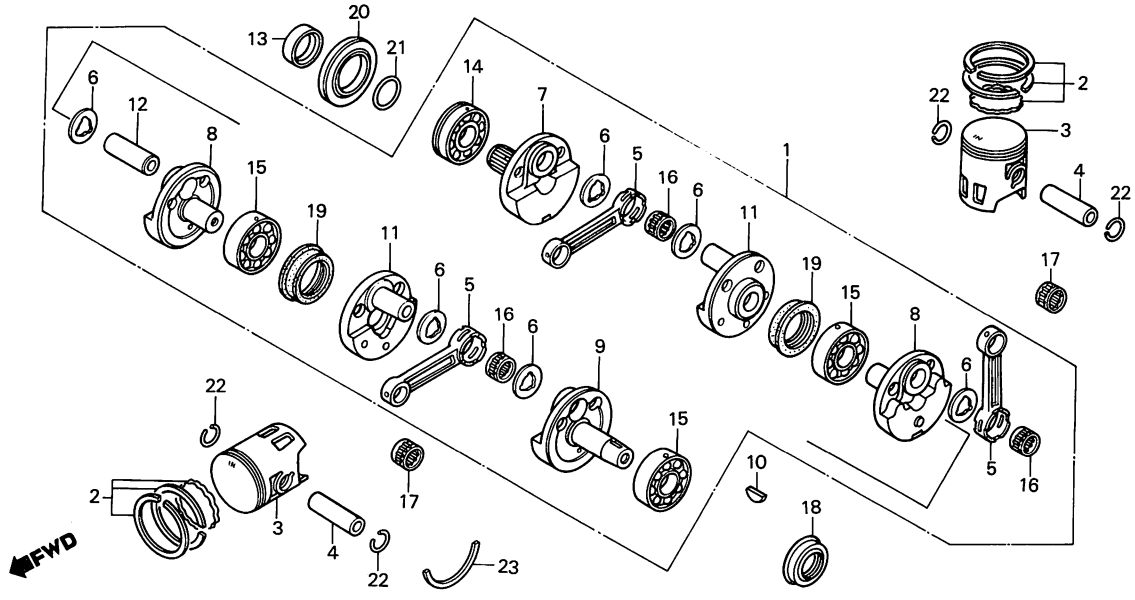

BKM9–39

Service item	F.R.T.
CRANKSHAFT COMP.	*6.7
RING SET, PISTON	2.2
(FR.CYLINDER SIDE 2.8)	
(ADD 0.7 FOR EACH.)	
(WHEN SERVICING COMP., UNIT, F.R.T. IS 4.3.)	
• PISTON	
(FR.CYLINDER SIDE 2.8)	
(ADD 0.7 FOR EACH.)	
(WHEN SERVICING COMP., UNIT, F.R.T. IS 4.3.)	
PIN, PISTON	2.1
(FR.CYLINDER SIDE 2.7)	
(ADD 0.7 FOR EACH.)	
(WHEN SERVICING COMP., UNIT, F.R.T. IS 4.0.)	
ROD, CONNECTING	(ACTUAL TIME)
(INC. RELATIVE PART)	
OIL SEAL, 25X38X8	*6.2

Ref. No.	Part No.	Description	Reqd. No. NS400 RF	Reqd. No. NS400 RG	Serial No.	Area code
1	13000-KM9-020	CRANKSHAFT COMP.	1	1		
2	13011-KM4-003	RING SET, PISTON (STD)	3			SA
	131A1-KM9-761	RING SET, PISTON (STD.)	3	3		AR,CM,E,ED,F,G,IT,SD,U
3	13101-KM4-003	PISTON (A)	3			SA
	13101-KM9-761	PISTON A	3	3	DAL 2000119 . 762	AR,CM,E,ED,F,G,IT,SD,U
	13102-KM4-003	PISTON (B)	3			SA
	13102-KM9-761	PISTON B DAL 2000119 762	3	3		AR,CM,E,ED,F,G,IT,SD,U
	13103-KM4-003	PISTON (C)	3			SA
	13103-KM9-761	PISTON C DAL 2000119 ... 762	3	3		AR,CM,E,ED,F,G,IT,SD,U
* 4	13111-KM4-010	PIN, PISTON	3	3		
5	13201-KM9-310	ROD, CONNECTING	3	3		
6	13202-357-300	WASHER, CONNECTING ROD SIDE	6	6		
7	13311-KM9-300	CRANKSHAFT, R.	1	1		
8	13321-KM9-310	CRANKSHAFT, CENTER	2	2		
9	13331-KM9-300	CRANKSHAFT, L.	1	1		
10	13331-360-000	KEY, SPECIAL WOODRUFF, 25X14	1	1		
11	13340-KM9-300	WEIGHT COMP., CRANKSHAFT	2	2		
12	13381-KM9-300	PIN, CRANK	1	1		
13	23104-KM4-000	COLLAR, 25X35X12.5	1	1		
14	91001-KM9-004	BEARING A, RADIAL BALL, 25MM	1	1		
15	91002-KM4-004	BEARING B, RADIAL BALL, 25MM	3	3		
16	91011-KM9-004	BEARING 1, CONNECTING ROD LARGE END	3	3		
	91012-KM9-004	BEARING 2, CONNECTING ROD LARGE END	3	3		

Selection table of connecting rod large and bearing

(Radial clearance 8~20 μm)

Crank pin O.D. 24Ø \ Connecting rod I.D. 31Ø		A	B	C	D
		+0.012 +0.008	+0.008 +0.004	+0.004 0	0 −0.004
1	0 −0.004	Red 91011-KM9-004	Blue 91012-KM9-004	White 91013-KM9-004	
2	−0.004 −0.008		Red 91011-KM9-004	Blue 91012-KM9-004	White 91013-KM9-004

Item d'entretien	T.D.R.	N° de réf.	N° de pièce	Description	N° de requis NS400 Rf	Rg	N° de série	Code de zone
VILEBREQUIN COMP.	*6.7	1	13000-KM9-020	VILEBREQUIN COMP.	1	1		
JEU DE BAGUE DE PISTON	2.2	2	13011-KM4-003	JEU DE BAGUE DE PISTON (STD)	3			SA
(COTE AV.CYLINDRE 2,8)			131A1-KM9-761	JEU DE BAGUE DE PISTON (STD.)	3	3		AR,CM,E,ED,F,G,IT,SD,U
(AJOUTER 0,7 POUR CHAQUE.)		3	13101-KM4-003	PISTON (A)	3			SA
(QUAND L'ENTRETIEN D'UNE UNITE			13101-KM9-761	PISTON A	3	3		AR,CM,E,ED,F,G,IT,SD,U
COMPLETE EST REALISE,			13102-KM4-003	PISTON (B)	3			SA
LE F.R.T. EST DE 4,3)			13102-KM9-761	PISTON B	3	3		AR,CM,E,ED,F,G,IT,SD,U
• PISTON			13103-KM4-003	PISTON (C)	3			SA
(COTE AV.CYLINDRE 2,8)			13103-KM9-761	PISTON C	3	3		AR,CM,E,ED,F,G,IT,SD,U
(AJOUTER 0,7 POUR CHAQUE.)		* 4	13111-KM4-010	AXE, PISTON	3	3		
(QUAND L'ENTRETIEN D'UNE UNITE		5	13201-KM9-310	BIELLE	3	3		
COMPLETE EST REALISE,								
LE F.R.T. EST DE 4,3)		6	13202-357-300	RONDELLE LATERALE DE BIELLE	6	6		
AXE, PISTON	2.1	7	13311-KM9-300	VILEBREQUIN D.	1	1		
(COTE AV.CYLINDRE 2,7)		8	13321-KM9-310	VILEBREQUIN, CENTRE	2	2		
(AJOUTER 0,7 POUR CHAQUE.)		9	13331-KM9-300	VILEBREQUIN G.	1	1		
(QUAND L'ENTRETIEN D'UNE UNITE		10	13331-360-000	CLAVETTE DE WOODRUFF SPECIALE, 25X14	1	1		
COMPLETE EST REALISE,								
LE F.R.T. EST DE 4,0)								
BIELLE (DUREE ACTUELLE REQUISE)		11	13340-KM9-300	POIDS COMP. VILEBREQUIN	2	2		
(PIECES RELATIVES Y COMPRISES)		12	13381-KM9-300	TOURILLON DE MANIVELLE	1	1		
JOINT D'ETANCHEITE D'HUILE, 25X38X8	*6.2	13	23104-KM4-000	COLLIER, 25X35X12.5	1	1		
		14	91001-KM9-004	ROULEMENT A DE BILLE RADIAL, 25MM	1	1		
		15	91002-KM4-004	ROULEMENT B DE BILLE RADIAL, 25MM	3	3		
		16	91011-KM9-004	ROULEMENT 1 DE GROSSE TETE BIELLE	3	3		
			91012-KM9-004	ROULEMENT 2 DE GROSSE TETE BIELLE	3	3		

Tableau pour choix de coussinet de la gross tête de bielle

(Jeu d'huile 8~20 μm)

Diamètre de la bielle 31Ø / Diamètre du vilebrequin 24Ø		A	B	C	D
		+0.012 +0.008	+0.008 +0.004	+0.004 0	0 −0.004
1	0 −0.004	Rouge 91011-KM9-004	Bleu 91012-KM9-004	Blanc 91013-KM9-004	
2	−0.004 −0.008		Rouge 91011-KM9-004	Bleu 91012-KM9-004	Blanc 91013-KM9-004

1985.10.01 F D1

Wartungspunkt	AP	Ref. Nr.	Teile-Nr.	Beschreibung	Menge NS400 Rf	Rg	Serien-Nr.	Gebiets-Code
KURBELWELLE KOMPL.	*6.7	1	13000-KM9-020	KURBELWELLE KOMPL.	1	1		
KOLBENRING SATZ	2.2	2	13011-KM4-003	KOLBENRING SATZ (STD)	3			SA
(V.ZYLINDER SEITE 2,8)			131A1-KM9-761	KOLBENRING SATZ (STD.)	3	3		AR,CM,E,ED,F,G,IT,SD,U
(JEWEILS 0,7 DAZUZAEHLEN.)		3	13101-KM4-003	KOLBEN (A)	3			SA
(WENN DIE KOMP. EINHEIT			13101-KM9-761	KOLBEN A	3	3		AR,CM,E,ED,F,G,IT,SD,U
GEWARTET WIRD, BETRAEGT DIE			13102-KM4-003	KOLBEN (B)	3			SA
ARBEITSZEIT-PAUSCHALE 4,3.)			13102-KM9-761	KOLBEN B	3	3		AR,CM,E,ED,F,G,IT,SD,U
• KOLBEN			13103-KM4-003	KOLBEN (C)	3			SA
(V.ZYLINDER SEITE 2,8)			13103-KM9-761	KOLBEN C	3	3		AR,CM,E,ED,F,G,IT,SD,U
(JEWEILS 0,7 DAZUZAEHLEN.)		* 4	13111-KM4-010	KOLBENBOLZEN	3	3		
(WENN DIE KOMP. EINHEIT		5	13201-KM9-310	PLEUELSTANGE	3	3		
GEWARTET WIRD, BETRAEGT DIE								
ARBEITSZEIT-PAUSCHALE 4,3.)		6	13202-357-300	SEITENSCHEIBE, PLEUELSTANGE	6	6		
KOLBENBOLZEN	2.1	7	13311-KM9-300	KURBELWELLE, R.	1	1		
(V.ZYLINDER SEITE 2,7)		8	13321-KM9-310	KURBELWELLE, MITTE	2	2		
(JEWEILS 0,7 DAZUZAEHLEN.)		9	13331-KM9-300	KURBELWELLE, L.	1	1		
(WENN DIE KOMP. EINHEIT		10	13331-360-000	SPEZIALSCHEIBENKEIL, 25X14	1	1		
GEWARTET WIRD, BETRAEGT DIE								
ARBEITSZEIT-PAUSCHALE 4,0.)		11	13340-KM9-300	GEWICHT KOMPL., KURBELWELLE	2	2		
PLEUELSTANGE (TATSAECHLICHE ZEIT)		12	13381-KM9-300	KURBELSTIFT	1	1		
(EINSCHL. DAZUGEHOERIGER TEIL)		13	23104-KM4-000	HUELSE, 25X35X12.5	1	1		
SIMMERRING, 25X38X8	*6.2	14	91001-KM9-004	RADIALKUGELLAGER A, 25MM	1	1		
		15	91002-KM4-004	RADIALKUGELLAGER B, 25MM	3	3		
		16	91011-KM9-004	GROSSENDLAGER 1, PLEUELSTANGE	3	3		
			91012-KM9-004	GROSSENDLAGER 2, PLEUELSTANGE	3	3		

Wahltabelle der pleuelfußlagers

(Radialabstand 8~20 μm)

Innendurchmesser der Pleueistange 31Ø / Außen durchmesser des kurbelstift 24Ø		A	B	C	D
		+0.012 +0.008	+0.008 +0.004	+0.004 0	0 −0.004
1	0 −0.004	Rot 91011-KM9-004	Blau 91012-KM9-004	Weiß 91013-KM9-004	
2	−0.004 −0.008		Rot 91011-KM9-004	Blau 91012-KM9-004	Weiß 91013-KM9-004

1985.10.01 G D1

D 2

E-10

Crankshaft • Piston

Vilebrequin • Piston

Kurbelwelle • Kolben

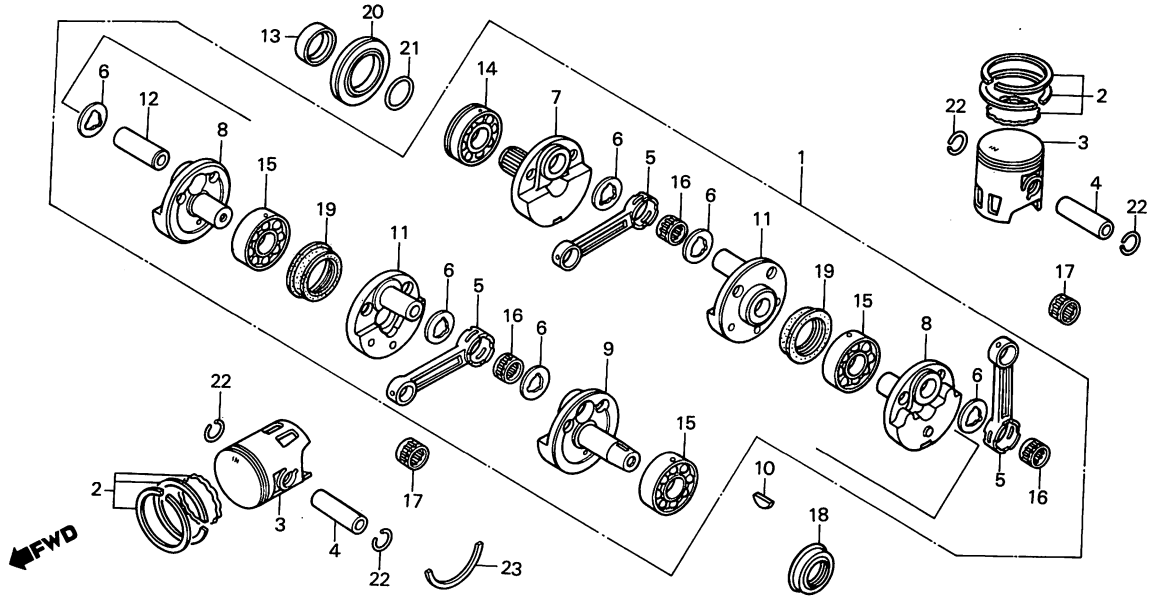

BKM9–39

Service item	F.R.T.	Ref. No.	Part No.	Description	Reqd. No. NS400 RF	RG	Serial No.	Area code
			91013-KM9-004	BEARING 3, CONNECTING ROD LARGE END	3	3		
		17	91101-KM9-004	BEARING, CONNECTING ROD SMALL END	3	3		
		18	91201-KM4-003	OIL SEAL, 25X38X8	1	1		
		19	91202-KM4-003	OIL SEAL, 45X62X6	2	2		
		20	91203-KM4-003	OIL SEAL, 35X62X8	1	1		
			91203-KM4-014	OIL SEAL, 35X62X8	1	1		
		21	91323-601-000	O-RING, 25X2.0	1	1		
		22	94601-16000	CLIP, PISTON PIN, 16MM	6	6		
		23	95015-26200	SET RING, 620	1	1		

Item d'entretien	T.D.R.	N° de réf.	N° de pièce	Description	N° de requis NS400 RF	RG	N° de série	Code de zone
			91013-KM9-004	ROULEMENT 3 DE GROSSE TETE BIELLE	3	3		
		17	91101-KM9-004	PALIER DE PIED DE BIELLE	3	3		
		18	91201-KM4-003	JOINT D'ETANCHEITE D'HUILE, 25X38X8	1	1		
		19	91202-KM4-003	JOINT D'ETANCHEITE D'HUILE, 45X62X6	2	2		
		20	91203-KM4-003	JOINT D'ETANCHEITE D'HUILE, 35X62X8	1	1		
			91203-KM4-014	JOINT D'ETANCHEITE D'HUILE, 35X62X8	1	1		
		21	91323-601-000	JOINT TORIQUE, 25X2.0	1	1		
		22	94601-16000	ATTACHE D'AXE DE PISTON, 16MM	6	6		
		23	95015-26200	BAGUES DE SERRAGE, 620	1	1		

1985.10.01 F D2

Wartungspunkt	AP	Ref. Nr.	Teile-Nr.	Beschreibung	Menge NS400 RF	RG	Serien-Nr.	Gebiets-Code
			91013-KM9-004	GROSSENDLAGER 3, PLEUELSTANGE	3	3		
		17	91101-KM9-004	KOLBENBOLZENKOPFLAGER, PLEUELSTANGE	3	3		
		18	91201-KM4-003	SIMMERRING, 25X38X8	1	1		
		19	91202-KM4-003	SIMMERRING, 45X62X6	2	2		
		20	91203-KM4-003	SIMMERRING, 35X62X8	1	1		
			91203-KM4-014	SIMMERRING, 35X62X8	1	1		
		21	91323-601-000	O-RING, 25X2.0	1	1		
		22	94601-16000	SICHERUNG, KOLBENBOLZEN, 16MM	6	6		
		23	95015-26200	SICHERUNGSRING 620	1	1		

1985.10.01 G D2

D 3

E-11

Transmission

Transmission

Getriebe

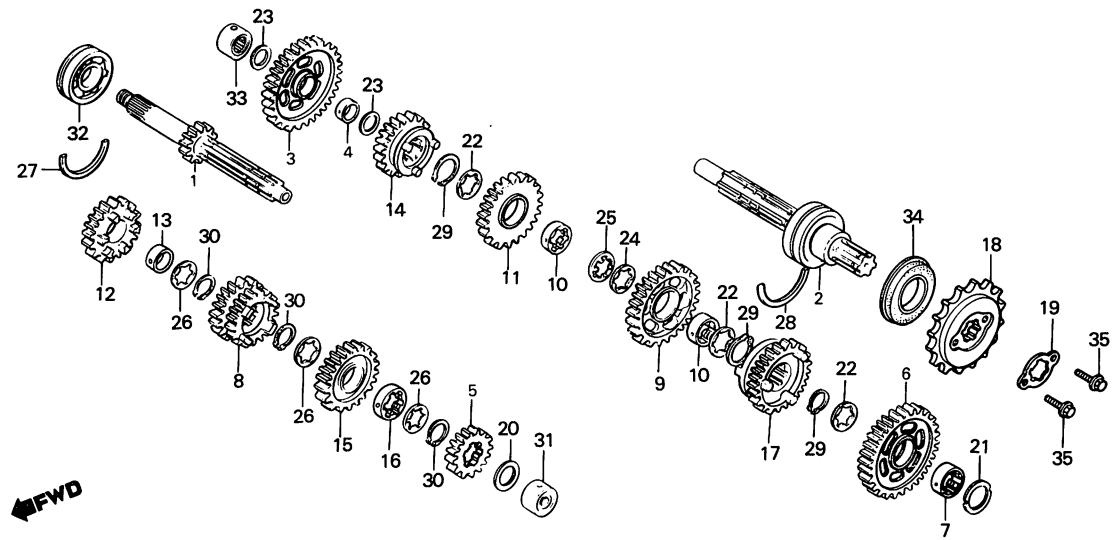

BKM9-10

Service item	F.R.T.	Ref. No.	Part No.	Description	Reqd. No. NS400 RF	Reqd. No. NS400 RG	Serial No.	Area code
MAINSHAFT COMP.	*6.3	1	23210-KM9-000	MAINSHAFT COMP.	1	1		
(INC. RELATIVE PART)		2	23220-KM9-000	COUNTERSHAFT COMP.	1	1		
•COUNTERSHAFT COMP.		3	23421-KM9-000	GEAR, COUNTERSHAFT FIRST (40T)	1	1		
(INC. RELATIVE PART)		4	23422-KM9-000	COLLAR, 20X14	1	1		
(WHEN SERVICING COMP., UNIT, F.R.T. IS 6.5.)		5	23431-KM9-000	GEAR, MAINSHAFT SECOND (21T)	1	1		
SPROCKET, DRIVE	0.7	6	23441-KM9-000	GEAR, COUNTERSHAFT SECOND (36T)	1	1		
		7	23442-KM9-000	COLLAR, SPLINE, 25X11.5	1	1		
		8	23451-KM9-000	GEAR, MAINSHAFT THIRD & FOURTH (24,27T)	1	1		
		9	23461-KM9-000	GEAR, COUNTERSHAFT THIRD (32T)	1	1		
		10	23462-KM9-000	COLLAR, SPLINE, 25X12.5	2	2		
		11	23481-KM9-000	GEAR, COUNTERSHAFT FOURTH (30T)	1	1	DAL 2003933	
		12	23491-KM9-000	GEAR, MAINSHAFT FIFTH (29T)	1	1		
		13	23495-KM9-000	COLLAR, 22X13.5	1	1		
		14	23501-KM9-000	GEAR, COUNTERSHAFT FIFTH (28T)	1	1	DAL 2003933	
		15	23511-KM9-000	GEAR, MAINSHAFT SIXTH (30T)	1	1		
		16	23512-KM9-000	COLLAR, SPLINE, 22X14	1	1		
		17	23521-KM9-000	GEAR, COUNTERSHAFT SIXTH (26T)	1	1		
		18	23801-KM9-000	SPROCKET, DRIVE (16T)	1	1		
		19	23811-MJ8-000	PLATE, FIXING	1	1		

Item d'entretien	T.D.R.	N° de réf.	N° de pièce	Description	N° de requis NS400 RF	RG	N° de série	Code de zone
ARBRE PRINCIPAL COMP. (PIECES RELATIVES Y COMPRISES)	*6.3	1	23210-KM9-000	ARBRE PRINCIPAL COMP.	1	1		
• ARBRE DE RENVOI COMP. (PIECES RELATIVES Y COMPRISES) (QUAND L'ENTRETIEN D'UNE UNITE COMPLETE EST REALISE, LE F.R.T. EST DE 6,5)		2	23220-KM9-000	ARBRE DE RENVOI COMP.	1	1		
		3	23421-KM9-000	PIGNON PREMIERE D'ARBRE DE RENVOI (40T)	1	1		
		4	23422-KM9-000	COLLIER, 20X14	1	1		
		5	23431-KM9-000	PIGNON DEUXIEME D'ARBRE PRINCIPAL (21T)	1	1		
PIGNON DE COMMANDE	0.7	6	23441-KM9-000	PIGNON DEUXIEME D'ARBRE DE RENVOI (36T)	1	1		
		7	23442-KM9-000	COLLIER CANNELEE, 25X11.5	1	1		
		8	23451-KM9-000	PIGNON TROISIEME ET QUATRIEME ARBRE DE RENVOI (24,27T)	1	1		
		9	23461-KM9-000	PIGNON TROISIEME D'ARBRE DE RENVOI (32T)	1	1		
		10	23462-KM9-000	COLLIER CANNELEE, 25X12.5	2	2		
		11	23481-KM9-000	PIGNON QUATRIEME D'ARBRE DE RENVOI (30T)	1	1		
		12	23491-KM9-000	PIGNON CINQUIEME D'ARBRE PRINCIPAL (29T)	1	1		
		13	23495-KM9-000	COLLIER, 22X13.5	1	1		
		14	23501-KM9-000	PIGNON CINQUIEME D'ARBRE DE RENVOI (28T)	1	1		
		15	23511-KM9-000	PIGNON SIXIEME D'ARBRE PRINCIPAL (30T)	1	1		
		16	23512-KM9-000	COLLIER CANNELEE, 22X14	1	1		
		17	23521-KM9-000	PIGNON SIXIEME D'ARBRE DE RENVOI (26T)	1	1		
		18	23801-KM9-000	PIGNON DE COMMANDE (16T)	1	1		
		19	23811-MJ8-000	PLAQUE DE FIXATION	1	1		

1985.10.01 F D3

Wartungspunkt	AP	Ref. Nr.	Teile-Nr.	Beschreibung	Menge NS400 RF	RG	Serien-Nr.	Gebiets-Code
HAUPTWELLE KOMPL. (EINSCHL. DAZUGEHOERIGER TEIL)	*6.3	1	23210-KM9-000	HAUPTWELLE KOMPL.	1	1		
• NEBENWELLE KOMPL. (EINSCHL. DAZUGEHOERIGER TEIL) (WENN DIE KOMP. EINHEIT GEWARTET WIRD, BETRAEGT DIE ARBEITSZEIT-PAUSCHALE 6,5.)		2	23220-KM9-000	NEBENWELLE KOMPL.	1	1		
		3	23421-KM9-000	ERSTES ZAHNRAD, NEBENWELLE (40T)	1	1		
		4	23422-KM9-000	HUELSE, 20X14	1	1		
		5	23431-KM9-000	ZWEITES ZAHNRAD, HAUPTWELLE (21T)	1	1		
ANTRIEBSKETTENRAD	0.7	6	23441-KM9-000	ZWEITES ZAHNRAD, NEBENWELLE (36T)	1	1		
		7	23442-KM9-000	NUTHUELSE, 25X11.5	1	1		
		8	23451-KM9-000	DRITTES UND VIERTES ZAHNRAD HAUPTWELLE (24,27T)	1	1		
		9	23461-KM9-000	DRITTES ZAHNRAD, NEBENWELLE (32T)	1	1		
		10	23462-KM9-000	NUTHUELSE, 25X12.5	2	2		
		11	23481-KM9-000	VIERTES ZAHNRAD, NEBENWELLE (30T)	1	1		
		12	23491-KM9-000	FUENFTES ZAHNRAD, HAUPTWELLE (29T)	1	1		
		13	23495-KM9-000	HUELSE, 22X13.5	1	1		
		14	23501-KM9-000	FUENFTES ZAHNRAD, NEBENWELLE (28T)	1	1		
		15	23511-KM9-000	SECHSTES ZAHNRAD, HAUPTWELLE (30T)	1	1		
		16	23512-KM9-000	NUTHUELSE, 22X14	1	1		
		17	23521-KM9-000	SECHSTES ZAHNRAD, NEBENWELLE (26T)	1	1		
		18	23801-KM9-000	ANTRIEBSKETTENRAD (16T)	1	1		
		19	23811-MJ8-000	FIXIERPLATTE	1	1		

1985.10.01 G D3

D 4

E-11

Transmission

Transmission

Getriebe

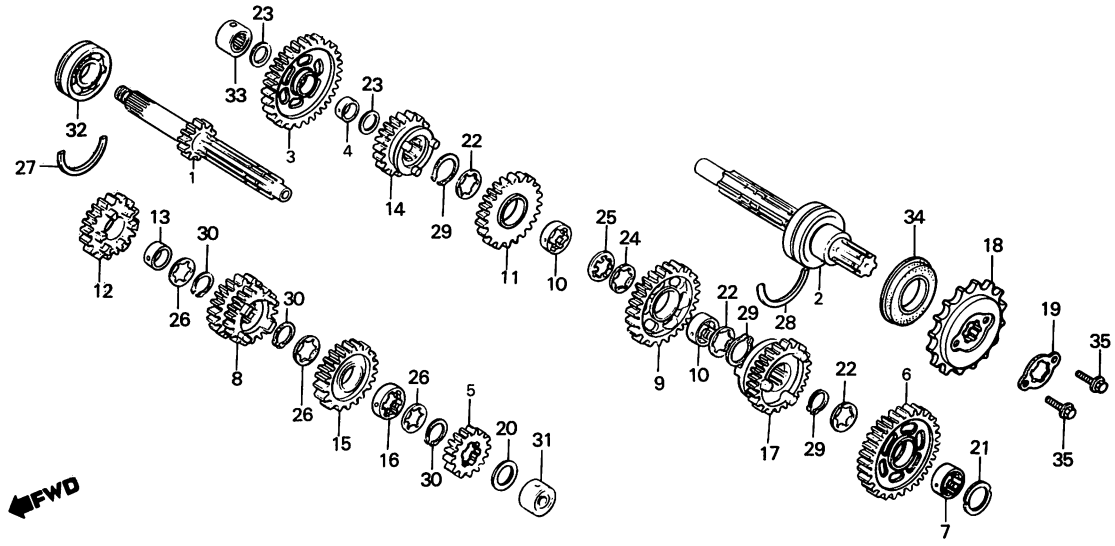

BKM9—10

Service item	F.R.T.	Ref. No.	Part No.	Description	Reqd. No. NS400 RF	RG	Serial No.	Area code
		20	90446-357-000	WASHER, THRUST, 17.2MM	1	1		
		21	90446-430-000	WASHER, THRUST, 25.2X34	1	1		
		22	90451-KE8-000	WASHER, SPLINE, 25MM	3	3		
		23	90454-428-000	WASHER, THRUST, 20MM	2	2		
		24	90461-286-000	WASHER B, THRUST, 25MM	1	1		
		25	90462-323-000	WASHER, LOCK, 25MM	1	1		
		26	90464-KE8-000	WASHER, SPLINE, 22MM	3	3		
		*27	90601-KM9-000	RING, SET, 56MM	1	1		
		28	90601-MF2-710	SET RING, 52MM	1	1		
		29	90601-107-000	CIRCLIP, 25MM	3	3		
		30	90601-329-000	CIRCLIP, 22MM	3	3		
		31	91004-KM9-004	BEARING, NEEDLE, 17MM	1	1		
		*32	91005-KM9-003	BEARING, BALL, 63/22	1	1		
			91005-KM9-004	BEARING, RADIAL BALL, 63/22	1	1		
		33	91022-KG4-003	BEARING, NEEDLE, 20MM (TOYO)	1	1		
		34	91204-KG4-003	OIL SEAL, 35X52X8 (NOK)	1	1		
			91204-KG4-004	OIL SEAL, 32X52X8 (ARAI)	1	1		
		35	95900-06016-08	BOLT, FLANGE, 6X16	2	2		

Item d'entretien	T.D.R.	Nº de réf.	Nº de pièce	Description	Nº de requis NS400 RF	RG	Nº de série	Code de zone
		20	90446-357-000	RONDELLE DE BUTEE, 17.2MM	1	1		
		21	90446-430-000	RONDELLE DE BUTEE, 25.2X34	1	1		
		22	90451-KE8-000	RONDELLE CANNELEE, 25MM	3	3		
		23	90454-428-000	RONDELLE DE BUTEE, 20MM	2	2		
		24	90461-286-000	RONDELLE B DE BUTEE, 25MM	1	1		
		25	90462-323-000	RONDELLE BLOCAGE, 25MM	1	1		
		26	90464-KE8-000	RONDELLE CANNELEE, 22MM	3	3		
		*27	90601-KM9-000	JEU D'ANNEAU, 56MM	1	1		
		28	90601-MF2-710	BAGUES DE SERRAGE, 52MM	1	1		
		29	90601-107-000	CIRCLIP, 25MM	3	3		
		30	90601-329-000	CIRCLIP, 22MM	3	3		
		31	91004-KM9-004	ROULEMENT A AIGUILLES, 17MM	1	1		
		*32	91005-KM9-003	ROULEMENT A BILLES, 63/22	1	1		
			91005-KM9-004	ROULEMENT A BILLES RADIAL, 63/22	1	1		
		33	91022-KG4-003	ROULEMENT A AIGUILLES, 20MM (TOYO)	1	1		
		34	91204-KG4-003	JOINT D'ETANCHEITE D'HUILE, 35X52X8	1	1		
			91204-KG4-004	JOINT D'ETANCHEITE D'HUILE, 32X52X8	1	1		
		35	95900-06016-08	BOULON DE BRIDE, 6X16	2	2		

1985.10.01 F D4

Wartungspunkt	AP	Ref. Nr.	Teile-Nr.	Beschreibung	Menge NS400 RF	RG	Serien-Nr.	Gebiets-Code
		20	90446-357-000	DRUCKSCHEIBE, 17.2MM	1	1		
		21	90446-430-000	DRUCKSCHEIBE, 25.2X34	1	1		
		22	90451-KE8-000	NUTSCHEIBE, 25MM	3	3		
		23	90454-428-000	DRUCKSCHEIBE, 20MM	2	2		
		24	90461-286-000	DRUCKSCHEIBE B, 25MM	1	1		
		25	90462-323-000	SICHERUNGSSCHEIBE, 25MM	1	1		
		26	90464-KE8-000	NUTSCHEIBE, 22MM	3	3		
		*27	90601-KM9-000	FESTSTELLRING, 56MM	1	1		
		28	90601-MF2-710	SICHERUNGSRING 52MM	1	1		
		29	90601-107-000	SPRENGRING, 25MM	3	3		
		30	90601-329-000	SPRENGRING, 22MM	3	3		
		31	91004-KM9-004	NADELLAGER, 17MM	1	1		
		*32	91005-KM9-003	KUGELLAGER 63/22	1	1		
			91005-KM9-004	RADIALKUGELLAGER, 63/22	1	1		
		33	91022-KG4-003	NADELLAGER, 20MM (TOYO)	1	1		
		34	91204-KG4-003	SIMMERRING, 35X52X8 (NOK)	1	1		
			91204-KG4-004	SIMMERRING, 32X52X8 (ARAI)	1	1		
		35	95900-06016-08	FLANSCHENSCHRAUBE, 6X16	2	2		

1985.10.01 G D4

D 5

E-12

Gearshift drum

Tambour de changement de vitesse

Gangschaltwalze

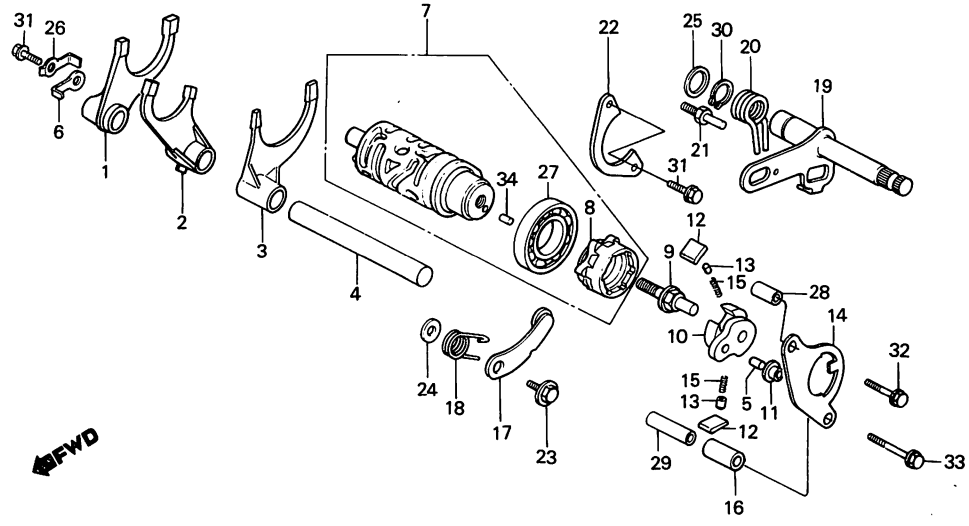

BKM9—11

Service item	F.R.T.	Ref. No.	Part No.	Description	Reqd. No. NS400 RF	Reqd. No. NS400 RG	Serial No.	Area code
FORK, GEARSHIFT	*6.3	1	24211-KM4-000	FORK, R. GEARSHIFT	1	1		
(ONE OR ALL)		2	24212-KG4-000	FORK, CENTER GEARSHIFT	1	1		
DRUM COMP., GEARSHIFT	*6.7	3	24213-KM9-000	FORK, L. GEARSHIFT	1	1		
CENTER, GEARSHIFT DRUM	*3.6	4	24261-KM9-000	SHAFT, GEARSHIFT FORK	1	1		
SHIFTER COMP., DRUM	*3.5	5	24261-283-000	PIN, GEARSHIFT FORK GUIDE	1	1		
(INC. RELATIVE PART)								
• PLATE, GUIDE		6	24262-KE8-000	PLATE, GEARSHIFT FORK SETTING	1	1		
• STOPPER COMP., DRUM		7	24310-KM9-000	DRUM COMP., GEARSHIFT	1	1		
(INC. RELATIVE PART)		8	24312-KM4-300	CENTER, GEARSHIFT DRUM	1	1		
• SPINDLE COMP., GEARSHIFT		9	24315-KA3-710	PIN, SHIFTER	1	1		
(INC. RELATIVE PART)		10	24320-GC4-730	SHIFTER COMP., DRUM	1	1		
		11	24322-KA3-740	COLLAR, SHIFTER GEAR SIDE	1	1		
		12	24324-KA3-740	PAWL, RATCHET	2	2		
		13	24326-360-000	PLUNGER, PAWL	2	2		
		14	24328-KM4-000	PLATE, GUIDE	1	1		
		15	24329-KA3-740	SPRING, PAWL PLUNGER	2	2		
		16	24329-KG4-000	COLLAR, GUIDE PLATE DISTANCE	1	1		
		17	24430-KG4-000	STOPPER COMP., DRUM	1	1		
		18	24435-KG4-000	SPRING, DRUM STOPPER	1	1		

Item d'entretien	T.D.R.	N° de réf.	N.° de pièce	Description	N° de requis NS400 RF	RG	N° de série	Code de zone
FOURCHETTE, CHANGEMENT DE VITESSE	*6.3	1	24211-KM4-000	FOURCHETTE D. DE CHANGEMENT DE VITESSE	1	1		
(L'ON APPLIQUE LE MEME F.R.T. MEME QUAND ON EFFECTUE L'ENTRETIENT SUR PLUS D'UNE PIECE.)		2	24212-KG4-000	FOURCHETTE CENTRALE DE CHANGEMENT DE VITESSE	1	1		
		3	24213-KM9-000	FOURCHETTE G. DE CHANGEMENT DE VITESSE	1	1		
TAMBOUR COMP. CHANGEMENT VITESSE	*6.7	4	24261-KM9-000	ARBRE DE FOURCHETTE DE CHANGEMENT DE VITESSE	1	1		
CENTRE DE TAMBOUR DE CHENGE CHANGEMENT VITESSE	*3.6	5	24261-283-000	GOUPILLE DE GUIDE FOURCHETTE CHANGEMENT DE VITESSE	1	1		
CHANGEMENT COMP. TAMBOUR (PIECES RELATIVES Y COMPRISES)	*3.5	6	24262-KE8-000	PLAQUE DE FIXATION DE FOURCHETTE DE CHANGEMENT	1	1		
• PLAQUE DE GUIDE		7	24310-KM9-000	TAMBOUR COMP. CHANGEMENT VITESSE	1	1		
• BUTEE COMP. TAMBOUR (PIECES RELATIVES Y COMPRISES)		8	24312-KM4-300	CENTRE DE TAMBOUR DE CHENGE CHANGEMENT VITESSE	1	1		
• BROCHE COMP. CHANGEMENT DE VITESSE (PIECES RELATIVES Y COMPRISES)		9	24315-KA3-710	AXE DE SELECTION	1	1		
		10	24320-GC4-730	CHANGEMENT COMP. TAMBOUR	1	1		
		11	24322-KA3-740	COLLIER LATERAL DE PIGNON DE CHANGEMENT	1	1		
		12	24324-KA3-740	CLIQUET DE ROCHET	2	2		
		13	24326-360-000	PLONGEUR DE CLIQUET	2	2		
		14	24328-KM4-000	PLAQUE DE GUIDE	1	1		
		15	24329-KA3-740	RESSORT DE PLONGEUR DE CLIQUET	2	2		
		16	24329-KG4-000	COLLIER D'ECARTEMENT DE PLAQUE DE GUIDE	1	1		
		17	24430-KG4-000	BUTEE COMP. TAMBOUR	1	1		
		18	24435-KG4-000	RESSORT DE BUTEE DE TAMBOUR	1	1		

1985.10.01 F D5

Wartungspunkt	AP	Ref. Nr.	Teile-Nr.	Beschreibung	Menge NS400 RF	RG	Serien-Nr.	Gebiets-Code
GANGSCHALTGABEL (DIE GLEICHE ARBEITSZEIT-PAUSCHALE, AUCH WENN NUR EIN ODER ALLE TEILL GEWARTET WIRD)	*6.3	1	24211-KM4-000	SCHALTGABEL, R.	1	1		
		2	24212-KG4-000	SCHALTGABEL, MITTE	1	1		
		3	24213-KM9-000	SCHALTGABEL, L.	1	1		
		4	24261-KM9-000	WELLE, GANGSCHALTGABEL	1	1		
		5	24261-283-000	VERBINDUNGSSTIFT, GANGSCHALT-HEBEL	1	1		
SCHALTWALZE KOMPL.	*6.7							
MITTELTEIL, GANGSCHALTWALZE	*3.6							
SCHALTER KOMPL., WALZE (EINSCHL. DAZUGEHOERIGER TEIL)	*3.5	6	24262-KE8-000	FESTSTELLPLATTE, GANGSCHALT-GABEL	1	1		
• FUEHRUNGSPLATTE		7	24310-KM9-000	SCHALTWALZE KOMPL.	1	1		
• ANSCHLAG KOMPL., WALZE (EINSCHL. DAZUGEHOERIGER TEIL)		8	24312-KM4-300	MITTELTEIL, GANGSCHALTWALZE	1	1		
		9	24315-KA3-710	STIFT, SCHALTER	1	1		
• GANGSCHALTSPINDEL KOMPL. (EINSCHL. DAZUGEHOERIGER TEIL)		10	24320-GC4-730	SCHALTER KOMPL., WALZE	1	1		
		11	24322-KA3-740	SEITENHUELSE, SCHALTERZAHNRAD	1	1		
		12	24324-KA3-740	SPERRKLINKE	2	2		
		13	24326-360-000	TAUCHKOLBEN, KLINKE	2	2		
		14	24328-KM4-000	FUEHRUNGSPLATTE	1	1		
		15	24329-KA3-740	FEDER, KLINKENTAUCHKOLBEN	2	2		
		16	24329-KG4-000	DISTANZHUELSE, FUEHRUNGSPLATTE	1	1		
		17	24430-KG4-000	ANSCHLAG KOMPL., WALZE	1	1		
		18	24435-KG4-000	FEDER, WALZENANSCHLAG	1	1		

1985.10.01 G D5

D 6

E-12

Gearshift drum

Tambour de changement de vitesse

Gangschaltwalze

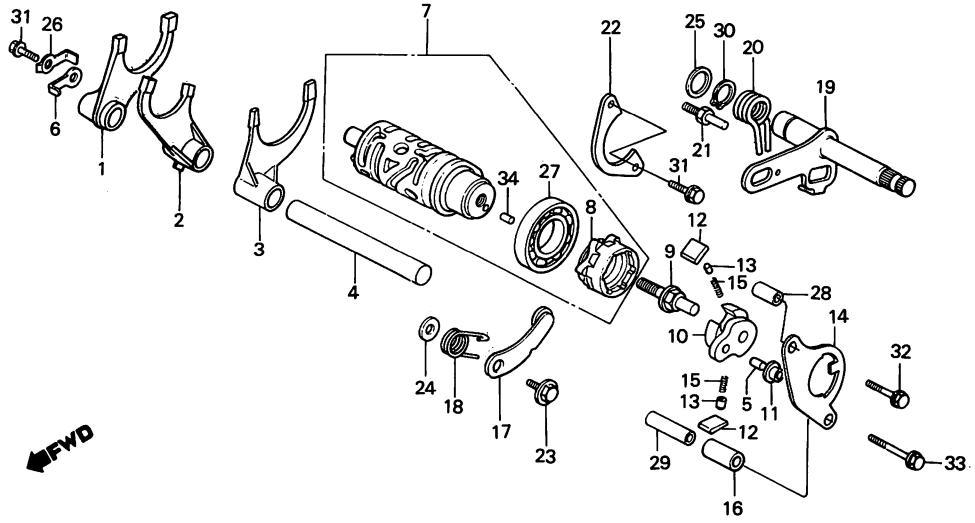

BKM9—11

Service item	F.R.T.	Ref. No.	Part No.	Description	Reqd. No. NS400 Rf	Rg	Serial No.	Area code
		19	24610-KM4-000	SPINDLE COMP., GEARSHIFT	1	1		
		20	24651-KM4-000	SPRING, SHIFT RETURN	1	1		
		21	24652-035-000	PIN, SHIFT RETURN SPRING	1	1		
		22	24655-KG4-000	PLATE, SHIFT DRUM BEARING SETTING	1	1		
		23	90023-041-000	BOLT, GEARSHIFT DRUM STOPPER ARM PIVOT	1	1		
		24	90417-360-000	WASHER, DRUM STOPPER	1	1		
		25	90451-155-000	WASHER, 14MM	1	1		
		*26	90453-KM9-000	WASHER, LOCK, 6MM	1	1		
		27	91008-374-003	BEARING, BALL, 16005 (TOYO)	1	1		
		28	91103-429-000	PIN, DOWEL, 8X10	1	1		
		29	91104-KG4-000	PIN, DOWEL, 8X29.5	1	1		
		30	94510-14000	CIRCLIP, EXTERNAL, 14MM	1	1		
		31	95900-06012-08	BOLT, FLANGE, 6X12	2	2		
		32	95900-06025-00	BOLT, FLANGE, 6X25	1	1		
		33	95900-06045-00	BOLT, FLANGE, 6X45	1	1		
		34	96220-40080	ROLLER, 4X8	1	1		

Item d'entretien	T.D.R.	Nº de réf.	Nº de pièce	Description	Nº de requis NS400 RF	RG	Nº de série	Code de zone
		19	24610-KM4-000	BROCHE COMP. CHANGEMENT DE VITESSE	1	1		
		20	24651-KM4-000	RESSORT DE RETOUR DE CHANGEMENT	1	1		
		21	24652-035-000	GOUPILLE DE RESSORT DE RETOUR CHANGEMENT	1	1		
		22	24655-KG4-000	PLAQUE DE FIXATION DE ROULEMENT DE TAMBOUR	1	1		
		23	90023-041-000	BOULON DE PIVOT DE BUTEE TAMBOUR DE CHANGEMENT VITESSE	1	1		
		24	90417-360-000	RONDELLE DE BUTEE DE TAMBOUR	1	1		
		25	90451-155-000	RONDELLE, 14MM	1	1		
		*26	90453-KM9-000	RONDELLE BLOCAGE, 6MM	1	1		
		27	91008-374-003	ROULEMENT A BILLES, 16005 (TOYO)	1	1		
		28	91103-429-000	GOUJON D'ASSEMBLAGE, 8X10	1	1		
		29	91104-KG4-000	GOUJON D'ASSEMBLAGE, 8X29.5	1	1		
		30	94510-14000	CIRCLIP EXTERIEUR, 14MM	1	1		
		31	95900-06012-08	BOULON DE BRIDE, 6X12	2	2		
		32	95900-06025-00	BOULON DE BRIDE, 6X25	1	1		
		33	95900-06045-00	BOULON DE BRIDE, 6X45	1	1		
		34	96220-40080	ROULEAU, 4X8	1	1		

1985.10.01 F D6

Wartungspunkt	AP	Ref. Nr.	Teile-Nr.	Beschreibung	Menge NS400 RF	RG	Serien-Nr.	Gebiets-Code
		19	24610-KM4-000	GANGSCHALTSPINDEL KOMPL.	1	1		
		20	24651-KM4-000	SCHALTRUECKHOLFEDER	1	1		
		21	24652-035-000	STIFT, RUECKHOLFEDER	1	1		
		22	24655-KG4-000	FESTSTELLPLATTE, SCHALTWALZEN-LAGER	1	1		
		23	90023-041-000	DREHBOLZEN, GANGSCHALTWALZEN-ANSCHLAGARM	1	1		
		24	90417-360-000	SCHEIBE, WALZENANSCHLAG	1	1		
		25	90451-155-000	SCHEIBE, 14MM	1	1		
		*26	90453-KM9-000	SICHERUNGSSCHEIBE, 6MM	1	1		
		27	91008-374-003	KUGELLAGER 16005 (TOYO)	1	1		
		28	91103-429-000	PASSTIFT, 8X10	1	1		
		29	91104-KG4-000	PASSTIFT, 8X29.5	1	1		
		30	94510-14000	AUSSENSPRENGRING, 14MM	1	1		
		31	95900-06012-08	FLANSCHENSCHRAUBE, 6X12	2	2		
		32	95900-06025-00	FLANSCHENSCHRAUBE, 6X25	1	1		
		33	95900-06045-00	FLANSCHENSCHRAUBE, 6X45	1	1		
		34	96220-40080	ROLLE, 4X8	1	1		

1985.10.01 G D6

D 7

E-13

Kick starter spindle

Broche de kick de démarrage

Kickstarterspindel

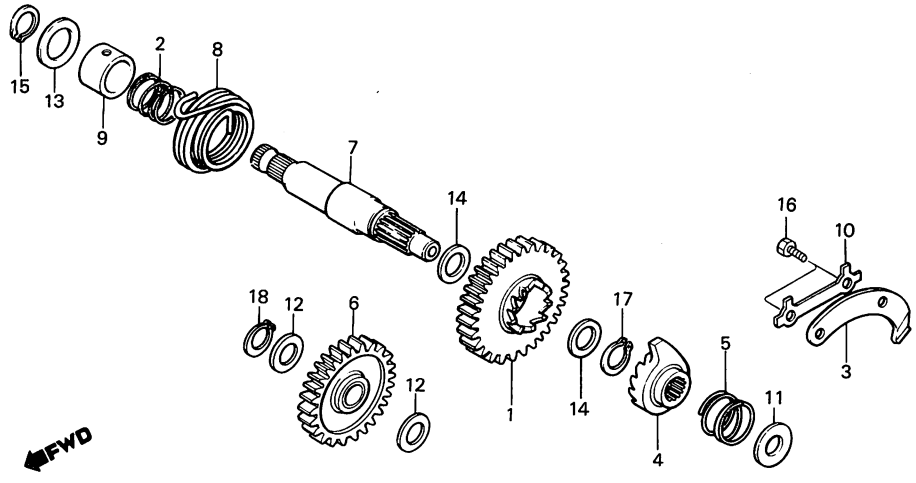

BKM4–9B

Service item	F.R.T.	Ref. No.	Part No.	Description	Reqd. No. NS400 RF	Reqd. No. NS400 RG	Serial No.	Area code
PINION COMP., KICK STARTER	0.8	1	28210-KG4-000	PINION COMP., KICK STARTER	1	1		
• RATCHET, KICK STARTER		2	28213-KG4-000	SPRING, STARTER GEAR FRICTION	1	1		
• SPINDLE, KICK STARTER		3	28215-KG4-000	PLATE, KICK STOPPER	1	1	DAL 2002719	010
(INC. RELATIVE PART)		4	28221-KG4-000	RATCHET, KICK STARTER	1	1		
• SPRING, KICK RETURN		5	28223-KA4-000	SPRING, KICK STARTER RATCHET	1	1		
GEAR COMP., STARTER IDLE	0.9	6	28230-KM4-000	GEAR COMP., STARTER IDLE	1	1		
		7	28251-KM9-000	SPINDLE, KICK STARTER	1	1		
		8	28261-KG4-000	SPRING, KICK RETURN	1	1		
		9	28262-KG4-000	COLLAR, KICK SPRING	1	1		
		10	90453-KA4-700	WASHER, LOCK, 6MM	1	1		
		11	90454-200-000	WASHER, THRUST, 15MM	1	1		
		12	90454-428-000	WASHER, THRUST, 20MM	2	2		
		13	90554-700-000	WASHER, THRUST, 20MM	1	1		
		14	90554-728-940	WASHER, THRUST, 27X20X1.0	2	2		
		15	90601-459-000	CIRCLIP, 20MM	1	1		
		16	92000-06014-0H	BOLT, HEX., 6X14	2	2		
		17	94510-14000	CIRCLIP, EXTERNAL, 14MM	1	1		
		18	94510-20000	CIRCLIP, EXTERNAL, 20MM	1	1		

Item d'entretien	T.D.R.	N° de réf.	N° de pièce	Description	N° de requis NS400 RF	RG	N° de série	Code de zone
PIGNON COMP. KICK DE DEMARRAGE	0.8	1	28210-KG4-000	PIGNON COMP. KICK DE DEMARRAGE	1	1		
• ROCHET DE KICK DE DEMARRAGE		2	28213-KG4-000	RESSORT DE FRICTION DE PIGNON DEMARREUR	1	1		
• BROCHE DE KICK DE DEMARRAGE (PIECES RELATIVES Y COMPRISES)		3	28215-KG4-000	PLAQUE DE BUTEE DE KICK	1	1		
• RESSORT DE RAPPEL DE KICK		4	28221-KG4-000	ROCHET DE KICK DE DEMARRAGE	1	1		
PIGNON COMP. FOU DE DEMARREUR	0.9	5	28223-KA4-000	RESSORT DE ROCHET DE KICK DEMARRAGE	1	1		
		6	28230-KM4-000	PIGNON COMP. FOU DE DEMARREUR	1	1		
		7	28251-KM9-000	BROCHE DE KICK DE DEMARRAGE	1	1		
		8	28261-KG4-000	RESSORT DE RAPPEL DE KICK	1	1		
		9	28262-KG4-000	COLLIER DE RESSORT DE KICK	1	1		
		10	90453-KA4-700	RONDELLE BLOCAGE, 6MM	1	1		
		11	90454-200-000	RONDELLE DE BUTEE, 15MM	1	1		
		12	90454-428-000	RONDELLE DE BUTEE, 20MM	2	2		
		13	90554-700-000	RONDELLE DE BUTEE, 20MM	1	1		
		14	90554-728-940	RONDELLE DE BUTEE, 27X20X1.0	2	2		
		15	90601-459-000	CIRCLIP, 20MM	1	1		
		16	92000-06014-0H	BOULON HEX., 6X14	2	2		
		17	94510-14000	CIRCLIP EXTERIEUR, 14MM	1	1		
		18	94510-20000	CIRCLIP EXTERIEUR, 20MM	1	1		

1985.10.01 F D7

Wartungspunkt	AP	Ref. Nr.	Teile-Nr.	Beschreibung	Menge NS400 RF	RG	Serien-Nr.	Gebiets-Code
RITZEL KOMPL., KICKSTARTER	0.8	1	28210-KG4-000	RITZEL KOMPL., KICKSTARTER	1	1		
• SPERRKLINKE, KICKSTARTER		2	28213-KG4-000	FRIKTIONSFEDER, ANLASSER-ZAHNRAD	1	1		
• KICKSTARTERSPINDEL (EINSCHL. DAZUGEHOERIGER TEIL)		3	28215-KG4-000	ANSCHLAGPLATTE, KICKSTARTER	1	1		
• RUECKHOLFEDER, KICKSTARTER		4	28221-KG4-000	SPERRKLINKE, KICKSTARTER	1	1		
ZWISCHENZAHNRAD KOMPL., ANLASSER	0.9	5	28223-KA4-000	FEDER, KICKSTARTERSPERRKLINKE	1	1		
		6	28230-KM4-000	ZWISCHENZAHNRAD KOMPL., ANLASSER	1	1		
		7	28251-KM9-000	KICKSTARTERSPINDEL	1	1		
		8	28261-KG4-000	RUECKHOLFEDER, KICKSTARTER	1	1		
		9	28262-KG4-000	HUELSE, KICKSTARTERFEDER	1	1		
		10	90453-KA4-700	SICHERUNGSSCHEIBE, 6MM	1	1		
		11	90454-200-000	DRUCKSCHEIBE, 15MM	1	1		
		12	90454-428-000	DRUCKSCHEIBE, 20MM	2	2		
		13	90554-700-000	DRUCKSCHEIBE, 20MM	1	1		
		14	90554-728-940	DRUCKSCHEIBE, 27X20X1.0	2	2		
		15	90601-459-000	SPRENGRING, 20MM	1	1		
		16	92000-06014-0H	SCHRAUBE, HEX., 6X14	2	2		
		17	94510-14000	AUSSENSPRENGRING, 14MM	1	1		
		18	94510-20000	AUSSENSPRENGRING, 20MM	1	1		

1985.10.01 G D7

D 8

E-14

Carburetor

Carburateur

Vergaser

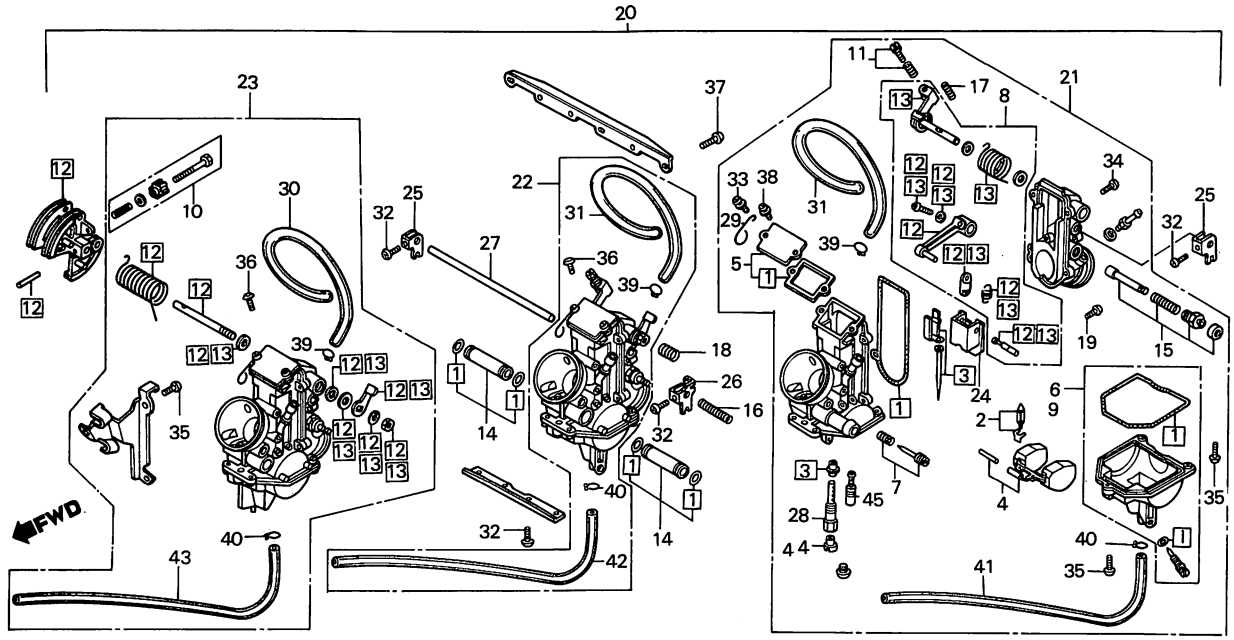

BKM9–12

Service item	F.R.T.	Ref. No.	Part No.	Description	Reqd. No. NS400 RF	RG	Serial No.	Area code
VALVE SET, FLOAT	1.1	1	16010-KM9-711	GASKET SET	3	3		
(ADD 0.2 FOR EACH.)		2	16011-KM9-711	VALVE SET, FLOAT	3	3		
•FLOAT SET		3	16012-KM9-711	NEEDLE SET, JET	3	3		
(ADD 0.2 FOR EACH.)		4	16013-KM4-004	FLOAT SET	3	3		
•JET, MAIN		5	16014-KM4-004	TOP SET	3	3		
(ADD 0.2 FOR EACH.)								
NEEDLE SET, JET	1.3	6	16015-KM9-711	CHAMBER SET, FLOAT	1	1		
(ADD 0.3 FOR EACH.)		7	16016-GB4-003	SCREW SET A	3	3		
•JOINT SET, FUEL		8	16018-KM9-711	ARM SET, LINK	1	1		
(ADD 0.2 FOR EACH.)		9	16023-KM9-711	CHAMBER SET, FLOAT	2	2		
TOP SET	0.6	10	16028-KM9-711	SCREW SET	1	1		
CHAMBER SET, FLOAT	1.0							
(ADD 0.1 FOR EACH.)		11	16029-MB0-671	SCREW SET C	2	2		
ARM SET, LINK	1.4	12	16030-KM9-711	SET, LINK ARM	1	1		
(ADD 0.3 FOR EACH.)		13	16031-KM9-711	SET, LINK ARM	1	1		
•VALVE, THROTTLE		14	16034-KM4-004	JOINT SET, FUEL	2	2		
(ADD 0.3 FOR EACH.)		15	16046-MA6-003	VALVE SET, STARTER	3	3		
VALVE SET, STARTER	0.7							
(#.2,3 SIDE 1.4)		16	16050-KM4-004	SPRING, COMPRESSION COIL	1	1		
CARBURETOR ASSY.	1.2	17	16052-KM4-004	SPRING	2	2		
CARBURETOR ASSY. 1	1.5	18	16053-KM4-004	SPRING	1	1		
(ADD 0.3 FOR EACH.)		19	16082-KM4-004	SCREW, PAN	3	3		
		*20	16100-KM9-711	CARBURETOR ASSY.	1			U
			16100-KM9-761	CARBURETOR ASSY. D4L2000364 ····· 762	1	1		AR,CM,E,ED,F,G,IT,SA,SD
		*21	16101-KM9-711	CARBURETOR ASSY. 1	1			U
			16101-KM9-761	CARBURETOR ASSY. 1	1	1		AR,CM,E,ED,F,G,IT,SA,SD
		*22	16102-KM9-711	CARBURETOR ASSY. 2	1			U
			16102-KM9-761	CARBURETOR ASSY. 2	1	1		AR,CM,E,ED,F,G,IT,SA,SD
		*23	16103-KM9-711	CARBURETOR ASSY. 3	1			U
			16103-KM9-761	CARBURETOR ASSY. 3	1	1		AR,CM,E,ED,F,G,IT,SA,SD

Item d'entretien	T.D.R.	N° de réf.	N° de pièce	Description	N° de requis NS400 RF	RG	N° de série	Code de zone
JEU DE SOUPAPE DE FLOTTEUR	1.1	1	16010-KM9-711	JEU DE JOINTS	3	3		
(AJOUTER 0,2 POUR CHAQUE.)		2	16011-KM9-711	JEU DE SOUPAPE DE FLOTTEUR	3	3		
• JEU DE FLOTTEUR		3	16012-KM9-711	JEU DE AIGUILLES DE GICLIEUR	3	3		
(AJOUTER 0,2 POUR CHAQUE.)		4	16013-KM4-004	JEU DE FLOTTEUR	3	3		
• GICLEUR PRINCIPAL		5	16014-KM4-004	PARTIE SUPERIEURE	3	3		
(AJOUTER 0,2 POUR CHAQUE.)								
JEU DE AIGUILLES DE GICLIEUR	1.3	6	16015-KM9-711	JEU CUVE FLOTTEUR	1	1		
(AJOUTER 0,3 POUR CHAQUE.)		7	16016-GB4-003	JEU DE VIS A	3	3		
• JEU DE RACCORD D'ESSENCE		8	16018-KM9-711	JEU DE BRAS DE LIAISON	1	1		
(AJOUTER 0,2 POUR CHAQUE.)		9	16023-KM9-711	JEU CUVE FLOTTEUR	2	2		
PARTIE SUPERIEURE	0.6	10	16028-KM9-711	VIS DE REGLAGE	1	1		
JEU CUVE FLOTTEUR	1.0							
(AJOUTER 0,1 POUR CHAQUE.)		11	16029-MB0-671	JEU DE VIS C	2	2		
JEU DE BRAS DE LIAISON	1.4	12	16030-KM9-711	JEU DE BRAS DE LIAISON	1	1		
(AJOUTER 0,3 POUR CHAQUE.)		13	16031-KM9-711	JEU DE BRAS DE LIAISON	1	1		
• PAPILLON DE GAZ		14	16034-KM4-004	JEU DE RACCORD D'ESSENCE	2	2		
(AJOUTER 0,3 POUR CHAQUE.)		15	16046-MA6-003	JEU DE SOUPAPE DE DEMARREUR	3	3		
JEU DE SOUPAPE DE DEMARREUR	0.7							
(COTE #.2,3 1,4)		16	16050-KM4-004	RESSORT DE BOBINE DE COMPRESSION	1	1		
ENS. CARBURATEUR	1.2							
ENS. CARBURATEUR 1	1.5	17	16052-KM4-004	RESSORT	2	2		
(AJOUTER 0,3 POUR CHAQUE.)		18	16053-KM4-004	RESSORT	1	1		
		19	16082-KM4-004	VIS A TETE TRONCONIQUE	3	3		
		*20	16100-KM9-711	ENS. CARBURATEUR	1			U
			16100-KM9-761	ENS. CARBURATEUR	1	1		AR,CM,E,ED,F,G,IT,SA,SD
		*21	16101-KM9-711	ENS. CARBURATEUR 1	1			U
			16101-KM9-761	ENS. CARBURATEUR 1	1	1		AR,CM,E,ED,F,G,IT,SA,SD
		*22	16102-KM9-711	ENS. CARBURATEUR 2	1			U
			16102-KM9-761	ENS. CARBURATEUR 2	1	1		AR,CM,E,ED,F,G,IT,SA,SD
		*23	16103-KM9-711	ENS. CARBURATEUR 3	1			U
			16103-KM9-761	ENS. CARBURATEUR 3	1	1		AR,CM,E,ED,F,G,IT,SA,SD

1985.10.01 F D8

Wartungspunkt	AP	Ref. Nr.	Teile-Nr.	Beschreibung	Menge NS400 RF	RG	Serien-Nr.	Gebiets-Code
SCHWIMMERVENTIL SATZ	1.1	1	16010-KM9-711	DICHTUNG SATZ	3	3		
(JEWEILS 0,2 DAZUZAEHLEN.)		2	16011-KM9-711	SCHWIMMERVENTIL SATZ	3	3		
• SCHWIMMER SATZ		3	16012-KM9-711	DUESENNADELSATZ	3	3		
(JEWEILS 0,2 DAZUZAEHLEN.)		4	16013-KM4-004	SCHWIMMER SATZ	3	3		
• HAUPTDUESE		5	16014-KM4-004	VERGASERDECKEL SATZ	3	3		
(JEWEILS 0,2 DAZUZAEHLEN.)								
DUESENNADELSATZ	1.3	6	16015-KM9-711	SCHWIMMERKAMMER SATZ	1	1		
(JEWEILS 0,3 DAZUZAEHLEN.)		7	16016-GB4-003	SCHRAUBE SATZ A	3	3		
• VERBINDER, BENZINSCHLAUCH		8	16018-KM9-711	GELENKARM SATZ	1	1		
(JEWEILS 0,2 DAZUZAEHLEN.)		9	16023-KM9-711	SCHWIMMERKAMMER SATZ	2	2		
VERGASERDECKEL SATZ	0.6	10	16028-KM9-711	SCHRAUBE SATZ	1	1		
SCHWIMMERKAMMER SATZ	1.0							
(JEWEILS 0,1 DAZUZAEHLEN.)		11	16029-MB0-671	SCHRAUBE SATZ C	2	2		
GELENKARM SATZ	1.4	12	16030-KM9-711	ARM SATZ, GELENK	1	1		
(JEWEILS 0,3 DAZUZAEHLEN.)		13	16031-KM9-711	ARM SATZ, GELENK	1	1		
• DROSSELVENTIL		14	16034-KM4-004	VERBINDER, BENZINSCHLAUCH	2	2		
(JEWEILS 0,3 DAZUZAEHLEN.)		15	16046-MA6-003	ANLASSVENTIL SATZ	3	3		
ANLASSVENTIL SATZ	0.7							
(#.2,3 SEITE 1,4)		16	16050-KM4-004	DRUCKSPULENFEDER	1	1		
VERGASER KOMPL.	1.2	17	16052-KM4-004	FEDER	2	2		
VERGASER KOMPL. 1	1.5	18	16053-KM4-004	FEDER	1	1		
(JEWEILS 0,3 DAZUZAEHLEN.)		19	16082-KM4-004	KEGELKOPFSCHRAUBE	3	3		
		*20	16100-KM9-711	VERGASER KOMPL.	1			U
			16100-KM9-761	VERGASER KOMPL.	1	1		AR,CM,E,ED,F,G,IT,SA,SD
		*21	16101-KM9-711	VERGASER KOMPL. 1	1			U
			16101-KM9-761	VERGASER KOMPL. 1	1	1		AR,CM,E,ED,F,G,IT,SA,SD
		*22	16102-KM9-711	VERGASER KOMPL. 2	1			U
			16102-KM9-761	VERGASER KOMPL. 2	1	1		AR,CM,E,ED,F,G,IT,SA,SD
		*23	16103-KM9-711	VERGASER KOMPL. 3	1			U
			16103-KM9-761	VERGASER KOMPL. 3	1	1		AR,CM,E,ED,F,G,IT,SA,SD

1985.10.01 G D8

D 9

E-14

Carburetor

Carburateur

Vergaser

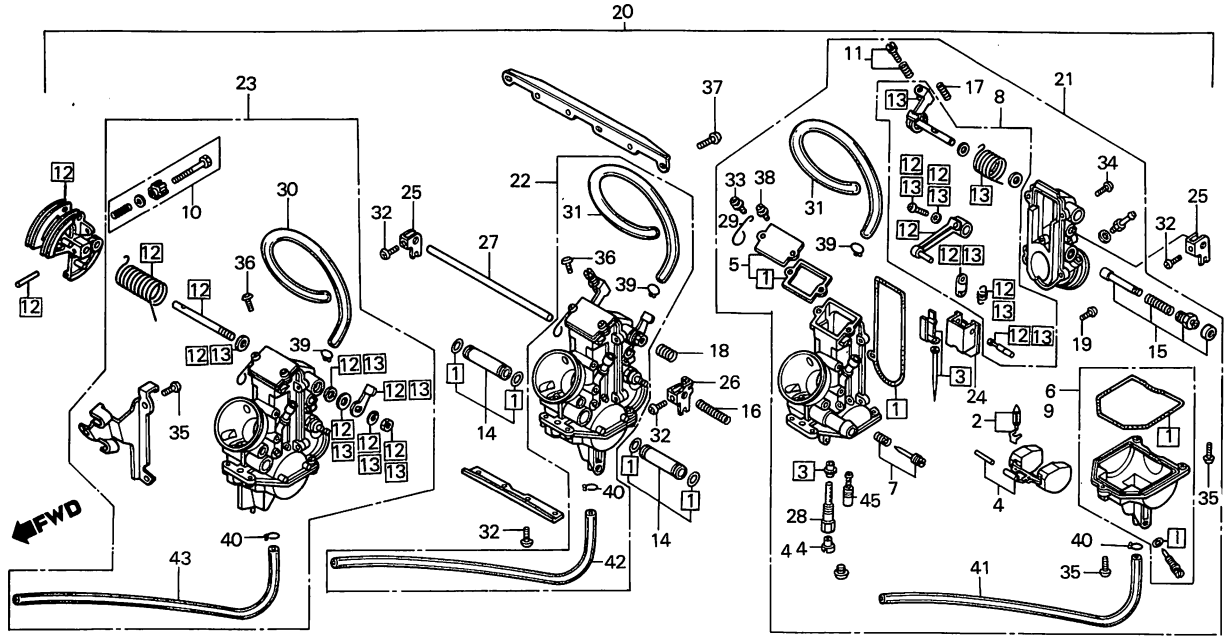

BKM9-12

Service item	F.R.T.	Ref. No.	Part No.	Description	Reqd. No. NS400 RF	RG	Serial No.	Area code
		24	16111-KM4-004	VALVE, THROTTLE	3	3		
		25	16120-KG4-003	ARM SET, LINK	2	2		
		26	16120-KM4-004	ARM SET, LINK	1	1		
		27	16145-KM9-711	LINK, STARTER	1	1		
		28	16165-KM4-004	HOLDER, NEEDLE JET	3	3		
		29	16179-KM4-004	CLAMP	3	3		
		30	16198-KM9-711	TUBE	1	1		
		31	16199-KM9-711	TUBE	2	2		
		32	93500-04008-1A	SCREW, PAN, 4X8	9	9		
		33	93500-04010-1A	SCREW, PAN, 4X10	3	3		
		34	93500-04012-1A	SCREW, PAN, 4X12	7	7		
		35	93500-04014-1A	SCREW, PAN, 4X14	11	11		
		36	93500-05008-1A	SCREW, PAN, 5X8	2	2		
		37	93500-05012-1A	SCREW, PAN, 5X12	6	6		
		38	93892-04008-10	SCREW-WASHER, 4X8	3	3		
		39	95002-02100	CLIP B10, TUBE	3	3		
		40	95002-02650	CLIP B6.5, TUBE	3	3		
		41	95003-05036-31	TUBE, VINYL, 35X6.5X360	1	1		
		42	95003-05042-31	TUBE, VINYL, 3.5X6.5X420	1	1		
		43	95003-05048-31	TUBE, VINYL, 3.5X6.5X480	1	1		
		*44	99101-393-1200	JET, MAIN, #120	3			U
			99101-393-1220	JET, MAIN, #122	3	3		AR,CM,E,ED,F,G,IT,SA,SD
		45	99103-MA1-0380	JET, SLOW, #38	3	3		

Item d'entretien	T.D.R.	N° de réf.	N° de pièce	Description	N° de requis NS400 RF	RG	N° de série	Code de zone
		24	16111-KM4-004	PAPILLON DE GAZ	3	3		
		25	16120-KG4-003	JEU DE BRAS DE LIAISON	2	2		
		26	16120-KM4-004	JEU DE BRAS DE LIAISON	1	1		
		27	16145-KM9-711	LIAISON DE DEMARREUR	1	1		
		28	16165-KM4-004	SUPPORT DE GICLEUR D'AIGUILLES	3	3		
		29	16179-KM4-004	BRIDE	3	3		
		30	16198-KM9-711	TUBE	1	1		
		31	16199-KM9-711	TUBE	2	2		
		32	93500-04008-1A	VIS A TETE CYLINDRIQUE, 4X8	9	9		
		33	93500-04010-1A	VIS A TETE CYLINDRIQUE, 4X10	3	3		
		34	93500-04012-1A	VIS A TETE CYLINDRIQUE, 4X12	7	7		
		35	93500-04014-1A	VIS A TETE CYLINDRIQUE, 4X14	11	11		
		36	93500-05008-1A	VIS A TETE CYLINDRIQUE, 5X8	2	2		
		37	93500-05012-1A	VIS A TETE CYLINDRIQUE, 5X12	6	6		
		38	93892-04008-10	VIS A TETE A RONDELLE, 4X8	3	3		
		39	95002-02100	PINCE B10 POUR TUBE	3	3		
		40	95002-02650	PINCE B6.5 POUR TUBE	3	3		
		41	95003-05036-31	TUBE VINYLE, 35X6.5X360	1	1		
		42	95003-05042-31	TUBE VINYLE, 3.5X6.5X420	1	1		
		43	95003-05048-31	TUBE VINYLE, 3.5X6.5X480	1	1		
		*44	99101-393-1200	GICLEUR PRINCIPAL, #120	3			U
			99101-393-1220	GICLEUR PRINCIPAL, #122	3	3		AR,CM,E,ED,F,G,IT,SA,SD
		45	99103-MA1-0380	GICLEUR DE RALENTI, #38	3	3		

1985.10.01 F D9

Wartungspunkt	AP	Ref. Nr.	Teile-Nr.	Beschreibung	Menge NS400 RF	RG	Serien-Nr.	Gebiets-Code
		24	16111-KM4-004	DROSSELVENTIL	3	3		
		25	16120-KG4-003	GELENKARM SATZ	2	2		
		26	16120-KM4-004	GELENKARM SATZ	1	1		
		27	16145-KM9-711	GELENK, ANLASSER	1	1		
		28	16165-KM4-004	HALTER, NADELDUESE	3	3		
		29	16179-KM4-004	KLAMMER	3	3		
		30	16198-KM9-711	SCHLAUCH	1	1		
		31	16199-KM9-711	SCHLAUCH	2	2		
		32	93500-04008-1A	KEGELKOPFSCHRAUBE, 4X8	9	9		
		33	93500-04010-1A	KEGELKOPFSCHRAUBE, 4X10	3	3		
		34	93500-04012-1A	KEGELKOPFSCHRAUBE, 4X12	7	7		
		35	93500-04014-1A	KEGELKOPFSCHRAUBE, 4X14	11	11		
		36	93500-05008-1A	KEGELKOPFSCHRAUBE, 5X8	2	2		
		37	93500-05012-1A	KEGELKOPFSCHRAUBE, 5X12	6	6		
		38	93892-04008-10	SCHRAUBE MIT SCHEIBE, 4X8	3	3		
		39	95002-02100	KLEMME B10, SCHLAUCH	3	3		
		40	95002-02650	KLEMME B6.5, SCHLAUCH	3	3		
		41	95003-05036-31	VINYLROHR, 35X6.5X360	1	1		
		42	95003-05042-31	VINYLROHR, 3.5X6.5X420	1	1		
		43	95003-05048-31	VINYLROHR, 3.5X6.5X480	1	1		
		*44	99101-393-1200	HAUPTDUESE, #120	3			U
			99101-393-1220	HAUPTDUESE, #122	3	3		AR,CM,E,ED,F,G,IT,SA,SD
		45	99103-MA1-0380	LEERLAUFDUESE #38	3	3		

1985.10.01 G D9

D 10

EOP-1

Gasket kit

Trousse de joint

Dichtung Satz

Service item	F.R.T.	Ref. No.	Part No.	Description	Reqd. No. NS400 RF	RG	Serial No.	Area code
		*	061A0-KM9-000	GASKET KIT	1	1		AR,CM,E,ED,F,G,IT,SD,U
		*	061A0-KM9-690	GASKET KIT	1			SA
				(COMPONENT PARTS)				
		* 1	11391-KM4-000	GASKET, R. COVER	1	1		
		* 2	11394-KM4-000	GASKET, GEARSHIFT COVER	1	1		
		* 3	12192-KM4-000	GASKET, CYLINDER	3	3		
		* 4	12251-KM4-010	GASKET, CYLINDER HEAD	3			SA
		*	12251-KM9-760	GASKET, CYLINDER HEAD	3	3		AR,CM,E,ED,F,G,IT,SD,U
		* 5	14132-KM9-000	GASKET, REED VALVE	3	3		
		* 6	14251-KM9-000	GASKET, ATAC LINK COVER A	1	1		
		* 7	14261-KM4-000	GASKET, ATAC LINK COVER B	1	1		
		* 8	15312-KG4-000	GASKET, OIL PUMP BASE	1	1		
		* 9	16231-KM9-000	GASKET, CARBURETOR INSULATOR	3	3		
		*10	18108-KM9-000	GASKET, EX. PIPE	2	2		
		*11	18109-KM9-000	GASKET, ATAC CHAMBER	2	2		
		*12	18291-KM4-000	GASKET, EX. PIPE	3	3		
		*13	91301-KM4-004	O-RING, 12.8X1.9	2	2		
		*14	91302-028-000	O-RING, 15X2.5	2	2		
		*15	91303-800-000	O-RING, 16MM	1	1		
		*16	91323-601-000	O-RING, 25X2.0	1	1		
		*17	91351-GA7-000	O-RING, 16.8X1.9	1	1		

Item d'entretien	T.D.R.	N° de réf.	N° de pièce	Description	N° de requis NS400 RF	RG	N° de série	Code de zone
		*	061A0-KM9-000	TROUSSE DE JOINT	1	1		AR,CM,E,ED,F,G,IT,SD,U
		*	061A0-KM9-690	TROUSSE DE JOINT	1			SA
				(COMPONENT PARTS)				
		* 1	11391-KM4-000	JOINT DE COUVERCLE D.	1	1		
		* 2	11394-KM4-000	JOINT DE COUVERCLE DE CHANGEMENT DE VITESSE	1	1		
		* 3	12192-KM4-000	JOINT DE CYLINDRE	3	3		
		* 4	12251-KM4-010	JOINT DE CULASSE	3			SA
		*	12251-KM9-760	JOINT DE CULASSE	3	3		AR,CM,E,ED,F,G,IT,SD,U
		* 5	14132-KM9-000	JOINT DE SOUPAPE D'ANCHE	3	3		
		* 6	14251-KM9-000	JOINT DE COUVERCLE A DE LIAISON D'ATAC	1	1		
		* 7	14261-KM4-000	JOINT DE COUVERCLE B DE LIAISON D'ATAC	1	1		
		* 8	15312-KG4-000	JOINT DE BASE DE POMPE A HUILE	1	1		
		* 9	16231-KM9-000	JOINT D'ISOLANT DE CARBURATEUR	3	3		
		*10	18108-KM9-000	JOINT DE TUYAU D'ECHAPPEMENT	2	2		
		*11	18109-KM9-000	JOINT DE CHAMBRE D'ATAC	2	2		
		*12	18291-KM4-000	JOINT DE TUYAU D'ECHAPPEMENT	3	3		
		*13	91301-KM4-004	JOINT TORIQUE, 12.8X1.9	2	2		
		*14	91302-028-000	JOINT TORIQUE, 15X2.5	2	2		
		*15	91303-800-000	JOINT TORIQUE, 16MM	1	1		
		*16	91323-601-000	JOINT TORIQUE, 25X2.0	1	1		
		*17	91351-GA7-000	JOINT TORIQUE, 16.8X1.9	1	1		

1985.10.01 F D10

Wartungspunkt	AP	Ref. Nr.	Teile-Nr.	Beschreibung	Menge NS400 RF	RG	Serien-Nr.	Gebiets-Code
		*	061A0-KM9-000	DICHTUNG SATZ	1	1		AR,CM,E,ED,F,G,IT,SD,U
		*	061A0-KM9-690	DICHTUNG SATZ	1			SA
				(COMPONENT PARTS)				
		* 1	11391-KM4-000	DICHTUNG, R. DECKEL	1	1		
		* 2	11394-KM4-000	DICHTUNG, GANGSCHALTDECKEL	1	1		
		* 3	12192-KM4-000	DICHTUNG, ZYLINDER	3	3		
		* 4	12251-KM4-010	DICHTUNG, ZYLINDERKOPF	3			SA
		*	12251-KM9-760	DICHTUNG, ZYLINDERKOPF	3	3		AR,CM,E,ED,F,G,IT,SD,U
		* 5	14132-KM9-000	DICHTUNG, PLAETTCHENVENTIL	3	3		
		* 6	14251-KM9-000	DICHTUNG, ATAC-GELENKDECKEL A	1	1		
		* 7	14261-KM4-000	DICHTUNG, ATAC-GELENKDECKEL B	1	1		
		* 8	15312-KG4-000	DICHTUNG, OELPUMPENBASIS	1	1		
		* 9	16231-KM9-000	DICHTUNG, VERGASERISOLATOR	3	3		
		*10	18108-KM9-000	DICHTUNG, AUSPUFFROHR	2	2		
		*11	18109-KM9-000	DICHTUNG, ATAC-KAMMER	2	2		
		*12	18291-KM4-000	DICHTUNG, AUSPUFFROHR	3	3		
		*13	91301-KM4-004	O-RING, 12.8X1.9	2	2		
		*14	91302-028-000	O-RING, 15X2.5	2	2		
		*15	91303-800-000	O-RING, 16MM	1	1		
		*16	91323-601-000	O-RING, 25X2.0	1	1		
		*17	91351-GA7-000	O-RING, 16.8X1.9	1	1		

1985.10.01 G D10

E 2

F-1

Headlight

Phare

Scheinwerfer

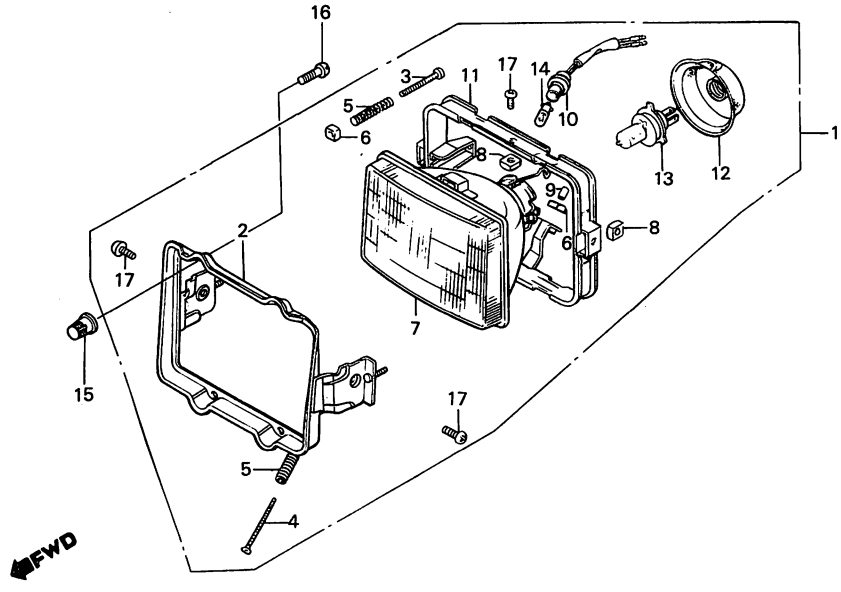

BKM9-13

Service item	F.R.T.	Ref. No.	Part No.	Description	Reqd. No. NS400 RF	Reqd. No. NS400 RG	Serial No.	Area code
HEADLIGHT ASSY.	0.4	1	33100-KM9-601	HEADLIGHT ASSY.	1			E,SA,U
RIM, HEADLIGHT	0.6		33100-KM9-610	HEADLIGHT ASSY.	1			AR,ED,G,IT,SD
HEADLIGHT UNIT	0.5		33100-KM9-620	HEADLIGHT ASSY.	1			F
• RING, HEADLIGHT		*	33100-KM9-721	HEADLIGHT ASSY.		1		
SOCKET ASSY., POSITION LIGHT	0.2	2	33101-KM4-000	RIM, HEADLIGHT	1	1		
BULB, HEADLIGHT	0.1	3	33103-MC5-003	SCREW, BEAM ADJUSTING	1			
• BULB, MARKER LIGHT		*	33103-KM9-721	SCREW, BEAM ADJUSTING		1		
		4	33104-MB0-003	SCREW, BEAM ADJUSTING	1	1		
		5	33108-MB0-003	SPRING, BEAM ADJUSTING	2			
		*	33108-KM9-721	SPRING, BEAM ADJUSTING		2		
		6	33118-438-841	NUT, BEAM ADJUSTING	2	2		
		7	33120-KM9-601	HEADLIGHT UNIT	1			E,SA,U
			33120-KM9-610	HEADLIGHT UNIT	1			AR,G,IT,SD
			33120-KM9-620	HEADLIGHT UNIT	1			F
		*	33120-KM9-721	HEADLIGHT UNIT		1		
		8	33128-471-003	NUT, UNIT HOLDER	4	4		
		9	33136-MB0-000	COVER, SCREW, 4MM	1	1		
		10	33150-KM9-601	SOCKET ASSY., POSITION LIGHT	1			
		11	33153-KM4-003	RING, HEADLIGHT	1			
		*	33153-KM9-721	RING, HEADLIGHT		1		
		12	33180-MC5-003	COVER, RUBBER	1	1		
		13	34901-MC7-601	BULB, HEADLIGHT (H4 JA12V60/55W)	1	1		AR,CM,E,ED,G,IT,SA,SD,U
			34901-371-621	H4 BULB(12342/99) MFD. BY PHILIPS (LOCAL PROCUREMENT PART)	1			F

Item d'entretien	T.D.R.	N° de réf.	N° de pièce	Description	N° de requis NS400 RF	RG	N° de série	Code de zone
ENS. PHARE	0.4	1	33100-KM9-601	ENS. PHARE	1			E,SA,U
REBORD DE PHARE	0.6		33100-KM9-610	ENS. PHARE	1			AR,ED,G,IT,SD
UNITE DE PHARE	0.5		33100-KM9-620	ENS. PHARE	1			F
• ANNEAU DE PHARE		*	33100-KM9-721	ENS. PHARE		1		
ENS. DOUILLE DE FEU POSITION	0.2	2	33101-KM4-000	REBORD DE PHARE	1	1		
AMPOULE DE PHARE	0.1	3	33103-MC5-003	VIS DE REGLAGE D'INTENSITE PHARE	1			
• AMPOULE DE FEU DE GABARIT		*	33103-KM9-721	VIS DE REGLAGE D'INTENSITE PHARE		1		
		4	33104-MB0-003	VIS DE REGLAGE D'INTENSITE PHARE	1	1		
		5	33108-MB0-003	RESSORT DE REGLAGE D'INTENSITE PHARE	2			
		*	33108-KM9-721	RESSORT DE REGLAGE D'INTENSITE PHARE		2		
		6	33118-438-841	ECROU DE REGLAGE D'INTENSITE PHARE	2	2		
		7	33120-KM9-601	UNITE DE PHARE	1			E,SA,U
			33120-KM9-610	UNITE DE PHARE	1			AR,G,IT,SD
			33120-KM9-620	UNITE DE PHARE	1			F
		*	33120-KM9-721	UNITE DE PHARE		1		
		8	33128-471-003	ECROU DE SUPPORT D'UNITE	4	4		
		9	33136-MB0-000	COUVERCLE DE VIS 4MM	1	1		
		10	33150-KM9-601	ENS. DOUILLE DE FEU POSITION	1			
		11	33153-KM4-003	ANNEAU DE PHARE	1			
		*	33153-KM9-721	ANNEAU DE PHARE		1		
		12	33180-MC5-003	COUVERCLE DE CAOUTCHOUC	1	1		
		13	34901-MC7-601	AMPOULE DE PHARE (H4 JA12V60/55W)	1	1		AR,CM,E,ED,G,IT,SA,SD,U
			34901-371-621	AMPOULE H4(12342/99) FAB. DE PHILIPS	1			F

1985.10.01 F E2

Wartungspunkt	AP	Ref. Nr.	Teile-Nr.	Beschreibung	Menge NS400 RF	RG	Serien-Nr.	Gebiets-Code
SCHEINWERFER KOMPL.	0.4	1	33100-KM9-601	SCHEINWERFER KOMPL.	1			E,SA,U
ZIERRAHMEN, SCHEINWERFER	0.6		33100-KM9-610	SCHEINWERFER KOMPL.	1			AR,ED,G,IT,SD
SCHEINWERFEREINHEIT	0.5		33100-KM9-620	SCHEINWERFER KOMPL.	1			F
• RING, SCHEINWERFER		*	33100-KM9-721	SCHEINWERFER KOMPL.		1		
SOCKEL KOMPL., POSITIONSLICHT	0.2	2	33101-KM4-000	ZIERRAHMEN, SCHEINWERFER	1	1		
BIRNE, SCHEINWERFER	0.1	3	33103-MC5-003	EINSTELLSCHRAUBE, STRAHL	1			
• BIRNE, ABSTANDSLICHT		*	33103-KM9-721	EINSTELLSCHRAUBE, STRAHL		1		
		4	33104-MB0-003	EINSTELLSCHRAUBE, STRAHL	1	1		
		5	33108-MB0-003	EINSTELLFEDER, STRAHL	2			
		*	33108-KM9-721	EINSTELLFEDER, STRAHL		2		
		6	33118-438-841	EINSTELLMUTTER, STRAHL	2	2		
		7	33120-KM9-601	SCHEINWERFEREINHEIT	1			E,SA,U
			33120-KM9-610	SCHEINWERFEREINHEIT	1			AR,G,IT,SD
			33120-KM9-620	SCHEINWERFEREINHEIT	1			F
		*	33120-KM9-721	SCHEINWERFEREINHEIT		1		
		8	33128-471-003	MUTTER, EINHEITHALTER	4	4		
		9	33136-MB0-000	DECKEL, SCHRAUBE 4MM	1	1		
		10	33150-KM9-601	SOCKEL KOMPL., POSITIONSLICHT	1			
		11	33153-KM4-003	RING, SCHEINWERFER	1			
		*	33153-KM9-721	RING, SCHEINWERFER		1		
		12	33180-MC5-003	GUMMIDECKEL	1	1		
		13	34901-MC7-601	BIRNE, SCHEINWERFER (H4 JA12V60/55W)	1	1		AR,CM,E,ED,G,IT,SA,SD,U
			34901-371-621	H4 BIRNE(12342/99) PHILIPS-FABRIKATION	1			F

1985.10.01 G E2

E 3

F-1

Headlight

Phare

Scheinwerfer

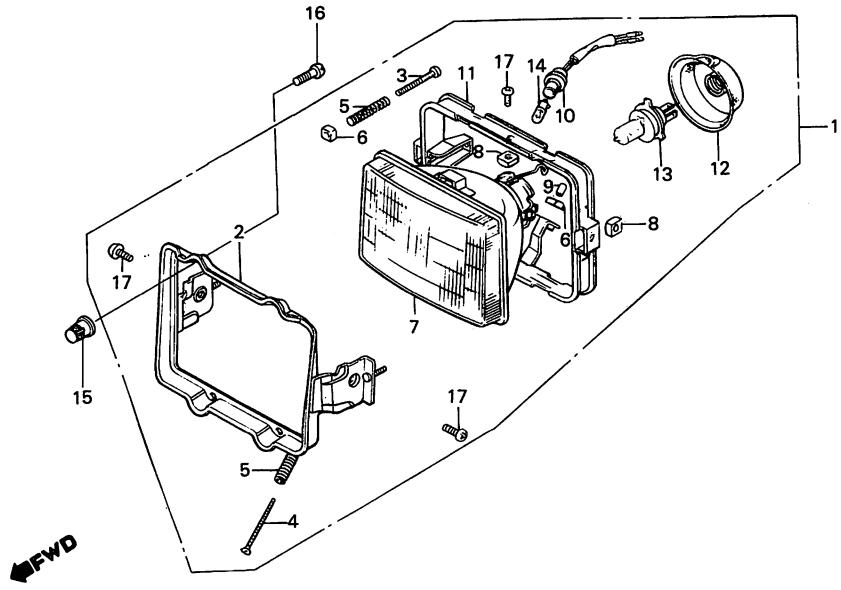

BKM9–13

Service item	F.R.T.	Ref. No.	Part No.	Description	Reqd. No. NS400 RF	RG	Serial No.	Area code
		14	34903-388-611	BULB, POSITION (12V 4W)	1			
		*15	90316-MJ1-000	NUT, INSERT, 5X0.8	4	4		
		*16	93500-05008-0G	SCREW, PAN, 5X8	4	4		
		17	93500-05010-1G	SCREW, PAN, 5X10	4	4		

Item d'entretien	T.D.R.	N° de réf.	N° de pièce	Description	N° de requis NS400 RF	RG	N° de série	Code de zone
		14	34903-388-611	AMPOLE DE FEU POSITION (12V 4W)	1			
		*15	90316-MJ1-000	ECROU D'INSERTION, 5X0.8	4	4		
		*16	93500-05008-0G	VIS A TETE CYLINDRIQUE, 5X8	4	4		
		17	93500-05010-1G	VIS A TETE CYLINDRIQUE, 5X10	4	4		

1985.10.01 F E3

Wartungspunkt	AP	Ref. Nr.	Teile-Nr.	Beschreibung	Menge NS400 RF	RG	Serien-Nr.	Gebiets-Code
		14	34903-388-611	BIRNE, POSITIONSLICHT (12V 4W)	1			
		*15	90316-MJ1-000	EINSETZUNGSMUTTER, 5X0.8	4	4		
		*16	93500-05008-0G	KEGELKOPFSCHRAUBE, 5X8	4	4		
		17	93500-05010-1G	KEGELKOPFSCHRAUBE, 5X10	4	4		

1985.10.01 G E3

2002305

E 4

F-2

Meter

Compteurs

Messer

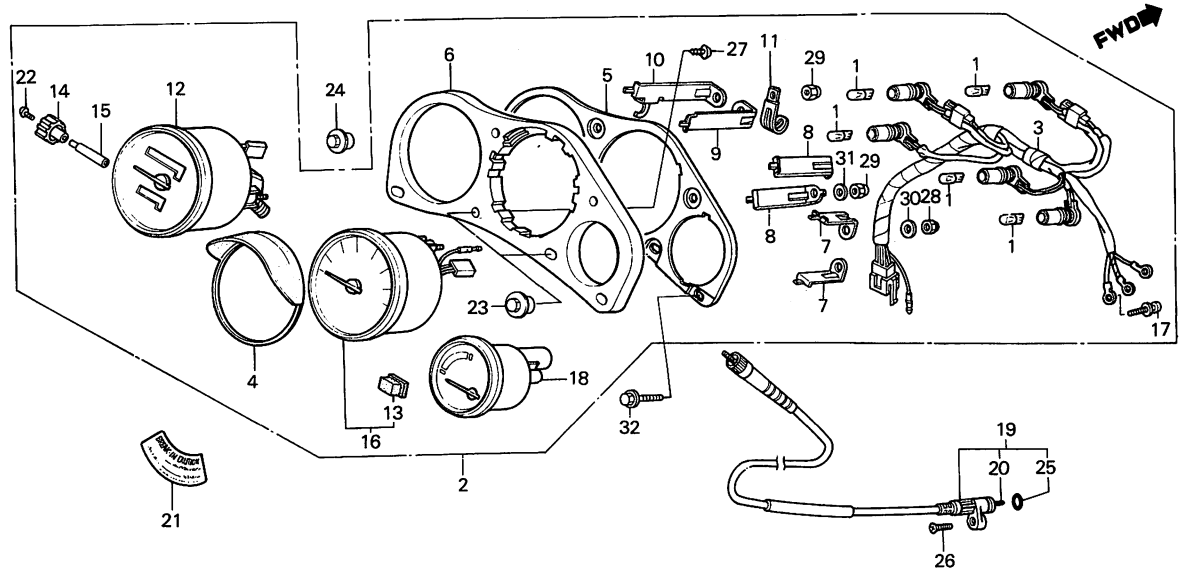

BKM9—14B

Service item	F.R.T.	Ref. No.	Part No.	Description	Reqd. No. NS400 RF	Reqd. No. NS400 RG	Serial No.	Area code
METER ASSY., COMBINATION	0.4	1	34908-GA7-701	BULB, WEDGE BASE (12V 3.4W)	5	5		
• BRACKET, METER		2	37100-KM9-601	METER ASSY., COMBINATION ... 602	1		DAL 2002306	E
• SPEEDOMETER ASSY.			37100-KM9-641	METER ASSY., COMBINATION ... 642	1		" " "	AR,ED,F,G,IT,SA,SD
• TACHOMETER ASSY.		*	37100-KM9-650	METER ASSY., COMBINATION	1			U
SOCKET COMP., COMBINATION	0.5	*	37100-KM9-720	METER ASSY., COMBINATION			①DAL GM000204 721	
• METER ASSY., TEMPERATURE		3	37105-KM9-641	SOCKET COMP., COMBINATION	1	1		
CABLE ASSY., SPEEDOMETER	0.1	4	37110-KM4-008	VISOR COMP., METER	1	1		
		* 5	37120-KM9-008	BRACKET, METER	1	1		
		6	37130-KM4-008	RUBBER, CUSHION	1	1		
		7	37151-KM4-008	BRACKET (TM)	2	2		
		8	37152-KM4-008	BRACKET (ET)	2	2		
		9	37153-KM4-008	BRACKET (SP)	1	1		
		10	37154-KM4-008	BRACKET (SP)	1	1		
		11	37161-KM4-008	CLAMP	1	1		
		12	37200-KM9-601	SPEEDOMETER ASSY. (MPH)	1			E
			37200-KM9-641	SPEEDOMETER ASSY. (KMH)	1			AR,ED,F,G,IT,SA,SD,U
		*	37200-KM9-720	SPEEDOMETER ASSY.		1		
		* 13	37216-GJ8-701	GROMMET	1	1		
		14	37220-445-008	KNOB, TRIP METER	1	1		
		15	37222-KM4-008	SHAFT, RESET	1	1		
		16	37250-KM9-641	TACHOMETER ASSY. ... 642	1		DAL 2002306	AR,E,ED,F,G,IT,SA,SD
			37250-KM9-711	TACHOMETER ASSY.	1			U
			37250-KM9-720	TACHOMETER ASSY.			①DAL GM000204 ... 721	
		17	37305-KE5-008	SCREW-WASHER, 3X22	3	3		
		* 18	37400-KM9-711	METER ASSY., TEMPERATURE	1	1		
		A	37223-KM9-641	SPEEDOMETER ASSY	1			

Item d'entretien	T.D.R.	N° de réf.	N° de pièce	Description	N° de requis NS400 RF	RG	N° de série	Code de zone
ENS. COMPTEUR COMBINE	0.4	1	34908-GA7-701	AMPOULE DE BASE DE COIN (12V 3.4W)	5	5		
• SUPPORT DE COMPTEUR								
• ENS. COMPTEUR DE VITESSE		2	37100-KM9-601	ENS. COMPTEUR COMBINE	1			E
• ENS. TACHYMETRE			37100-KM9-641	ENS. COMPTEUR COMBINE	1			AR,ED,F,G,IT,SA,SD
DOUILLE COMP. COMBINNAISON	0.5	*	37100-KM9-650	ENS. COMPTEUR COMBINE	1			U
• ENS. THERMOMETRE		*	37100-KM9-720	ENS. COMPTEUR COMBINE		1		
ENS. CABLE DE COMPTEUR DE VITESSE	0.1	3	37105-KM9-641	DOUILLE COMP. COMBINNAISON	1	1		
		4	37110-KM4-008	VISIERE COMP. COMPTEUR	1	1		
		* 5	37120-KM9-008	SUPPORT DE COMPTEUR	1	1		
		6	37130-KM4-008	CAOUTCHOUC DE TAMPON	1	1		
		7	37151-KM4-008	SUPPORT (TM)	2	2		
		8	37152-KM4-008	SUPPORT (ET)	2	2		
		9	37153-KM4-008	SUPPORT (SP)	1	1		
		10	37154-KM4-008	SUPPORT (SP)	1	1		
		11	37161-KM4-008	BRIDE	1	1		
		12	37200-KM9-601	ENS. COMPTEUR DE VITESSE (MPH)	1			E
			37200-KM9-641	ENS. COMPTEUR DE VITESSE (KMH)	1			AR,ED,F,G,IT,SA,SD,U
		*	37200-KM9-720	ENS. COMPTEUR DE VITESSE		1		
		* 13	37216-GJ8-701	ANNEAU		1		
		14	37220-445-008	BOUTON DE COMPTEUR JOURNALIER	1	1		
		15	37222-KM4-008	ARBRE DE REPOSITION	1	1		
		16	37250-KM9-641	ENS. TACHYMETRE	1			AR,E,ED,F,G,IT,SA,SD
			37250-KM9-711	ENS. TACHYMETRE	1			U
			37250-KM9-720	ENS. TACHYMETRE		1		
		17	37305-KE5-008	VIS A TETE A RONDELLE, 3X22	3	3		
		* 18	37400-KM9-711	ENS. THERMOMETRE	1	1		

1985.10.01 F E4

Wartungspunkt	AP	Ref. Nr.	Teile-Nr.	Beschreibung	Menge NS400 RF	RG	Serien-Nr.	Gebiets-Code
KOMBINATIONSMESSER KOMPL.	0.4	1	34908-GA7-701	BIRNE, KEILBASIS (12V 3.4W)	5	5		
• BUEGEL, MESSER		2	37100-KM9-601	KOMBINATIONSMESSER KOMPL.	1			E
• GESHWINDIGKEITSMESSER KOMPL.			37100-KM9-641	KOMBINATIONSMESSER KOMPL.	1			AR,ED,F,G,IT,SA,SD
• DREHZAHLMESSER KOMPL.		*	37100-KM9-650	KOMBINATIONSMESSER KOMPL.	1			U
SOCKEL KOMPL., KOMBINATION	0.5	*	37100-KM9-720	KOMBINATIONSMESSER KOMPL.		1		
• TEMPERATURMESSER KOMPL.		3	37105-KM9-641	SOCKEL KOMPL., KOMBINATION	1	1		
KABEL KOMPL., GESCHWINDIGKEITSMESSER	0.1	4	37110-KM4-008	BLENDE KOMPL., MESSER	1	1		
		* 5	37120-KM9-008	BUEGEL, MESSER	1	1		
		6	37130-KM4-008	DAEMPFUNGSGUMMI	1	1		
		7	37151-KM4-008	BUEGEL (TM)	2	2		
		8	37152-KM4-008	BUEGEL (ET)	2	2		
		9	37153-KM4-008	BUEGEL (SP)	1	1		
		10	37154-KM4-008	BUEGEL (SP)	1	1		
		11	37161-KM4-008	KLAMMER	1	1		
		12	37200-KM9-601	GESHWINDIGKEITSMESSER KOMPL. (MPH)	1			E
			37200-KM9-641	GESHWINDIGKEITSMESSER KOMPL. (KMH)	1			AR,ED,F,G,IT,SA,SD,U
		*	37200-KM9-720	GESHWINDIGKEITSMESSER KOMPL.		1		
		* 13	37216-GJ8-701	GUMMITUELLE		1		
		14	37220-445-008	KNOPF, TAGESKILOMETERZAEHLER	1	1		
		15	37222-KM4-008	WELLE, RUECKSTELL	1	1		
		16	37250-KM9-641	DREHZAHLMESSER KOMPL.	1			AR,E,ED,F,G,IT,SA,SD
			37250-KM9-711	DREHZAHLMESSER KOMPL.	1			U
			37250-KM9-720	DREHZAHLMESSER KOMPL.		1		
		17	37305-KE5-008	SCHRAUBE MIT SCHEIBE, 3X22	3	3		
		* 18	37400-KM9-711	TEMPERATURMESSER KOMPL.	1	1		

1985.10.01 G E4

E 5

F-2

Meter

Compteurs

Messer

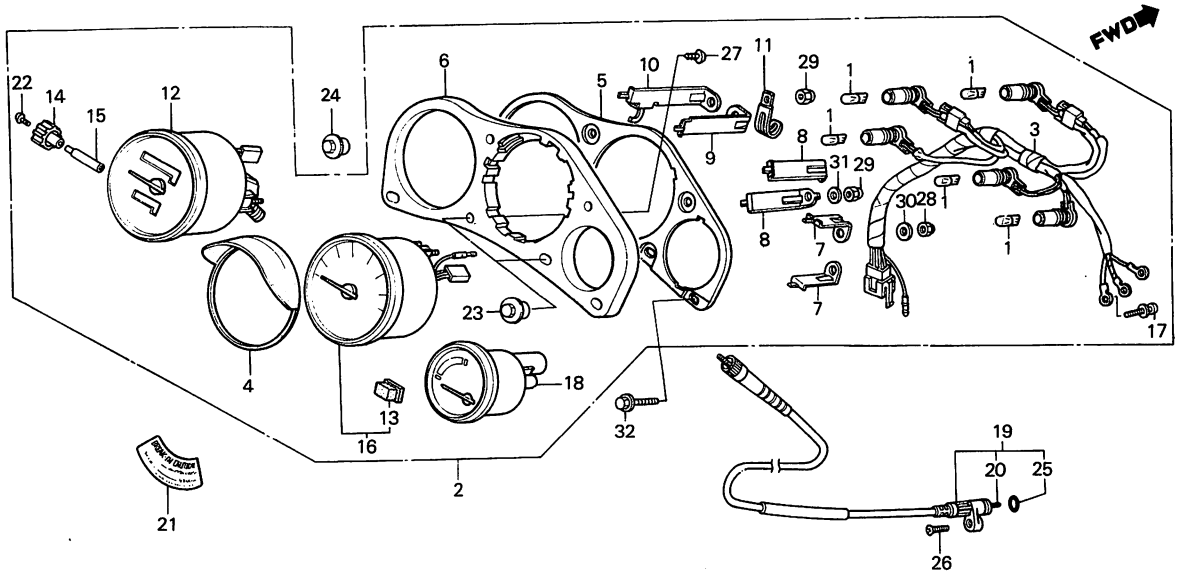

BKM9—14B

Service item	F.R.T.	Ref. No.	Part No.	Description	Reqd. No. NS400 RF	RG	Serial No.	Area code
		19	44830-KN1-000	CABLE ASSY., SPEEDOMETER	1	1		
		20	44831-KN1-300	CABLE, INNER	1	1		
		*21	87523-KM9-620	LABEL, BREAK IN CAUTION		1		
		*	87523-KM9-640	LABEL, BREAK IN CAUTION	①	1	DAL 2001975	
		22	90102-434-671	SCREW, TAPPING	1	1		
		*23	90305-KM9-008	NUT, SPECIAL, 4MM	2	2		
		24	90305-MJ4-000	NUT, SPECIAL, 6MM	4	4		
		25	91301-027-000	O-RING, 6.8X1.9	1	1		
		26	93700-05020-0G	SCREW, OVAL, 5X20	1	1		
		*27	93903-24380	SCREW, TAPPING, 4X12	2	2		
		28	94021-05070-0S	NUT, HEX. CAP, 5MM	2	2		
		29	94021-06070-0S	NUT, CAP, 6MM	4	4		
		30	94101-05700	WASHER, PLAIN, 5MM	2	2		
		31	94101-06700	WASHER, PLAIN, 6MM	3	3		
		32	96300-06030-07	BOLT, FLANGE, 6X30	4	4		

F-2

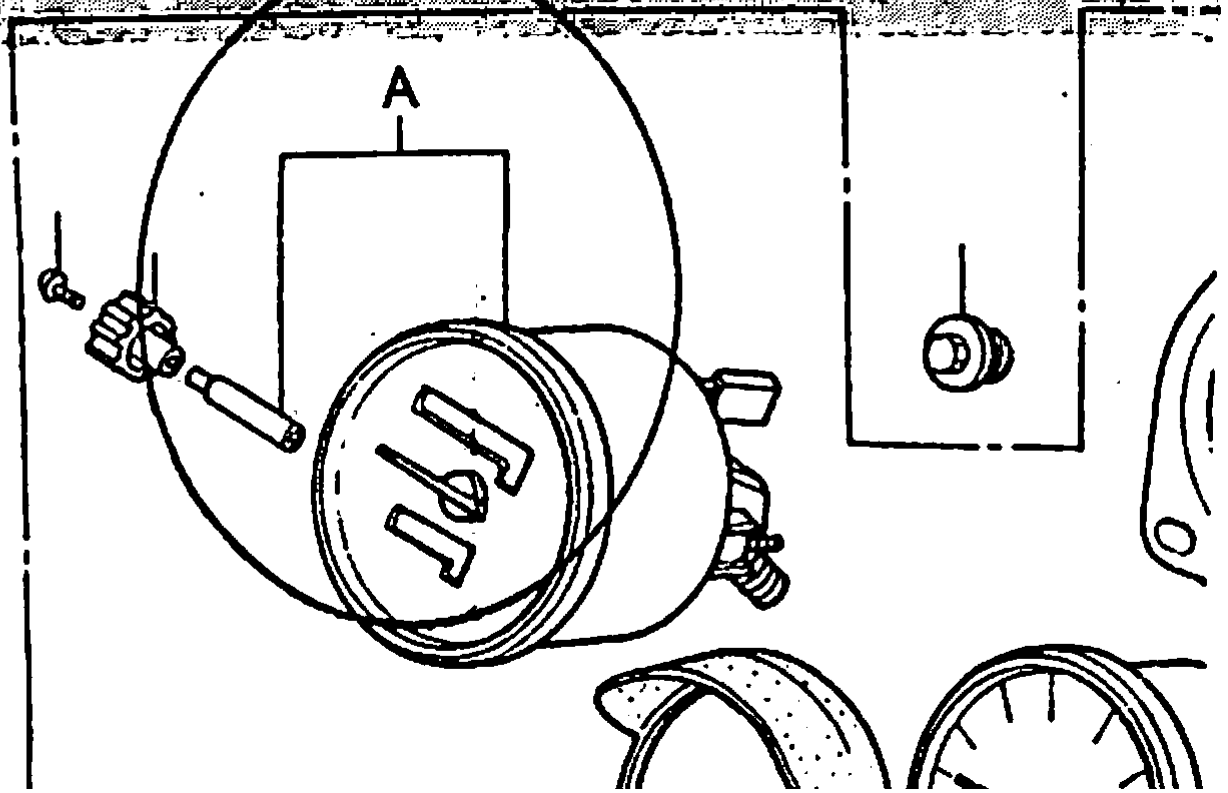

Item d'entretien	T.D.R.	N° de réf.	N° de pièce	Description	N° de requis NS400 RF	RG	N° de série	Code de zone
		19	44830-KN1-000	ENS. CABLE DE COMPTEUR DE VITESSE	1	1		
		20	44831-KN1-300	CABLE INTERIEUR	1	1		
		*21	87523-KM9-620	ETIQUETTE D'AVERTISSEMENT RODAGE		1		
		*	87523-KM9-640	ETIQUETTE D'AVERTISSEMENT RODAGE		1		
		22	90102-434-671	VIS AUTO-TARAUDEUSE	1	1		
		*23	90305-KM9-008	ECROU SPECIAL, 4MM	2	2		
		24	90305-MJ4-000	ECROU SPECIAL, 6MM	4	4		
		25	91301-027-000	JOINT TORIQUE, 6.8X1.9	1	1		
		26	93700-05020-0G	VIS A TETE OVALE, 5X20	1	1		
		*27	93903-24380	VIS AUTO-TARAUDEUSE, 4X12	2	2		
		28	94021-05070-0S	ECROU DE CHAPEAU HEX., 5MM	2	2		
		29	94021-06070-0S	ECROU DE CHAPEAU, 6MM	4	4		
		30	94101-05700	RONDELLE PLATE, 5MM	2	2		
		31	94101-06700	RONDELLE PLATE, 6MM	3	3		
		32	96300-06030-07	BOULON DE BRIDE, 6X30	4	4		

1985.10.01 F E5

Wartungspunkt	AP	Ref. Nr.	Teile-Nr.	Beschreibung	Menge NS400 RF	RG	Serien-Nr.	Gebiets-Code
		19	44830-KN1-000	KABEL KOMPL., GESCHWINDIGKEITSMESSER	1	1		
		20	44831-KN1-300	INNENKABEL	1	1		
		*21	87523-KM9-620	VORSICHTSZETTEL, EINFAHREN		1		
		*	87523-KM9-640	VORSICHTSZETTEL, EINFAHREN		1		
		22	90102-434-671	SCHNEIDSCHRAUBE	1	1		
		*23	90305-KM9-008	SPEZIALMUTTER, 4MM	2	2		
		24	90305-MJ4-000	SPEZIALMUTTER, 6MM	4	4		
		25	91301-027-000	O-RING, 6.8X1.9	1	1		
		26	93700-05020-0G	OVALSCHRAUBE, 5X20	1	1		
		*27	93903-24380	SCHNEIDSCHRAUBE, 4X12	2	2		
		28	94021-05070-0S	HUTMUTTER, HEX., 5MM	2	2		
		29	94021-06070-0S	HUTMUTTER, 6MM	4	4		
		30	94101-05700	GLATTE SCHEIBE, 5MM	2	2		
		31	94101-06700	GLATTE SCHEIBE, 6MM	3	3		
		32	96300-06030-07	FLANSCHENSCHRAUBE, 6X30	4	4		

1985.10.01 G E5

E 6

F-3

Handle lever • Switch • Cable

Levier de poignée • Interrupteur • Câble

Lenkstangenhebel • Schalter • Kabel

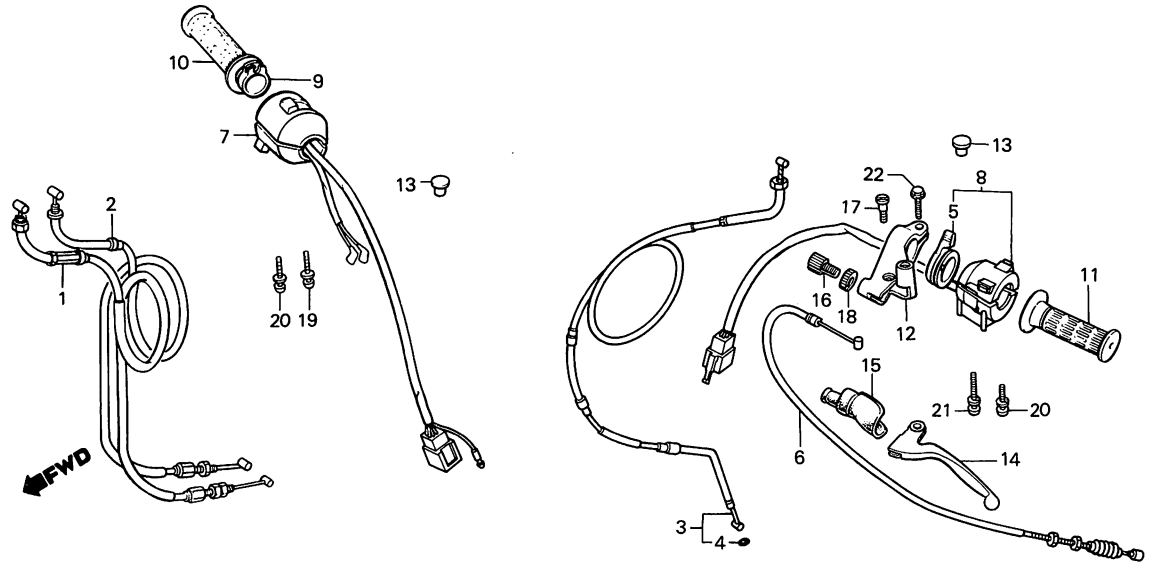

BKM9–15

Service item	F.R.T.
CABLE COMP., THROTTLE (ONE OR ALL)	0.8
• CABLE COMP., CHOKE	
• SWITCH ASSY., LIGHTING LEVER, CHOKE	0.3
• CABLE COMP., CLUTCH	
• PIPE, THROTTLE GRIP	
• BRACKET, HANDLE LEVER	
SWITCH ASSY., WINKER	0.6
GRIP, R. HANDLE	0.1
• GRIP, L. HANDLE	
• LEVER COMP., L. HANDLE	

Ref. No.	Part No.	Description	Reqd. No. NS400 RF	RG	Serial No.	Area code
1	17910-KM9-000	CABLE COMP. A, THROTTLE	1	1		
2	17920-KM9-000	CABLE COMP. B, THROTTLE	1	1		
3	17950-KM9-000	CABLE COMP., CHOKE	1	1		
* 4	17957-KM4-000	O-RING, 1.6X4.8	1	1		
5	17962-KE8-701	LEVER, CHOKE	1	1		
6	22870-KM9-000	CABLE COMP., CLUTCH	1	1		
* 7	35130-KM9-721	SWITCH ASSY., STARTER KILL		1		
*	35150-KM9-003	SWITCH ASSY., LIGHTING	1			
* 8	35200-KM9-003	SWITCH ASSY., WINKER	1			
*	35200-KM9-721	SWITCH ASSY., WINKER		1		
* 9	53141-422-000	PIPE, THROTTLE GRIP	1	1		
10	53165-422-000	GRIP, R. HANDLE	1	1		
11	53166-422-000	GRIP, L. HANDLE	1	1		
12	53172-KM4-000	BRACKET, HANDLE LEVER	1	1		
13	53174-463-770	PLUG, HANDLE LEVER BRACKET	2	2		
14	53178-KM9-000	LEVER COMP., L. HANDLE	1	1		
15	53180-422-020	BOOT, HANDLE LEVER	1	1		
16	53192-268-000	BOLT, WIRE ADJUSTING	1	1		
17	90113-438-000	BOLT, L. STEERING HANDLE LEVER PIVOT	1	1		
18	90321-MA6-750	NUT, FIXING	1	1		
19	93892-05020-07	SCREW-WASHER, 5X20	1	1		
20	93892-05028-07	SCREW-WASHER, 5X28	2	2		
21	93892-05045-07	SCREW-WASHER, 5X45	1	1		

Item d'entretien	T.D.R.	Nº de réf.	Nº de pièce	Description	Nº de requis NS400 RF	RG	Nº de série	Code de zone
CABLE COMP. ACCELERATEUR	0.8	1	17910-KM9-000	CABLE COMP. A D'ACCELERATEUR	1	1		
(L'ON APPLIQUE LE MEME F.R.T.		2	17920-KM9-000	CABLE COMP. B D'ACCELERATEUR	1	1		
MEME QUAND ON EFFECTUE		3	17950-KM9-000	CABLE COMP. STARTER	1	1		
L'ENTRETIENT SUR PLUS D'UNE		* 4	17957-KM4-000	JOINT TORIQUE, 1.6X4.8	1	1		
PIECE.)		5	17962-KE8-701	LEVIER DE STARTER	1	1		
• CABLE COMP. STARTER								
• ENS. INTERRUPTEUR D'ECLAIRAGE		6	22870-KM9-000	CABLE COMP. EMBRAYAGE	1	1		
LEVIER DE STARTER	0.3	* 7	35130-KM9-721	ENS. INTERRUPTEUR DE DEMARRAGE ET D'ARRET		1		
• CABLE COMP. EMBRAYAGE								
• TUYAU DE POIGNEE DE GAZ		*	35150-KM9-003	ENS. INTERRUPTEUR D'ECLAIRAGE	1			
• SUPPORT DE LEVIER DE POIGNEE		* 8	35200-KM9-003	ENS. INTERRUPTEUR DE CLIGNOTANT	1			
ENS. INTERRUPTEUR DE CLIGNOTANT	0.6	*	35200-KM9-721	ENS. INTERRUPTEUR DE CLIGNOTANT		1		
POIGNEE D.	0.1							
• POIGNEE G.		* 9	53141-422-000	TUYAU DE POIGNEE DE GAZ	1	1		
• LEVIER COMP. GUIDON G.		10	53165-422-000	POIGNEE D.	1	1		
		11	53166-422-000	POIGNEE G.	1	1		
		12	53172-KM4-000	SUPPORT DE LEVIER DE POIGNEE	1	1		
		13	53174-463-770	BOUCHON DE SUPPORT DE LEVIER GUIDON	2	2		
		14	53178-KM9-000	LEVIER COMP. GUIDON G.	1	1		
		15	53180-422-020	SOUFFLET DE LEVIER DE GUIDON	1	1		
		16	53192-268-000	BOULON DE REGLAGE DE CABLE	1	1		
		17	90113-438-000	BOULON DE PIVOT DE LEVIER GUIDON G.	1	1		
		18	90321-MA6-750	ECROU DE FIXATION	1	1		
		19	93892-05020-07	VIS A TETE A RONDELLE, 5X20	1	1		
		20	93892-05028-07	VIS A TETE A RONDELLE, 5X28	2	2		
		21	93892-05045-07	VIS A TETE A RONDELLE, 5X45	1	1		

1985.10.01 F E6

Wartungspunkt	AP	Ref. Nr.	Teile-Nr.	Beschreibung	Menge NS400 RF	RG	Serien-Nr.	Gebiets-Code
KABEL KOMPL., DROSSEL	0.8	1	17910-KM9-000	KABEL KOMPL. A, DROSSEL	1	1		
(DIE GLEICHE ARBEITSZEIT-		2	17920-KM9-000	KABEL KOMPL. B, DROSSEL	1	1		
PAUSCHALE, AUCH WENN NUR EIN		3	17950-KM9-000	STARTERKLAPPENKABEL KOMPL.	1	1		
ODER ALLE TEILL GEWARTET		* 4	17957-KM4-000	O-RING, 1.6X4.8	1	1		
WIRD)		5	17962-KE8-701	STARTERKLAPPENHEBEL	1	1		
• STARTERKLAPPENKABEL KOMPL.								
• LICHTSCHALTER KOMPL.		6	22870-KM9-000	KABEL KOMPL., KUPPLUNG	1	1		
STARTERKLAPPENHEBEL	0.3	* 7	35130-KM9-721	ABSCHALTER KOMPL., ANLASSER		1		
• KABEL KOMPL., KUPPLUNG		*	35150-KM9-003	LICHTSCHALTER KOMPL.	1			
• ROHR, DROSSELGRIFF		* 8	35200-KM9-003	SCHALTER KOMPL., BLINKER	1			
• BUEGEL, LENKERHEBEL		*	35200-KM9-721	SCHALTER KOMPL., BLINKER		1		
SCHALTER KOMPL., BLINKER	0.6	* 9	53141-422-000	ROHR, DROSSELGRIFF	1	1		
GRIFF, R. LENKER	0.1	10	53165-422-000	GRIFF, R. LENKER	1	1		
• GRIFF, L. LENKER								
• HEBEL KOMPL., L. LENKER		11	53166-422-000	GRIFF, L. LENKER	1	1		
		12	53172-KM4-000	BUEGEL, LENKERHEBEL	1	1		
		13	53174-463-770	STOEPSEL, LENKSTANGENHEBEL-HALTER	2	2		
		14	53178-KM9-000	HEBEL KOMPL., L. LENKER	1	1		
		15	53180-422-020	MANSCHETTE, LENKSTANGENHEBEL	1	1		
		16	53192-268-000	EINSTELLSCHRAUBE, DRAHT	1	1		
		17	90113-438-000	ZAPFENBOLZEN, L. LENKSTANGEN-HEBEL	1	1		
		18	90321-MA6-750	FIXIERMUTTER	1	1		
		19	93892-05020-07	SCHRAUBE MIT SCHEIBE, 5X20	1	1		
		20	93892-05028-07	SCHRAUBE MIT SCHEIBE, 5X28	2	2		
		21	93892-05045-07	SCHRAUBE MIT SCHEIBE, 5X45	1	1		

1985.10.01 G E6

E 7

F-3

Handle lever • Switch • Cable

Levier de poignée • Interrupteur • Câble

Lenkstangenhebel • Schalter • Kabel

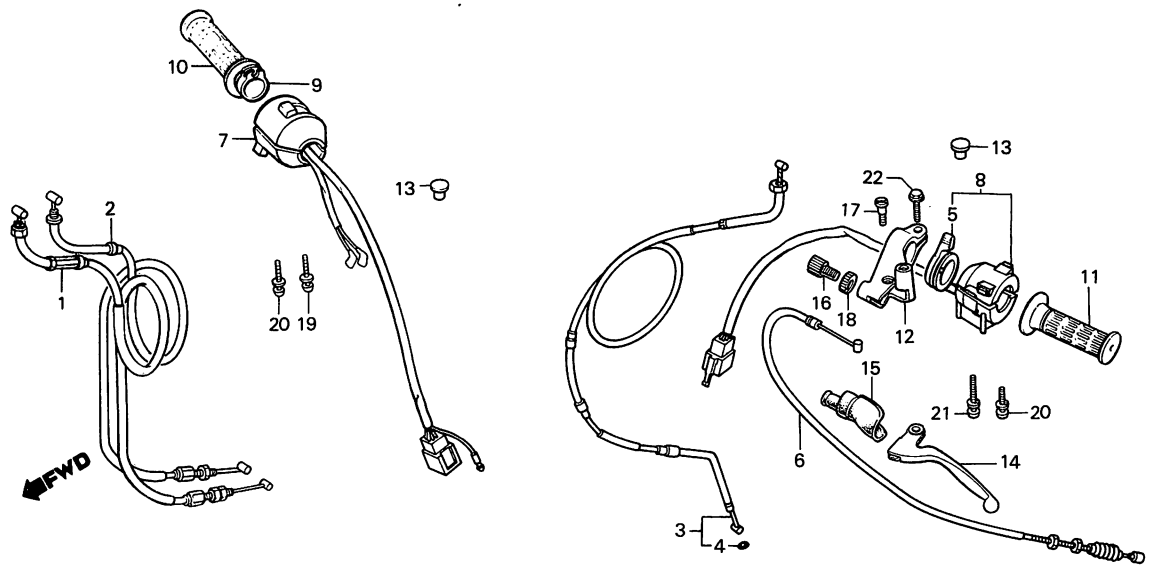

BKM9–15

Service item	F.R.T.	Ref. No.	Part No.	Description	Reqd. No. NS400 RF	RG	Serial No.	Area code
		22	96000-06025-07	BOLT, FLANGE, 6X25	1	1		

Item d'entretien	T.D.R.	N° de réf.	N° de pièce	Description	N° de requis NS400 RF	RG	N° de série	Code de zone
		22	96000-06025-07	BOULON DE BRIDE, 6X25	1	1		
			1985.10.01	F	E7			

Wartungspunkt	AP	Ref. Nr.	Teile-Nr.	Beschreibung	Menge NS400 RF	RG	Serien-Nr.	Gebiets-Code
		22	96000-06025-07	FLANSCHENSCHRAUBE, 6X25	1	1		
			1985.10.01	G	E7			

E 8

F-4

Front brake master cylinder

Maître cylindre de frein avant

Vorderradbremse-Hauptzylinder

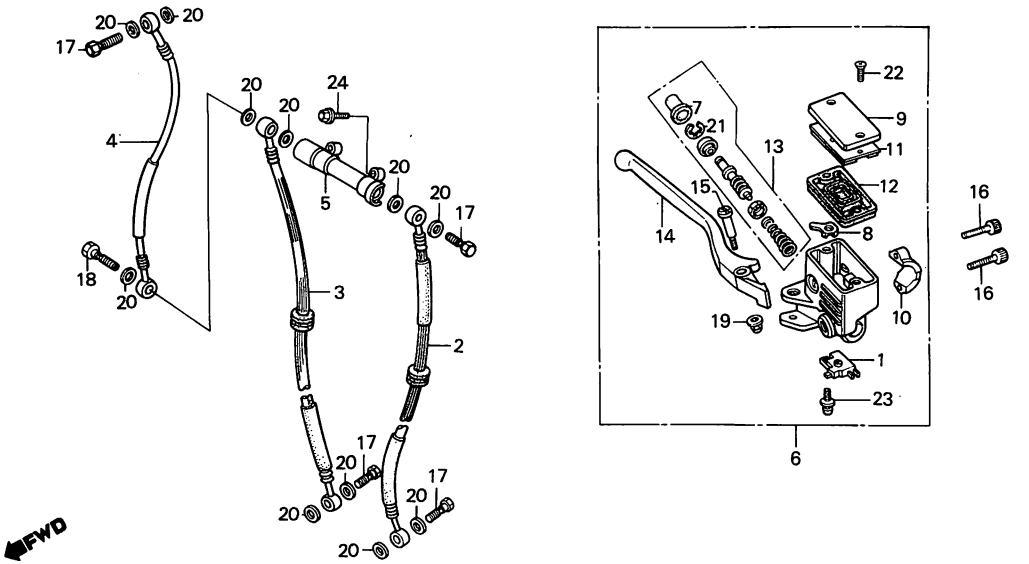

BKM9–16

Service item	F.R.T.
SWITCH ASSY., FR. STOP	0.1
• DIAPHRAGM	
• LEVER COMP., R. HANDLE	
HOSE, FR. BRAKE	0.4
(WHEN SERVICING COMP., UNIT, F.R.T. IS 0.5.)	
• JOINT, TWO WAY	
• CYLINDER SET, MASTER	
CYLINDER ASSY., FR. BRAKE	0.3
MASTER	

Ref. No.	Part No.	Description	Reqd. No. NS400 Rf	Rg	Serial No.	Area code
1	35340-MA5-671	SWITCH ASSY., FR. STOP	1	1		
2	45124-KM9-003	HOSE, L. FR. BRAKE	1	1		
3	45125-KM9-003	HOSE, R. FR. BRAKE	1	1		
4	45126-KM9-003	HOSE B, FR. BRAKE	1	1		
5	45127-MA1-003	JOINT, TWO WAY (NISSHIN)	1	1		
6	45500-KM9-006	CYLINDER ASSY., FR. BRAKE MASTER	1	1		
7	45504-410-003	BOOT COMP.	1	1		
8	45512-MA6-006	PROTECTOR	1	1		
9	45513-KE5-026	CAP, MASTER CYLINDER	1	1		
10	45517-MB0-006	HOLDER, MASTER CYLINDER	1	1		
11	45518-MB4-671	PLATE, DIAPHRAGM	1	1		
12	45520-MA5-672	DIAPHRAGM	1	1		
13	45530-MA5-671	CYLINDER SET, MASTER	1	1		
14	53175-KM9-006	LEVER COMP., R. HANDLE	1	1		
15	90114-MA5-671	BOLT, R. STEERING HANDLE LEVER PIVOT	1	1		
16	90117-MB0-000	BOLT, SOCKET, 6X23	2	2		
17	90145-KM3-750	BOLT, OIL, 10X22	4	4		
18	90145-MB0-010	BOLT, OIL, 10X34	1	1		
19	90201-415-000	NUT, CAP, 6MM	1	1		
20	90545-300-000	WASHER, OIL BOLT	11	11		
21	90651-MA5-671	CIRCLIP	1	1		
22	93600-04012-1G	SCREW, FLAT, 4X12	2	2		
23	93893-04012-18	SCREW-WASHER, 4X12	1	1		
24	96300-06025-07	BOLT, FLANGE, 6X25	2	2		

Item d'entretien	T.D.R.	Nº de réf.	Nº de pièce	Description	Nº de requis NS400 RF	RG	Nº de série	Code de zone
ENS. INTERRUPTEUR D'ARRET AV.	0.1	1	35340-MA5-671	ENS. INTERRUPTEUR D'ARRET AV.	1	1		
• DIAPHRAGME		2	45124-KM9-003	DURITE DE FREIN AV. G.	1	1		
• LEVIER COMP. GUIDON D.		3	45125-KM9-003	DURITE DE FREIN AV. D.	1	1		
DURITE DE FREIN AV.	0.4	4	45126-KM9-003	DURITE B DE FREIN AV.	1	1		
(QUAND L'ENTRETIEN D'UNE UNITE		5	45127-MA1-003	RACCORD A DEUX VOIES (NISSHIN)	1	1		
COMPLETE EST REALISE,								
LE F.R.T. EST DE 0,5)		6	45500-KM9-006	ENS. MAITRE CYLINDRE DE FREIN AV.	1	1		
• RACCORD A DEUX VOIES								
• JEU DE MAITRE CYLINDRE		7	45504-410-003	SOUFFLET COMP.	1	1		
ENS. MAITRE CYLINDRE DE FREIN AV.	0.3	8	45512-MA6-006	PROTECTION	1	1		
		9	45513-KE5-026	CHAPEAU DE MAITRE CYLINDRE	1	1		
		10	45517-MB0-006	SUPPORT DE MAITRE CYLINDRE	1	1		
		11	45518-MB4-671	PLAQUE DE DIAPHRAGME	1	1		
		12	45520-MA5-672	DIAPHRAGME	1	1		
		13	45530-MA5-671	JEU DE MAITRE CYLINDRE	1	1		
		14	53175-KM9-006	LEVIER COMP. GUIDON D.	1	1		
		15	90114-MA5-671	BOULON DE PIVOT DE LEVIER GUIDON D.	1	1		
		16	90117-MB0-000	BOULON DE DOUILLE, 6X23	2	2		
		17	90145-KM3-750	BOULON D'HUILE, 10X22	4	4		
		18	90145-MB0-010	BOULON D'HUILE, 10X34	1	1		
		19	90201-415-000	ECROU DE CHAPEAU, 6MM	1	1		
		20	90545-300-000	RONDELLE DE BOULON D'HUILE	11	11		
		21	90651-MA5-671	CIRCLIP	1	1		
		22	93600-04012-1G	VIS A TETE PLATE, 4X12	2	2		
		23	93893-04012-18	VIS A TETE A RONDELLE, 4X12	1	1		
		24	96300-06025-07	BOULON DE BRIDE, 6X25	2	2		

1985.10.01 F E8

Wartungspunkt	AP	Ref. Nr.	Teile-Nr.	Beschreibung	Menge NS400 RF	RG	Serien-Nr.	Gebiets-Code
BREMSSCHALTER KOMPL., V.	0.1	1	35340-MA5-671	BREMSSCHALTER KOMPL., V.	1	1		
• MEMBRANE		2	45124-KM9-003	BREMSSCHLAUCH, L. V.	1	1		
• HEBEL KOMPL., R. LENKER		3	45125-KM9-003	BREMSSCHLAUCH, R. V.	1	1		
BREMSSCHLAUCH, V.	0.4	4	45126-KM9-003	SCHLAUCH B, V. BREMSE	1	1		
(WENN DIE KOMP. EINHEIT		5	45127-MA1-003	VERBINDUNG, ZWEIWEGE (NISSHIN)	1	1		
GEWARTET WIRD, BETRAEGT DIE								
ARBEITSZEIT-PAUSCHALE 0,5.)		6	45500-KM9-006	HAUPTZYLINDER KOMPL., V. BREMSE	1	1		
• VERBINDUNG, ZWEIWEGE								
• HAUPTZYLINDER SATZ		7	45504-410-003	MANSCHETTE KOMPL.	1	1		
HAUPTZYLINDER KOMPL., V. BREMSE	0.3	8	45512-MA6-006	SCHUTZ	1	1		
		9	45513-KE5-026	KAPPE, HAUPTZYLINDER	1	1		
		10	45517-MB0-006	HALTER, HAUPTZYLINDER	1	1		
		11	45518-MB4-671	PLATTE, MEMBRANE	1	1		
		12	45520-MA5-672	MEMBRANE	1	1		
		13	45530-MA5-671	HAUPTZYLINDER SATZ	1	1		
		14	53175-KM9-006	HEBEL KOMPL., R. LENKER	1	1		
		15	90114-MA5-671	ZAPFENBOLZEN, R. LENKSTANGEN-HEBEL	1	1		
		16	90117-MB0-000	INNENSECHSKANTSCHRAUBE, 6X23	2	2		
		17	90145-KM3-750	SCHRAUBE, OEL, 10X22	4	4		
		18	90145-MB0-010	SCHRAUBE, OEL, 10X34	1	1		
		19	90201-415-000	HUTMUTTER, 6MM	1	1		
		20	90545-300-000	SCHEIBE, OELSCHRAUBE	11	11		
		21	90651-MA5-671	SPRENGRING	1	1		
		22	93600-04012-1G	FLACHKOPFSCHRAUBE, 4X12	2	2		
		23	93893-04012-18	SCHRAUBE MIT SCHEIBE, 4X12	1	1		
		24	96300-06025-07	FLANSCHENSCHRAUBE, 6X25	2	2		

1985.10.01 G E8

E 9

F-5

Handle pipe • Top bridge

Guidon • Haut de fourche

Lenkrohr • Obere Brücke

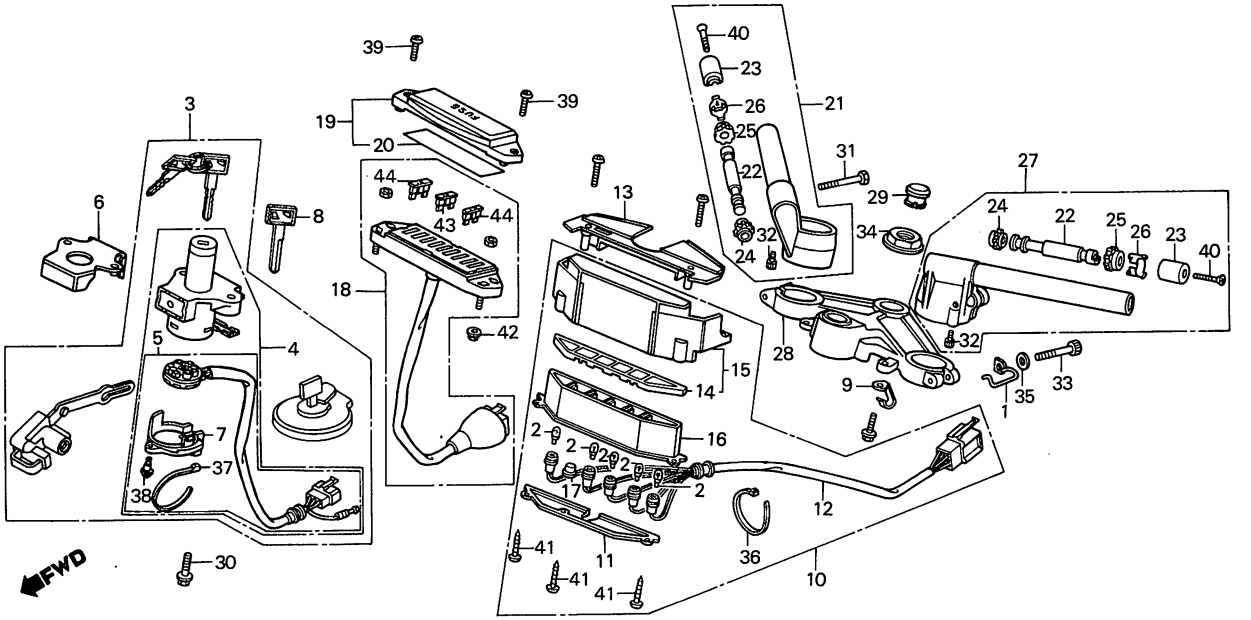

BKM9—17A

Service item	F.R.T.
KEY SET	0.7
SWITCH ASSY., COMBINATION & LOCK	0.5
• BASE COMP., CONTACT	
• BOX ASSY., PILOT	
• SOCKET COMP.	
• BRIDGE, FORK TOP	
COVER, PILOT BOX	0.1
BOX COMP., PILOT	0.2
CASE, INNER	0.3
• PIPE, R. STEERING HANDLE	
BOX ASSY., FUSE	0.4
• PIPE, L. STEERING HANDLE	

Ref. No.	Part No.	Description	Reqd. No. NS400 RF	Reqd. No. NS400 RG	Serial No.	Area code
1	17908-MB2-010	GUIDE, CABLE	2	2		
2	34908-MB0-003	BULB, WEDGE BASE (12V/3W)	5	5		
3	35010-KM9-000	KEY SET DAL 2001957 ... 010	0	1		AR,CM,E,ED,F,IT,SA,U
	35010-KM9-610	KEY SET	1			G,SD
4	35100-KM9-007	SWITCH ASSY., COMBINATION & LOCK	1	1		AR,CM,E,ED,F,IT,SA,U
	35100-KM9-611	SWITCH ASSY., COMBINATION & LOCK	1			G,SD
5	35101-KM9-007	BASE COMP., CONTACT	1	1		
6	35106-MB2-610	COVER, COMBINATION SWITCH	1			G,SD
7	35110-KR0-007	COVER, SWITCH	1	1		AR,CM,E,ED,F,IT,SA,U
8	35121-MA6-811	KEY, BLANK (TYPE 1)	1	1		
	35122-MA6-811	KEY, BLANK (TYPE 2)	1	1		
9	35210-KM9-000	CLAMP, SWITCH CORD	2	2		
10	37300-KM9-611	BOX ASSY., PILOT	1			G
	37300-KM9-641	BOX ASSY., PILOT	1	1		AR,CM,E,ED,F,SA,U
	37300-KM9-761	BOX ASSY., PILOT	1			IT,SD
*11	37305-KM4-008	COVER, PILOT BOX BACK	1	1		
12	37310-KM9-641	SOCKET COMP.	1	1		
13	37330-KM9-000	COVER, PILOT BOX	1	1		
14	37340-KM9-611	LENS COMP.	1			G
	37340-KM9-641	LENS COMP.	1	1		AR,CM,E,ED,F,SA,U
	37340-KM9-761	LENS COMP.	1			IT,SD
15	37350-KM9-611	BOX COMP., PILOT	1			G
	37350-KM9-641	BOX COMP., PILOT	1	1		AR,CM,E,ED,F,SA,U
	37350-KM9-761	BOX COMP., PILOT	1			IT,SD

Item d'entretien	T.D.R.	Nº de réf.	Nº de pièce	Description	Nº de requis NS400 RF	RG	Nº de série	Code de zone
JEU DE CLEF	0.7	1	17908-MB2-010	GUIDE DE CABLE	2	2		
ENS. INTERRUPTEUR COMBINE ET VERROU	0.5	2	34908-MB0-003	AMPOULE DE BASE DE COIN (12V/3W)	5	5		
• BASE COMP. CONTACT		3	35010-KM9-000	JEU DE CLEF	1	1		AR,CM,E,ED,F,IT,SA,U
• ENS. BOITIER DE TEMOIN			35010-KM9-610	JEU DE CLEF	1			G,SD
• DOUILLE COMP.		4	35100-KM9-007	ENS. INTERRUPTEUR COMBINE ET VERROU	1	1		AR,CM,E,ED,F,IT,SA,U
• HAUT DE FOURCHE								
COUVERCLE DE BOITIER DE TEMOIN	0.1		35100-KM9-611	ENS. INTERRUPTEUR COMBINE ET VERROU	1			G,SD
BOITE-PILOTE COMP.	0.2							
BOITE INTERIEURE	0.3	5	35101-KM9-007	BASE COMP. CONTACT	1	1		
• TUYAU DE GUIDON D.								
ENS. BOITIER DE FUSIBLE	0.4	6	35106-MB2-610	COUVERCLE D'INTERRUPTEUR COMBINAISON	1			G,SD
• TUYAU DE GUIDON G.								
		7	35110-KR0-007	COUVERCLE D'INTERRUPTEUR	1	1		AR,CM,E,ED,F,IT,SA,U
		8	35121-MA6-811	CLEF DE BLANC (TYPE 1)	1	1		
			35122-MA6-811	CLEF DE BLANC (TYPE 2)	1	1		
		9	35210-KM9-000	GRIFFE DE CABLE D'INTERRUPTEUR	2	2		
		10	37300-KM9-611	ENS. BOITIER DE TEMOIN	1			G
			37300-KM9-641	ENS. BOITIER DE TEMOIN	1	1		AR,CM,E,ED,F,SA,U
			37300-KM9-761	ENS. BOITIER DE TEMOIN	1			IT,SD
		*11	37305-KM4-008	COUVERCLE DE REVERS DE BOITE DE TEMOIN	1	1		
		12	37310-KM9-641	DOUILLE COMP.	1	1		
		13	37330-KM9-000	COUVERCLE DE BOITIER DE TEMOIN	1	1		
		14	37340-KM9-611	LENTILLE COMP.	1			G
			37340-KM9-641	LENTILLE COMP.	1	1		AR,CM,E,ED,F,SA,U
			37340-KM9-761	LENTILLE COMP.	1			IT,SD
		15	37350-KM9-611	BOITE-PILOTE COMP.	1			G
			37350-KM9-641	BOITE-PILOTE COMP.	1	1		AR,CM,E,ED,F,SA,U
			37350-KM9-761	BOITE-PILOTE COMP.	1			IT,SD

1985.10.01 F E9

Wartungspunkt	AP	Ref. Nr.	Teile-Nr.	Beschreibung	Menge NS400 RF	RG	Serien-Nr.	Gebiets-Code
SCHLOSS SATZ	0.7	1	17908-MB2-010	FUEHRUNG, KABEL	2	2		
KOMBINATIONS-/SCHLOSSCHALTER KOMPL.	0.5	2	34908-MB0-003	BIRNE, KEILBASIS (12V/3W)	5	5		
• BASIS KOMPL., KONTAKT		3	35010-KM9-000	SCHLOSS SATZ	1	1		AR,CM,E,ED,F,IT,SA,U
• KONTROLLKASTEN KOMPL.			35010-KM9-610	SCHLOSS SATZ	1			G,SD
• SOCKEL KOMPL.		4	35100-KM9-007	KOMBINATIONS-/SCHLOSSCHALTER KOMPL.	1	1		AR,CM,E,ED,F,IT,SA,U
• BRUECKE, GABEL OBEN								
DECKEL, ANZEIGERKASTEN	0.1		35100-KM9-611	KOMBINATIONS-/SCHLOSSCHALTER KOMPL.	1			G,SD
KONTROLLKASTEN KOMPL.	0.2	5	35101-KM9-007	BASIS KOMPL., KONTAKT	1	1		
GEHAEUSE, INNEN	0.3							
• LENKROHR, R.		6	35106-MB2-610	DECKEL, KOMBINATIONSSCHALTER	1			G,SD
SICHERUNGSKASTEN KOMPL.	0.4	7	35110-KR0-007	DECKEL, SCHALTER	1	1		AR,CM,E,ED,F,IT,SA,U
• LENKROHR, L.		8	35121-MA6-811	BLANKSCHLUESSEL (TYP 1)	1	1		
			35122-MA6-811	BLANKSCHLUESSEL (TYP 2)	1	1		
		9	35210-KM9-000	KLAMMER, SCHALTERSCHNUR	2	2		
		10	37300-KM9-611	KONTROLLKASTEN KOMPL.	1			G
			37300-KM9-641	KONTROLLKASTEN KOMPL.	1	1		AR,CM,E,ED,F,SA,U
			37300-KM9-761	KONTROLLKASTEN KOMPL.	1			IT,SD
		*11	37305-KM4-008	RUECKDECKEL, ANZEIGERKASTEN	1	1		
		12	37310-KM9-641	SOCKEL KOMPL.	1	1		
		13	37330-KM9-000	DECKEL, ANZEIGERKASTEN	1	1		
		14	37340-KM9-611	GLAS KOMPL.	1			G
			37340-KM9-641	GLAS KOMPL.	1	1		AR,CM,E,ED,F,SA,U
			37340-KM9-761	GLAS KOMPL.	1			IT,SD
		15	37350-KM9-611	KONTROLLKASTEN KOMPL.	1			G
			37350-KM9-641	KONTROLLKASTEN KOMPL.	1	1		AR,CM,E,ED,F,SA,U
			37350-KM9-761	KONTROLLKASTEN KOMPL.	1			IT,SD

1985.10.01 G E9

E 10

F-5

Handle pipe • Top bridge

Guidon • Haut de fourche

Lenkrohr • Obere Brücke

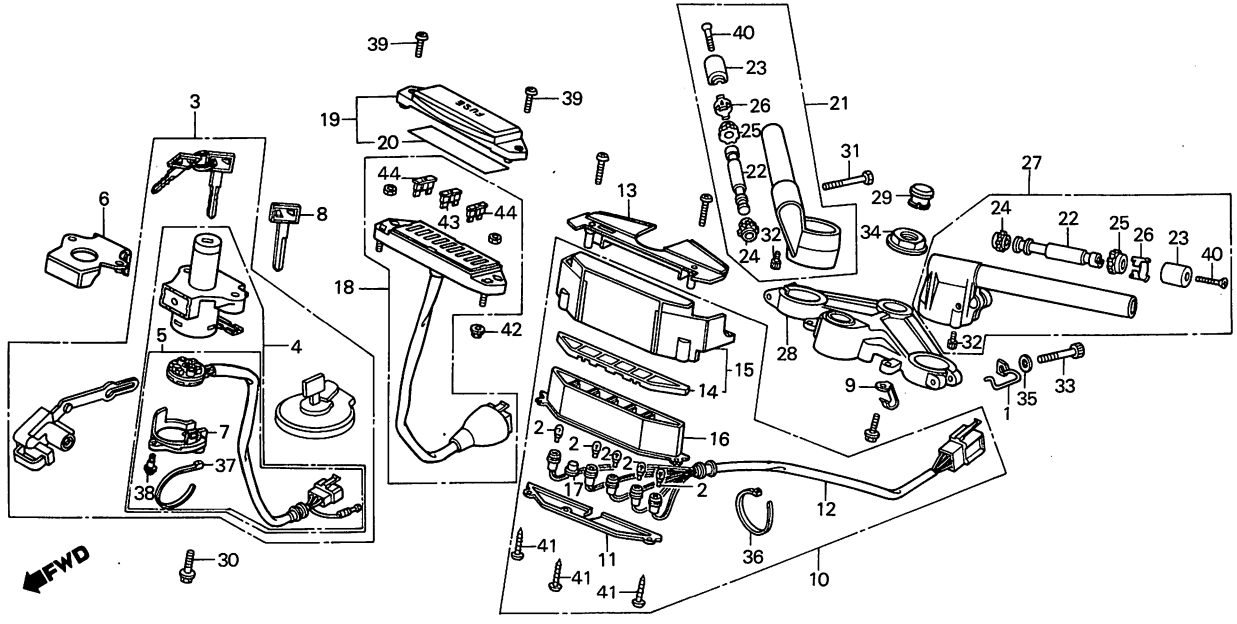

BKM9–17A

Service item	F.R.T.	Ref. No.	Part No.	Description	Reqd. No. NS400 RF	RG	Serial No.	Area code
		16	37360-KM9-008	CASE, INNER	1	1		
		17	37361-KM9-008	CAP	1	1		
		*18	38200-KM9-005	PLATE ASSY., FUSE	1	1		
		*19	38210-KM9-005	COVER, FUSE PLATE	1	1		AR,CM,E,ED,G,IT,SA,SD,U
		*	38210-KM9-621	COVER, FUSE PLATE	1			F
		*20	38215-KM9-005	LABEL, FUSE (B)	1	1		AR,CM,E,ED,G,IT,SA,SD,U
		*	38215-KM9-621	LABEL, FUSE (B)	1	1		CM,F
		21	53100-KM9-000	PIPE, R. STEERING HANDLE	1	1		
		22	53104-MJ0-000	WEIGHT, HANDLE (B)	2	2		
		23	53105-KM9-000	WEIGHT A, STEERING HANDLE	2	2		
		24	53106-MJ0-000	RUBBER, HANDLE WEIGHT (A)	2	2		
		25	53107-KM9-000	RUBBER, HANDLE WEIGHT (B)	2	2		
		26	53108-MJ0-000	RING, HANDLE WEIGHT SNAP	2	2		
		27	53150-KM9-000	PIPE, L. STEERING HANDLE	1	1		
		28	53230-KM9-000	BRIDGE, FORK TOP	1	1		
		29	53232-MJ4-670	CAP, STEERING NUT	1	1		
		30	90104-MJ1-000	BOLT, FLANGE, 8X19	2	2		AR,CM,E,ED,F,IT,SA,U
			90105-KE1-721	BOLT, COMBINATION SWITCH SETTING	2			G,SD
		31	90106-KM9-000	BOLT, FLANGE, 8X35	2	2		
		32	90111-MJ6-700	BOLT, SOCKET, 8X10	2	2		
		33	90151-MB2-000	BOLT, SOCKET, 7X48	2	2		
		34	90304-MJ4-670	NUT, STEERING STEM	1	1		
		35	90511-MB2-000	WASHER, PLAIN, 7MM	2	2		
		36	91058-KM4-008	BAND, SELF LOCK	1	1		

Item d'entretien	T.D.R.	N° de réf.	N° de pièce	Description	N° de requis NS400 RF	RG	N° de série	Code de zone
		16	37360-KM9-008	BOITE INTERIEURE	1	1		
		17	37361-KM9-008	CHAPEAU	1	1		
		*18	38200-KM9-005	ENS. PLAQUE DE FUSIBLE	1	1		
		*19	38210-KM9-005	COUVERCLE DE PLAQUE DE FUSIBLE	1	1		AR,CM,E,ED,G,IT,SA,SD,U
		*	38210-KM9-621	COUVERCLE DE PLAQUE DE FUSIBLE	1			F
		*20	38215-KM9-005	ETIQUETTE DE FUSIBLE (B)	1	1		AR,CM,E,ED,G,IT,SA,SD,U
		*	38215-KM9-621	ETIQUETTE DE FUSIBLE (B)	1	1		CM,F
		21	53100-KM9-000	TUYAU DE GUIDON D.	1	1		
		22	53104-MJ0-000	POIDS DE POIGNEE (B)	2	2		
		23	53105-KM9-000	POIDS A DE GUIDON	2	2		
		24	53106-MJ0-000	CAOUTCHOUC DE POIDS DE POIGNEE (A)	2	2		
		25	53107-KM9-000	CAOUTCHOUC DE POIDS DE POIGNEE (B)	2	2		
		26	53108-MJ0-000	ANNEAU D'ARRET DE POIDS POIGNEE	2	2		
		27	53150-KM9-000	TUYAU DE GUIDON G.	1	1		
		28	53230-KM9-000	HAUT DE FOURCHE	1	1		
		29	53232-MJ4-670	CHAPEAU D'ECROU DE DIRECTION	1	1		
		30	90104-MJ1-000	BOULON DE BRIDE, 8X19	2	2		AR,CM,E,ED,F,IT,SA,U
			90105-KE1-721	BOULON DE FYXATION D'INTERRUPTEUR COMBINNE	2			G,SD
		31	90106-KM9-000	BOULON DE BRIDE, 8X35	2	2		
		32	90111-MJ6-700	BOULON DE DOUILLE, 8X10	2	2		
		33	90151-MB2-000	BOULON DE DOUILLE, 7X48	2	2		
		34	90304-MJ4-670	ECROU DE TIGE DE DIRECTION	1	1		
		35	90511-MB2-000	RONDELLE PLATE, 7MM	2	2		
		36	91058-KM4-008	BANDE D'AUTO-BLOCAGE	1	1		

1985.10.01 F E10

Wartungspunkt	AP	Ref. Nr.	Teile-Nr.	Beschreibung	Menge NS400 RF	RG	Serien-Nr.	Gebiets-Code
		16	37360-KM9-008	GEHAEUSE, INNEN	1	1		
		17	37361-KM9-008	KAPPE	1	1		
		*18	38200-KM9-005	PLATTE KOMPL., SICHERUNG	1	1		
		*19	38210-KM9-005	DECKEL, SICHERUNGSPLATTE	1	1		AR,CM,E,ED,G,IT,SA,SD,U
		*	38210-KM9-621	DECKEL, SICHERUNGSPLATTE	1			F
		*20	38215-KM9-005	ZETTEL, SICHERUNG (B)	1	1		AR,CM,E,ED,G,IT,SA,SD,U
		*	38215-KM9-621	ZETTEL, SICHERUNG (B)	1	1		CM,F
		21	53100-KM9-000	LENKROHR, R.	1	1		
		22	53104-MJ0-000	GEWICHT, LENKER (B)	2	2		
		23	53105-KM9-000	GEWICHT A, LENKER	2	2		
		24	53106-MJ0-000	GUMMI, LENKERGEWICHT (A)	2	2		
		25	53107-KM9-000	GUMMI, LENKERGEWICHT (B)	2	2		
		26	53108-MJ0-000	SCHNAPPRING, LENKERGEWICHT	2	2		
		27	53150-KM9-000	LENKROHR, L.	1	1		
		28	53230-KM9-000	BRUECKE, GABEL OBEN	1	1		
		29	53232-MJ4-670	KAPPE, STEUERMUTTER	1	1		
		30	90104-MJ1-000	FLANSCHENSCHRAUBE, 8X19	2	2		AR,CM,E,ED,F,IT,SA,U
			90105-KE1-721	FESTSTELLSCHRAUBE, KONDINATIONSSCHALTER	2			G,SD
		31	90106-KM9-000	FLANSCHENSCHRAUBE, 8X35	2	2		
		32	90111-MJ6-700	INNENSECHSKANTSCHRAUBE, 8X10	2	2		
		33	90151-MB2-000	INNENSECHSKANTSCHRAUBE, 7X48	2	2		
		34	90304-MJ4-670	MUTTER, STEUERKOPFSCHAFT	1	1		
		35	90511-MB2-000	GLATTE SCHEIBE, 7MM	2	2		
		36	91058-KM4-008	SELBSTSICHERNDE MUTTER	1	1		

1985.10.01 G E10

E 11

F-5

Handle pipe • Top bridge

Guidon • Haut de fourche

Lenkrohr • Obere Brücke

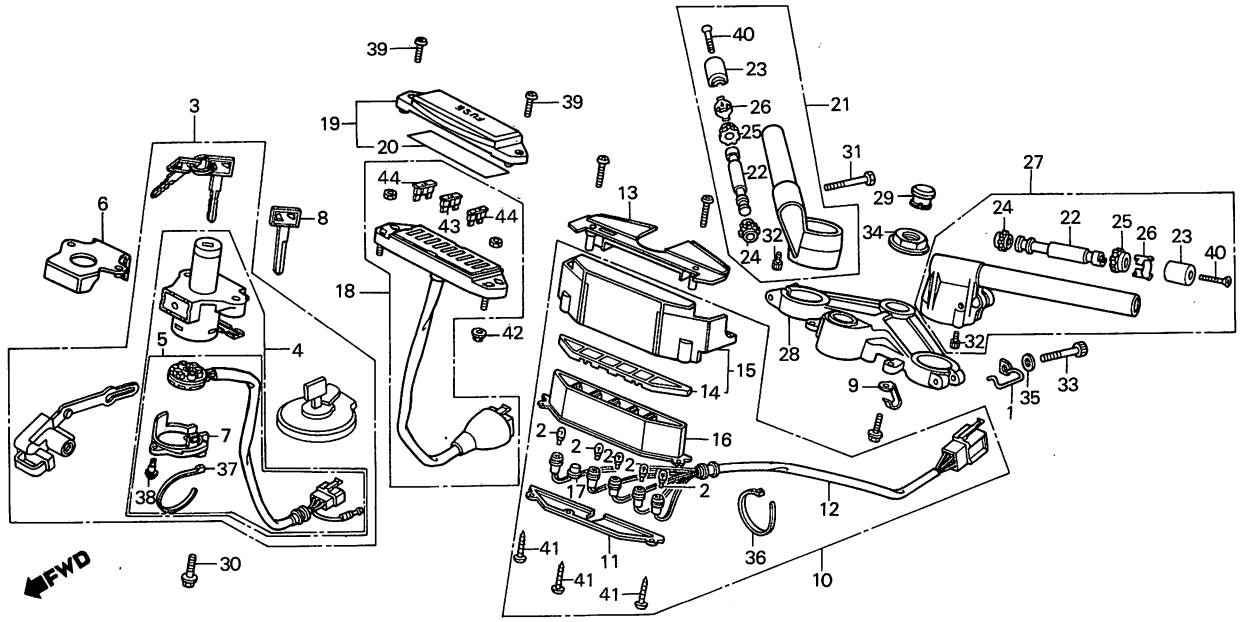

BKM9–17A

Service item	F.R.T.	Ref. No.	Part No.	Description	Reqd. No. NS400 RF	RG	Serial No.	Area code
		37	91058-MG9-681	BAND, SELF LOCK	1	1		
		38	91059-MG9-681	SCREW, TAPPING, 3X16	3	3		AR,CM,E,ED,F,IT,SA,SD,U
		39	93500-05016-0G	SCREW, PAN, 5X16	2	2		
		40	93600-06045-0B	SCREW, FLAT, 6X45	2	2		
		41	93903-32480	SCREW, TAPPING, 3X16	3	3		
		42	94050-05000	NUT, FLANGE, 5MM	2	2		
		43	98200-31000	FUSE, BLADE (10A)	7	7		
		44	98200-31500	FUSE, BLADE (15A)	2	2		
		A	90143-MB1-000	SCREW, PAN 4X24	2	2		

Item d'entretien	T.D.R.	N° de réf.	N° de pièce	Description	N° de requis NS400 RF	RG	N° de série	Code de zone
		37	91058-MG9-681	BANDE D'AUTO-BLOCAGE	1	1		
		38	91059-MG9-681	VIS AUTO-TARAUDEUSE, 3X16	3	3		AR,CM,E,ED,F,IT,SA,SD,U
		39	93500-05016-0G	VIS A TETE CYLINDRIQUE, 5X16	2	2		
		40	93600-06045-0B	VIS A TETE PLATE, 6X45	2	2		
		41	93903-32480	VIS AUTO-TARAUDEUSE, 3X16	3	3		
		42	94050-05000	ECROU DE BRIDE, 5MM	2	2		
		43	98200-31000	FUSIBLE DE LAME (10A)	7	7		
		44	98200-31500	FUSIBLE DE LAME (15A)	2	2		

1985.10.01 F E11

Wartungspunkt	AP	Ref. Nr.	Teile-Nr.	Beschreibung	Menge NS400 RF	RG	Serien-Nr.	Gebiets-Code
		37	91058-MG9-681	SELBSTSICHERNDE MUTTER	1	1		
		38	91059-MG9-681	SCHNEIDSCHRAUBE, 3X16	3	3		AR,CM,E,ED,F,IT,SA,SD,U
		39	93500-05016-0G	KEGELKOPFSCHRAUBE, 5X16	2	2		
		40	93600-06045-0B	FLACHKOPFSCHRAUBE, 6X45	2	2		
		41	93903-32480	SCHNEIDSCHRAUBE, 3X16	3	3		
		42	94050-05000	FLANSCHENMUTTER, 5MM	2	2		
		43	98200-31000	SICHERUNG, BLATT (10A)	7	7		
		44	98200-31500	SICHERUNG, BLATT (15A)	2	2		

1985.10.01 G E11

E 12

F-6

Steering stem

Tige de direction

Steuerkopfschaft

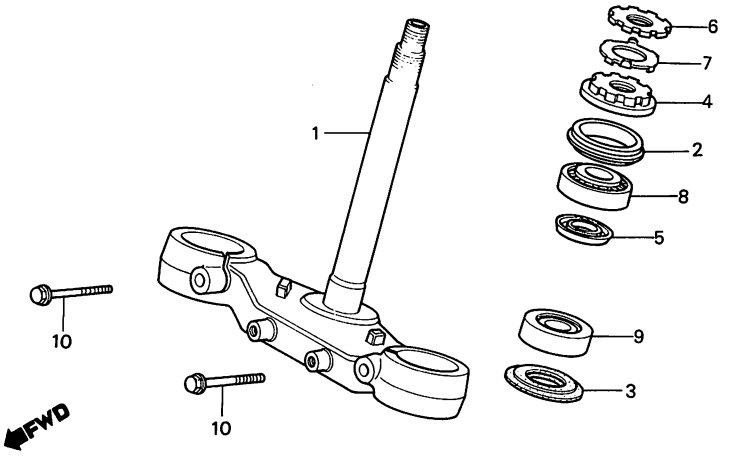

BKM9 40

Service item	F.R.T.
STEM COMP., STEERING	1.4
THREAD COMP., STEERING HEAD	0.5
TOP	
BEARING, HEAD PIPE (ONE OR ALL)	1.3

Ref. No.	Part No.	Description	Reqd. No. NS400 RF	Reqd. No. NS400 RG	Serial No.	Area code
1	53200-KN1-000	STEM COMP., STEERING	1	1		
2	53214-KA4-701	DUST SEAL, STEERING HEAD	1	1		
3	53214-371-010	DUST SEAL, STEERING HEAD	1	1		
4	53220-KM4-000	THREAD COMP., STEERING HEAD TOP	1	1		
5	53223-371-010	HOLDER, GREASE	1	1		
6	90302-425-830	THREAD B, STEERING HEAD TOP	1	1		
7	90506-425-830	WASHER, LOCK	1	1		
8	91015-MB4-771	BEARING, HEAD PIPE UPPER	1	1		
9	91016-MB4-771	BEARING, HEAD PIPE UNDER	1	1		
10	96300-10040-07	BOLT, FLANGE, 10X40	2	2		

Item d'entretien	T.D.R.	N° de réf.	N° de pièce	Description	N° de requis NS400 RF	RG	N° de série	Code de zone
TIGE COMP. DIRECTION	1.4	1	53200-KN1-000	TIGE COMP. DIRECTION	1	1		
ECROU COMP. SUPERIEUR DE TETE DIRECTION	0.5	2	53214-KA4-701	CACHE-POUSSIERE DE TETE DIRECTION	1	1		
ROULEMENT DE TUYAU PRINCIPAL (L'ON APPLIQUE LE MEME F.R.T. MEME QUAND ON EFFECTUE L'ENTRETIENT SUR PLUS D'UNE PIECE.)	1.3	3	53214-371-010	CACHE-POUSSIERE DE TETE DIRECTION	1	1		
		4	53220-KM4-000	ECROU COMP. SUPERIEUR DE TETE DIRECTION	1	1		
		5	53223-371-010	PORTE-GRAISSE	1	1		
		6	90302-425-830	ECROU SUPERIEUR B DE TETE DIRECTION	1	1		
		7	90506-425-830	RONDELLE BLOCAGE	1	1		
		8	91015-MB4-771	ROULEMENT SUPERIEUR DE TUYAU PRINCIPAL	1	1		
		9	91016-MB4-771	ROULEMENT INFERIEUR DE TUYAU PRINCIPAL	1	1		
		10	96300-10040-07	BOULON DE BRIDE, 10X40	2	2		

1985.10.01 F E12

Wartungspunkt	AP	Ref. Nr.	Teile-Nr.	Beschreibung	Menge NS400 RF	RG	Serien-Nr.	Gebiets-Code
STEUERKOPFSCHAFT KOMPL.	1.4	1	53200-KN1-000	STEUERKOPFSCHAFT KOMPL.	1	1		
GEWINDE KOMPL., LENKERKOPF	0.5	2	53214-KA4-701	STAUBDICHTUNG, LENKERKOPF	1	1		
LAGER, KOPFROHR (DIE GLEICHE ARBEITSZEIT-PAUSCHALE, AUCH WENN NUR EIN ODER ALLE TEILL GEWARTET WIRD)	1.3	3	53214-371-010	STAUBDICHTUNG, LENKERKOPF	1	1		
		4	53220-KM4-000	GEWINDE KOMPL., LENKERKOPF	1	1		
		5	53223-371-010	HALTER, SCHMIERE	1	1		
		6	90302-425-830	OBER-GEWINDE B, STEUERKOPF	1	1		
		7	90506-425-830	SICHERUNGSSCHEIBE	1	1		
		8	91015-MB4-771	LAGER, KOPFROHR OBEN	1	1		
		9	91016-MB4-771	LAGER, KOPFROHR UNTEN	1	1		
		10	96300-10040-07	FLANSCHENSCHRAUBE, 10X40	2	2		

1985.10.01 G E12

E 13

F-7

Front fender
(E,G,F,ED,SA,IT,SD,AR,CM)

Garde-boue avant
(E,G,F,ED,SA,IT,SD,AR,CM)

Vorderer Kotflügel
(E,G,F,ED,SA,IT,SD,AR,CM)

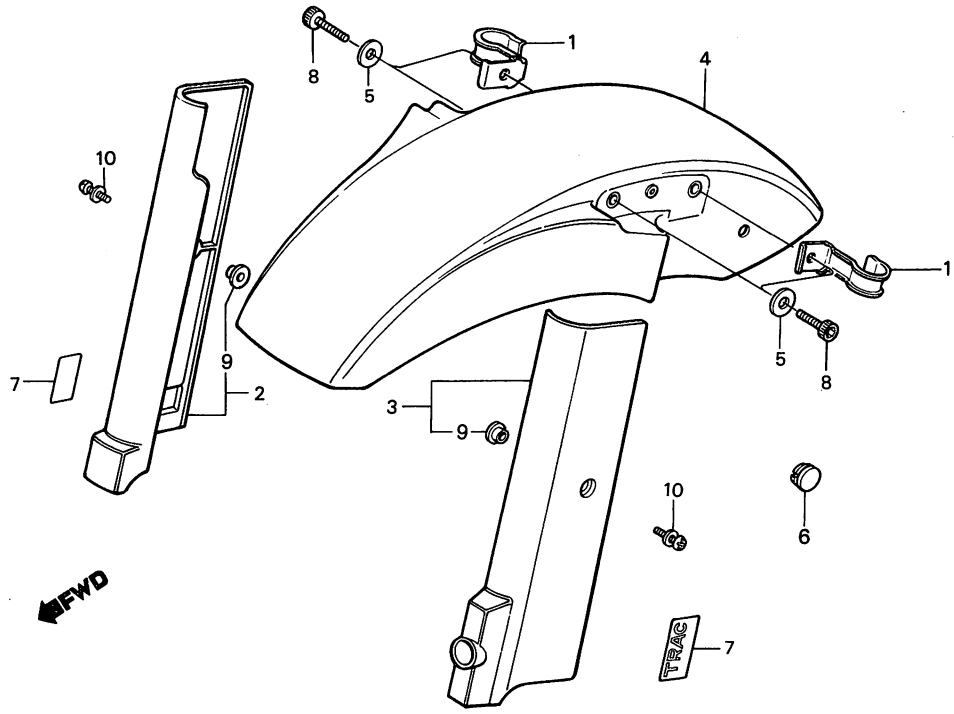

BKM4—24C

Service item	F.R.T.	Ref. No.	Part No.	Description	Reqd. No. NS400 RF	Reqd. No. NS400 RG	Serial No.	Area code
FENDER COMP., FR.	0.1	1	45156-KM4-000	CLAMPER, FR. BRAKE HOSE	2	2		AR,CM,E,ED,F,G,IT,SA,SD
•COVER, BOTTOM CASE		2	51310-KM4-000ZA	COVER, R. BOTTOM CASE *R-134*	1	1		AR,CM,E,ED,F,G,IT,SA,SD
(ONE OR ALL)			51310-KM4-000ZC	COVER, R. BOTTOM CASE *NH-138*	1			AR,E,ED,F,G,IT,SD
		3	51320-KM4-000ZA	COVER, L. BOTTOM CASE *R-134*	1	1		AR,CM,E,ED,F,G,IT,SA,SD
			51320-KM4-000ZC	COVER, L. BOTTOM CASE *NH-138*	1			AR,E,ED,F,G,IT,SD
		4	61100-KM4-000ZA	FENDER COMP., FR. *R-134*	1	1		AR,CM,E,ED,F,G,IT,SA,SD
			61100-KM4-000ZC	FENDER COMP., FR. *NH-138*	1			AR,E,ED,F,G,IT,SD
		* 5	61102-KF9-900	WASHER, FR. FENDER	4	4		AR,CM,E,ED,F,G,IT,SA,SD
		6	61104-KM4-000	CAP, FR. FENDER	1	1		AR,CM,E,ED,F,G,IT,SA,SD
		7	87108-KM4-300ZA	MARK, FR. FORK BOTTOM COVER ZB *TYPE 1*	2	2		AR,CM,E,ED,F,G,IT,SA,SD
		*	87108-KM9-300	MARK B, FR. FORK BOTTOM COVER	2	2		AR,CM,E,ED,F,G,IT,SD
		8	90104-KM4-000	BOLT, SOCKET, 6X24	4			AR,E,ED,F,G,IT,SA,SD
		*	90104-KM4-000	BOLT, SOCKET, 6X20		4		
		9	90554-240-000	WASHER B, CHAIN CASE SETTING	2	2		AR,CM,E,ED,F,G,IT,SA,SD
		*10	93891-06012-07	SCREW-WASHER, 6X12	2	2		AR,CM,E,ED,F,G,IT,SA,SD

Fr. fork bottom cover mark selection

Main color	NH-138	PB-127C-U
Part No	87108-KM4-300ZA	87108-KM9-300

Item d'entretien	T.D.R.	N° de réf.	N° de pièce	Description	N° de requis NS400 RF	RG	N° de série	Code de zone
GARDE-BOUE COMP. AV.	0.1	1	45156-KM4-000	AGRAFE DE DURITE DE FREIN AV.	2	2		AR,CM,E,ED,F,G,IT,SA,SD
• COUVERCLE DE BOITIER INFERIEUR (L'ON APPLIQUE LE MEME F.R.T. MEME QUAND ON EFFECTUE L'ENTRETIENT SUR PLUS D'UNE PIECE.)		2	51310-KM4-000ZA	COUVERCLE DE BOITIER INFERIEUR D. *R-134*	1	1		AR,CM,E,ED,F,G,IT,SA,SD
			51310-KM4-000ZC	COUVERCLE DE BOITIER INFERIEUR D. *NH-138*	1			AR,E,ED,F,G,IT,SD
		3	51320-KM4-000ZA	COUVERCLE DE BOITIER INFERIEUR G. *R-134*	1	1		AR,CM,E,ED,F,G,IT,SA,SD
			51320-KM4-000ZC	COUVERCLE DE BOITIER INFERIEUR G. *NH-138*	1			AR,E,ED,F,G,IT,SD
		4	61100-KM4-000ZA	GARDE-BOUE COMP. AV. *R-134*	1	1		AR,CM,E,ED,F,G,IT,SA,SD
			61100-KM4-000ZC	GARDE-BOUE COMP. AV. *NH-138*	1			AR,E,ED,F,G,IT,SD
		* 5	61102-KF9-900	RONDELLE DE GARDE-BOUE AV.	4	4		AR,CM,E,ED,F,G,IT,SA,SD
		6	61104-KM4-000	CHAPEAU DE GARDE-BOUE AV.	1	1		AR,CM,E,ED,F,G,IT,SA,SD
		7	87108-KM4-300ZA	MARQUE DE COUVERCLE INFERIEUR DE FOURCHE AV. *TYPE 1*	2	2		AR,CM,E,ED,F,G,IT,SA,SD
		*	87108-KM9-300	MARQUE B DE COUVERCLE INFERIEUR DE FOURCHE AV.	2	2		AR,CM,E,ED,F,G,IT,SD
		8	90104-KM4-000	BOULON DE DOUILLE, 6X24	4			AR,E,ED,F,G,IT,SA,SD
		*	90104-KM4-010	BOULON DE DOUILLE, 6X20		4		
		9	90554-240-000	RONDELLE B DE FIXATION DE CARTER DE CHAINE	2	2		AR,CM,E,ED,F,G,IT,SA,SD
		*10	93891-06012-07	VIS A TETE A RONDELLE, 6X12	2	2		AR,CM,E,ED,F,G,IT,SA,SD

Choix de marque de couvercle inferieur de fourche AV.

Couleur de principal	NH-138	PB-127C-U
N° de piéce	87108-KM4-300ZA	87108-KM9-300

1985.10.01 F E13

Wartungspunkt	AP	Ref. Nr.	Teile-Nr.	Beschreibung	Menge NS400 RF	RG	Serien-Nr.	Gebiets-Code
FENDER KOMPL., V.	0.1	1	45156-KM4-000	KLAMMER, V. BREMSSCHLAUCH	2	2		AR,CM,E,ED,F,G,IT,SA,SD
• DECKEL, STANDROHR (DIE GLEICHE ARBEITSZEIT-PAUSCHALE, AUCH WENN NUR EIN ODER ALLE TEILL GEWARTET WIRD)		2	51310-KM4-000ZA	DECKEL, R. STANDROHR *R-134*	1	1		AR,CM,E,ED,F,G,IT,SA,SD
			51310-KM4-000ZC	DECKEL, R. STANDROHR *NH-138*	1			AR,E,ED,F,G,IT,SD
		3	51320-KM4-000ZA	DECKEL, L. STANDROHR *R-134*	1	1		AR,CM,E,ED,F,G,IT,SA,SD
			51320-KM4-000ZC	DECKEL, L. STANDROHR *NH-138*	1			AR,E,ED,F,G,IT,SD
		4	61100-KM4-000ZA	FENDER KOMPL., V. *R-134*	1	1		AR,CM,E,ED,F,G,IT,SA,SD
			61100-KM4-000ZC	FENDER KOMPL., V. *NH-138*	1			AR,E,ED,F,G,IT,SD
		* 5	61102-KF9-900	RONDELLE DE GARDE-BOUE AV.	4	4		AR,CM,E,ED,F,G,IT,SA,SD
		6	61104-KM4-000	KAPPE, V. FENDER	1	1		AR,CM,E,ED,F,G,IT,SA,SD
		7	87108-KM4-300ZA	MARKE, V. GABELSTANDROHR *TYPE 1*	2	2		AR,CM,E,ED,F,G,IT,SA,SD
		*	87108-KM9-300	MARKE B, V. GABEL UNTEN DECKEL	2	2		AR,CM,E,ED,F,G,IT,SD
		8	90104-KM4-000	INNENSECHSKANTSCHRAUBE, 6X24	4			AR,E,ED,F,G,IT,SA,SD
		*	90104-KM4-010	INNENSECHSKANTSCHRAUBE, 6X20		4		
		9	90554-240-000	FESTSTELLSCHEIBE B, KETTENGEHAEUSE	2	2		AR,CM,E,ED,F,G,IT,SA,SD
		*10	93891-06012-07	SCHRAUBE MIT SCHEIBE, 6X12	2	2		AR,CM,E,ED,F,G,IT,SA,SD

Wahltabelle für V. gabelstandrohrmarke

Hauptfarbe	NH-138	PB-127C-U
Teile-Nr.	87108-KM4-300ZA	87108-KM9-300

1985.10.01 G E13

E 14

F-7-1

Front fender (U)

Garde-boue avant (U)

Vorderer Kotflügel (U)

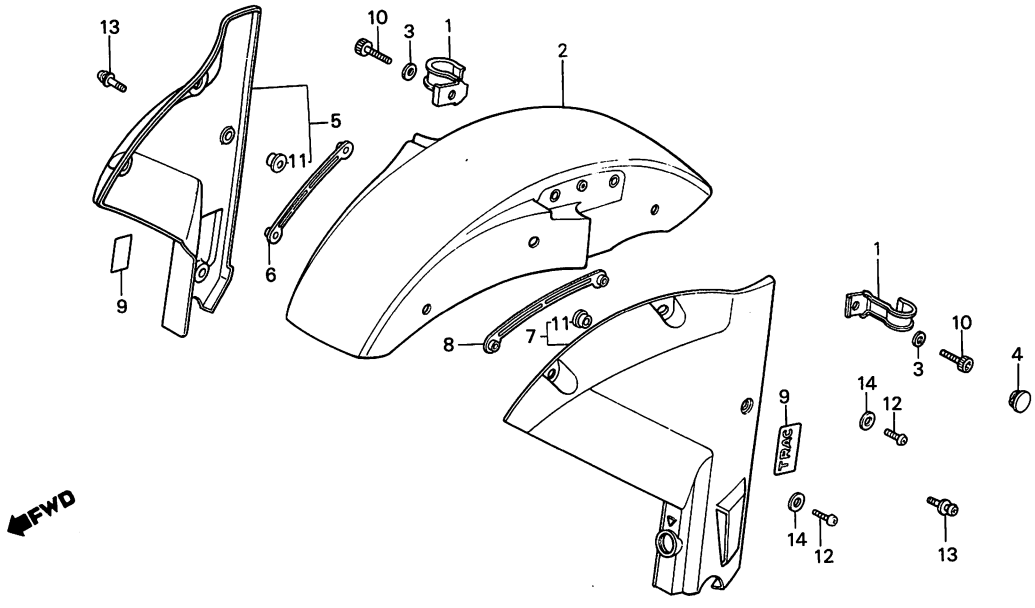

BKM9–18

Service item	F.R.T.	Ref. No.	Part No.	Description	Reqd. No. NS400 RF	RG	Serial No.	Area code
FENDER COMP., FR.	0.2	* 1	45156-KM4-000	CLAMPER, FR. BRAKE HOSE	2			U
FENDER, OVER	0.1	* 2	61100-KM9-710ZA	FENDER COMP., FR. *R-134*	1			U
(ONE OR ALL)		*	61100-KM9-710ZB	FENDER COMP., FR. *NH-138*	1			U
		* 3	61102-KF9-900	WASHER, FR. FENDER	4			U
		* 4	61104-KM4-000	CAP, FR. FENDER	1			U
		5	61110-KM9-710ZA	FENDER, R. OVER *NH-105*	1			U
			61110-KM9-710ZB	FENDER, R. OVER *NH-138*	1			U
		* 6	61111-KM9-710	PATCH, R. OVER FENDER	1			U
		7	61120-KM9-710ZA	FENDER, L. OVER *NH-105*	1			U
			61120-KM9-710ZB	FENDER, L. OVER *NH-138*	1			U
		* 8	61121-KM9-710	PATCH, L. OVER FENDER	1			U
		* 9	87108-KM4-300ZA	MARK, FR. FORK BOTTOM COVER *TYPE 1*	2			U
		*	87108-KM9-300	MARK B, FR. FORK BOTTOM COVER	2			U
		10	90104-KM4-000	BOLT, SOCKET, 6X24	4			U
		*11	90556-MB4-000	WASHER, FR. SIDE COVER	2			U
		*12	93500-05006-0G	SCREW, PAN, 5X6	4			U
		*13	93891-06012-07	SCREW-WASHER, 6X12	2			U
		14	94101-05700	WASHER, PLAIN, 5MM	4			U

Fr. fork bottom cover mark selection

Main color	NH-138	PB-127C-U
Part No	87108-KM4-300ZA	87108-KM9-300

Item d'entretien	T.D.R.	N° de réf.	N° de pièce	Description	N° de requis NS400 RF RG	N° de série	Code de zone
GARDE-BOUE COMP. AV.	0.2	* 1	45156-KM4-000	AGRAFE DE DURITE DE FREIN AV.	2		U
GARDE-BOUE DESSUS	0.1	* 2	61100-KM9-710ZA	GARDE-BOUE COMP. AV. *R-134*	1		U
(L'ON APPLIQUE LE MEME F.R.T.		*	61100-KM9-710ZB	GARDE-BOUE COMP. AV. *NH-138*	1		U
MEME QUAND ON EFFECTUE		* 3	61102-KF9-900	RONDELLE DE GARDE-BOUE AV.	4		U
L'EMTRETIENT SUR PLUS D'UNE		* 4	61104-KM4-000	CHAPEAU DE GARDE-BOUE AV.	1		U
PIECE.)		5	61110-KM9-710ZA	GARDE-BOUE DESSUS D. *NH-105*	1		U
			61110-KM9-710ZB	GARDE-BOUE DESSUS D. *NH-138*	1		U
		* 6	61111-KM9-710	PIECE DE GARDE-BOUE DESSUS D.	1		U
		7	61120-KM9-710ZA	GARDE-BOUE DESSUS G. *NH-105*	1		U
			61120-KM9-710ZB	GARDE-BOUE DESSUS G. *NH-138*	1		U
		* 8	61121-KM9-710	PIECE DE GARDE-BOUE DESSUS G.	1		U
		* 9	87108-KM4-300ZA	MARQUE DE COUVERCLE INFERIEUR DE FOURCHE AV. *TYPE 1*	2		U
		*	87108-KM9-300	MARKUE B DE COUVERCLE INFERIEUR DE FOURCHE AV.	2		U
		10	90104-KM4-000	BOULON DE DOUILLE, 6X24	4		U
		*11	90556-MB4-000	RONDELLE DE COUVERCLE LATERAL AV.	2		U
		*12	93500-05006-0G	VIS A TETE CYLINDRIQUE, 5X6	4		U
		*13	93891-06012-07	VIS A TETE A RONDELLE, 6X12	2		U
		14	94101-05700	RONDELLE PLATE, 5MM	4		U

Choix de marque de couvercle inferieur de fourche AV.

Couleur de principal	NH-138	PB-127C-U
N° de piéce	87108-KM4-300ZA	87108-KM9-300

1985.10.01 F E14

Wartungspunkt	AP	Ref. Nr.	Teile-Nr.	Beschreibung	Menge NS400 RF RG	Serien-Nr.	Gebiets-Code
FENDER KOMPL., V.	0.2	* 1	45156-KM4-000	KLAMMER, V. BREMSSCHLAUCH	2		U
UEBERFENDER	0.1	* 2	61100-KM9-710ZA	FENDER KOMPL., V. *R-134*	1		U
(DIE GLEICHE ARBEITSZEIT-		*	61100-KM9-710ZB	FENDER KOMPL., V. *NH-138*	1		U
PAUSCHALE, AUCH WENN NUR EIN		* 3	61102-KF9-900	RONDELLE DE GARDE-BOUE AV.	4		U
ODER ALLE TEILL GEWARTET WIRD)		* 4	61104-KM4-000	KAPPE, V. FENDER	1		U
		5	61110-KM9-710ZA	UEBERFENDER, R. *NH-105*	1		U
			61110-KM9-710ZB	UEBERFENDER, R. *NH-138*	1		U
		* 6	61111-KM9-710	STUECK, R. UEBERFENDER	1		U
		7	61120-KM9-710ZA	UEBERFENDER, L. *NH-105*	1		U
			61120-KM9-710ZB	UEBERFENDER, L. *NH-138*	1		U
		* 8	61121-KM9-710	STUECK, L. UEBERFENDER	1		U
		* 9	87108-KM4-300ZA	MARKE, V. GABELSTANDROHR *TYPE 1*	2		U
		*	87108-KM9-300	MARKE B, V. GABEL UNTEN DECKEL	2		U
		10	90104-KM4-000	INNENSECHSKANTSCHRAUBE, 6X24	4		U
		*11	90556-MB4-000	SCHEIBE, V. SEITENDECKEL	2		U
		*12	93500-05006-0G	KEGELKOPFSCHRAUBE, 5X6	4		U
		*13	93891-06012-07	SCHRAUBE MIT SCHEIBE, 6X12	2		U
		14	94101-05700	GLATTE SCHEIBE, 5MM	4		U

Wahltabelle für V. gabelstandrohrmarke

Hauptfarbe	NH-138	PB-127C-U
Teile-Nr.	87108-KM4-300ZA	87108-KM9-300

1985.10.01 G E14

E 15

F-8

Front fork

Fourche avant

Vordergabel

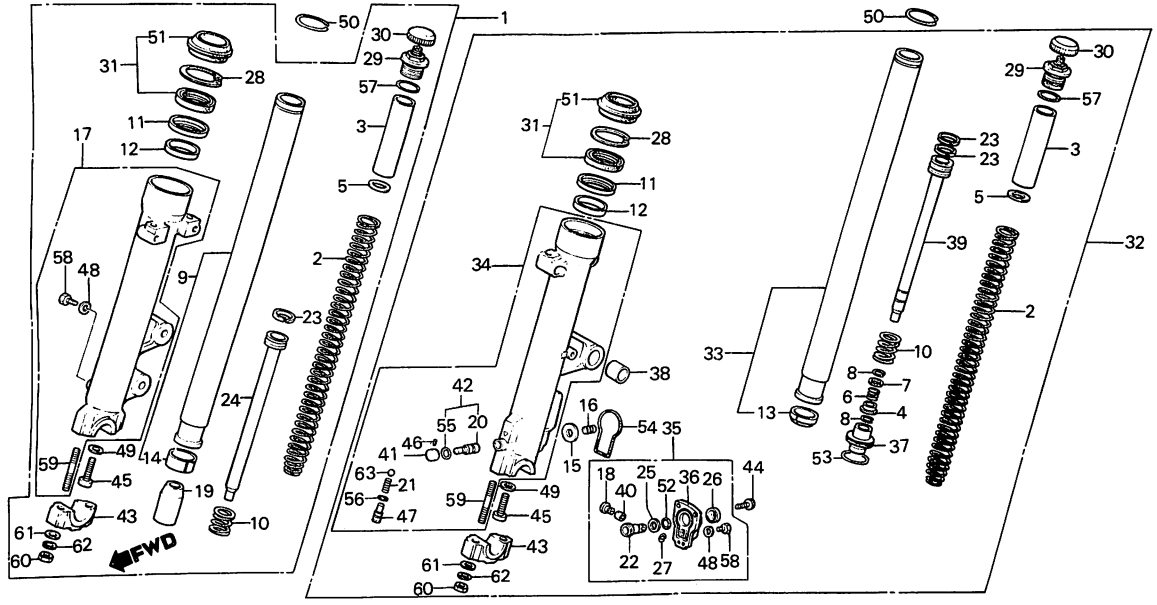

BKM4—25A

Service item	F.R.T.	Ref. No.	Part No.	Description	Reqd. No. NS400 RF	RG	Serial No.	Area code
FORK ASSY., FR.	0.6	1	51400-KM9-641	FORK ASSY., R. FR.	1	1		
(ADD 0.2 FOR EACH.)		2	51401-KM9-641	SPRING, FR. CUSHION	2	2		
SPRING, FR. CUSHION	0.2	3	51402-KM4-003	COLLAR, SPRING	2	2		
• BOLT ASSY., FR. FORK		4	51403-MA6-003	VALVE, OIL LOCK	1	1		
PIPE COMP., FR. FORK	0.9	5	51403-ME4-003	PLATE, SPRING JOINT	2	2		
(ADD 0.5 FOR EACH.)								
• CASE COMP., R. BOTTOM		6	51404-MA6-003	SPRING, OIL LOCK VALVE	1	1		
(L. SIDE 1.0)		7	51405-MA6-003	SEAT, SPRING	1	1		
(ADD 0.5 FOR EACH.)		8	51405-MC7-003	RING, STOPPER	2	2		
• SEAL SET, FR. FORK		9	51410-KM4-003	PIPE COMP., R. FR. FORK	1	1		
(ADD 0.5 FOR EACH.)		10	51411-MG1-003	SPRING, FR. FORK REBOUND	2	2		
CASE COMP., PISTON	0.5							
(INC. RELATIVE PART)		11	51412-461-003	RING, BACK UP	2	2		
		12	51414-461-003	BUSH, GUIDE	2	2		
		13	51415-MC5-013	BUSH, SLIDER	1	1		
		14	51415-461-003	BUSH, SLIDER	1	1		
		* 15	51417-MJ6-013	PACKING	1	1		
		16	51418-MJ6-003	SPRING, PISTON	1	1		
		17	51421-KM4-013	CASE COMP., R. BOTTOM	1	1		
		18	51423-MJ0-003	COLLAR, PISTON	1	1		
		19	51432-ME4-003	PIECE, OIL LOCK	1	1		
		20	51433-MJ0-003	ROD, ADJUSTER	1	1		
		21	51434-MC7-003	SPRING, CLICK	1	1		
		22	51436-MJ6-003	PISTON	1	1		
		23	51437-ME4-003	RING, PISTON	3	3		
		24	51440-KM4-003	PIPE, SEAT	1	1		
		25	51441-MJ0-003	RUBBER, STOPPER	1	1		

Item d'entretien	T.D.R.	Nº de réf.	Nº de pièce	Description	Nº de requis NS400 RF	RG	Nº de série	Code de zone
ENS. FOURCHE AV.	0.6	1	51400-KM9-641	ENS. FOURCHE AV. D.	1	1		
(AJOUTER 0,2 POUR CHAQUE.)		2	51401-KM9-641	RESSORT D'AMORTISSEUR AV.	2	2		
RESSORT D'AMORTISSEUR AV.	0.2	3	51402-KM4-003	COLLIER DE RESSORT	2	2		
• ENS. BOULON DE FOURCHE AV.		4	51403-MA6-003	SOUPAPE DE RETENUE D'HUILE	1	1		
TUYAU COMP. FOURCHE AV.	0.9	5	51403-ME4-003	PLAQUE DE JOINT DE RESSORT	2	2		
(AJOUTER 0,5 POUR CHAQUE.)								
• BOITIER COMP. INFERIEUR D.		6	51404-MA6-003	RESSORT DE SOUPAPE DE RETENUE D'HUILE	1	1		
(COTE GAUCHE 1,0)								
(AJOUTER 0,5 POUR CHAQUE.)		7	51405-MA6-003	SIEGE DE RESSORT	1	1		
• JEU DE JOINT DE FOURCHE AV.		8	51405-MC7-003	ANNEAU DE BUTEE	2	2		
(AJOUTER 0,5 POUR CHAQUE.)		9	51410-KM4-003	TUYAU COMP. FOURCHE AV. D.	1	1		
BOITE COMP. PISTON	0.5	10	51411-MG1-003	RESSORT DE REBONDISSEMENT FOURCHE AV.	2	2		
(PIECES RELATIVES Y COMPRISES)								
		11	51412-461-003	ANNEAU DE REFOULEMENT	2	2		
		12	51414-461-003	BAGUE DE GUIDE	2	2		
		13	51415-MC5-013	POUSSEE DE COULISSEAU	1	1		
		14	51415-461-003	POUSSEE DE COULISSEAU	1	1		
		*15	51417-MJ6-013	JOINT	1	1		
		16	51418-MJ6-003	RESSORT DE PISTON	1	1		
		17	51421-KM4-013	BOITIER COMP. INFERIEUR D.	1	1		
		18	51423-MJ0-003	COLLIER DE PISTON	1	1		
		19	51432-ME4-003	PIECE DE RETENUE D'HUILE	1	1		
		20	51433-MJ0-003	TIGE DE REGULATEUR	1	1		
		21	51434-MC7-003	RESSORT DE CLIQUETIS	1	1		
		22	51436-MJ6-003	PISTON	1	1		
		23	51437-ME4-003	BAGUE DE PISTON	3	3		
		24	51440-KM4-003	TUYAU DE SIEGE	1	1		
		25	51441-MJ0-003	CAOUTCHOUC DE BUTEE	1	1		

1985.10.01 F E15

Wartungspunkt	AP	Ref. Nr.	Teile-Nr.	Beschreibung	Menge NS400 RF	RG	Serien-Nr.	Gebiets-Code
GABEL KOMPL., V.	0.6	1	51400-KM9-641	GABEL KOMPL., R. V.	1	1		
(JEWEILS 0,2 DAZUZAEHLEN.)		2	51401-KM9-641	FEDER, V. DAEMPFER	2	2		
FEDER, V. DAEMPFER	0.2	3	51402-KM4-003	HUELSE, FEDER	2	2		
• BEWEGLICHES ABTRIEBSFLAECHE		4	51403-MA6-003	OELSICHERUNGSVENTIL	1	1		
SATZ		5	51403-ME4-003	VERBINDUNGSPLATTE, FEDER	2	2		
GABELROHR KOMPL., V.	0.9							
(JEWEILS 0,5 DAZUZAEHLEN.)		6	51404-MA6-003	FEDER, OELSICHERUNGSVENTIL	1	1		
• GEHAEUSE KOMPL., R. UNTEN		7	51405-MA6-003	FEDERSITZ	1	1		
(L. SEITE 1,0)		8	51405-MC7-003	ANSCHLAGRING	2	2		
(JEWEILS 0,5 DAZUZAEHLEN.)		9	51410-KM4-003	GABELROHR KOMPL., R. V.	1	1		
• DICHTUNG SATZ, V. GABEL		10	51411-MG1-003	RUECKSCHLAGFEDER, V. GABEL	2	2		
(JEWEILS 0,5 DAZUZAEHLEN.)								
GEHAEUSE KOMPL., KOLBEN	0.5	11	51412-461-003	FIXIERRING	2	2		
(EINSCHL. DAZUGEHOERIGER TEIL)		12	51414-461-003	BUCHSE, FUEHRUNG	2	2		
		13	51415-MC5-013	BUCHSE, SCHIEBER	1	1		
		14	51415-461-003	BUCHSE, SCHIEBER	1	1		
		*15	51417-MJ6-013	DICHTUNG	1	1		
		16	51418-MJ6-003	FEDER, KOLBEN	1	1		
		17	51421-KM4-013	GEHAEUSE KOMPL., R. UNTEN	1	1		
		18	51423-MJ0-003	HUELSE, KOLBEN	1	1		
		19	51432-ME4-003	OELSICHERUNGSSTUECK	1	1		
		20	51433-MJ0-003	STANGE, EINSTELLER	1	1		
		21	51434-MC7-003	KNACKFEDER	1	1		
		22	51436-MJ6-003	KOLBEN	1	1		
		23	51437-ME4-003	KOLBENRING	3	3		
		24	51440-KM4-003	ROHR, SITZ	1	1		
		25	51441-MJ0-003	ANSCHLAGGUMMI	1	1		

1985.10.01 G E15

E 16

F-8

Front fork

Fourche avant

Vordergabel

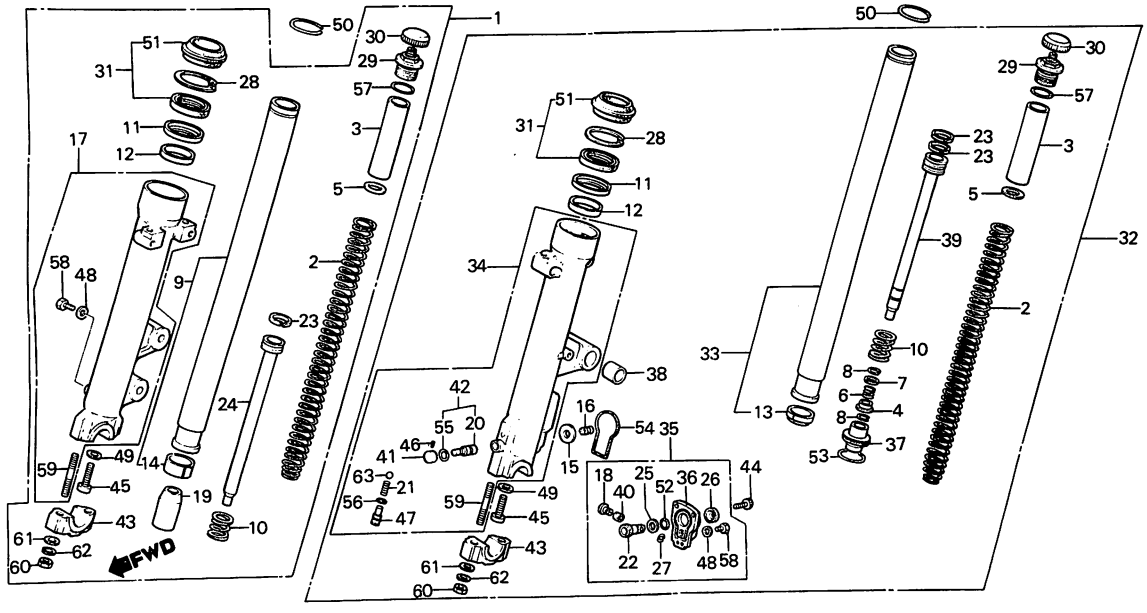

BKM4 – 25A

Service item	F.R.T.	Ref. No.	Part No.	Description	Reqd. No. NS400 RF	RG	Serial No.	Area code
		26	51442-MJ0-003	BOOT, PISTON CASE	1	1		
		27	51445-MJ0-003	RING, STOPPER	1	1		
		28	51447-461-003	CIRCLIP, INTERNAL, 50MM	2	2		
		29	51450-ME4-003	BOLT ASSY., FR. FORK	2	2		
		30	51457-KM4-003	CAP, AIR VALVE	2	2		
		31	51490-MC5-315	SEAL SET, FR. FORK	2	2		
		32	51500-KM9-641	FORK ASSY., L. FR.	1	1		
		33	51510-KM4-003	PIPE COMP., L. FR. FORK	1	1		
		34	51521-KM4-003	CASE ASSY., L. BOTTOM	1	1		
		35	51530-MJ6-003	CASE COMP., PISTON	1	1		
		36	51531-MJ0-003	CASE, PISTON	1	1		
		37	51532-MB1-771	PIECE B, OIL LOCK	1	1		
		38	51532-MB2-300	BUSH, PIVOT	1	1		
		39	51540-KM4-003	PIPE B, SEAT	1	1		
		40	51545-MJ0-003	BUSH, RUBBER	1	1		
		41	51558-MJ0-003	PLATE COMP., ADJUSTER	1	1		
		42	51591-MJ0-305	ROD SET, ADJUSTER	2	2		
		43	51634-MJ0-003	HOLDER, AXLE	2	2		
		44	90116-MJ0-003	BOLT, SOCKET, 6MM	4	4		
		45	90116-383-721	BOLT, SOCKET, 8MM (SHOWA)	2	2		
		46	90150-MJ0-003	SCREW, SOCKET	1	1		
		47	90151-MJ0-003	BOLT, SOCKET	1	1		
		48	90543-273-000	PACKING, FR. FORK DRAIN COCK	2	2		
		49	90544-283-000	WASHER, SPECIAL, 8MM	2	2		
		*50	90602-KM9-000	RING, SNAP	2	2		

Item d'entretien	T.D.R.	N° de réf.	N° de pièce	Description	N° de requis NS400 RF	RG	N° de série	Code de zone
		26	51442-MJ0-003	SOUFFLET DE BOITE DE PISTON	1	1		
		27	51445-MJ0-003	ANNEAU DE BUTEE	1	1		
		28	51447-461-003	CIRCLIP INTERIEUR, 50MM	2	2		
		29	51450-ME4-003	ENS. BOULON DE FOURCHE AV.	2	2		
		30	51457-KM4-003	CHAPEAU DE SOUPAPE D'AIR	2	2		
		31	51490-MC5-315	JEU DE JOINT DE FOURCHE AV.	2	2		
		32	51500-KM9-641	ENS. FOURCHE AV. G.	1	1		
		33	51510-KM4-003	TUYAU COMP. FOURCHE AV. G.	1	1		
		34	51521-KM4-003	BOITIER ENS. INFERIEUR G.	1	1		
		35	51530-MJ6-003	BOITE COMP. PISTON	1	1		
		36	51531-MJ0-003	BOITE DE PISTON	1	1		
		37	51532-MB1-771	PIECE B DE RETENUE D'HUILE	1	1		
		38	51532-MB2-300	BAGUE DE PIVOT	1	1		
		39	51540-KM4-003	TUYAU B DE SIEGE	1	1		
		40	51545-MJ0-003	BAGUE CAOUTCHOUC	1	1		
		41	51558-MJ0-003	PLAQUE COMP. REGUCATEUR	1	1		
		42	51591-MJ0-305	JEU DE TIGE DE REGULATEUR	2	2		
		43	51634-MJ0-003	PORTE-AXE	2	2		
		44	90116-MJ0-003	BOULON DE DOUILLE, 6MM	4	4		
		45	90116-383-721	BOULON DE DOUILLE, 8MM (SHOWA)	2	2		
		46	90150-MJ0-003	VIS DE DOUILLE	1	1		
		47	90151-MJ0-003	BOULON DE DOUILLE	1	1		
		48	90543-273-000	JOINT ETANCHEITE, VIDANGE FOURCHE AV.	2	2		
		49	90544-283-000	RONDELLE SPECIALE, 8MM	2	2		
		*50	90602-KM9-000	ANNEAU D'ARRET	2	2		

1985.10.01 F E16

Wartungspunkt	AP	Ref. Nr.	Teile-Nr.	Beschreibung	Menge NS400 RF	RG	Serien-Nr.	Gebiets-Code
		26	51442-MJ0-003	MANSCHETTE, KOLBENGEHAEUSE	1	1		
		27	51445-MJ0-003	ANSCHLAGRING	1	1		
		28	51447-461-003	INNENSPRENGRING, 50MM	2	2		
		29	51450-ME4-003	BEWEGLICHES ABTRIEBSFLAECHE SATZ	2	2		
		30	51457-KM4-003	KAPPE, LUFTVENTIL	2	2		
		31	51490-MC5-315	DICHTUNG SATZ, V. GABEL	2	2		
		32	51500-KM9-641	GABEL KOMPL., L. V.	1	1		
		33	51510-KM4-003	GABELROHR KOMPL., L. V.	1	1		
		34	51521-KM4-003	GEHAEUSE KOMPL., L. UNTEN	1	1		
		35	51530-MJ6-003	GEHAEUSE KOMPL., KOLBEN	1	1		
		36	51531-MJ0-003	GEHAEUSE, KOLBEN	1	1		
		37	51532-MB1-771	OELSICHERUNGSSTUECK B	1	1		
		38	51532-MB2-300	BUCHSE, ZAPFEN	1	1		
		39	51540-KM4-003	ROHR B, SITZ	1	1		
		40	51545-MJ0-003	GUMMIBUCHSE	1	1		
		41	51558-MJ0-003	PLATTE KOMPL., EINSTELLER	1	1		
		42	51591-MJ0-305	STANGE SATZ, EINSTELLER	2	2		
		43	51634-MJ0-003	HALTER, ACHSE	2	2		
		44	90116-MJ0-003	INNENSECHSKANTSCHRAUBE, 6MM	4	4		
		45	90116-383-721	INNENSECHSKANTSCHRAUBE, 8MM (SHOWA)	2	2		
		46	90150-MJ0-003	INNENSECHSKANTSCHRAUBE	1	1		
		47	90151-MJ0-003	INNENSECHSKANTSCHRAUBE	1	1		
		48	90543-273-000	DICHTUNG, V. GABEL-ABLASSHAHN	2	2		
		49	90544-283-000	SPEZIALSCHEIBE, 8MM	2	2		
		*50	90602-KM9-000	SPRENGRING	2	2		

1985.10.01 G E16

F 1

F-8

Front fork

Fourche avant

Vordergabel

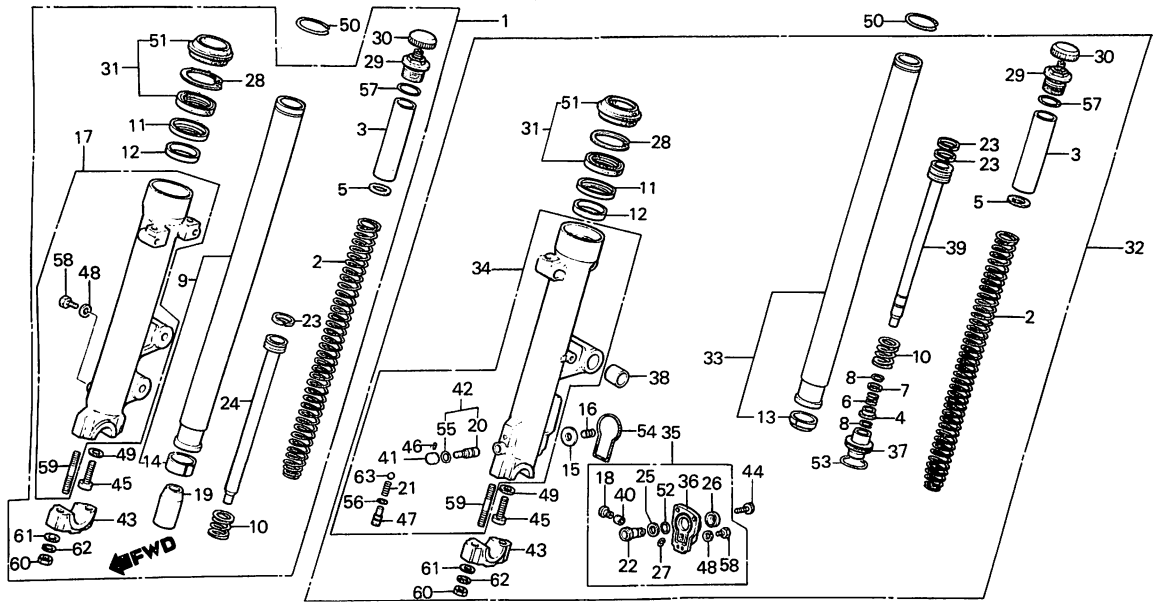

BKM4–25A

Service item	F.R.T.	Ref. No.	Part No.	Description	Reqd. No. NS400 RF	RG	Serial No.	Area code
		51	91254-461-004	DUST SEAL, FR. FORK (SHOWA)	2	2		
		52	91304-MJ0-003	O-RING, 15.8X2.4	1	1		
		53	91306-MC7-003	O-RING (E), 33.5X2	1	1		
		*54	91309-MJ0-003	O-RING, 9.8X2.8	1	1		
		55	91310-MJ0-003	O-RING	1	1		
		56	91311-MJ0-003	O-RING	1	1		
		57	91356-ME4-003	O-RING, 32.5X2.4	2	2		
		58	92000-06008-0A	BOLT, HEX., 6X8	2	2		
		59	92700-08050-3B	BOLT, STUD, 8X50	4	4		
		60	94030-08000	NUT, HEX., 8MM	4	4		
		61	94101-08000	WASHER, PLAIN, 8MM	4	4		
		62	94111-08000	WASHER, SPRING, 8MM	4	4		
		63	96211-05000	BALL, STEEL, #5 (5/32)	1	1		

Item d'entretien	T.D.R.	N° de réf.	N° de pièce	Description	N° de requis NS400 RF	RG	N° de série	Code de zone
		51	91254-461-004	CACHE-POUSSIERE DE FOURCHE AV. (SHOWA)	2	2		
		52	91304-MJ0-003	JOINT TORIQUE, 15.8X2.4	1	1		
		53	91306-MC7-003	JOINT TORIQUE (E), 33.5X2	1	1		
		*54	91309-MJ0-003	JOINT TORIQUE, 9.8X2.8	1	1		
		55	91310-MJ0-003	JOINT TORIQUE	1	1		
		56	91311-MJ0-003	JOINT TORIQUE	1	1		
		57	91356-ME4-003	JOINT TORIQUE, 32.5X2.4	2	2		
		58	92000-06008-0A	BOULON HEX., 6X8	2	2		
		59	92700-08050-3B	GOUJON, 8X50	4	4		
		60	94030-08000	ECROU HEX., 8MM	4	4		
		61	94101-08000	RONDELLE PLATE, 8MM	4	4		
		62	94111-08000	RONDELLE ELASTIQUE, 8MM	4	4		
		63	96211-05000	BILLE D'ACIER, #5 (5/32)	1	1		

1985.10.01 F F1

Wartungspunkt	AP	Ref. Nr.	Teile-Nr.	Beschreibung	Menge NS400 RF	RG	Serien-Nr.	Gebiets-Code
		51	91254-461-004	STAUBDICHTUNG, V. GABEL (SHOWA)	2	2		
		52	91304-MJ0-003	O-RING, 15.8X2.4	1	1		
		53	91306-MC7-003	O-RING (E), 33.5X2	1	1		
		*54	91309-MJ0-003	O-RING, 9.8X2.8	1	1		
		55	91310-MJ0-003	O-RING	1	1		
		56	91311-MJ0-003	O-RING	1	1		
		57	91356-ME4-003	O-RING, 32.5X2.4	2	2		
		58	92000-06008-0A	SCHRAUBE, HEX., 6X8	2	2		
		59	92700-08050-3B	STEHBOLZEN, 8X50	4	4		
		60	94030-08000	MUTTER, HEX., 8MM	4	4		
		61	94101-08000	GLATTE SCHEIBE, 8MM	4	4		
		62	94111-08000	FEDERRING, 8MM	4	4		
		63	96211-05000	STAHLKUGEL, #5 (5/32)	1	1		

1985.10.01 G F1

F 2

F-9

Front brake caliper

Etrier de frein avant

Vorderradbremssattel

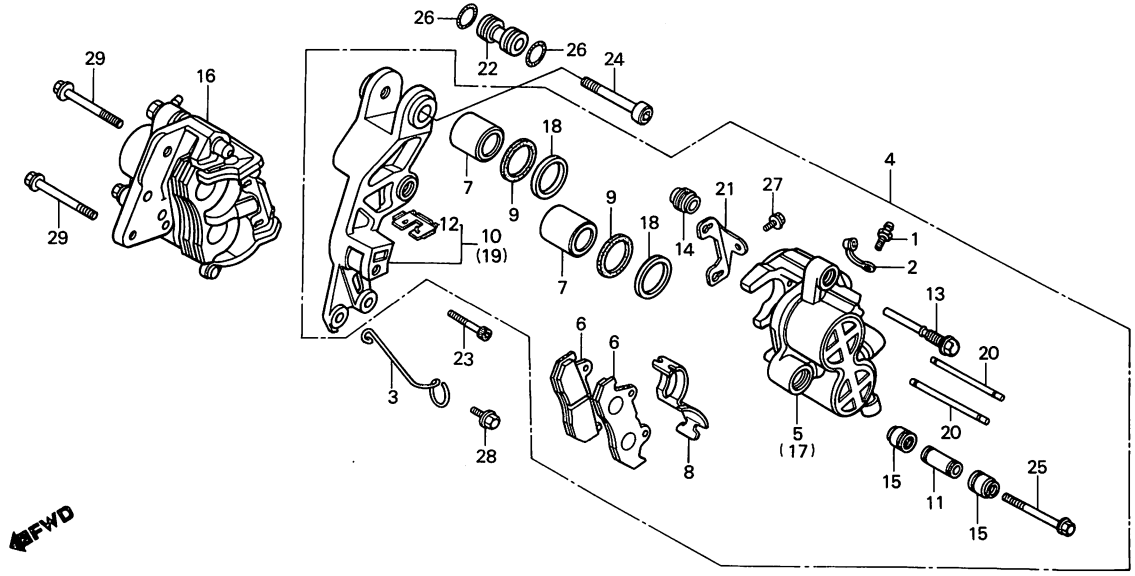

BMJ6–30

Service item	F.R.T.	Ref. No.	Part No.	Description	Reqd. No. NS400 RF	RG	Serial No.	Area code
CALIPER ASSY., FR.	0.3	1	43352-568-003	SCREW, BLEEDER	2	2		
(ADD 0.1 FOR EACH.)		2	43353-461-771	CAP, BLEEDER	2	2		
CALIPER COMP.	0.5	3	44832-KM9-000	CLAMPER, SPEEDOMETER CABLE	1	1		
(ADD 0.3 FOR EACH.)		4	45100-MJ6-016	CALIPER ASSY., L. FR.	1	1		
PAD COMP., FR.	0.1	5	45101-MJ6-006	CALIPER COMP., L.	1	1		
PISTON	0.4							
(ADD 0.1 FOR EACH.)		6	45105-KL8-004	PAD COMP., FR. (JB)	4	4		
(INC. RELATIVE PART)		7	45107-MA3-006	PISTON	4	4		
BRACKET COMP., L. FR.	0.2	8	45108-MA3-006	SPRING, PAD	2	2		
• BRACKET COMP., R. FR.		9	45109-166-006	DUST SEAL	4	4		
		10	45110-MJ6-016	BRACKET COMP., L. FR.	1	1		
		11	45111-MA3-006	SLEEVE	2	2		
		12	45112-445-631	RETAINER, BRACKET	2	2		
		13	45131-MA3-006	BOLT, PIN	2	2		
		14	45133-MA3-006	BOOT B	2	2		
		15	45133-166-016	BOOT, PIN	4	4		
		16	45200-MJ6-016	CALIPER ASSY., R. FR.	1	1		
		* 17	45201-MJ6-006	CALIPER COMP., R.	1	1		
		18	45209-166-006	SEAL, PISTON	4	4		
		* 19	45210-MJ0-016	BRACKET COMP., R. FR.	1	1		
		20	45215-MA3-006	PIN, HANGER	4	4		
		21	45217-MJ0-006	PLATE	2	2		
		22	51536-MB2-000	SLEEVE, FR. CALIPER BRACKET	1	1		
		23	90105-MJ1-000	BOLT, SOCKET, 6X25	1	1		
		24	90131-MB2-000	BOLT, SOCKET, 10X40	1	1		
		25	90180-MA3-006	BOLT, FLANGE, 8X49	2	2		

Item d'entretien	T.D.R.	N° de réf.	N° de pièce	Description	N° de requis NS400 RF	RG	N° de série	Code de zone
ENS. ETRIER AV.	0.3	1	43352-568-003	VIS DE PURGE	2	2		
(AJOUTER 0,1 POUR CHAQUE.)		2	43353-461-771	CHAPEAU, PURGEUR	2	2		
ETRIER COMP.	0.5	3	44832-KM9-000	GRIFFE DE CABLE DE COMPTEUR VITESSE	1	1		
(AJOUTER 0,3 POUR CHAQUE.)								
SABOT COMP. AV.	0.1	4	45100-MJ6-016	ENS. ETRIER AV. G.	1	1		
PISTON	0.4	5	45101-MJ6-006	ETRIER COMP. G.	1	1		
(AJOUTER 0,1 POUR CHAQUE.)								
(PIECES RELATIVES Y COMPRISES)		6	45105-KL8-004	SABOT COMP. AV. (JB)	4	4		
SUPPORT COMP. AV. G.	0.2	7	45107-MA3-006	PISTON	4	4		
• SUPPORT COMP. AV. D.		8	45108-MA3-006	RESSORT DE PLAQUETTE	2	2		
		9	45109-166-006	CACHE-POUSSIERE	4	4		
		10	45110-MJ6-016	SUPPORT COMP. AV. G.	1	1		
		11	45111-MA3-006	MANCHON	2	2		
		12	45112-445-631	FIXATION DE SUPPORT	2	2		
		13	45131-MA3-006	BOULON DE GOUPILLE	2	2		
		14	45133-MA3-006	SOUFFLET B	2	2		
		15	45133-166-016	SOUFFLET DE GOUPILLE	4	4		
		16	45200-MJ6-016	ENS. ETRIER AV. D.	1	1		
		* 17	45201-MJ6-006	ETRIER COMP. D.	1	1		
		18	45209-166-006	JOINT DE PISTON	4	4		
		* 19	45210-MJ0-016	SUPPORT COMP. AV. D.	1	1		
		20	45215-MA3-006	GOUPILLE DE SUSPENSION	4	4		
		21	45217-MJ0-006	PLAQUE	2	2		
		22	51536-MB2-000	MANCHON DE SUPPORT D'ETRIER AV.	1	1		
		23	90105-MJ1-000	BOULON DE DOUILLE, 6X25	1	1		
		24	90131-MB2-000	BOULON DE DOUILLE, 10X40	1	1		
		25	90180-MA3-006	BOULON DE BRIDE, 8X49	2	2		

1985.10.01 F F2

Wartungspunkt	AP	Ref. Nr.	Teile-Nr.	Beschreibung	Menge NS400 RF	RG	Serien-Nr.	Gebiets-Code
BREMSSATTEL KOMPL., V.	0.3	1	43352-568-003	ENTLUEFTUNGSSCHRAUBE	2	2		
(JEWEILS 0,1 DAZUZAEHLEN.)		2	43353-461-771	STAUBKAPPE, ENTLUEFTER	2	2		
BREMSSATTEL KOMPL.	0.5	3	44832-KM9-000	KLAMMER, GESCHWINDIGKEITS-MESSERKABEL	1	1		
(JEWEILS 0,3 DAZUZAEHLEN.)								
BREMSKLOTZ KOMPL., V.	0.1	4	45100-MJ6-016	BREMSSATTEL KOMPL., L. V.	1	1		
KOLBEN	0.4	5	45101-MJ6-006	BREMSSATTEL KOMPL., L.	1	1		
(JEWEILS 0,1 DAZUZAEHLEN.)								
(EINSCHL. DAZUGEHOERIGER TEIL)		6	45105-KL8-004	BREMSKLOTZ KOMPL., V. (JB)	4	4		
BUEGEL KOMPL., L. V.	0.2	7	45107-MA3-006	KOLBEN	4	4		
• BUEGEL KOMPL., R. V.		8	45108-MA3-006	FEDER, BREMSKLOTZ	2	2		
		9	45109-166-006	STAUBDICHTUNG	4	4		
		10	45110-MJ6-016	BUEGEL KOMPL., L. V.	1	1		
		11	45111-MA3-006	MUFFE	2	2		
		12	45112-445-631	HALTER, BUEGEL	2	2		
		13	45131-MA3-006	SCHRAUBE, STIFT	2	2		
		14	45133-MA3-006	MANSCHETTE B	2	2		
		15	45133-166-016	MANSCHETTE, STIFT	4	4		
		16	45200-MJ6-016	BREMSSATTEL KOMPL., R. V.	1	1		
		* 17	45201-MJ6-006	BREMSSATTEL KOMPL., R.	1	1		
		18	45209-166-006	DICHTUNG, KOLBEN	4	4		
		* 19	45210-MJ0-016	BUEGEL KOMPL., R. V.	1	1		
		20	45215-MA3-006	STIFT, AUFHAENGER	4	4		
		21	45217-MJ0-006	PLATTE	2	2		
		22	51536-MB2-000	MUFFE, V. BREMSSATTELBEUGEL	1	1		
		23	90105-MJ1-000	INNENSECHSKANTSCHRAUBE, 6X25	1	1		
		24	90131-MB2-000	INNENSECHSKANTSCHRAUBE, 10X40	1	1		
		25	90180-MA3-006	FLANSCHENSCHRAUBE, 8X49	2	2		

1985.10.01 G F2

F 3

F-9

Front brake caliper

Etrier de frein avant

Vorderradbremssattel

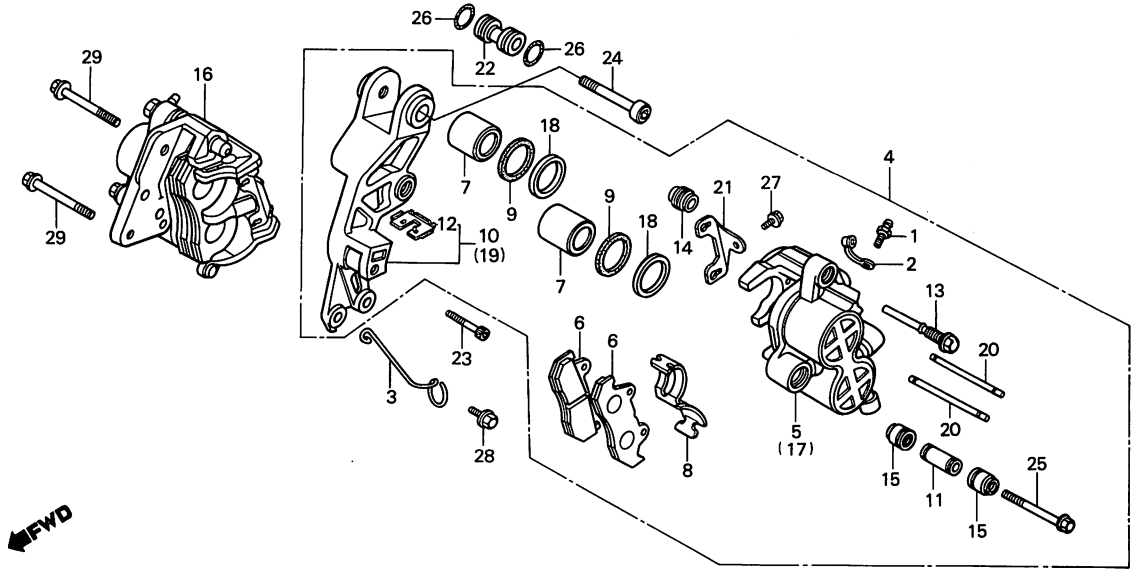

BMJ6–30

Service item	F.R.T.	Ref. No.	Part No.	Description	Reqd. No. NS400 RF	Reqd. No. NS400 RG	Serial No.	Area code
		26	91308-MC7-003	O-RING D, 13.8X2.4	2	2		
		27	95700-06010-07	BOLT, FLANGE, 6X10	2	2		
		28	96300-06010-07	BOLT, FLANGE, 6X10	1	1		
		29	96400-10032-07	BOLT, FLANGE, 10X32	2	2		

Item d'entretien	T.D.R.	Nº de réf.	Nº de pièce	Description	Nº de requis NS400 RF	RG	Nº de série	Code de zone
		26	91308-MC7-003	JOINT TORIQUE D, 13.8X2.4	2	2		
		27	95700-06010-07	BOULON DE BRIDE, 6X10	2	2		
		28	96300-06010-07	BOULON DE BRIDE, 6X10	1	1		
		29	96400-10032-07	BOULON DE BRIDE, 10X32	2	2		

1985.10.01 F F3

Wartungspunkt	AP	Ref. Nr.	Teile-Nr.	Beschreibung	Menge NS400 RF	RG	Serien-Nr.	Gebiets-Code
		26	91308-MC7-003	O-RING D, 13.8X2.4	2	2		
		27	95700-06010-07	FLANSCHENSCHRAUBE, 6X10	2	2		
		28	96300-06010-07	FLANSCHENSCHRAUBE, 6X10	1	1		
		29	96400-10032-07	FLANSCHENSCHRAUBE, 10X32	2	2		

1985.10.01 G F3

F 4

F-10

Front wheel

Roue avant

Vorderrad

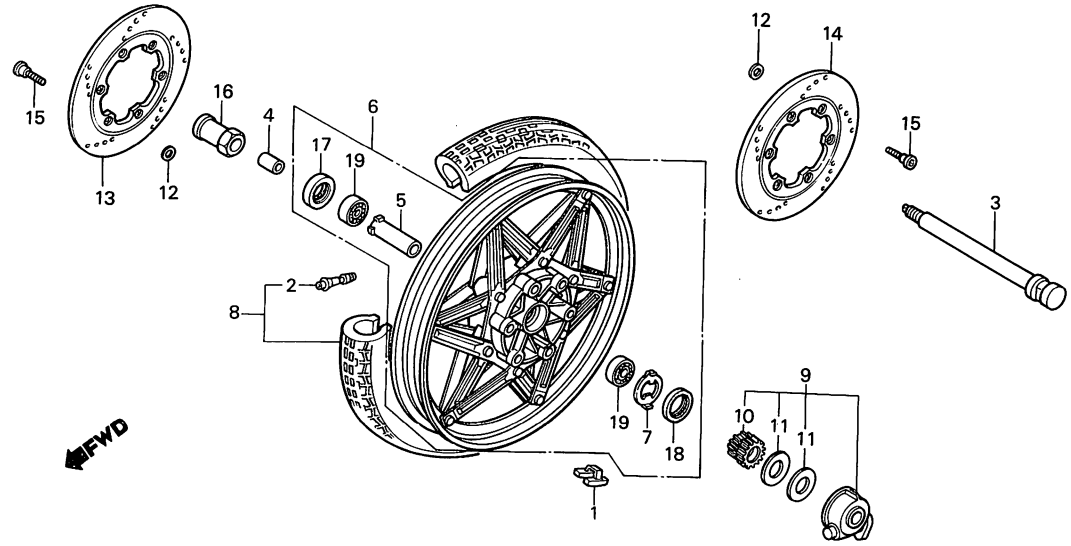

BKM9-19

Service item	F.R.T.
WEIGHT, BALANCE	0.9
AXLE, FR. WHEEL	0.4
• BOX ASSY., SPEEDOMETER GEAR	
COLLAR COMP., FR. AXLE	0.6
DISTANCE	
• BEARING, RADIAL BALL, 6302UU	
(ADD 0.1 FOR EACH.)	
WHEEL COMP., FR.	1.2
TIRE ASSY., FR.	1.0
DISK, FR. BRAKE	0.5
(ADD 0.1 FOR EACH.)	

Ref. No.	Part No.	Description	Reqd. No. NS400 RF	Reqd. No. NS400 RG	Serial No.	Area code
1	42704-MJ0-000	WEIGHT, BALANCE (10G)	N	N		
	42705-MJ0-000	WEIGHT, BALANCE (20G)	N	N		
	42706-MJ0-000	WEIGHT, BALANCE (30G)	N	N		
2	42753-425-003	VALVE, RIM (BS)	1	1		
	42753-425-004	VALVE, RIM (DUNLOP)	1	1		
3	44301-MJ6-000	AXLE, FR. WHEEL	1	1		
4	44311-MF2-000	COLLAR, FR. WHEEL SIDE	1	1		
5	44620-MB0-000	COLLAR COMP., FR. AXLE	1	1		
		DISTANCE				
* 6	44650-KM9-641	WHEEL COMP., FR.	1	1		
7	44680-410-000	RETAINER, GEAR BOX	1	1		
8	44710-KM9-641	TIRE ASSY., FR. (100/90V16 G531 BS)	1	1		
	44710-KM9-642	TIRE ASSY., FR. (100/90 V16 K625A DUN)	1			
9	44800-MF2-003	BOX ASSY., SPEEDOMETER GEAR	1	1		
* 10	44806-MF2-003	GEAR, SPEEDOMETER	1	1		
* 11	44809-402-000	WASHER, SPEEDOMETER GEAR	2	2		
12	45128-ME2-003	SHIM, DAMPING	12	12		
13	45251-KM4-000	DISK, R. FR. BRAKE	1	1		
14	45351-KM4-000	DISK, L. FR. BRAKE	1	1		
15	90105-KR3-000	BOLT, FR. DISK, 8X24	12	12		
16	90305-MJ1-670	NUT, AXLE, 14MM	1	1		
17	91252-MC7-003	DUST SEAL, 22X42X7	1	1		
18	91258-410-006	DUST SEAL, 40X50X5 (NIPPON)	1	1		

Item d'entretien	T.D.R.	N° de réf.	N° de pièce	Description	N° de requis NS400 RF	RG	N° de série	Code de zone
POIDS DE BALANCE	0.9	1	42704-MJ0-000	POIDS DE BALANCE (10G)	N	N		
AXE DE ROUE AV.	0.4		42705-MJ0-000	POIDS DE BALANCE (20G)	N	N		
• ENS. BOITIER DE PIGNON DE COMPTEUR DE VITESSE			42706-MJ0-000	POIDS DE BALANCE (30G)	N	N		
		2	42753-425-003	VALVE DE JANTE (BS)	1	1		
COLLIER COMP. ECARTEMENT D'AXE AV.	0.6		42753-425-004	VALVE DE JANTE (DUNLOP)	1	1		
		3	44301-MJ6-000	AXE DE ROUE AV.	1	1		
• ROULEMENT A BILLES RADIAL, 6302UU		4	44311-MF2-000	COLLIER LATERAL DE ROUE AV.	1	1		
		5	44620-MB0-000	COLLIER COMP. ECARTEMENT D'AXE AV.	1	1		
(AJOUTER 0,1 POUR CHAQUE.)								
ROUE COMP. AV.	1.2							
ENS. PNEU AV.	1.0	* 6	44650-KM9-641	ROUE COMP. AV.	1	1		
DISQUE DE FREIN AV.	0.5	7	44680-410-000	FIXATION DE BOITE D'ENGRENAGE	1	1		
(AJOUTER 0,1 POUR CHAQUE.)		8	44710-KM9-641	ENS. PNEU AV. (100/90V16 G531 BS)	1	1		
			44710-KM9-642	ENS. PNEU AV. (100/90 V16 K625A DUN)	1			
		9	44800-MF2-003	ENS. BOITIER DE PIGNON DE COMPTEUR DE VITESSE	1	1		
		* 10	44806-MF2-003	PIGNON DE COMPTEUR DE VITESSE	1	1		
		* 11	44809-402-000	RONDELLE DE PIGNON DE COMPTEUR VITESSE	2	2		
		12	45128-ME2-003	CALE D'AMORTISSEUR	12	12		
		13	45251-KM4-000	DISQUE DE FREIN AV. D.	1	1		
		14	45351-KM4-000	DISQUE DE FREIN AV. G.	1	1		
		15	90105-KR3-000	BOULON DE DISQUE AV., 8X24	12	12		
		16	90305-MJ1-670	ECROU, ESSIEU ROUE, 14MM	1	1		
		17	91252-MC7-003	CACHE-POUSSIERE, 22X42X7	1	1		
		18	91258-410-006	CACHE-POUSSIERE, 40X50X5 (NIPPON)	1	1		

1985.10.01 F F4

Wartungspunkt	AP	Ref. Nr.	Teile-Nr.	Beschreibung	Menge NS400 RF	RG	Serien-Nr.	Gebiets-Code
AUSGLEICHGEWICHT	0.9	1	42704-MJ0-000	AUSGLEICHGEWICHT (10G)	N	N		
ACHSE, V. RAD	0.4		42705-MJ0-000	AUSGLEICHGEWICHT (20G)	N	N		
• GETRIEBEKASTEN KOMPL., GESCHWINDIGKEITSMESSER			42706-MJ0-000	AUSGLEICHGEWICHT (30G)	N	N		
		2	42753-425-003	VENTIL, FELGE (BS)	1	1		
DISTANZHUELSE KOMPL., V. ACHSE	0.6		42753-425-004	VENTIL, FELGE (DUNLOP)	1	1		
• RADIALKUGELLAGER, 6302UU		3	44301-MJ6-000	ACHSE, V. RAD	1	1		
(JEWEILS 0,1 DAZUZAEHLEN.)		4	44311-MF2-000	SEITENHUELSE, V. RAD	1	1		
RAD KOMPL., V.	1.2	5	44620-MB0-000	DISTANZHUELSE KOMPL., V. ACHSE	1	1		
REIFEN KOMPL., V.	1.0							
BREMSSCHEIBE, V.	0.5	* 6	44650-KM9-641	RAD KOMPL., V.	1	1		
(JEWEILS 0,1 DAZUZAEHLEN.)		7	44680-410-000	HALTER, GETRIEBEKASTEN	1	1		
		8	44710-KM9-641	REIFEN KOMPL., V. (100/90V16 G531 BS)	1	1		
			44710-KM9-642	REIFEN KOMPL., V. (100/90 V16 K625A DUN)	1			
		9	44800-MF2-003	GETRIEBEKASTEN KOMPL., GESCHWINDIGKEITSMESSER	1	1		
		* 10	44806-MF2-003	GETRIEBE, GESCHWINDIGKEITS-MESSER	1	1		
		* 11	44809-402-000	SCHEIBE, GESCHWINDIGKEITS-MESSERGETRIEBE	2	2		
		12	45128-ME2-003	AUSGLEICHSCHEIBE, DAEMPFUNG	12	12		
		13	45251-KM4-000	BREMSSCHEIBE, R. V.	1	1		
		14	45351-KM4-000	BREMSSCHEIBE, L. V.	1	1		
		15	90105-KR3-000	SCHRAUBE, V. BREMSSCHEIBE, 8X24	12	12		
		16	90305-MJ1-670	ACHSMUTTER, 14MM	1	1		
		17	91252-MC7-003	STAUBDICHTUNG, 22X42X7	1	1		
		18	91258-410-006	STAUBDICHTUNG, 40X50X5 (NIPPON)	1	1		

1985.10.01 G F4

F 5

F-10

Front wheel

Roue avant

Vorderrad

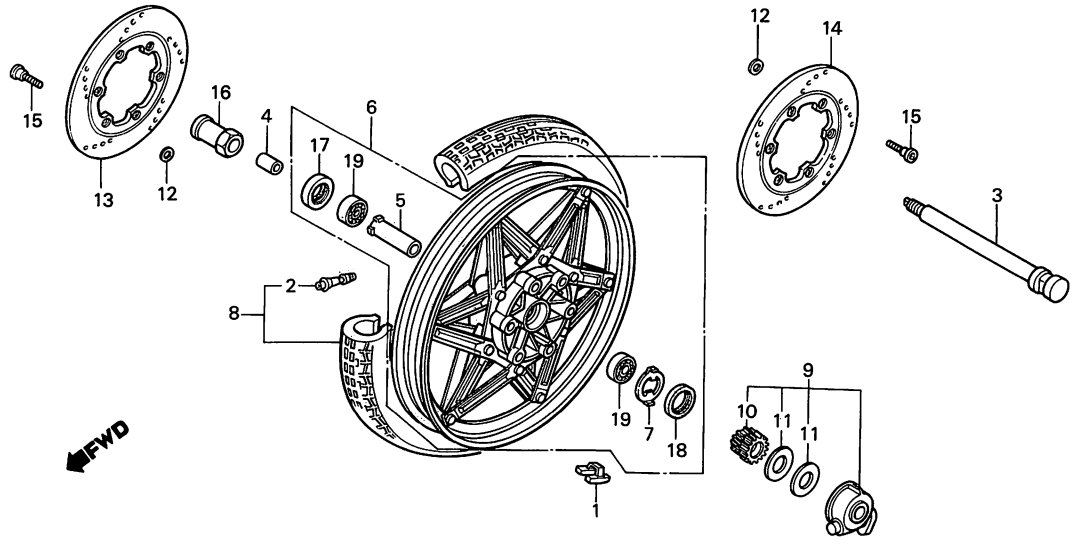

BKM9—19

Service item	F.R.T.	Ref. No.	Part No.	Description	Reqd. No. NS400 Rf	Rg	Serial No.	Area code
			91258-410-013	DUST SEAL, 40X50X5 (ARAI)	1	1		
		19	96150-63020-10	BEARING, RADIAL BALL, 6302UU	2	2		

Item d'entretien	T.D.R.	N° de réf.	N° de pièce	Description	N° de requis NS400 RF	RG	N° de série	Code de zone
			91258-410-013	CACHE-POUSSIERE, 40X50X5 (ARAI)	1	1		
		19	96150-63020-10	ROULEMENT A BILLES RADIAL, 6302UU	2	2		

1985.10.01 F F5

Wartungspunkt	AP	Ref. Nr.	Teile-Nr.	Beschreibung	Menge NS400 RF	RG	Serien-Nr.	Gebiets-Code
			91258-410-013	STAUBDICHTUNG, 40X50X5 (ARAI)	1	1		
		19	96150-63020-10	RADIALKUGELLAGER, 6302UU	2	2		

1985.10.01 G F5

F 6

F-11

Rear brake master cylinder

Maître cylindre de frein arrière

Hinterradbremse-Hauptzylinder

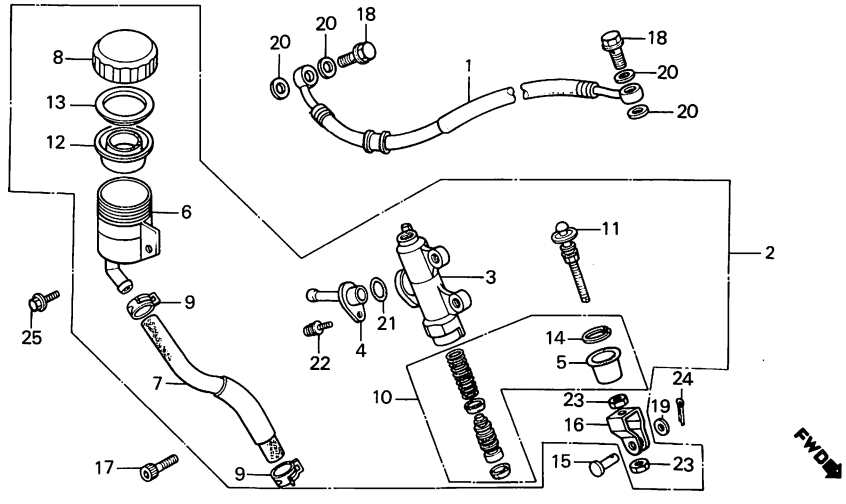

BKM4 – 29A

Service item	F.R.T.
HOSE, RR. BRAKE	0.3
• HOSE, MASTER CYLINDER	
CYLINDER ASSY., RR. MASTER	0.5
• PISTON SET, MASTER CYLINDER	
BODY, RR. MASTER CYLINDER	0.6
CUP, MASTER CYLINDER OIL	0.2
DIAPHRAGM	0.1

Ref. No.	Part No.	Description	Reqd. No. NS400 RF	Reqd. No. NS400 RG	Serial No.	Area code
1	43310-KM9-003	HOSE, RR. BRAKE	1	1		
2	43500-KM4-006	CYLINDER ASSY., RR. MASTER	1	1		
3	43501-MJ6-006	BODY, RR. MASTER CYLINDER	1	1		
4	43503-KM4-006	CONNECTOR, MASTER CYLINDER	1	1		
5	43504-MB2-006	BOOT COMP.	1	1		
6	43511-KM4-006	CUP, MASTER CYLINDER OIL	1	1		
7	43512-KM4-006	HOSE, MASTER CYLINDER	1	1		
* 8	43513-MJ6-006	CAP, OIL CUP	1	1		
9	43514-445-771	CLAMP, MASTER CYLINDER OIL HOSE	2	2		
10	43520-MJ6-305	PISTON SET, MASTER CYLINDER	1	1		
11	43530-MB2-006	ROD COMP., PUSH	1	1		
12	45520-300-000	DIAPHRAGM	1	1		
13	45521-MJ6-006	PLATE, DIAPHRAGM	1	1		
14	46182-500-013	CIRCLIP	1	1		
15	46503-371-000	PIN, BRAKE ROD	1	1		
16	46504-MB2-006	JOINT, BRAKE ROD	1	1		
17	90114-KM9-000	BOLT, SOCKET, 6X22	2	2		
18	90145-KM3-750	BOLT, OIL, 10X22	2	2		
19	90501-310-000	WASHER, 7X12	1	1		
20	90545-300-000	WASHER, OIL BOLT	4	4		
21	91212-422-006	O-RING, 14.8X2.4	1	1		
22	93893-04012-18	SCREW-WASHER, 4X12	1	1		
23	94002-08000-0S	NUT, HEX., 8MM	2	2		
24	94201-16150	PIN, SPLIT, 1.6X15	1	1		
* 25	96300-06012-00	BOLT, FLANGE, 6X12	1	1		

Item d'entretien	T.D.R.	Nº de réf.	Nº de pièce	Description	Nº de requis NS400 RF	RG	Nº de série	Code de zone
DURITE DE FREIN AR.	0.3	1	43310-KM9-003	DURITE DE FREIN AR.	1	1		
• DURITE DE MAITRE CYLINDRE		2	43500-KM4-006	ENS. MAITRE CYLINDRE AR.	1	1		
ENS. MAITRE CYLINDRE AR.	0.5	3	43501-MJ6-006	CORPS DE MAITRE CYLINDRE AR.	1	1		
• JEU DE PISTON DE MAITRE CYLINDRE		4	43503-KM4-006	RACCORD DE MAITRE CYLINDRE	1	1		
		5	43504-MB2-006	SOUFFLET COMP.	1	1		
CORPS DE MAITRE CYLINDRE AR.	0.6							
MANCHETTE D'HUILE DE MAITRE CYLINDRE	0.2	6	43511-KM4-006	MANCHETTE D'HUILE DE MAITRE CYLINDRE	1	1		
DIAPHRAGME	0.1	7	43512-KM4-006	DURITE DE MAITRE CYLINDRE	1	1		
		* 8	43513-MJ6-006	COUVERCLE, CUVETTE HUILE	1	1		
		9	43514-445-771	AGRAFE DE TROU D'HUILE DE MAITRE CYLINDRE	2	2		
		10	43520-MJ6-305	JEU DE PISTON DE MAITRE CYLINDRE	1	1		
		11	43530-MB2-006	TIGE COMP. POUSSE	1	1		
		12	45520-300-000	DIAPHRAGME	1	1		
		13	45521-MJ6-006	PLAQUE DE DIAPHRAGME	1	1		
		14	46182-500-013	CIRCLIP	1	1		
		15	46503-371-000	GOUPILLE DE LEVIER DE FREIN	1	1		
		16	46504-MB2-006	JOINT DE ETRIER DE FREIN	1	1		
		17	90114-KM9-000	BOULON DE DOUILLE, 6X22	2	2		
		18	90145-KM3-750	BOULON D'HUILE, 10X22	2	2		
		19	90501-310-000	RONDELLE, 7X12	1	1		
		20	90545-300-000	RONDELLE DE BOULON D'HUILE	4	4		
		21	91212-422-006	JOINT TORIQUE, 14.8X2.4	1	1		
		22	93893-04012-18	VIS A TETE A RONDELLE, 4X12	1	1		
		23	94002-08000-0S	ECROU HEX., 8MM	2	2		
		24	94201-16150	GOUPILLE FENDUE, 1.6X15	1	1		
		* 25	96300-06012-00	BOULON DE BRIDE, 6X12	1	1		

1985.10.01 F F6

Wartungspunkt	AP	Ref. Nr.	Teile-Nr.	Beschreibung	Menge NS400 RF	RG	Serien-Nr.	Gebiets-Code
BREMSSCHLAUCH, H.	0.3	1	43310-KM9-003	BREMSSCHLAUCH, H.	1	1		
• SCHLAUCH, HAUPTZYLINDER		2	43500-KM4-006	HAUPTZYLINDER KOMPL., H.	1	1		
HAUPTZYLINDER KOMPL., H.	0.5	3	43501-MJ6-006	KOERPER, H. HAUPTZYLINDER	1	1		
• KOLBEN SATZ, HAUPTZYLINDER		4	43503-KM4-006	VERBINDUNG, HAUPTZYLINDER	1	1		
KOERPER, H. HAUPTZYLINDER	0.6	5	43504-MB2-006	MANSCHETTE KOMPL.	1	1		
OELBECHER, HAUPTZYLINDER	0.2							
MEMBRANE	0.1	6	43511-KM4-006	OELBECHER, HAUPTZYLINDER	1	1		
		7	43512-KM4-006	SCHLAUCH, HAUPTZYLINDER	1	1		
		* 8	43513-MJ6-006	KAPPE, OELBECHER	1	1		
		9	43514-445-771	KLAMMER, HAUPTZYLINDER-OELSCHLAUCH	2	2		
		10	43520-MJ6-305	KOLBEN SATZ, HAUPTZYLINDER	1	1		
		11	43530-MB2-006	SCHUBSTANGE KOMPL.	1	1		
		12	45520-300-000	MEMBRANE	1	1		
		13	45521-MJ6-006	PLATTE, MEMBRANE	1	1		
		14	46182-500-013	SPRENGRING	1	1		
		15	46503-371-000	STIFT, BREMSSTANGE	1	1		
		16	46504-MB2-006	VERBINDUNG, BREMSSTANGE	1	1		
		17	90114-KM9-000	INNENSECHSKANTSCHRAUBE, 6X22	2	2		
		18	90145-KM3-750	SCHRAUBE, OEL, 10X22	2	2		
		19	90501-310-000	SCHEIBE, 7X12	1	1		
		20	90545-300-000	SCHEIBE, OELSCHRAUBE	4	4		
		21	91212-422-006	O-RING, 14.8X2.4	1	1		
		22	93893-04012-18	SCHRAUBE MIT SCHEIBE, 4X12	1	1		
		23	94002-08000-0S	MUTTER, HEX., 8MM	2	2		
		24	94201-16150	SPLINT, 1.6X15	1	1		
		* 25	96300-06012-00	FLANSCHENSCHRAUBE, 6X12	1	1		

1985.10.01 G F6

F 7

F-12

Rear brake caliper

Etrier de frein arrière

Hinterradbremssattel

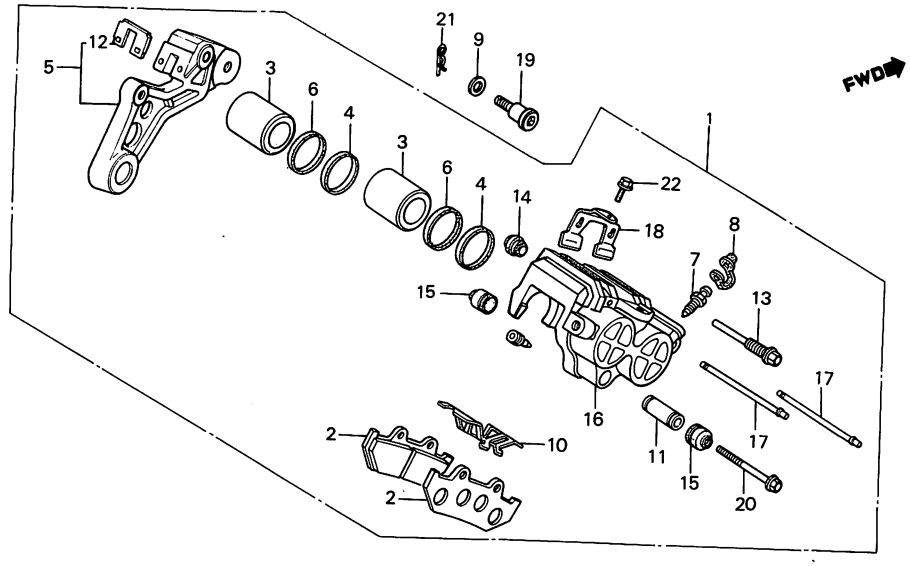

BKM4-30B

Service item	F.R.T.
CALIPER ASSY., RR.	0.6
• BODY COMP., R. FR. CALIPER	
PAD COMP., RR.	0.1
PISTON	0.5
(ADD 0.1 FOR EACH.)	
(INC. RELATIVE PART)	
• BRACKET COMP., RR.	

Ref. No.	Part No.	Description	Reqd. No. NS400 RF	RG	Serial No.	Area code
1	43100-KM4-007	CALIPER ASSY., RR.	1	1		
2	43105-MJ6-007	PAD COMP., RR. (ASK)	2	2		
3	43107-MA3-006	PISTON	2	2		
4	43109-MA3-006	DUST SEAL	2	2		
5	43110-KM4-006	BRACKET COMP., RR.	1	1		
6	43209-MA3-006	SEAL, PISTON	2	2		
7	43352-568-003	SCREW, BLEEDER	1	1		
8	43353-461-771	CAP, BLEEDER	1	1		
9	43434-MA3-640	WASHER, TORQUE LINK	1	1		
10	45108-MA3-006	SPRING, PAD	1	1		
11	45111-MA3-006	SLEEVE	1	1		
12	45112-445-631	RETAINER, BRACKET	1	1		
13	45131-MA3-006	BOLT, PIN	1	1		
14	45133-MA3-006	BOOT B	1	1		
15	45133-166-016	BOOT, PIN	2	2		
16	45201-KM4-006	BODY COMP., R. FR. CALIPER	1	1		
17	45215-MA3-006	PIN, HANGER	2	2		
18	45217-MJ0-006	PLATE	1	1		
19	90121-KM4-000	BOLT, TORQUE LINK	1	1		
20	90180-MA3-006	BOLT, FLANGE, 8X49	1	1		
21	94251-10000	PIN, LOCK, 10MM	1	1		
22	96300-06010-07	BOLT, FLANGE, 6X10	1	1		

Item d'entretien	T.D.R.	N° de réf.	N° de pièce	Description	N° de requis NS400 RF	RG	N° de série	Code de zone
ENS. ETRIER AR.	0.6	1	43100-KM4-007	ENS. ETRIER AR.	1	1		
• CORPS COMP. ETRIER AV. D.		2	43105-MJ6-007	SABOT COMP. AR. (ASK)	2	2		
SABOT COMP. AR.	0.1	3	43107-MA3-006	PISTON	2	2		
PISTON	0.5	4	43109-MA3-006	CACHE-POUSSIERE	2	2		
(AJOUTER 0,1 POUR CHAQUE.)		5	43110-KM4-006	SUPPORT COMP. AR.	1	1		
(PIECES RELATIVES Y COMPRISES)								
• SUPPORT COMP. AR.		6	43209-MA3-006	JOINT DE PISTON	2	2		
		7	43352-568-003	VIS DE PURGE	1	1		
		8	43353-461-771	CHAPEAU, PURGEUR	1	1		
		9	43434-MA3-640	RONDELLE DE LIAISON DE COUPLE	1	1		
		10	45108-MA3-006	RESSORT DE PLAQUETTE	1	1		
		11	45111-MA3-006	MANCHON	1	1		
		12	45112-445-631	FIXATION DE SUPPORT	1	1		
		13	45131-MA3-006	BOULON DE GOUPILLE	1	1		
		14	45133-MA3-006	SOUFFLET B	1	1		
		15	45133-166-016	SOUFFLET DE GOUPILLE	2	2		
		16	45201-KM4-006	CORPS COMP. ETRIER AV. D.	1	1		
		17	45215-MA3-006	GOUPILLE DE SUSPENSION	2	2		
		18	45217-MJ0-006	PLAQUE	1	1		
		19	90121-KM4-000	BOULON DE LIAISON DE COUPLE	1	1		
		20	90180-MA3-006	BOULON DE BRIDE, 8X49	1	1		
		21	94251-10000	GOUPILLE DE BLOCAGE, 10MM	1	1		
		22	96300-06010-07	BOULON DE BRIDE, 6X10	1	1		

1985.10.01 F F7

Wartungspunkt	AP	Ref. Nr.	Teile-Nr.	Beschreibung	Menge NS400 RF	RG	Serien-Nr.	Gebiets-Code
BREMSSATTEL KOMPL., H.	0.6	1	43100-KM4-007	BREMSSATTEL KOMPL., H.	1	1		
• KOERPER KOMPL., R. V.		2	43105-MJ6-007	BREMSKLOTZ KOMPL., H. (ASK)	2	2		
BREMSSATTEL		3	43107-MA3-006	KOLBEN	2	2		
BREMSKLOTZ KOMPL., H.	0.1	4	43109-MA3-006	STAUBDICHTUNG	2	2		
KOLBEN	0.5	5	43110-KM4-006	BUEGEL KOMPL., H.	1	1		
(JEWEILS 0,1 DAZUZAEHLEN.)								
(EINSCHL. DAZUGEHOERIGER TEIL)								
• BUEGEL KOMPL., H.		6	43209-MA3-006	DICHTUNG, KOLBEN	2	2		
		7	43352-568-003	ENTLUEFTUNGSSCHRAUBE	1	1		
		8	43353-461-771	STAUBKAPPE, ENTLUEFTER	1	1		
		9	43434-MA3-640	SCHEIBE, ZUGGELENK	1	1		
		10	45108-MA3-006	FEDER, BREMSKLOTZ	1	1		
		11	45111-MA3-006	MUFFE	1	1		
		12	45112-445-631	HALTER, BUEGEL	1	1		
		13	45131-MA3-006	SCHRAUBE, STIFT	1	1		
		14	45133-MA3-006	MANSCHETTE B	1	1		
		15	45133-166-016	MANSCHETTE, STIFT	2	2		
		16	45201-KM4-006	KOERPER KOMPL., R. V. BREMSSATTEL	1	1		
		17	45215-MA3-006	STIFT, AUFHAENGER	2	2		
		18	45217-MJ0-006	PLATTE	1	1		
		19	90121-KM4-000	SCHRAUBE, ZUGSTANGE	1	1		
		20	90180-MA3-006	FLANSCHENSCHRAUBE, 8X49	1	1		
		21	94251-10000	VORSTECKER, 10MM	1	1		
		22	96300-06010-07	FLANSCHENSCHRAUBE, 6X10	1	1		

1985.10.01 G F7

F 8

F-13

Rear wheel

Roue arrière

Hinterrad

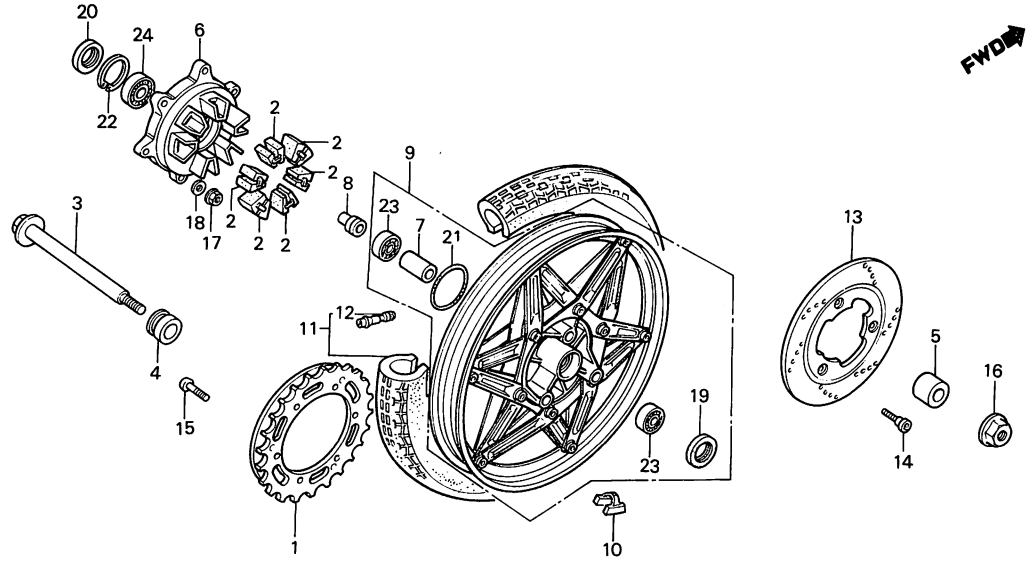

BKM4—32A

Service item	F.R.T.	Ref. No.	Part No.	Description	Reqd. No. NS400 RF	RG	Serial No.	Area code
SPROCKET COMP., FINAL DRIVEN	0.6	1	41200-KM9-000	SPROCKET COMP., FINAL DRIVEN (40T)	1	1		
• COLLAR, RR. AXLE DISTANCE								
• BEARING, RADIAL BALL, 6203		2	41241-KB7-000	RUBBER, RR. WHEEL DAMPER	6	6		
(ADD 0.1 FOR EACH.)		3	42301-KM4-000	AXLE, RR. WHEEL	1	1		
RUBBER, RR. WHEEL DAMPER	0.5	4	42311-KM4-000	COLLAR, RR. WHEEL SIDE	1	1		
(ONE OR ALL)		5	42313-KM4-000	COLLAR, RR. WHEEL SIDE	1	1		
• DISK, RR. BRAKE								
AXLE, RR. WHEEL	0.4	6	42611-KE8-000	FLANGE, FINAL DRIVEN	1	1		
FLANGE, FINAL DRIVEN	0.7	7	42624-KE8-000	COLLAR, RR. AXLE DISTANCE	1	1		
WHEEL COMP., RR.	1.3	8	42625-MC4-000	COLLAR B, RR. AXLE DISTANCE	1	1		
WEIGHT, BALANCE	0.9	* 9	42650-KM9-641	WHEEL COMP., RR.	1	1		
TIRE ASSY., RR.	1.1	10	42704-MJ0-000	WEIGHT, BALANCE (10G)	N	N		
			42705-MJ0-000	WEIGHT, BALANCE (20G)	N	N		
			42706-MJ0-000	WEIGHT, BALANCE (30G)	N	N		
		11	42710-KM9-642	TIRE ASSY., RR. (110/90 V17 K625 DUN)	①		DAL 2002168 ---- 644	
		*	42710-KM9-644	TIRE ASSY., RR. (110/90V17 G532 BS)		1		
		*	42710-KM9-645	TIRE ASSY., RR. (110/90V17 K625 DUN)		1		
		12	42753-425-003	VALVE, RIM (BS)	1	1		
			42753-425-004	VALVE, RIM (DUNLOP)	1	1		
		13	43351-KM4-000	DISK, RR. BRAKE	1	1		
		14	90105-MB0-010	BOLT, FR. DISK, 8X33	3	3		
		15	90128-428-020	BOLT, DRIVEN SPROCKET FIXING	6	6		
		16	90305-ME5-003	NUT, FLANGE, 16MM	1	1		
		17	90309-428-731	NUT, FLANGE, 8MM	6	6		
		18	90465-MC4-000	WASHER, 8MM	6	6		
		19	90753-029-003	OIL SEAL, 27X40X6	1	1		

Item d'entretien	T.D.R.	N° de réf.	N° de pièce	Description	N° de requis NS400 RF	RG	N° de série	Code de zone
PIGNON MENE COMP.	0.6	1	41200-KM9-000	PIGNON MENE COMP. (40T)	1	1		
• COLLIER D'ENTRETOISE D'AXE AR.		2	41241-KB7-000	CAOUTCHOUC D'AMORTISSEUR DE ROUE AR.	6	6		
• ROULEMENT A BILLES RADIAL, 6203		3	42301-KM4-000	AXE DE ROUE AR.	1	1		
(AJOUTER 0,1 POUR CHAQUE.)		4	42311-KM4-000	COLLIER LATERAL DE ROUE AR.	1	1		
CAOUTCHOUC D'AMORTISSEUR DE ROUE AR.	0.5	5	42313-KM4-000	COLLIER LATERAL DE ROUE AR.	1	1		
(L'ON APPLIQUE LE MEME F.R.T. MEME QUAND ON EFFECTUE L'ENTRETIENT SUR PLUS D'UNE PIECE.)		6	42611-KE8-000	BRIDE MENEE FINALE	1	1		
		7	42624-KE8-000	COLLIER D'ENTRETOISE D'AXE AR.	1	1		
		8	42625-MC4-000	COLLIER B D'ENTRETOISE D'AXE AR.	1	1		
• DISQUE DE FREIN AR.		* 9	42650-KM9-641	ROUE COMP. AR.	1	1		
AXE DE ROUE AR.	0.4	10	42704-MJ0-000	POIDS DE BALANCE (10G)	N	N		
BRIDE MENEE FINALE	0.7		42705-MJ0-000	POIDS DE BALANCE (20G)	N	N		
ROUE COMP. AR.	1.3		42706-MJ0-000	POIDS DE BALANCE (30G)	N	N		
POIDS DE BALANCE	0.9	11	42710-KM9-642	ENS. PNEU AR. (110/90 V17 K625 DUN)	1			
ENS. PNEU AR.	1.1	*	42710-KM9-644	ENS. PNEU AR. (110/90V17 G532 BS)		1		
		*	42710-KM9-645	ENS. PNEU AR. (110/90V17 G625 DUN)		1		
		12	42753-425-003	VALVE DE JANTE (BS)	1	1		
			42753-425-004	VALVE DE JANTE (DUNLOP)	1	1		
		13	43351-KM4-000	DISQUE DE FREIN AR.	1	1		
		14	90105-MB0-010	BOULON DE DISQUE AV., 8X33	3	3		
		15	90128-428-020	BOULON DE FIXATION DE PIGNON MENE	6	6		
		16	90305-ME5-003	ECROU DE BRIDE, 16MM	1	1		
		17	90309-428-731	ECROU DE BRIDE, 8MM	6	6		
		18	90465-MC4-000	RONDELLE, 8MM	6	6		
		19	90753-029-003	JOINT D'ETANCHEITE D'HUILE, 27X40X6	1	1		

1985.10.01 F F8

Wartungspunkt	AP	Ref. Nr.	Teile-Nr.	Beschreibung	Menge NS400 RF	RG	Serien-Nr.	Gebiets-Code
ENDABTRIEBSKETTENRAD KOMPL.	0.6	1	41200-KM9-000	ENDABTRIEBSKETTENRAD KOMPL. (40T)	1	1		
• DISTANZHUELSE, H. ACHSE		2	41241-KB7-000	GUMMI, H. RADDAEMPFER	6	6		
• RADIALKUGELLAGER, 6203		3	42301-KM4-000	ACHSE, H. RAD	1	1		
(JEWEILS 0,1 DAZUZAEHLEN.)		4	42311-KM4-000	SEITENHUELSE, H. RAD	1	1		
GUMMI, H. RADDAEMPFER	0.5	5	42313-KM4-000	SEITENHUELSE, H. RAD	1	1		
(DIE GLEICHE ARBEITSZEIT-PAUSCHALE, AUCH WENN NUR EIN ODER ALLE TEILL GEWARTET WIRD)		6	42611-KE8-000	ENDABTRIEBSFLANSCH	1	1		
		7	42624-KE8-000	DISTANZHUELSE, H. ACHSE	1	1		
		8	42625-MC4-000	DISTANZHUELSE B, H. ACHSE	1	1		
• BREMSSCHEIBE, H.		* 9	42650-KM9-641	RAD KOMPL., H.	1	1		
ACHSE, H. RAD	0.4	10	42704-MJ0-000	AUSGLEICHGEWICHT (10G)	N	N		
ENDABTRIEBSFLANSCH	0.7		42705-MJ0-000	AUSGLEICHGEWICHT (20G)	N	N		
RAD KOMPL., H.	1.3		42706-MJ0-000	AUSGLEICHGEWICHT (30G)	N	N		
AUSGLEICHGEWICHT	0.9	11	42710-KM9-642	REIFEN KOMPL., H. (110/90 V17 K625 DUN)	1			
REIFEN KOMPL., H.	1.1	*	42710-KM9-644	REIFEN KOMPL., H. (110/90V17 G532 BS)		1		
		*	42710-KM9-645	REIFEN KOMPL., H. (110/90 V17 K625 DUN)		1		
		12	42753-425-003	VENTIL, FELGE (BS)	1	1		
			42753-425-004	VENTIL, FELGE (DUNLOP)	1	1		
		13	43351-KM4-000	BREMSSCHEIBE, H.	1	1		
		14	90105-MB0-010	SCHRAUBE, V. BREMSSCHEIBE, 8X33	3	3		
		15	90128-428-020	FIXIERSCHRAUBE, ABTRIEBS-KETTENRAD	6	6		
		16	90305-ME5-003	FLANSCHENMUTTER, 16MM	1	1		
		17	90309-428-731	FLANSCHENMUTTER, 8MM	6	6		
		18	90465-MC4-000	SCHEIBE, 8MM	6	6		
		19	90753-029-003	SIMMERRING, 27X40X6	1	1		

1985.10.01 G F8

F 9

F-13

Rear wheel

Roue arrière

Hinterrad

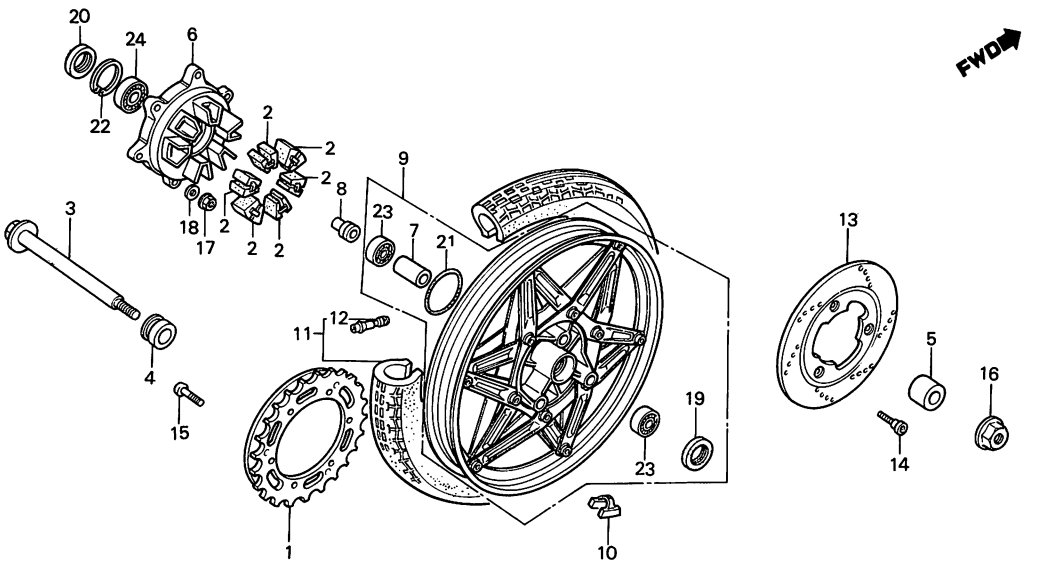

BKM4—32A

Service item	F.R.T.	Ref. No.	Part No.	Description	Reqd. No. NS400 RF	RG	Serial No.	Area code
		20	91252-MC4-003	OIL SEAL, 28X47.2X7 (ARAI)	1	1		
			91252-MC4-005	OIL SEAL, 28X47.2X7 (NOK)	1	1		
		21	91302-317-700	O-RING, 54X2	1	1		
		22	94520-47000	CIRCLIP, INTERNAL, 47MM	1	1		
		23	96140-62030-10	BEARING, RADIAL BALL, 6203	2	2		
		24	96140-62040-10	BEARING, RADIAL BALL, 6204U	1	1		

Item d'entretien	T.D.R.	N° de réf.	N° de pièce	Description	N° de requis NS400 RF	RG	N° de série	Code de zone
		20	91252-MC4-003	JOINT D'ETANCHEITE D'HUILE, 28X47.2X7	1	1		
			91252-MC4-005	JOINT D'ETANCHEITE D'HUILE, 28X47.2X7	1	1		
		21	91302-317-700	JOINT TORIQUE, 54X2	1	1		
		22	94520-47000	CIRCLIP INTERIEUR, 47MM	1	1		
		23	96140-62030-10	ROULEMENT A BILLES RADIAL, 6203	2	2		
		24	96140-62040-10	ROULEMENT A BILLES RADIAL, 6204U	1	1		

1985.10.01 F F9

Wartungspunkt	AP	Ref. Nr.	Teile-Nr.	Beschreibung	Menge NS400 RF	RG	Serien-Nr.	Gebiets-Code
		20	91252-MC4-003	SIMMERRING, 28X47.2X7 (ARAI)	1	1		
			91252-MC4-005	SIMMERRING, 28X47.2X7 (NOK)	1	1		
		21	91302-317-700	O-RING, 54X2	1	1		
		22	94520-47000	INNENSPRENGRING, 47MM	1	1		
		23	96140-62030-10	RADIALKUGELLAGER, 6203	2	2		
		24	96140-62040-10	RADIALKUGELLAGER, 6204U	1	1		

1985.10.01 G F9

F 10

F-14

Fuel tank

Réservoir d'essence

Benzintank

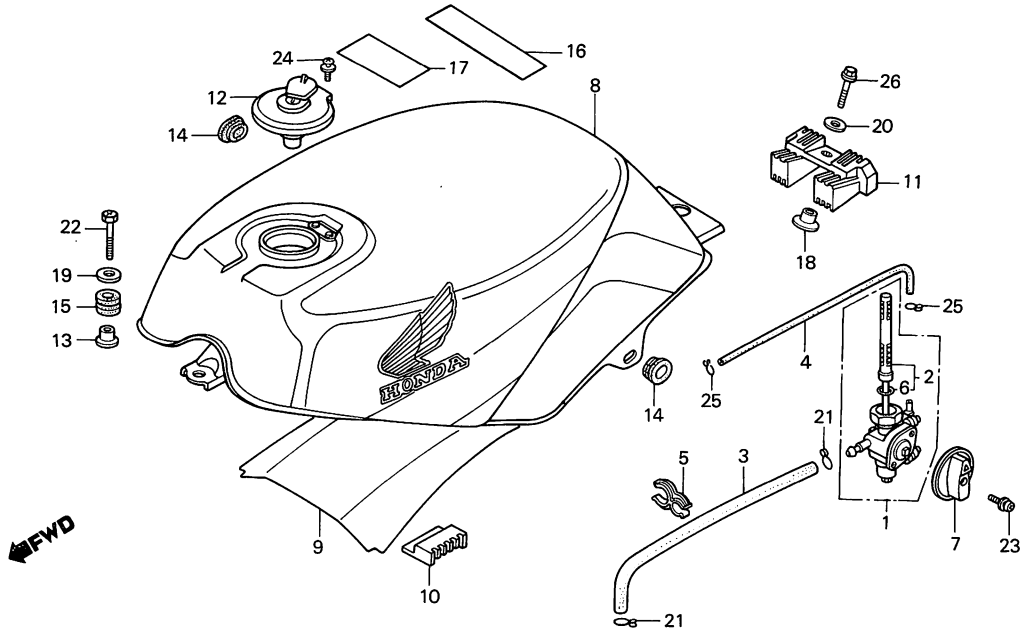

BKM9–20A

Service item	F.R.T.
COCK ASSY., FUEL	0.3
• SCREEN SET, FUEL STRAINER	
TANK SUB ASSY., FUEL	0.4

Ref. No.	Part No.	Description	Reqd. No. NS400 RF	RG	Serial No.	Area code
1	16950-KM9-005	COCK ASSY., FUEL	1	1		
* 2	16952-KM9-005	SCREEN SET, FUEL STRAINER	1	1		
3	16954-KM9-000	TUBE, FUEL	1	1		
4	16955-KM9-000	TUBE, AUTO COCK AIR	1	1		
5	16956-KM9-000	CLAMP, FUEL TUBE	1	1		
* 6	16958-KM9-005	O-RING	1	1		
7	16965-KM9-640ZA	LEVER, FUEL COCK *TYPE 1*	1	1		
	16965-KM9-640ZB	LEVER, FUEL COCK *TYPE 2*	1			AR,E,ED,F,G,IT,SD,U
8 •	175B1-KM9-710	TANK SET, FUEL (PB-127C-U)	1	1		
	17520-KM9-000	TANK SUB ASSY., FUEL (NH-138)	1			AR,E,ED,F,G,IT,SD,U
9	17570-KM9-000	PROTECTOR, FUEL TANK HEAT	1	1		
10	17611-KM9-000	CUSHION, FUEL TANK	2	2		
11	17613-473-000	CUSHION, FUEL TANK RR.	1	1		
12	17620-KM9-611	CAP COMP., FUEL FILLER	1			G,SD
*	17620-MB2-013	CAP COMP., FUEL FILLER 023	1	1	DAL 2001957	AR,CM,E,ED,F,IT,SA,U
13	61104-428-000	COLLAR, FR. FENDER	1	1		
14	83551-300-000	GROMMET, AIR CLEANER CASE	2	2		
15	84703-425-000	RUBBER, TAILLIGHT MOUNTING	1	1		

Item d'entretien	T.D.R.	N° de réf.	N° de pièce	Description	N° de requis NS400 RF	RG	N° de série	Code de zone
ENS. ROBINET CARBURANT	0.3	1	16950-KM9-005	ENS. ROBINET CARBURANT	1	1		
• JEU DE CREPINE DE FILTRE A ESSENGE		* 2	16952-KM9-005	JEU DE CREPINE DE FILTRE A ESSENGE	1	1		
ENS. RESERVOIR AUXILIAIRE ESSENCE	0.4	3	16954-KM9-000	TUYAU D'ESSENCE	1	1		
		4	16955-KM9-000	TUYAU D'AIR DE ROBINET	1	1		
		5	16956-KM9-000	AGRAFE DE TUYAU D'ESSENCE	1	1		
		* 6	16958-KM9-005	JOINT TORIQUE	1	1		
		7	16965-KM9-640ZA	LEVIER, ROBINET CARBURANT *TYPE 1*	1	1		
			16965-KM9-640ZB	LEVIER, ROBINET CARBURANT *TYPE 2*	1			AR,E,ED,F,G,IT,SD,U
		8	175B1-KM9-710	JEU DE RESERVOIR D'ESSENCE (PB-127C-U)	1	1		
			17520-KM9-000	ENS. RESERVOIR AUXILIAIRE ESSENCE (NH-138)	1			AR,E,ED,F,G,IT,SD,U
		9	17570-KM9-000	PROTECTION DE CHALEUR DE RESERVOIR D'ESSENCE	1	1		
		10	17611-KM9-000	TAMPON DE RESERVOIR D'ESSENCE	2	2		
		11	17613-473-000	TAMPON AR. DE RESERVOIR ESSENCE	1	1		
		12	17620-KM9-611	BOUCHON COMP. REMPLISSAGE ESSENCE	1			G,SD
		*	17620-MB2-013	BOUCHON COMP. REMPLISSAGE ESSENCE	1	1		AR,CM,E,ED,F,IT,SA,U
		13	61104-428-000	COLLIER DE GARDE-BOUE AV.	1	1		
		14	83551-300-000	ANNEAU DE BOITIER DE FILTRE A AIR	2	2		
		15	84703-425-000	CAOUTCHOUC DE MONTAGE DE FEU AR.	1	1		

1985.10.01 F F10

Wartungspunkt	AP	Ref. Nr.	Teile-Nr.	Beschreibung	Menge NS400 RF	RG	Serien-Nr.	Gebiets-Code
BENZINHAHN KOMPL.	0.3	1	16950-KM9-005	BENZINHAHN KOMPL.	1	1		
• BENZINFILTERSIEB SATZ		* 2	16952-KM9-005	BENZINFILTERSIEB SATZ	1	1		
BENZINTANK HILFS-KOMPL.	0.4	3	16954-KM9-000	BENZINSCHLAUCH	1	1		
		4	16955-KM9-000	LUFTSCHLAUCH, AUTOMATISCHER HAHN	1	1		
		5	16956-KM9-000	KLAMMER, BENZINSCHLAUCH	1	1		
		* 6	16958-KM9-005	O-RING	1	1		
		7	16965-KM9-640ZA	HEBEL, BENZINHAHN *TYPE 1*	1	1		
			16965-KM9-640ZB	HEBEL, BENZINHAHN *TYPE 2*	1			AR,E,ED,F,G,IT,SD,U
		8	175B1-KM9-710	BENZINTANK SATZ (PB-127C-U)	1	1		
			17520-KM9-000	BENZINTANK HILFS-KOMPL. (NH-138)	1			AR,E,ED,F,G,IT,SD,U
		9	17570-KM9-000	WAERMESCHUTZ, BENZINTANK	1	1		
		10	17611-KM9-000	POLSTER, BENZINTANK	2	2		
		11	17613-473-000	GUMMIDAEMPFER, BENZINTANK H.	1	1		
		12	17620-KM9-611	BENZINEINFUELLVERSCHLUSS KOMPL.	1			G,SD
		*	17620-MB2-013	BENZINEINFUELLVERSCHLUSS KOMPL.	1	1		AR,CM,E,ED,F,IT,SA,U
		13	61104-428-000	HUELSE, V. FENDER	1	1		
		14	83551-300-000	GUMMITUELLE, LUFTFILTER-GEHAEUSE	2	2		
		15	84703-425-000	BEFESTIGUNGSGUMMI, SCHLUSS-LICHT	1	1		

1985.10.01 G F10

F 11

F-14

Fuel tank

Réservoir d'essence

Benzintank

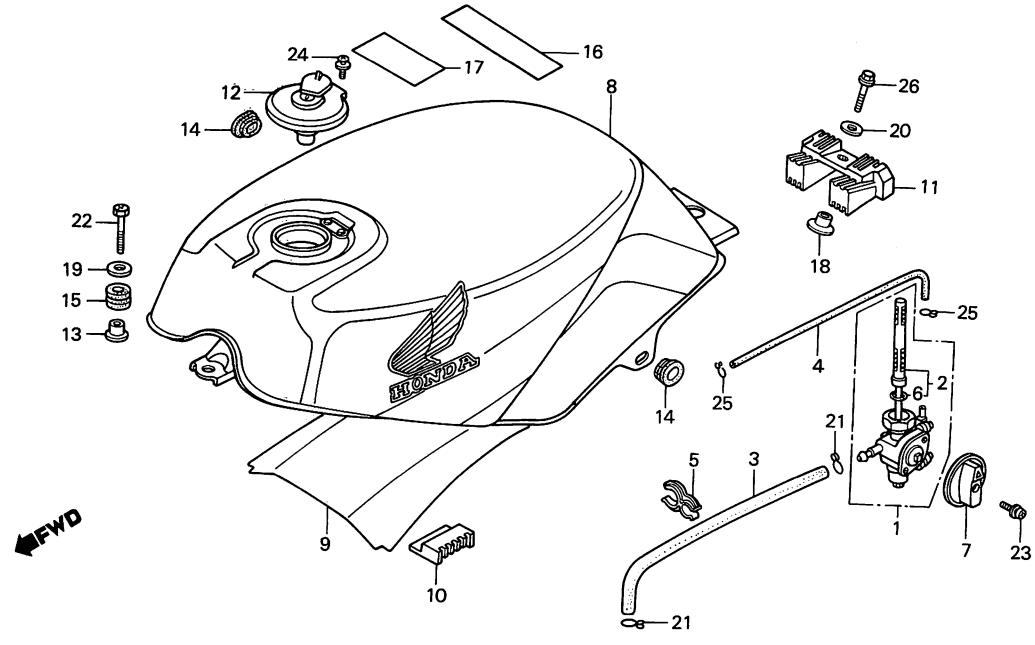

BKM9—20A

Service item	F.R.T.	Ref. No.	Part No.	Description	Reqd. No. NS400 Rf	Rg	Serial No.	Area code
		16	87517-KM9-620	LABEL, FR. FORK CAUTION	1	1		CM,F
			87517-KM9-640	LABEL, FR. FORK CAUTION	1	1		AR,CM,E,ED,G,IT,SD,U
		*	87517-KM9-690	LABEL, FR. FORK CAUTION	1			SA
		*17	87560-MB9-620	MARK, DRIVE CAUTION	1	1		CM,F
		*	87560-ME9-670ZA	MARK, DRIVE CAUTION *TYPE G*	1	1		
		18	90324-MB6-000	COLLAR, FUEL TANK SETTING	1	1		
		19	90501-MA6-000	WASHER, 6MM	1	1		
		20	90534-011-000	WASHER, 8.3MM	1	1		
		21	90651-KM9-000	CLIP B14, TUBE	2	2		
		22	92300-06025-0A	BOLT, SLOTTED, 6X25	1	1		
		23	93891-05012-07	SCREW-WASHER, 5X12	1	1		
		24	93893-04008-08	SCREW-WASHER, 4X8	2	2		
		25	95002-02070	CLIP B7, TUBE	2	2		
		*26	96300-08032-00	BOLT, FLANGE, 8X32	1	1		

Item d'entretien	T.D.R.	N° de réf.	N° de pièce	Description	N° de requis NS400 RF	RG	N° de série	Code de zone
		16	87517-KM9-620	ETIQUETTE D'AVERTISSEMENT FOURCHE AV.	1	1		CM,F
			87517-KM9-640	ETIQUETTE D'AVERTISSEMENT FOURCHE AV.	1	1		AR,CM,E,ED,G,IT,SD,U
		*	87517-KM9-690	ETIQUETTE D'AVERTISSEMENT FOURCHE AV.	1			SA
		*17	87560-MB9-620	PLAQUE D'AVERTISSEMENT	1	1		CM,F
		*	87560-ME9-670ZA	PLAQUE D'AVERTISSEMENT *TYPE G*	1	1		
		18	90324-MB6-000	COLLIER DE FIXATION DE RESERVOIR D'ESSENCE	1	1		
		19	90501-MA6-000	RONDELLE, 6MM	1	1		
		20	90534-011-000	RONDELLE, 8.3MM	1	1		
		21	90651-KM9-000	PINCE B14 POUR TUBE	2	2		
		22	92300-06025-0A	VIS A TETE FENDUE, 6X25	1	1		
		23	93891-05012-07	VIS A TETE A RONDELLE, 5X12	1	1		
		24	93893-04008-08	VIS A TETE A RONDELLE, 4X8	2	2		
		25	95002-02070	PINCE B7 POUR TUBE	2	2		
		*26	96300-08032-00	BOULON DE BRIDE, 8X32	1	1		

1985.10.01 F F11

Wartungspunkt	AP	Ref. Nr.	Teile-Nr.	Beschreibung	Menge NS400 RF	RG	Serien-Nr.	Gebiets-Code
		16	87517-KM9-620	VORSICHTSZETTEL, V. GABEL	1	1		CM,F
			87517-KM9-640	VORSICHTSZETTEL, V. GABEL	1	1		AR,CM,E,ED,G,IT,SD,U
		*	87517-KM9-690	VORSICHTSZETTEL, V. GABEL	1			SA
		*17	87560-MB9-620	VORSICHTSMARKE, FAHREN	1	1		CM,F
		*	87560-ME9-670ZA	VORSICHTSMARKE, FAHREN *TYPE G*	1	1		
		18	90324-MB6-000	FESTSTELLHUELSE, BENZINTANK	1	1		
		19	90501-MA6-000	SCHEIBE, 6MM	1	1		
		20	90534-011-000	SCHEIBE, 8.3MM	1	1		
		21	90651-KM9-000	KLEMME B14, SCHLAUCH	2	2		
		22	92300-06025-0A	SCHLITZSCHRAUBE, 6X25	1	1		
		23	93891-05012-07	SCHRAUBE MIT SCHEIBE, 5X12	1	1		
		24	93893-04008-08	SCHRAUBE MIT SCHEIBE, 4X8	2	2		
		25	95002-02070	KLEMME B7, SCHLAUCH	2	2		
		*26	96300-08032-00	FLANSCHENSCHRAUBE, 8X32	1	1		

1985.10.01 G F11

F 12

F-15

Seat • Rear cowl

Siege • Auvent arrière

Sitz • Hinterer haubenverkleidung

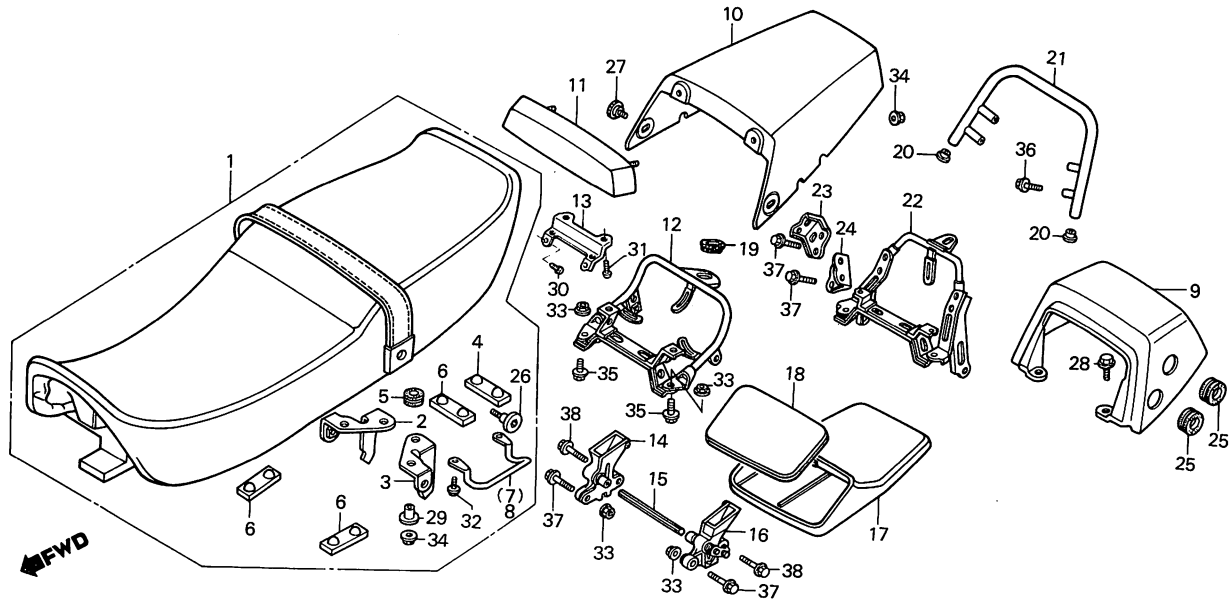

BKM9-41

Service item	F.R.T.	Ref. No.	Part No.	Description	Reqd. No. NS400 RF	RG	Serial No.	Area code
SEAT ASSY., DOUBLE	0.1	1	77200-KM9-000ZA	SEAT ASSY., DOUBLE *NH-1L*	1	1		AR,CM,E,ED,F,IT,SA,SD,U
(INC. RELATIVE PART)			77200-KM9-610ZA	SEAT ASSY., DOUBLE *NH-1L*	1			G
• COWL, RR.		2	77203-KM4-000	STAY, R. SEAT SETTING	1	1		
• COWL, SINGLE SEAT		3	77204-KM4-000	STAY, L. SEAT SETTING	1	1		
• GRIP, RR.		4	77204-312-000	RUBBER, SEAT SETTING	1	1		
STAY, RR. COWL	0.2	5	77205-KM4-000	GROMMET, SEAT SETTING	4	4		
• CATCH ASSY., R. SEAT								
• ROD, SEAT CATCH JOINT		6	77205-286-000	RUBBER B, SEAT SETTING	3	3		
• CATCH ASSY., L. SEAT		7	77206-KM4-000	HOOK, R. STRAP	1	1		
		8	77208-KM4-000	HOOK, L. STRAP	1	1		
		9	77210-KM4-000ZF	COWL, RR. *R-134*	1	1		AR,CM,E,ED,F,IT,SA,SD,U
			77210-KM4-000ZG	COWL, RR. *NH-138* •	1			AR,E,ED,F,IT,SD,U
			77210-KM9-610ZA	COWL, RR. *R-134*	1			G
			77210-KM9-610ZB	COWL, RR. *NH-138*	1			G
		10	77210-KM9-640ZA	COWL, SINGLE SEAT *R-134*	1	1		
			77210-KM9-640ZB	COWL, SINGLE SEAT *NH-138*	1			AR,E,ED,F,G,IT,SD,U
		*11	77211-KM9-640ZA	SEAT, BACK *NH-1L*	1	1		
		12	77213-KM9-000	STAY, RR. COWL	1	1		AR,CM,E,ED,F,IT,SA,SD,U
		*13	77214-KM9-640	STAY, SINGLE SEAT	1	1		
		14	77240-KM4-000	CATCH ASSY., R. SEAT	1	1		
		15	77245-KM4-000	ROD, SEAT CATCH JOINT	1	1		
		16	77250-KM4-000	CATCH ASSY., L. SEAT	1	1		
		17	83511-KM9-000	CASE, OWNERS MANUAL	1	1		
		18	83512-KM9-000	LID, OWNERS MANUAL CASE	1	1		

Item d'entretien	T.D.R.	N° de réf.	N° de pièce	Description	N° de requis NS400 RF	RG	N° de série	Code de zone
ENS. SIEGE DOUBLE	0.1	1	77200-KM9-000ZA	ENS. SIEGE DOUBLE *NH-1L*	1	1		AR,CM,E,ED,F,IT,SA,SD,U
(PIECES RELATIVES Y COMPRISES)			77200-KM9-610ZA	ENS. SIEGE DOUBLE *NH-1L*	1			G
• AUVENT AR.		2	77203-KM4-000	APPUI DE FIXATION DE SIEGE D.	1	1		
• AUVENT DE SIEGE MONOPLACE		3	77204-KM4-000	APPUI DE FIXATION DE SIEGE G.	1	1		
• POIGNEE AR.		4	77204-312-000	CAOUTCHOUC DE FIXATION DE SIEGE	1	1		
SUPPORT D'AUVENT AR.	0.2	5	77205-KM4-000	ANNEAU DE FIXATION DE SIEGE	4	4		
• ENS. ARRET DE SIEGE D.								
• TIGE DE RACCORD D'ARRET DE SIEGE		6	77205-286-000	CAOUTCHOUC B DE FIXATION DE SIEGE	3	3		
• ENS. ARRET DE SIEGE G.		7	77206-KM4-000	CROCHET DE SANGLE D.	1	1		
		8	77208-KM4-000	CROCHET DE SANGLE G.	1	1		
		9	77210-KM4-000ZF	AUVENT AR. *R-134*	1	1		AR,CM,E,ED,F,IT,SA,SD,U
			77210-KM4-000ZG	AUVENT AR. *NH-138*	1			AR,E,ED,F,IT,SD,U
			77210-KM9-610ZA	AUVENT AR. *R-134*	1			G
			77210-KM9-610ZB	AUVENT AR. *NH-138*	1			G
		10	77210-KM9-640ZA	AUVENT DE SIEGE MONOPLACE *R-134*	1	1		
			77210-KM9-640ZB	AUVENT DE SIEGE MONOPLACE *NH-138*	1			AR,E,ED,F,G,IT,SD,U
		*11	77211-KM9-640ZA	SIEGE AR. *NH-1L*	1	1		
		12	77213-KM9-000	SUPPORT D'AUVENT AR.	1	1		AR,CM,E,ED,F,IT,SA,SD,U
		*13	77214-KM9-640	APPUI DE SIEGE SIMPLE	1	1		
		14	77240-KM4-000	ENS. ARRET DE SIEGE D.	1	1		
		15	77245-KM4-000	TIGE DE RACCORD D'ARRET DE SIEGE	1	1		
		16	77250-KM4-000	ENS. ARRET DE SIEGE G.	1	1		
		17	83511-KM9-000	BOITE DE MANUEL DU CONDUCTEUR	1	1		
		18	83512-KM9-000	CACHE DE BOITE DE MANUEL DU CONDUCTEUR	1	1		

1985.10.01 F F12

Wartungspunkt	AP	Ref. Nr.	Teile-Nr.	Beschreibung	Menge NS400 RF	RG	Serien-Nr.	Gebiets-Code
DOPPELSITZ KOMPL.	0.1	1	77200-KM9-000ZA	DOPPELSITZ KOMPL. *NH-1L*	1	1		AR,CM,E,ED,F,IT,SA,SD,U
(EINSCHL. DAZUGEHOERIGER TEIL)			77200-KM9-610ZA	DOPPELSITZ KOMPL. *NH-1L*	1			G
• VERKLEIDUNG, H.		2	77203-KM4-000	FESTSTELLSTUETZE, R. SITZ	1	1		
• VERKLEIDUNG, EINZIGSITZ		3	77204-KM4-000	FESTSTELLSTUETZE, L. SITZ	1	1		
• GRIFF, H.		4	77204-312-000	FESTSTELLGUMMI, SITZ	1	1		
STUETZE, H. VERKLEIDUNG	0.2	5	77205-KM4-000	FESTSTELLGUMMITUELLE, SITZ	4	4		
• FAENGER KOMPL., R. SITZ								
• VERBINDUNGSSTANGE, SITZFAENGER		6	77205-286-000	FESTSTELLGUMMI B, SITZ	3	3		
• FAENGER KOMPL., L. SITZ		7	77206-KM4-000	HAKEN, R. GURT	1	1		
		8	77208-KM4-000	HAKEN, L. GURT	1	1		
		9	77210-KM4-000ZF	VERKLEIDUNG, H. *R-134*	1	1		AR,CM,E,ED,F,IT,SA,SD,U
			77210-KM4-000ZG	VERKLEIDUNG, H. *NH-138*	1			AR,E,ED,F,IT,SD,U
			77210-KM9-610ZA	VERKLEIDUNG, H. *R-134*	1			G
			77210-KM9-610ZB	VERKLEIDUNG, H. *NH-138*	1			G
		10	77210-KM9-640ZA	VERKLEIDUNG, EINZIGSITZ *R-134*	1	1		
			77210-KM9-640ZB	VERKLEIDUNG, EINZIGSITZ *NH-138*	1			AR,E,ED,F,G,IT,SD,U
		*11	77211-KM9-640ZA	RUECKSITZ *NH-1L*	1	1		
		12	77213-KM9-000	STUETZE, H. VERKLEIDUNG	1	1		AR,CM,E,ED,F,IT,SA,SD,U
		*13	77214-KM9-640	STUETZE, EINSITZ	1	1		
		14	77240-KM4-000	FAENGER KOMPL., R. SITZ	1	1		
		15	77245-KM4-000	VERBINDUNGSSTANGE, SITZFAENGER	1	1		
		16	77250-KM4-000	FAENGER KOMPL., L. SITZ	1	1		
		17	83511-KM9-000	GEHAEUSE, FAHRER-HANDBUCH	1	1		
		18	83512-KM9-000	DECKEL, FAHRER-HANDBUCH-GEHAEUSE	1	1		

1985.10.01 G F12

F 13

F-15

Seat • Rear cowl

Siege • Auvent arrière

Sitz • Hinterer haubenverkleidung

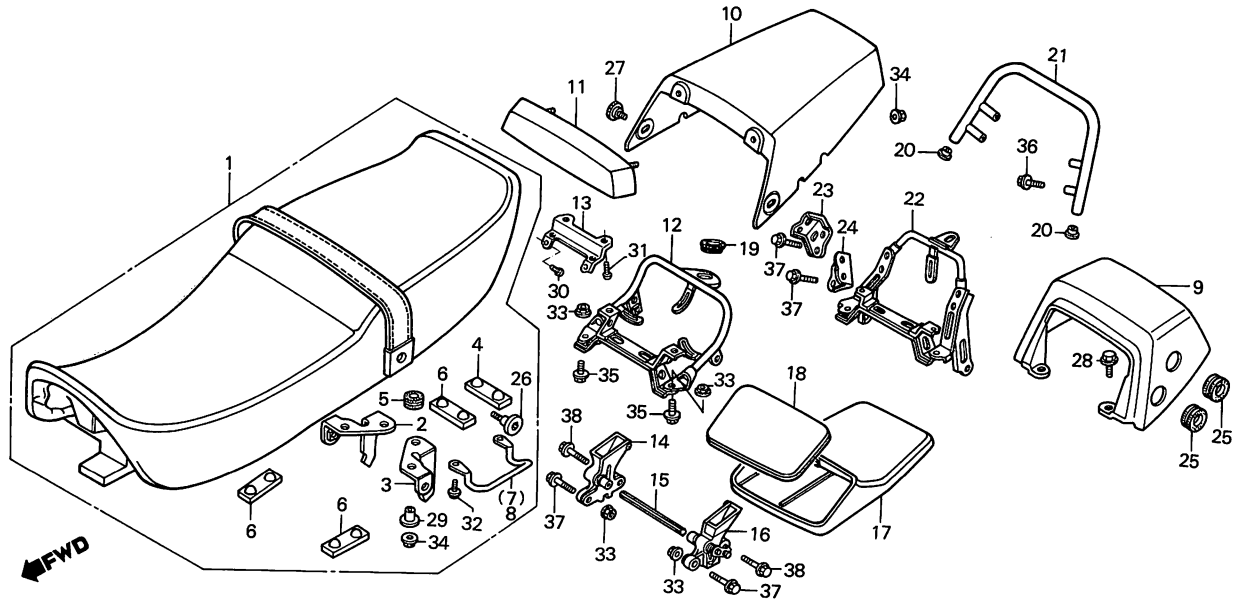

BKM9-41

Service item	F.R.T.	Ref. No.	Part No.	Description	Reqd. No. NS400 RF	RG	Serial No.	Area code
		19	83551-300-000	GROMMET, AIR CLEANER CASE	1	1		
		20	84103-MA6-910	CAP, PIPE END	2			G
		21	84300-KM9-610	GRIP, RR.	1			G
		22	84301-KM9-610	STAY, RR. GRIP	1			G
		23	84303-KM9-610	BRACKET, R. RR. GRIP	1			G
		24	84304-KM9-610	BRACKET, L. RR. GRIP	1			G
		25	84305-KM9-610	GROMMET, RR. GRIP	4			G
		26	90106-KE8-000	BOLT, SEAT BELT SETTING	2	2		
		*27	90111-KM9-000	SCREW, SINGLE SEAT COWL	2	2		
		28	90111-187-000	BOLT, FLANGE, 6MM	2			
		*	90116-ME9-000	BOLT, FLANGE, 6MM		2		
		29	90501-425-000	COLLAR, 6.2X12	4	4		
		*30	93500-05008-0A	SCREW, PAN, 5X8	2	2		
		*31	93500-06008-0A	SCREW, PAN, 6X8	2	2		
		32	93891-04008-08	SCREW-WASHER, 4X8	4	4		
		33	94050-06000	NUT, FLANGE, 6MM	4	4		AR,CM,E,ED,F,IT,SA,SD,U
					2			G
		34	94050-06080	NUT, FLANGE, 6MM	6	6		
		35	96300-06012-00	BOLT, FLANGE, 6X12	2	2		AR,CM,E,ED,F,IT,SA,SD,U
		36	96300-06014-00	BOLT, FLANGE, 6X14	4			G
		37	96300-06016-00	BOLT, FLANGE, 6X16	2	2		AR,CM,E,ED,F,IT,SA,SD,U
					6			G
		38	96300-06020-00	BOLT, FLANGE, 6X20	2	2		

Item d'entretien	T.D.R.	N° de réf.	N° de pièce	Description	N° de requis NS400 RF	RG	N° de série	Code de zone
		19	83551-300-000	ANNEAU DE BOITIER DE FILTRE A AIR	1	1		
		20	84103-MA6-910	CHAPEAU D'EXTREMITE DE TUYAU	2			G
		21	84300-KM9-610	POIGNEE AR.	1			G
		22	84301-KM9-610	APPUI DE POIGNEE AR.	1			G
		23	84303-KM9-610	SUPPORT DE POIGNEE AR. D.	1			G
		24	84304-KM9-610	SUPPORT DE POIGNEE AR. G.	1			G
		25	84305-KM9-610	ANNEAU DE POIGNEE AR.	4			G
		26	90106-KE8-000	BOULON DE FIXATION DE CEINTURE DE SIEGE	2	2		
		*27	90111-KM9-000	VIS D'AUVENT DE SIEGE SIMPLE	2	2		
		28	90111-187-000	BOULON DE BRIDE, 6MM	2			
		*	90116-ME9-000	BOULON DE BRIDE, 6MM		2		
		29	90501-425-000	COLLIER, 6.2X12	4	4		
		*30	93500-05008-0A	VIS A TETE CYLINDRIQUE, 5X8	2	2		
		*31	93500-06008-0A	VIS A TETE CYLINDRIQUE, 6X8	2	2		
		32	93891-04008-08	VIS A TETE A RONDELLE, 4X8	4	4		
		33	94050-06000	ECROU DE BRIDE, 6MM	4	4		AR,CM,E,ED,F,IT,SA,SD,U
					2			G
		34	94050-06080	ECROU DE BRIDE, 6MM	6	6		
		35	96300-06012-00	BOULON DE BRIDE, 6X12	2	2		AR,CM,E,ED,F,IT,SA,SD,U
		36	96300-06014-00	BOULON DE BRIDE, 6X14	4			G
		37	96300-06016-00	BOULON DE BRIDE, 6X16	2	2		AR,CM,E,ED,F,IT,SA,SD,U
					6			G
		38	96300-06020-00	BOULON DE BRIDE, 6X20	2	2		

1985.10.01 F F13

Wartungspunkt	AP	Ref. Nr.	Teile-Nr.	Beschreibung	Menge NS400 RF	RG	Serien-Nr.	Gebiets-Code
		19	83551-300-000	GUMMITUELLE, LUFTFILTER-GEHAEUSE	1	1		
		20	84103-MA6-910	KAPPE, ROHRENDE	2			G
		21	84300-KM9-610	GRIFF, H.	1			G
		22	84301-KM9-610	STUETZE, H. GRIFF	1			G
		23	84303-KM9-610	BUEGEL, R. H. GRIFF	1			G
		24	84304-KM9-610	BUEGEL, L. H. GRIFF	1			G
		25	84305-KM9-610	GUMMITUELLE, H. GRIFF	4			G
		26	90106-KE8-000	FESTSTELLSCHRAUBE, SICHERHEITSGURT	2	2		
		*27	90111-KM9-000	SCHRAUBE, EINSITZVERKLEIDUNG	2	2		
		28	90111-187-000	FLANSCHENSCHRAUBE, 6MM	2			
		*	90116-ME9-000	FLANSCHENSCHRAUBE, 6MM		2		
		29	90501-425-000	HUELSE, 6.2X12	4	4		
		*30	93500-05008-0A	KEGELKOPFSCHRAUBE, 5X8	2	2		
		*31	93500-06008-0A	KEGELKOPFSCHRAUBE, 6X8	2	2		
		32	93891-04008-08	SCHRAUBE MIT SCHEIBE, 4X8	4	4		
		33	94050-06000	FLANSCHENMUTTER, 6MM	4	4		AR,CM,E,ED,F,IT,SA,SD,U
					2			G
		34	94050-06080	FLANSCHENMUTTER, 6MM	6	6		
		35	96300-06012-00	FLANSCHENSCHRAUBE, 6X12	2	2		AR,CM,E,ED,F,IT,SA,SD,U
		36	96300-06014-00	FLANSCHENSCHRAUBE, 6X14	4			G
		37	96300-06016-00	FLANSCHENSCHRAUBE, 6X16	2	2		AR,CM,E,ED,F,IT,SA,SD,U
					6			G
		38	96300-06020-00	FLANSCHENSCHRAUBE, 6X20	2	2		

1985.10.01 G F13

F 14

F-16

Side cover • Oil tank

Couvercle latéral • Réservoir d'huile

Seitendeckel • Oeltank

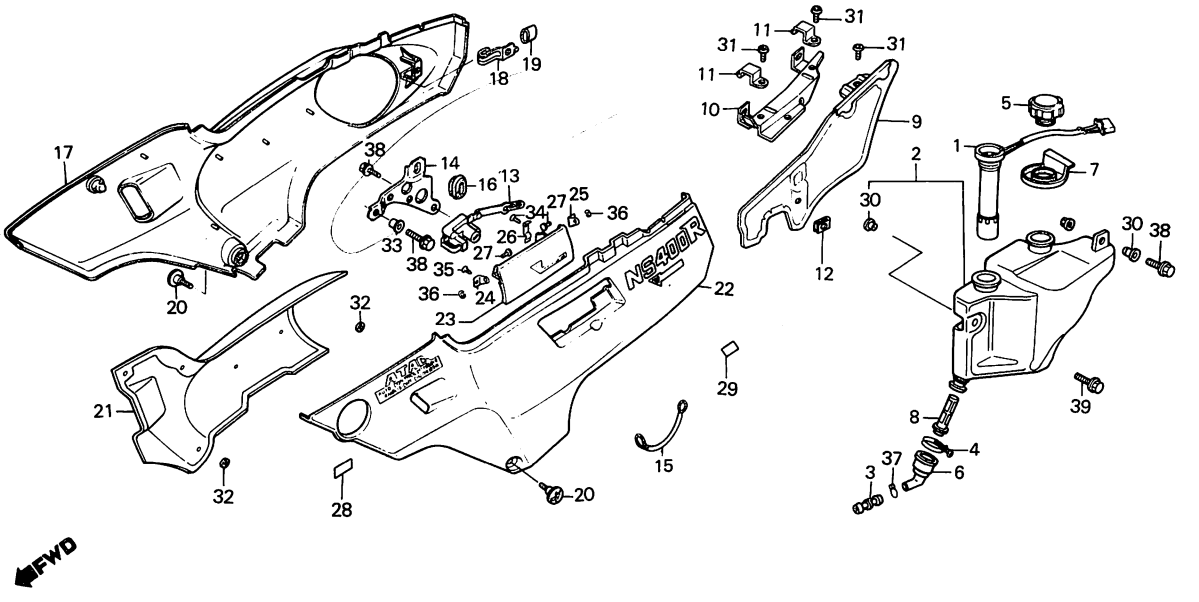

BKM9-21

Service item	F.R.T.	Ref. No.	Part No.	Description	Reqd. No. NS400 RF	RG	Serial No.	Area code
SWITCH ASSY., OIL LEVEL	0.4	1	35410-KM9-004	SWITCH ASSY., OIL LEVEL	1	1		
• TANK, OIL		2	55101-KM9-000	TANK, OIL	1	1		
JOINT, OIL STRAINER	0.3	3	55102-166-000	JOINT, OIL TUBE	1	1		
• SCREEN, OIL STRAINER		4	55104-166-000	CLIP, OIL TUBE	1	1		
LOCK ASSY., SEAT	0.2	5	55105-167-020	CAP COMP., OIL	1	1		
• COVER SET, R. SIDE								
• COVER SET, L. SIDE		6	55107-KE1-000	JOINT, OIL STRAINER	1	1		
LID, HELMET HOLDER	0.1	7	55108-KM4-000	TRAY, OIL TANK	1	1		
		8	55121-166-000	SCREEN, OIL STRAINER	1	1		
		9	55130-KM9-000	PROTECTOR, OIL TANK HEAT	1	1		
		10	55140-KM4-000	PLATE, HEAT GUARD	1	1		
		11	55145-KM4-000	PLATE BAND, HEAT GUIDE	2	2		
		12	64529-MC7-000	NUT, CLIP, 6MM	1	1		
		13	77230-KM4-000	LOCK ASSY., SEAT	1	1		AR,CM,E,ED,F,IT,SA,U
			77230-KM9-611	LOCK ASSY., SEAT	1			G,SD
		14	77235-KM4-010	STAY, SEAT LOCK SETTING	1	1		
		15	77236-KM4-000	WIRE, HELMET SETTING	1	1		
		16	83551-MA6-000	GROMMET, SIDE COVER	2	2		
		17	836A0-KM9-710	COVER SET, R. SIDE (NH-138)	1	1		
			836B0-KM9-710	COVER SET, R. SIDE (PB-127C-U)	1			AR,E,ED,F,G,IT,SD,U
		18	83601-KM4-000	STAY, R. SIDE COVER	1	1		
		19	83602-KM4-000	RUBBER, SIDE COVER	1	1		

Item d'entretien	T.D.R.	N° de réf.	N° de pièce	Description	N° de requis NS400 RF	RG	N° de série	Code de zone
ENS. INTERRUPTEUR DE NIVEAU HUILE	0.4	1	35410-KM9-004	ENS. INTERRUPTEUR DE NIVEAU HUILE	1	1		
• RESERVOIR D'HUILE		2	55101-KM9-000	RESERVOIR D'HUILE	1	1		
RACCORD DE FILTRE A CREPINE HUILE	0.3	3	55102-166-000	RACCORD DE TUYAU D'HUILE	1	1		
		4	55104-166-000	AGRAFE DE TUYAU D'HUILE	1	1		
• CREPINE DE FILTRE A HUILE		5	55105-167-020	CHAPEAU COMP. HUILE	1	1		
ENS. VERROU DE SIEGE	0.2							
• JEU DE COUVERCLE LATERAL G.		6	55107-KE1-000	RACCORD DE FILTRE A CREPINE HUILE	1	1		
• JEU DE COUVERCLE LATERAL G. CACHE DE PORTE-CASQUE	0.1	7	55108-KM4-000	PLATEAU DE RESERVOIR D'HUILE	1	1		
		8	55121-166-000	CREPINE DE FILTRE A HUILE	1	1		
		9	55130-KM9-000	PROTECTION DE CHALEUR DE RESERVOIR D'HUILE	1	1		
		10	55140-KM4-000	PLAQUE DE GARDE DE CHALEUR	1	1		
		11	55145-KM4-000	BANDE DE PLAQUE DE GUIDE DE CHALEUR	2	2		
		12	64529-MC7-000	ECROU D'ETRIER, 6MM	1	1		
		13	77230-KM4-000	ENS. VERROU DE SIEGE	1	1		AR,CM,E,ED,F,IT,SA,U
			77230-KM9-611	ENS. VERROU DE SIEGE	1			G,SD
		14	77235-KM4-010	APPUI DE FIXATION DE VERROU DE SIEGE	1	1		
		15	77236-KM4-000	CABLE DE FIXATION DE CASQUE	1	1		
		16	83551-MA6-000	ANNEAU DE COUVERCLE LATERAL	2	2		
		17	836A0-KM9-710	JEU DE COUVERCLE LATERAL G. (NH-138)	1	1		
			836B0-KM9-710	JEU DE COUVERCLE LATERAL G. (PB-127C-U)	1			AR,E,ED,F,G,IT,SD,U
		18	83601-KM4-000	APPUI DE COUVERCLE LATERAL D.	1	1		
		19	83602-KM4-000	CAOUTCHOUC DE CONVERCLE LATERAL	1	1		

1985.10.01 F F14

Wartungspunkt	AP	Ref. Nr.	Teile-Nr.	Beschreibung	Menge NS400 RF	RG	Serien-Nr.	Gebiets-Code
SCHALTER KOMPL., OELSTAND	0.4	1	35410-KM9-004	SCHALTER KOMPL., OELSTAND	1	1		
• OELTANK		2	55101-KM9-000	OELTANK	1	1		
VERBINDUNG, OELSIEB	0.3	3	55102-166-000	VERBINDUNG, OELSCHLAUCH	1	1		
		4	55104-166-000	KLEMME, OELSCHLAUCH	1	1		
• OELFILTERSIEB		5	55105-167-020	OELKAPPE KOMPL.	1	1		
SCHLOSS KOMPL., SITZ	0.2							
• SEITENDECKEL SATZ, R.		6	55107-KE1-000	VERBINDUNG, OELSIEB	1	1		
• SEITENDECKEL SATZ, L. DECKEL, STURZHELMHALTER	0.1	7	55108-KM4-000	BRETT, OELTANK	1	1		
		8	55121-166-000	OELFILTERSIEB	1	1		
		9	55130-KM9-000	WAERMESCHUTZ, OELTANK	1	1		
		10	55140-KM4-000	WAERMESCHUTZPLATTE	1	1		
		11	55145-KM4-000	PLTTENBAND, WAERMEFUEHRUNG	2	2		
		12	64529-MC7-000	CLIPMUTTER, 6MM	1	1		
		13	77230-KM4-000	SCHLOSS KOMPL., SITZ	1	1		AR,CM,E,ED,F,IT,SA,U
			77230-KM9-611	SCHLOSS KOMPL., SITZ	1			G,SD
		14	77235-KM4-010	FESTSTELLSTUETZE, SITZSCHLOSS	1	1		
		15	77236-KM4-000	FESTSTELLDRAHT, STURZHELM	1	1		
		16	83551-MA6-000	GUMMITUELLE, SEITENDECKEL	2	2		
		17	836A0-KM9-710	SEITENDECKEL SATZ, R. (NH-138)	1	1		
			836B0-KM9-710	SEITENDECKEL SATZ, R. (PB-127C-U)	1			AR,E,ED,F,G,IT,SD,U
		18	83601-KM4-000	STUETZE, R. SEITENDECKEL	1	1		
		19	83602-KM4-000	GUMMI, SEITENDECKEL	1	1		

1985.10.01 G F14

F 15

F-16

Side cover • Oil tank

Couvercle latéral • Réservoir d'huile

Seitendeckel • Oeltank

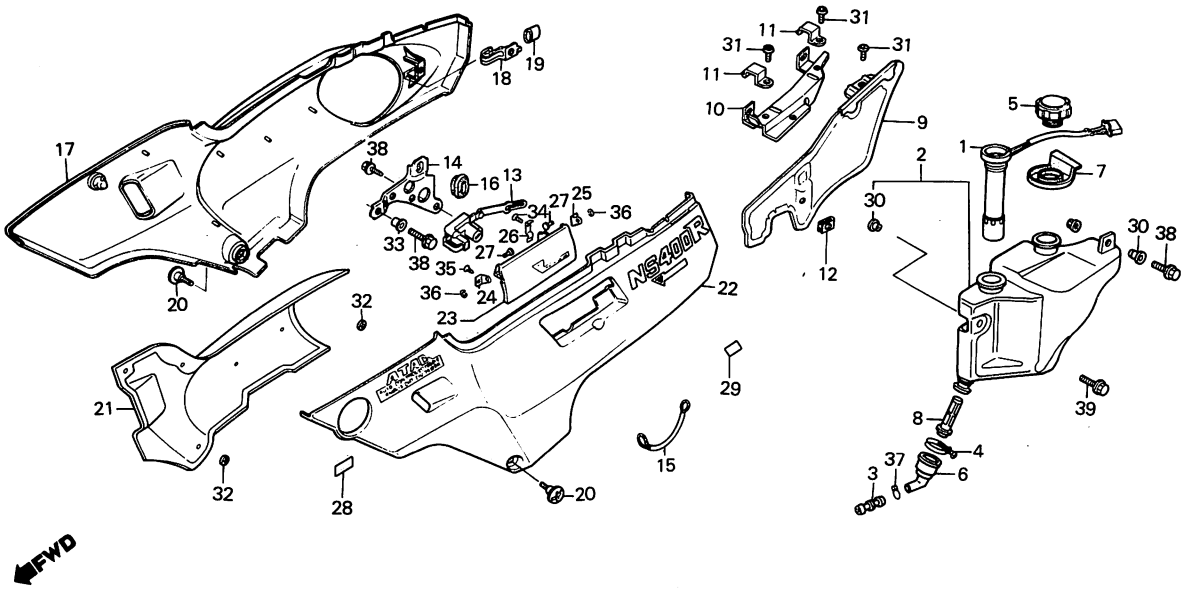

BKM9–21

Service item	F.R.T.	Ref. No.	Part No.	Description	Reqd. No. NS400 RF	RG	Serial No.	Area code
		20	83641-KM9-000	BOLT, COWL SETTING (A)	2	2		
		21	83670-KM9-000	PROTECTOR, SIDE COVER HEAT	1	1		
		22	837A0-KM9-710	COVER SET, L. SIDE (NH-138)	1	1		
			837B0-KM9-710	COVER SET, L. SIDE (PB-127C-U)	1			AR,E,ED,F,G,IT,SD,U
		*23	837A1-KM9-710ZA	LID, HELMET HOLDER *NH-138*	1			AR,E,DE,F,G,IT,SD,U
			83701-KM4-300ZE	LID, HELMET HOLDER *PB-127C-U*	1	1		
		24	83711-KM4-000	STAY A, HELMET HOLDER LID	1	1		
		25	83712-KM4-000	STAY B, HELMET HOLDER LID	1	1		
		26	83713-KM4-000	SPRING, HELMET HOLDER LID	1	1		
		27	83714-KM4-000	PIN, HELMET HOLDER LID	2	2		
		*28	87118-KM9-720	MARK, FUEL COCK		1		
		29	87511-KM4-300	LABEL, HELMET HOLDER	1	1		AR,CM,E,ED,G,IT,SA,SD,U
			87511-KM9-620	LABEL, HELMET HOLDER	1	1		CM,F
		30	90121-102-000	COLLAR B, AIR CLEANER CASE SETTING	2	2		
		31	90150-GA6-700	SCREW, TORX. PAN, 6X8	3	3		
		32	90313-567-000	NUT, SPEED, 3MM	5	5		
		33	90522-028-000	WASHER, CHAIN CASE SETTING	1	1		
		34	93901-22110	SCREW, TAPPING, 3X8	1	1		

Item d'entretien	T.D.R.	N° de réf.	N° de pièce	Description	N° de requis NS400 RF	RG	N° de série	Code de zone
		20	83641-KM9-000	BOULON DE FIXATION D'AUVENT (A)	2	2		
		21	83670-KM9-000	PROTECTION DE CHALEUR DE COUVERCLE LATERAL	1	1		
		22	837A0-KM9-710	JEU DE COUVERCLE LATERAL G. (NH-138)	1	1		
			837B0-KM9-710	JEU DE COUVERCLE LATERAL G. (PB-127C-U)	1			AR,E,ED,F,G,IT,SD,U
		*23	837A1-KM9-710ZA	CACHE DE PORTE-CASQUE *NH-138*	1			AR,E,ED,F,G,IT,SD,U
			83701-KM4-300ZE	CACHE DE PORTE-CASQUE *PB-127C-U*	1	1		
		24	83711-KM4-000	RAYURE A DE CACHE DE PORTE-CASPUE	1	1		
		25	83712-KM4-000	APPUI B DE CACHE DE PORTE-CASQUE	1	1		
		26	83713-KM4-000	RESSORT DE CACHE DE PORTE-CASQUE	1	1		
		27	83714-KM4-000	AXE DE CACHE DE PORTE-CASQUE	2	2		
		*28	87118-KM9-720	MARQUE DE ROBINET D'ESSENCE		1		
		29	87511-KM4-300	ETIQUETTE DE PORTE-CASQUE	1	1		AR,CM,E,ED,G,IT,SA,SD,U
			87511-KM9-620	ETIQUETTE DE PORTE-CASQUE	1	1		CM,F
		30	90121-102-000	COLLIER B DE FIXATION DE BOITIER DE FILTRE A AIR	2	2		
		31	90150-GA6-700	VIS A TETE TRONCONIQUE DE TORX, 6X8	3	3		
		32	90313-567-000	ECROU RAPIDE, 3MM	5	5		
		33	90522-028-000	RONDELLE DE FIXATION CARTER DE CHAINE	1	1		
		34	93901-22110	VIS AUTO-TARAUDEUSE, 3X8	1	1		

1985.10.01 F F15

Wartungspunkt	AP	Ref. Nr.	Teile-Nr.	Beschreibung	Menge NS400 RF	RG	Serien-Nr.	Gebiets-Code
		20	83641-KM9-000	FESTSTELLSCHRAUBE, HAUBEN-VERKLEIDUNG (A)	2	2		
		21	83670-KM9-000	WAERMESCHUTZ, SEITENDECKEL	1	1		
		22	837A0-KM9-710	SEITENDECKEL SATZ, L. (NH-138)	1	1		
			837B0-KM9-710	SEITENDECKEL SATZ, L. (PB-127C-U)	1			AR,E,ED,F,G,IT,SD,U
		*23	837A1-KM9-710ZA	DECKEL, STURZHELMHALTER *NH-138*	1			AR,E,ED,F,G,IT,SD,U
			83701-KM4-300ZE	DECKEL, STURZHELMHALTER *PB-127C-U*	1	1		
		24	83711-KM4-000	STUTZE A, STURZHELMHALTER-DECKEL	1	1		
		25	83712-KM4-000	STUETZE B, STURZHELMHALTER-DECKEL	1	1		
		26	83713-KM4-000	FEDER, STURZHELTERDECKEL	1	1		
		27	83714-KM4-000	STIFT, STURZHELMHALTRDECKEL	2	2		
		*28	87118-KM9-720	MARKE, BENZINHAHN		1		
		29	87511-KM4-300	ZETTEL, STURZHELMHALTER	1	1		AR,CM,E,ED,G,IT,SA,SD,U
			87511-KM9-620	ZETTEL, STURZHELMHALTER	1	1		CM,F
		30	90121-102-000	FESTSTELLHUELSE B, LUFTFILTER-GEHAUSE	2	2		
		31	90150-GA6-700	TORX-KEGELKOPFSCHRAUBE 6X8	3	3		
		32	90313-567-000	CLIPMUTTER 3MM	5	5		
		33	90522-028-000	BEFESTIGUNGSSCHEIBE, KETTENGEHAEUSE	1	1		
		34	93901-22110	SCHNEIDSCHRAUBE, 3X8	1	1		

1985.10.01 G F15

F 16

F-16

Side cover • Oil tank

Couvercle latéral • Réservoir d'huile

Seitendeckel • Oeltank

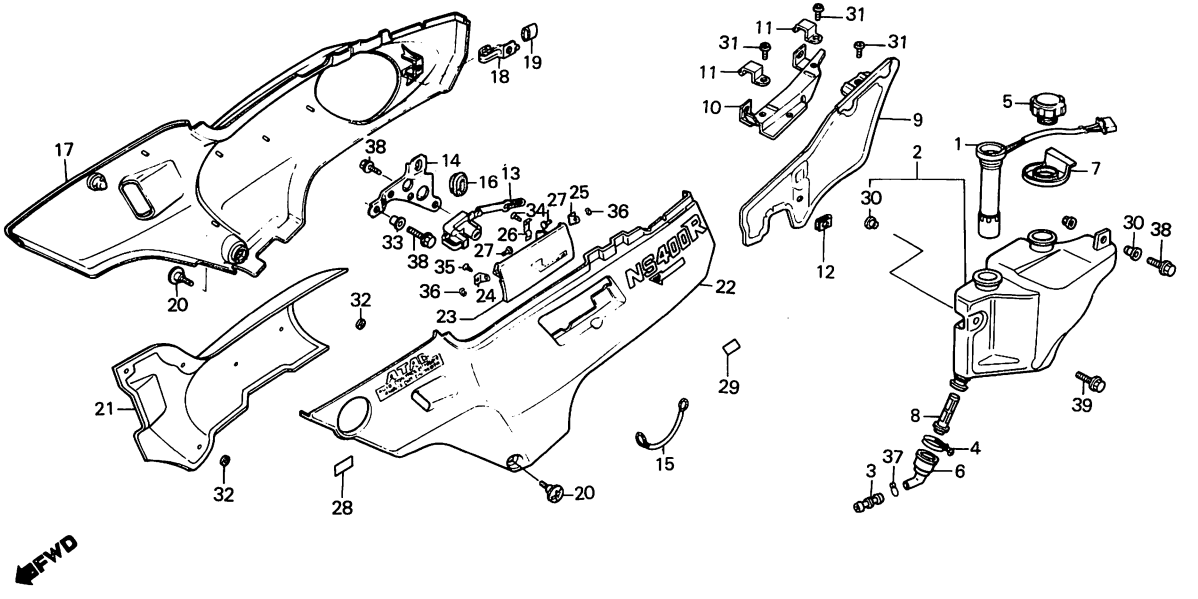

BKM9–21

Service item	F.R.T.	Ref. No.	Part No.	Description	Reqd. No. NS400 RF	RG	Serial No.	Area code
		35	93901-24310	SCREW, TAPPING, 4X12	2	2		
		*36	94540-03010	E-RING, 3MM	2	2		
		37	95002-02100	CLIP B10, TUBE	1	1		
		38	96300-06012-00	BOLT, FLANGE, 6X12	3	3		
		39	96300-06016-00	BOLT, FLANGE, 6X16	1	1		

Item d'entretien	T.D.R.	N° de réf.	N° de pièce	Description	N° de requis NS400 RF	RG	N° de série	Code de zone
		35	93901-24310	VIS AUTO-TARAUDEUSE, 4X12	2	2		
		*36	94540-03010	ANNEAU EN E, 3MM	2	2		
		37	95002-02100	PINCE B10 POUR TUBE	1	1		
		38	96300-06012-00	BOULON DE BRIDE, 6X12	3	3		
		39	96300-06016-00	BOULON DE BRIDE, 6X16	1	1		

1985.10.01 F F16

Wartungspunkt	AP	Ref. Nr.	Teile-Nr.	Beschreibung	Menge NS400 RF	RG	Serien-Nr.	Gebiets-Code
		35	93901-24310	SCHNEIDSCHRAUBE, 4X12	2	2		
		*36	94540-03010	E-RING, 3MM	2	2		
		37	95002-02100	KLEMME B10, SCHLAUCH	1	1		
		38	96300-06012-00	FLANSCHENSCHRAUBE, 6X12	3	3		
		39	96300-06016-00	FLANSCHENSCHRAUBE, 6X16	1	1		

1985.10.01 G F16

G 1

F-17

Electric plate • Ignition coil

Plague électrique • Bobine d'allumage

Elektrische platte • Zündspule

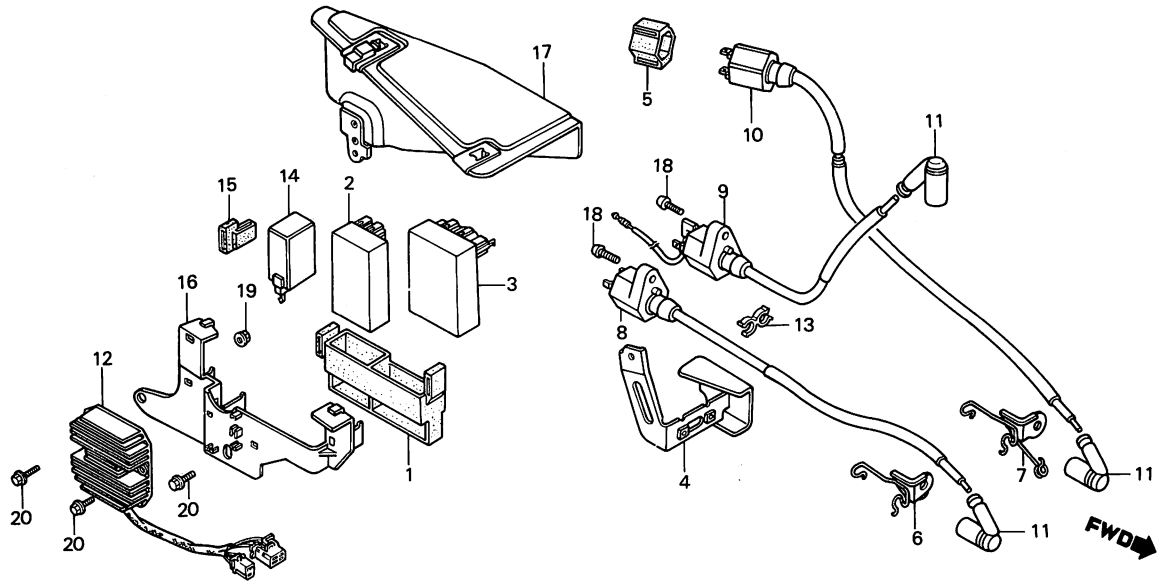

BKM9–22

Service item	F.R.T.	Ref. No.	Part No.	Description	Reqd. No. NS400 RF	Reqd. No. NS400 RG	Serial No.	Area code
UNIT COMP., C.D.I.	0.4	1	30401-KM9-000	CUSHION, C.D.I. UNIT	1	1		
(ADD 0.3 FOR EACH.)		2	30410-KM9-~~000~~ 018	UNIT COMP., C.D.I.	1	1	DAL 2001952	
• COIL COMP., IGNITION		3	30460-KM9-~~000~~ 018	UNIT COMP., C.D.I.	1	1	" " "	
(ADD 0.2 FOR EACH.)		4	30505-KM9-000	STAY, IGNITION COIL	1	1	DAL 2002506 ... 010	
• RECTIFIER ASSY., REGULATE		5	30506-HA0-000	SUSPENSION, IGNITION COIL	1	1		
RELAY COMP., WINKER	0.2							
		6	30507-KM9-000	STAY, R. HIGH TENSION CORD	1	1		
		7	30508-KM9-000	STAY, L. HIGH TENSION CORD	1	1		
		8	30510-KM9-000	COIL COMP., IGNITION (3-3)	1	1		
		9	30520-KM9-000	COIL COMP., IGNITION (2)	1	1		
		10	30530-KM9-000	COIL COMP., IGNITION (1-1)	1	1		
		*11	30700-KM9-153	CAP ASSY., NOISE SUPPRESSOR	3	3		
		12	31600-KM9-000	RECTIFIER ASSY., REGULATE	1	1		
		13	32802-MB2-000	CLAMP, HIGH TENSION CORD	1	1		
		*14	38301-KK9-952	RELAY COMP., WINKER (MITSUBA)	1	1		AR,CM,E,ED,F,G,IT,SA,SD
		*	38301-MF8-771	RELAY COMP., WINKER (TATEISHI)	1			U
		*	38301-MF8-773	RELAY COMP., WINKER (MITSUBA)	1			U
		15	38306-KJ6-740	SUSPENSION, WINKER RELAY	1	1		
		16	50330-KM9-000	BASE, ELECTRIC SETTING	1	1		
		17	50345-KM9-000	PROTECTOR, ELECTRIC BASE HEAT	1	1		
		18	93500-05018-0A	SCREW, PAN, 5X18	2	2		

Item d'entretien	T.D.R.	N° de réf.	N° de pièce	Description	N° de requis NS400 RF	RG	N° de série	Code de zone
UNITE COMP. C.D.I.	0.4	1	30401-KM9-000	COUSSIN D'UNITE DE C.D.I.	1	1		
(AJOUTER 0,3 POUR CHAQUE.)		2	30410-KM9-008	UNITE COMP. C.D.I.	1	1		
• BOBINE COMP. ALLUMAGE		3	30460-KM9-008	UNITE COMP. C.D.I.	1	1		
(AJOUTER 0,2 POUR CHAQUE.)		4	30505-KM9-000	APPUI DE BOBINE D'ALLUMAGE	1	1		
• ENS. RECTIFICATEUR-REGULATEUR		5	30506-HA0-000	SUSPENSION DE BOBINE D'ALLUMAGE	1	1		
RELAIS COMP. CLIGNOTANT	0.2	6	30507-KM9-000	APPUI DE FIL D'HAUTE TENSION D.	1	1		
		7	30508-KM9-000	APPUI DE FIL D'HAUTE TENSION G.	1	1		
		8	30510-KM9-000	BOBINE COMP. ALLUMAGE (3-3)	1	1		
		9	30520-KM9-000	BOBINE COMP. ALLUMAGE (2)	1	1		
		10	30530-KM9-000	BOBINE COMP. ALLUMAGE (1-1)	1	1		
		*11	30700-KM9-153	ENS. CHAPEAU D'ANTI-PARASITE	3	3		
		12	31600-KM9-000	ENS. RECTIFICATEUR-REGULATEUR	1	1		
		13	32802-MB2-000	AGRAFE DE CABLE D'HAUTE TENSION	1	1		
		*14	38301-KK9-952	RELAIS COMP. CLIGNOTANT (MITSUBA)	1	1		AR,CM,E,ED,F,G,IT,SA,SD
		*	38301-MF8-771	RELAIS COMP. CLIGNOTANT (TATEISHI)	1			U
		*	38301-MF8-773	RELAIS COMP. CLIGNOTANT (MITSUBA)	1			U
		15	38306-KJ6-740	CAOUTCHOUC D'AMORTISSEUR DE CENTRALE CLIGNOTANTE	1	1		
		16	50330-KM9-000	BASE DE FIXATION ELECTRIQUE	1	1		
		17	50345-KM9-000	PROTECTION DE CHALEUR DE BASE ELECTRIQUE	1	1		
		18	93500-05018-0A	VIS A TETE CYLINDRIQUE, 5X18	2	2		

1985.10.01 F G1

Wartungspunkt	AP	Ref. Nr.	Teile-Nr.	Beschreibung	Menge NS400 RF	RG	Serien-Nr.	Gebiets-Code
C.D.I.-EINHEIT KOMPL.	0.4	1	30401-KM9-000	KISSEN, C.D.I. EINHEIT	1	1		
(JEWEILS 0,3 DAZUZAEHLEN.)		2	30410-KM9-008	C.D.I.-EINHEIT KOMPL.	1	1		
• ZUENDSPULE KOMPL.		3	30460-KM9-008	C.D.I.-EINHEIT KOMPL.	1	1		
(JEWEILS 0,2 DAZUZAEHLEN.)		4	30505-KM9-000	STUETZE, ZUENDSPULE	1	1		
• GLEICHRICHTER KOMPL., REGLER		5	30506-HA0-000	FEDERRUNG, ZUENDSPULE	1	1		
RELAIS KOMPL., BLINKER	0.2	6	30507-KM9-000	STUETZE, R. HOCHSPANNUNGS-SCHNUR	1	1		
		7	30508-KM9-000	STUETZE, L. HOCHSPANNUNGS-SCHNUR	1	1		
		8	30510-KM9-000	ZUENDSPULE KOMPL. (3-3)	1	1		
		9	30520-KM9-000	ZUENDSPULE KOMPL. (2)	1	1		
		10	30530-KM9-000	ZUENDSPULE KOMPL. (1-1)	1	1		
		*11	30700-KM9-153	KAPPE KOMPL., GERAEUSCHSPERRE	3	3		
		12	31600-KM9-000	GLEICHRICHTER KOMPL., REGLER	1	1		
		13	32802-MB2-000	KLAMMER, HOCHSPANNUNGSSCHNUR	1	1		
		*14	38301-KK9-952	RELAIS KOMPL., BLINKER (MITSUBA)	1	1		AR,CM,E,ED,F,G,IT,SA,SD
		*	38301-MF8-771	RELAIS KOMPL., BLINKER (TATEISHI)	1			U
		*	38301-MF8-773	RELAIS KOMPL., BLINKER (MITSUBA)	1			U
		15	38306-KJ6-740	AUFHAENGUNG, BLINKERRELAIS	1	1		
		16	50330-KM9-000	FESTSTELLBASIS, ELEKTRISCHE	1	1		
		17	50345-KM9-000	WAERMESCHUTZ, ELEKTRISCHE BASIS	1	1		
		18	93500-05018-0A	KEGELKOPFSCHRAUBE, 5X18	2	2		

1985.10.01 G G1

G 2

F-17

Electric plate • Ignition coil

Plague électrique • Bobine d'allumage

Elektrische platte • Zündspule

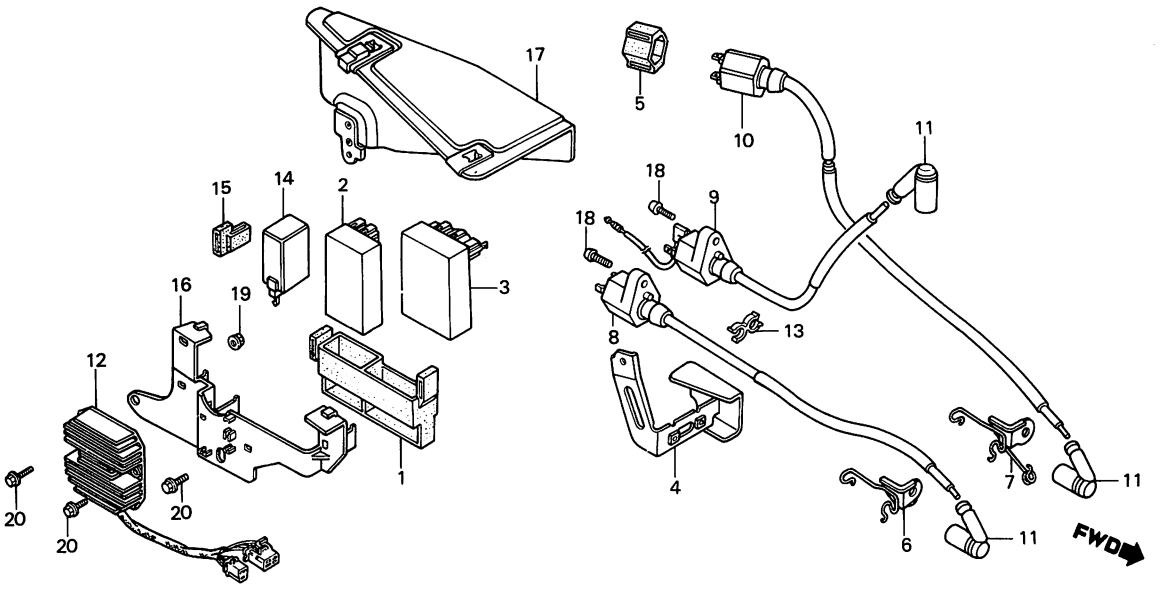

BKM9–22

Service item	F.R.T.	Ref. No.	Part No.	Description	Reqd. No. NS400 RF	RG	Serial No.	Area code
		19	94050-06000	NUT, FLANGE, 6MM	2	2		
		20	96300-06016-00	BOLT, FLANGE, 6X16	3	3		

Item d'entretien	T.D.R.	N° de réf.	N° de pièce	Description	N° de requis NS400 RF	RG	N° de série	Code de zone
		19	94050-06000	ECROU DE BRIDE, 6MM	2	2		
		20	96300-06016-00	BOULON DE BRIDE, 6X16	3	3		

1985.10.01 F G2

Wartungspunkt	AP	Ref. Nr.	Teile-Nr.	Beschreibung	Menge NS400 RF	RG	Serien-Nr.	Gebiets-Code
		19	94050-06000	FLANSCHENMUTTER, 6MM	2	2		
		20	96300-06016-00	FLANSCHENSCHRAUBE, 6X16	3	3		

1985.10.01 G G2

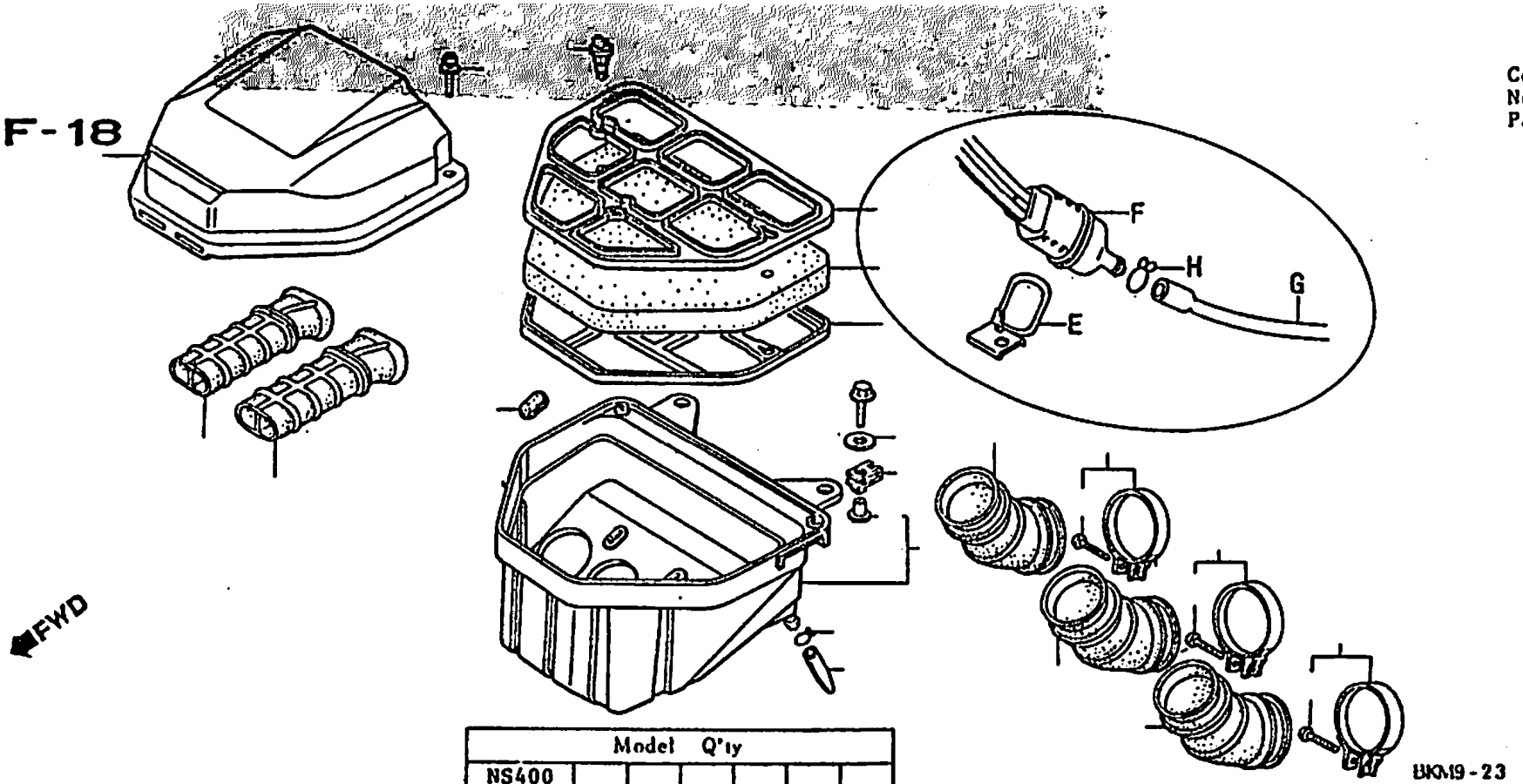

				Model Q'ty NS400												
19	F-18	E	16251-KM9-000	1								D			2002506	
			CLAMP, AIR VENT TUBE													
20	F-18	F	17216-KM9-000	1								D			2002506	
			BOX, AIR VENT													
21	F-18	G	17217-KM9-000	1								D			2002506	
			TUBE, DRAIN													
22	F-18	H	95002-02120	1								D			2002506	
			CLIP 8L2, TUBE													

G 3

F-18

Air cleaner

Filtre à air

Luftflter

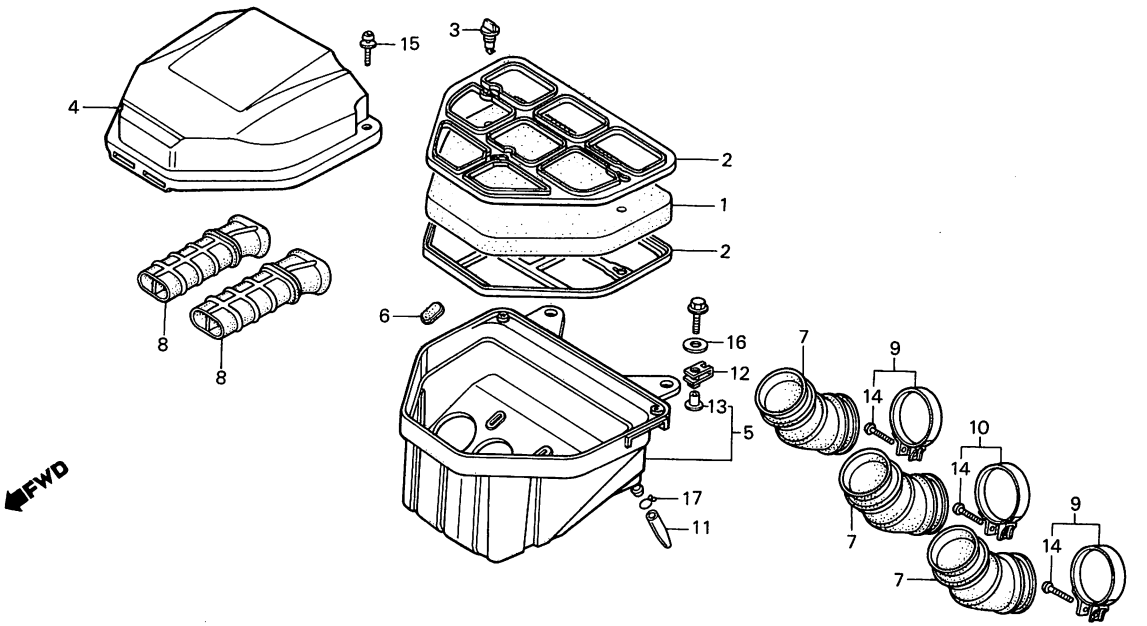

BKM9–23

Service item	F.R.T.
ELEMENT, AIR CLEANER	0.3
COVER, AIR CLEANER	0.2
CASE COMP., AIR CLEANER	0.9
TUBE, AIR CLEANER CONNECTING	0.7
(ADD 0.1 FOR EACH.)	

Ref. No.	Part No.	Description	Reqd. No. NS400 RF	Reqd. No. NS400 RG	Serial No.	Area code
1	17210-KM9-000	ELEMENT, AIR CLEANER	1	1		
2	17211-KM9-000	PLATE, ELEMENT SETTING	2	2		
3	17213-KM9-000	PLUG, AIR CLEANER ELEMENT	3	3		
4	17220-KM9-000	COVER, AIR CLEANER	1	1		
5	17230-KM9-000	CASE COMP., AIR CLEANER	1	1		
6	17231-KM9-000	GROMMET, AIR CLEANER	2	2		
7	17235-KM4-000	TUBE, AIR CLEANER CONNECTING	3	3		
8	17240-KM9-000	DUCT, AIR CLEANER	2	2		
9	17255-KM9-000	BAND ASSY., CONNECTING TUBE	2	2		
10	17256-KM9-000	BAND, CONNECTING TUBE	1	1		
11	17359-KG4-000	TUBE, DRAIN	1	1		
12	64529-MC7-000	NUT, CLIP, 6MM	2	2		
13	90512-428-900	WASHER, 6X20	2	2		
14	93500-04025-0A	SCREW, PAN, 4X25	3	3		
15	93893-05016-07	SCREW-WASHER, 5X16	2	2		
16	94103-06000	WASHER, PLAIN, 6MM	2	2		
17	95002-70000	CLIP C11, TUBE	1	1		

Item d'entretien	T.D.R.	N° de réf.	N° de pièce	Description	N° de requis NS400 RF	RG	N° de série	Code de zone
ELEMENT DE FILTRE A AIR	0.3	1	17210-KM9-000	ELEMENT DE FILTRE A AIR	1	1		
COUVERCLE DE FILTRE A AIR	0.2	2	17211-KM9-000	PLAQUE DE FIXATION D'ELEMENT	2	2		
BOITIER COMP. FILTRE A AIR	0.9	3	17213-KM9-000	BOUCHON D'ELEMENT DE FILTRE A AIR	3	3		
TUBE DE RACCORD FILTRE A AIR	0.7							
(AJOUTER 0,1 POUR CHAQUE.)		4	17220-KM9-000	COUVERCLE DE FILTRE A AIR	1	1		
		5	17230-KM9-000	BOITIER COMP. FILTRE A AIR	1	1		
		6	17231-KM9-000	ANNEAU DE FILTRE A AIR	2	2		
		7	17235-KM4-000	TUBE DE RACCORD FILTRE A AIR	3	3		
		8	17240-KM9-000	CONDUITE DE FILTRE A AIR	2	2		
		9	17255-KM9-000	ENS. BANDE DE TUYAU DE RACCORD	2	2		
		10	17256-KM9-000	BANDE DE TUYAU DE RACCORD	1	1		
		11	17359-KG4-000	TUYAU DE DRAINAGE	1	1		
		12	64529-MC7-000	ECROU D'ETRIER, 6MM	2	2		
		13	90512-428-900	RONDELLE, 6X20	2	2		
		14	93500-04025-0A	VIS A TETE CYLINDRIQUE, 4X25	3	3		
		15	93893-05016-07	VIS A TETE A RONDELLE, 5X16	2	2		
		16	94103-06000	RONDELLE PLATE, 6MM	2	2		
		17	95002-70000	PINCE C11 POUR TUBE	1	1		

1985.10.01 F G3

Wartungspunkt	AP	Ref. Nr.	Teile-Nr.	Beschreibung	Menge NS400 RF	RG	Serien-Nr.	Gebiets-Code
EINSATZ, LUFTFILTER	0.3	1	17210-KM9-000	EINSATZ, LUFTFILTER	1	1		
LUFTFILTERDECKEL	0.2	2	17211-KM9-000	FESTSTELLPLATTE, EINSATZ	2	2		
GEHAEUSE KOMPL., LUFTFILTER	0.9	3	17213-KM9-000	STOEPSEL, LUFTFILTEREINSATZ	3	3		
VERBINDUNGSROHR, LUFTFILTER	0.7	4	17220-KM9-000	LUFTFILTERDECKEL	1	1		
(JEWEILS 0,1 DAZUZAEHLEN.)		5	17230-KM9-000	GEHAEUSE KOMPL., LUFTFILTER	1	1		
		6	17231-KM9-000	GUMMITUELLE, LUFTFILTER	2	2		
		7	17235-KM4-000	VERBINDUNGSROHR, LUFTFILTER	3	3		
		8	17240-KM9-000	KANAL, LUFTFILTER	2	2		
		9	17255-KM9-000	BAND KOMPL., VERBINDUNGSROHR	2	2		
		10	17256-KM9-000	BAND, VERBINDUNGSROHR	1	1		
		11	17359-KG4-000	ABLASSCHLAUCH	1	1		
		12	64529-MC7-000	CLIPMUTTER, 6MM	2	2		
		13	90512-428-900	SCHEIBE, 6X20	2	2		
		14	93500-04025-0A	KEGELKOPFSCHRAUBE, 4X25	3	3		
		15	93893-05016-07	SCHRAUBE MIT SCHEIBE, 5X16	2	2		
		16	94103-06000	GLATTE SCHEIBE, 6MM	2	2		
		17	95002-70000	KLEMME C11, SCHLAUCH	1	1		

1985.10.01 G G3

G 4

F-19

Exhaust muffler

Pot d'échappement

Auspufftopf

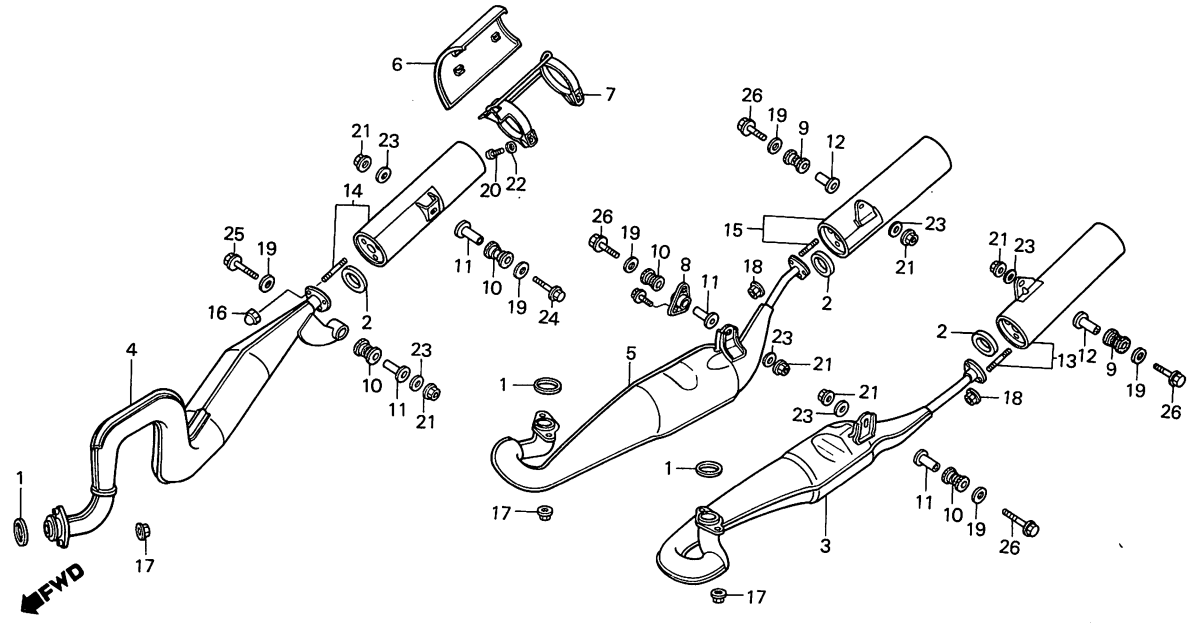

BKM9-24

Service item	F.R.T.	Ref. No.	Part No.	Description	Reqd. No. NS400 RF	RG	Serial No.	Area code
CHAMBER COMP. B	0.4	1	18291-KM4-000	GASKET, EX. PIPE	3	3		
(ADD 0.1 FOR EACH.)		* 2	18292-KM9-000	GASKET, SILENCER	3	3		
CHAMBER COMP. C	0.5	* 3	18310-KM9-003	CHAMBER COMP. (A)	1			U
SILENCER COMP. A	0.1		18310-KM9-641	CHAMBER COMP. (A)	1	1		AR,CM,E,ED,F,G,IT,SA,SD
• SILENCER COMP.		* 4	18320-KM9-003	CHAMBER COMP. (B)	1			U
SILENCER COMP. C	0.2		18320-KM9-641	CHAMBER COMP. (B)	1	1		AR,CM,E,ED,F,G,IT,SA,SD
		* 5	18330-KM9-003	CHAMBER COMP. (C)	1			U
			18330-KM9-641	CHAMBER COMP. (C)	1	1		AR,CM,E,ED,F,G,IT,SA,SD
		6	18413-KM9-000	PROTECTOR, SILENCER	1	1		
		7	18419-KM9-000	BRACKET, PROTECTOR	1	1		
		8	18420-KM9-000	BRACKET, CHAMBER	1	1		
		9	18421-KM4-000	RUBBER, MUFFLER MOUNTING	2	2		
		10	18421-KM9-000	RUBBER, MUFFLER MOUNTING	4	4		
		11	18422-KM9-000	COLLAR, MUFFLER MOUNTING	4	4		
		12	18422-MA6-000	COLLAR, MUFFLER MOUNTING	2	2		
		13	18428-KM9-003	SILENCER COMP. (A) 013	0	1	DAL2002506.	AR,CM,E,ED,F,IT,SA
			18428-KM9-611	SILENCER COMP. (A)	1			G
		*	18428-KM9-651	SILENCER COMP. (A)	1			U
		*	18428-KM9-751	SILENCER COMP. (A)	1			SD
		14	18429-KM9-003	SILENCER COMP. (B) 013	0	1	"	AR,CM,E,ED,F,G,IT,SA
		*	18429-KM9-651	SILENCER COMP. (B)	1			U
			18429-KM9-751	SILENCER COMP. (B)	1			SD
		15	18430-KM9-003	SILENCER COMP. (C) 013	0	1	"	AR,CM,E,ED,F,IT,SA

Item d'entretien	T.D.R.	Nº de réf.	Nº de pièce	Description	Nº de requis NS400 RF	RG	Nº de série	Code de zone
CHAMBER COMP. (B)	0.4	1	18291-KM4-000	JOINT DE TUYAU D'ECHAPPEMENT	3	3		
(AJOUTER 0,1 POUR CHAQUE.)		* 2	18292-KM9-000	JOINT DE SILENCIEUX	3	3		
CHAMBER COMP. (C)	0.5	* 3	18310-KM9-003	CHAMBRE COMP. (A)	1			U
SILENCIEUX COMP. (A)	0.1		18310-KM9-641	CHAMBRE COMP. (A)	1	1		AR,CM,E,ED,F,G,IT,SA,SD
• SILENCIEUX COMP.		* 4	18320-KM9-003	CHAMBER COMP. (B)	1			U
SILENCIEUX COMP. (C)	0.2		18320-KM9-641	CHAMBRE COMP. (B)	1	1		AR,CM,E,ED,F,G,IT,SA,SD
		* 5	18330-KM9-003	CHAMBER COMP. (C)	1			U
			18330-KM9-641	CHAMBRE COMP. (C)	1	1		AR,CM,E,ED,F,G,IT,SA,SD
		6	18413-KM9-000	PROTECTION DE SILENCIEUX	1	1		
		7	18419-KM9-000	SUPPORT DE PROTECTION	1	1		
		8	18420-KM9-000	SUPPORT DE CHAMBRE	1	1		
		9	18421-KM4-000	CAOUTCHOUC DE FIXATION DE POT ECHAPPEMENT	2	2		
		10	18421-KM9-000	CAOUTCHOUC DE FIXATION DE POT ECHAPPEMENT	4	4		
		11	18422-KM9-000	COLLIER DE MONTAGE DE POT D'ECHAPPEMENT	4	4		
		12	18422-MA6-000	COLLIER DE MONTAGE DE POT D'ECHAPPEMENT	2	2		
		13	18428-KM9-003	SILENCIEUX COMP. (A)	1	1		AR,CM,E,ED,F,IT,SA
			18428-KM9-611	SILENCIEUX COMP. (A)	1			G
		*	18428-KM9-651	SILENCIEUX COMP. (A)	1			U
		*	18428-KM9-751	SILENCIEUX COMP. (A)	1			SD
		14	18429-KM9-003	SILENCIEUX COMP. (B)	1	1		AR,CM,E,ED,F,G,IT,SA
		*	18429-KM9-651	SILENCIEUX COMP. (B)	1			U
			18429-KM9-751	SILENCIEUX COMP. (B)	1			SD
		15	18430-KM9-003	SILENCIEUX COMP. (C)	1	1		AR,CM,E,ED,F,IT,SA

1985.10.01 F G4

Wartungspunkt	AP	Ref. Nr.	Teile-Nr.	Beschreibung	Menge NS400 RF	RG	Serien-Nr.	Gebiets-Code
KAMMER KOMPL. (B)	0.4	1	18291-KM4-000	DICHTUNG, AUSPUFFROHR	3	3		
(JEWEILS 0,1 DAZUZAEHLEN.)		* 2	18292-KM9-000	DICHTUNG, SCHALLDAEMPFER	3	3		
KAMMER KOMPL. (C)	0.5	* 3	18310-KM9-003	KAMMER KOMPL. (A)	1			U
SCHALLDAEMPFER KOMPL. (A)	0.1		18310-KM9-641	KAMMER KOMPL. (A)	1	1		AR,CM,E,ED,F,G,IT,SA,SD
• SCHALLDAEMPFER KOMPL.		* 4	18320-KM9-003	KAMMER KOMPL. (B)	1			U
SCHALLDAEMPFER KOMPL. (C)	0.2		18320-KM9-641	KAMMER KOMPL. (B)	1	1		AR,CM,E,ED,F,G,IT,SA,SD
		* 5	18330-KM9-003	KAMMER KOMPL. (C)	1			U
			18330-KM9-641	KAMMER KOMPL. (C)	1	1		AR,CM,E,ED,F,G,IT,SA,SD
		6	18413-KM9-000	SCHUTZ, SCHALLDAEMPFER	1	1		
		7	18419-KM9-000	BUEGEL, SCHUTZ	1	1		
		8	18420-KM9-000	BUEGEL, KAMMER	1	1		
		9	18421-KM4-000	BEFESTIGUNGSGUMMI, AUSPUFFTOPF	2	2		
		10	18421-KM9-000	BEFESTIGUNGSGUMMI, AUSPUFFTOPF	4	4		
		11	18422-KM9-000	BEFESTIGUNGSHUELSE, AUSPUFFTOPF	4	4		
		12	18422-MA6-000	BEFESTIGUNGSHUELSE, AUSPUFFTOPF	2	2		
		13	18428-KM9-003	SCHALLDAEMPFER KOMPL. (A)	1	1		AR,CM,E,ED,F,IT,SA
			18428-KM9-611	SCHALLDAEMPFER KOMPL. (A)	1			G
		*	18428-KM9-651	SCHALLDAEMPFER KOMPL. (A)	1			U
		*	18428-KM9-751	SCHALLDAEMPFER KOMPL. (A)	1			SD
		14	18429-KM9-003	SCHALLDAEMPFER KOMPL. (B)	1	1		AR,CM,E,ED,F,G,IT,SA
		*	18429-KM9-651	SCHALLDAEMPFER KOMPL. (B)	1			U
			18429-KM9-751	SCHALLDAEMPFER KOMPL. (B)	1			SD
		15	18430-KM9-003	SCHALLDAEMPFER KOMPL. (C)	1	1		AR,CM,E,ED,F,IT,SA

1985.10.01 G G4

G 5

F-19

Exhaust muffler

Pot d'échappement

Auspufftopf

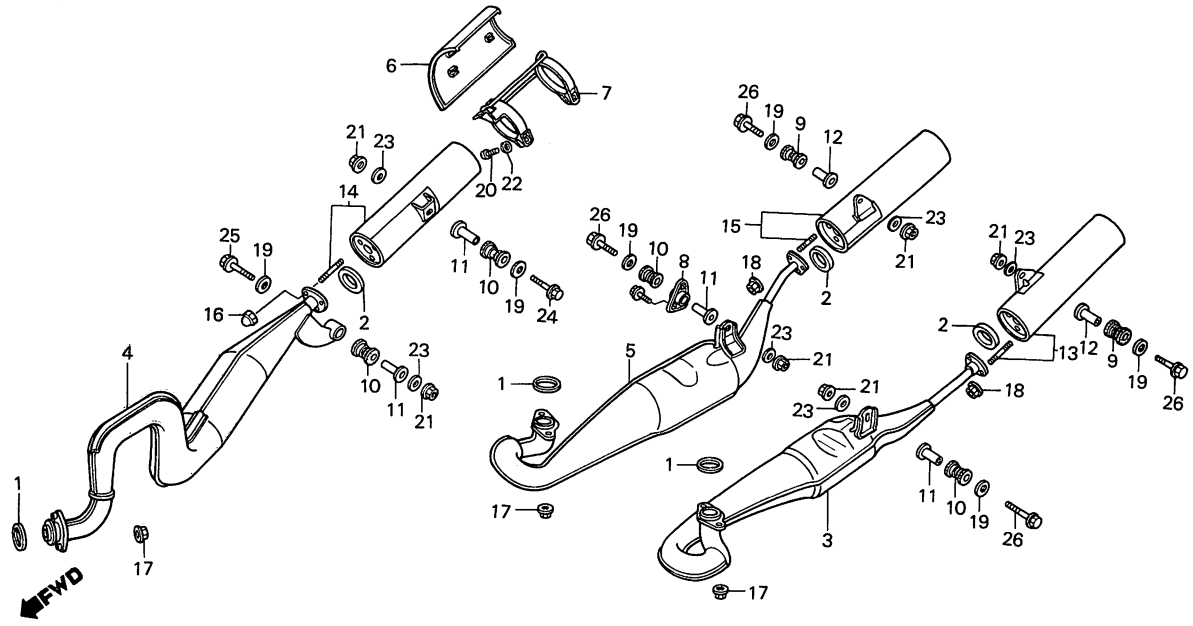

BKM9—24

Service item	F.R.T.	Ref. No.	Part No.	Description	Reqd. No. NS400 RF	RG	Serial No.	Area code
			18430-KM9-611	SILENCER COMP. (C)	1			G
		*	18430-KM9-651	SILENCER COMP. (C)	1			U
		*	18430-KM9-751	SILENCER COMP. (C)	1			SD
		*16	90201-GE1-670	NUT, CAP, 6MM	3	3		
		*17	90208-438-000	NUT, FLANGE CAP, 8MM	6	6		
		*18	90301-KM9-000	NUT, SILENCER, 6MM	6	6		
		19	90504-MA6-000	WASHER, 8.5X26	6	6		
		*20	93500-06016-0B	SCREW, PAN, 6X16	2	2		
		21	94050-08000	NUT, FLANGE, 8MM	6	6		
		*22	94101-06200	WASHER, PLAIN, 6MM	2	2		
		23	94103-08800	WASHER, PLAIN, 8MM	6	6		
		*24	96300-08045-00	BOLT, FLANGE, 8X45	1	1		
		25	96300-08050-00	BOLT, FLANGE, 8X50	1	1		
		26	96300-08055-00	BOLT, FLANGE, 8X55	4	4		

Item d'entretien	T.D.R.	N° de réf.	N° de pièce	Description	N° de requis NS400 RF	RG	N° de série	Code de zone
			18430-KM9-611	SILENCIEUX COMP. (C)	1			G
		*	18430-KM9-651	SILENCIEUX COMP. (C)	1			U
		*	18430-KM9-751	SILENCIEUX COMP. (C)	1			SD
		*16	90201-GE1-670	ECROU DE CHAPEAU, 6MM	3	3		
		*17	90208-438-000	ECROU DE CHAPEAU DE BRIDE, 8MM	6	6		
		*18	90301-KM9-000	ECROU DE SILENCEAUX, 6MM	6	6		
		19	90504-MA6-000	RONDELLE, 8.5X26	6	6		
		*20	93500-06016-0B	VIS A TETE CYLINDRIQUE, 6X16	2	2		
		21	94050-08000	ECROU DE BRIDE, 8MM	6	6		
		*22	94101-06200	RONDELLE PLATE, 6MM	2	2		
		23	94103-08800	RONDELLE PLATE, 8MM	6	6		
		*24	96300-08045-00	BOULON DE BRIDE, 8X45	1	1		
		25	96300-08050-00	BOULON DE BRIDE, 8X50	1	1		
		26	96300-08055-00	BOULON DE BRIDE, 8X55	4	4		

1985.10.01 F G5

Wartungspunkt	AP	Ref. Nr.	Teile-Nr.	Beschreibung	Menge NS400 RF	RG	Serien-Nr.	Gebiets-Code
			18430-KM9-611	SCHALLDAEMPFER KOMPL. (C)	1			G
		*	18430-KM9-651	SCHALLDAEMPFER KOMPL. (C)	1			U
		*	18430-KM9-751	SCHALLDAEMPFER KOMPL. (C)	1			SD
		*16	90201-GE1-670	HUTMUTTER, 6MM	3	3		
		*17	90208-438-000	FLANSCHHUTMUTTER, 8MM	6	6		
		*18	90301-KM9-000	MUTTER, SCHALLDAEMPFER, 6MM	6	6		
		19	90504-MA6-000	SCHEIBE, 8.5X26	6	6		
		*20	93500-06016-0B	KEGELKOPFSCHRAUBE, 6X16	2	2		
		21	94050-08000	FLANSCHENMUTTER, 8MM	6	6		
		*22	94101-06200	GLATTE SCHEIBE, 6MM	2	2		
		23	94103-08800	GLATTE SCHEIBE, 8MM	6	6		
		*24	96300-08045-00	FLANSCHENSCHRAUBE, 8X45	1	1		
		25	96300-08050-00	FLANSCHENSCHRAUBE, 8X50	1	1		
		26	96300-08055-00	FLANSCHENSCHRAUBE, 8X55	4	4		

1985.10.01 G G5

G 6

F-20

Change pedal • Brake pedal • Kick starter arm

Pédale de changement • Pédale de frein • Bras de kick de démarrage

Schaltpedal • Bremspedal • Kickstarterarm

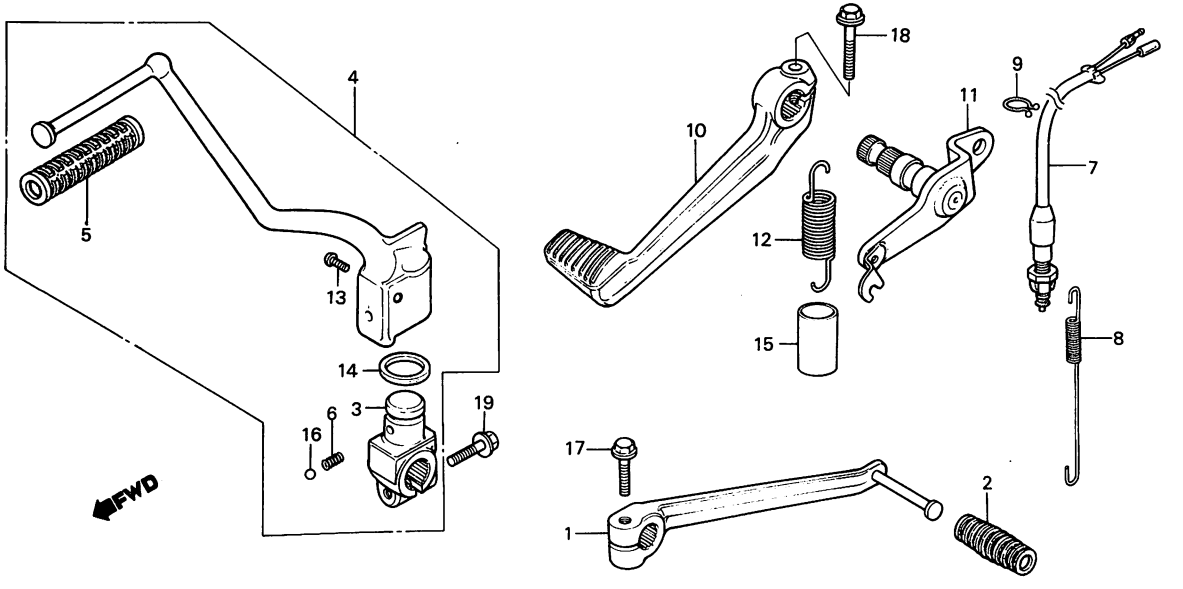

BKM9–25

Service item	F.R.T.
PEDAL, GEAR CHANGE	0.1
• ARM ASSY., KICK STARTER (INC. RELATIVE PART)	
SWITCH ASSY., RR. STOP	0.3
• PEDAL, RR. BRAKE	
SPINDLE COMP., RR. BRAKE	0.4

Ref. No.	Part No.	Description	Reqd. No. NS400 RF	Reqd. No. NS400 RG	Serial No.	Area code
1	24701-KM9-000	PEDAL, GEAR CHANGE	1	1		
2	24705-KE8-000	RUBBER, CHANGE PEDAL	1	1		
3	28241-KM9-000	JOINT, KICK ARM	1	1		
4	28300-KM9-000	ARM ASSY., KICK STARTER	1	1		
5	28311-342-000	RUBBER, KICK STARTER	1	1		
6	28333-124-000	SPRING, KICK STARTER STOPPER	1	1		
* 7	35350-KM9-000	SWITCH ASSY., RR. STOP	1	1		
8	35357-MB1-000	SPRING, STOP SWITCH	1	1		
* 9	38025-MB0-700	CLIP, AIR VENT TUBE	1	1		
10	46500-KM4-000	PEDAL, RR. BRAKE	1	1		
11	46510-KM9-000	SPINDLE COMP., RR. BRAKE	1	1		
12	46514-KM4-000	SPRING, BRAKE PEDAL RETURN	1	1		
13	90101-KA4-700	BOLT, KICK ARM	1	1		
14	91303-KA4-003	DUST SEAL, 19X25X3	1	1		
15	95003-43005-10	TUBE, VINYL, 13X15X50	1	1		
* 16	96211-08000	BALL, STEEL, #8 (1/4)	1	1		
17	96300-06020-00	BOLT, FLANGE, 6X20	1	1		
18	96300-06028-00	BOLT, FLANGE, 6X28	1	1		
19	96300-08025-07	BOLT, FLANGE, 8X25	1	1		

Item d'entretien	T.D.R.
PEDALE DE CHANGEMENT DE VITESSE	0.1
• ENS. BRAS DE KICK DE DEMARRAGE (PIECES RELATIVES Y COMPRISES)	
ENS. INTERRUPTEUR DE FEU STOP AR.	0.3
• PEDALE DE FREIN AR.	
BROCHE COMP. PEDALE DE FREIN AR.	0.4

N° de réf.	N° de pièce	Description	N° de requis NS400 RF	RG	N° de série	Code de zone
1	24701-KM9-000	PEDALE DE CHANGEMENT DE VITESSE	1	1		
2	24705-KE8-000	CAOUTCHOUC DE PEDALE CHANGEMENT	1	1		
3	28241-KM9-000	JOINT DE BRAS DE KICK	1	1		
4	28300-KM9-000	ENS. BRAS DE KICK DE DEMARRAGE	1	1		
5	28311-342-000	CAOUTCHOUC DE KICK DE DEMARRAGE	1	1		
6	28333-124-000	RESSORT DE BUTEE DE KICK DEMARRAGE	1	1		
* 7	35350-KM9-000	ENS. INTERRUPTEUR DE FEU STOP AR.	1	1		
8	35357-MB1-000	RESSORT D'INTERRUPTEUR STOP	1	1		
* 9	38025-MB0-700	PINCE DE TUYAU DE TROU D'EVENT	1	1		
10	46500-KM4-000	PEDALE DE FREIN AR.	1	1		
11	46510-KM9-000	BROCHE COMP. PEDALE DE FREIN AR.	1	1		
12	46514-KM4-000	RESSORT DE RAPPEL DE PEDALE FREIN	1	1		
13	90101-KA4-700	BOULON DE BRAS DE KICK	1	1		
14	91303-KA4-003	CACHE-POUSSIERE, 19X25X3	1	1		
15	95003-43005-10	TUBE VINYLE, 13X15X50	1	1		
* 16	96211-08000	BILLE D'ACIER, #8 (1/4)	1	1		
17	96300-06020-00	BOULON DE BRIDE, 6X20	1	1		
18	96300-06028-00	BOULON DE BRIDE, 6X28	1	1		
19	96300-08025-07	BOULON DE BRIDE, 8X25	1	1		

1985.10.01 F G6

Wartungspunkt	AP
SCHALTPEDAL	0.1
• ARM KOMPL., KICKSTARTER (EINSCHL. DAZUGEHOERIGER TEIL)	
BREMSSCHALTER KOMPL., H.	0.3
• BREMSPEDAL, H.	
SPINDEL KOMPL., H. BREMSE	0.4

Ref. Nr.	Teile-Nr.	Beschreibung	Menge NS400 RF	RG	Serien-Nr.	Gebiets-Code
1	24701-KM9-000	SCHALTPEDAL	1	1		
2	24705-KE8-000	SCHALTPEDALGUMMI	1	1		
3	28241-KM9-000	VERBINDUNG, KICKARM	1	1		
4	28300-KM9-000	ARM KOMPL., KICKSTARTER	1	1		
5	28311-342-000	GUMMI, KICKSTARTER	1	1		
6	28333-124-000	FEDER, KICKSTARTERANSCHLAG	1	1		
* 7	35350-KM9-000	BREMSSCHALTER KOMPL., H.	1	1		
8	35357-MB1-000	FEDER, BREMSSCHALTER	1	1		
* 9	38025-MB0-700	KLEMME, LUFTABZUGSSCHLAUCH	1	1		
10	46500-KM4-000	BREMSPEDAL, H.	1	1		
11	46510-KM9-000	SPINDEL KOMPL., H. BREMSE	1	1		
12	46514-KM4-000	RUECKHOLFEDER, BREMSPEDAL	1	1		
13	90101-KA4-700	SCHRAUBE, KICKARM	1	1		
14	91303-KA4-003	STAUBDICHTUNG, 19X25X3	1	1		
15	95003-43005-10	VINYLROHR, 13X15X50	1	1		
* 16	96211-08000	STAHLKUGEL, #8 (1/4)	1	1		
17	96300-06020-00	FLANSCHENSCHRAUBE, 6X20	1	1		
18	96300-06028-00	FLANSCHENSCHRAUBE, 6X28	1	1		
19	96300-08025-07	FLANSCHENSCHRAUBE, 8X25	1	1		

1985.10.01 G G6

G 7

F-21

Step

Repose pieds

Tritt

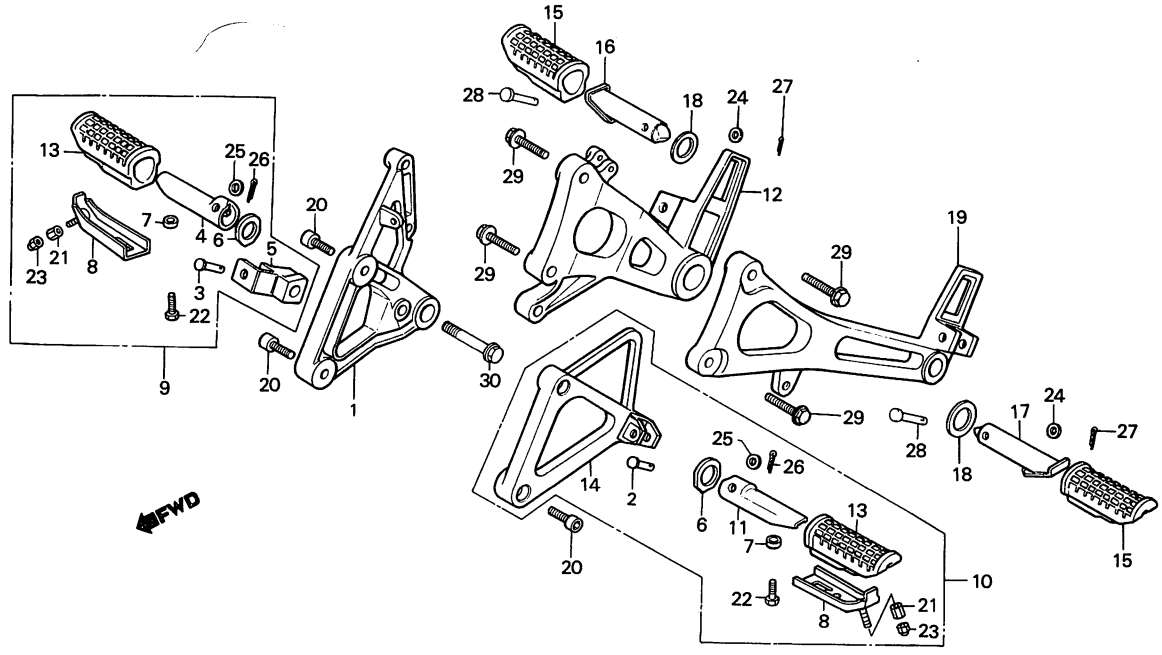

Service item	F.R.T.	Ref. No.	Part No.	Description	Reqd. No. NS400 RF	Reqd. No. NS400 RG	Serial No.	Area code
HOLDER, R. STEP	0.4	1	50600-KM9-000	HOLDER, R. STEP	1	1		
BAR, R. MAIN STEP	0.1	2	50603-KM9-640	PIN, STEP BAR JOINT	1	1		
(INC. RELATIVE PART)		3	50603-033-000	PIN, STEP BAR JOINT	1	1		
• BAR ASSY., L. MAIN STEP		4	50612-KM4-000	BAR, R. MAIN STEP	1	1		
• BAR, L. MAIN STEP		5	50613-KM4-000	BRACKET, R. STEP	1	1		
(INC. RELATIVE PART)								
• BAR, R. PILLION STEP		* 6	50614-KR0-000	PLATE, MAIN STEP SIDE	2	2		
(INC. RELATIVE PART)		7	50618-KE8-000	COLLAR, 6.5X11X3	2	2		
• BAR, L. PILLION STEP		8	50619-KM9-640	PLATE COMP., MAIN STEP LOWER	2	2		
(INC. RELATIVE PART)		9	50630-KM9-640	BAR ASSY., R. MAIN STEP	1	1		
BRACKET, R. STEP	0.3	10	50640-KM9-640	BAR ASSY., L. MAIN STEP	1	1		
• BAR ASSY., R. MAIN STEP								
HOLDER, R. PILLION STEP	0.2	11	50643-KM4-000	BAR, L. MAIN STEP	1	1		
• HOLDER, L. PILLION STEP		12	50650-KM9-640	HOLDER, R. PILLION STEP	1	1		
		13	50661-KR0-000	RUBBER, MAIN STEP	2	2		
		14	50700-KM9-640	HOLDER, L. STEP	1	1		
		15	50710-KE8-000	RUBBER, PILLION STEP	2	2		
		16	50711-KM4-000	BAR, R. PILLION STEP	1	1		
		17	50712-KM4-000	BAR, L. PILLION STEP	1	1		

Item d'entretien	T.D.R.	N° de réf.	N° de pièce	Description	N° de requis NS400 RF	RG	N° de série	Code de zone
SUPPORT DE REPOSE-PIEDS D.	0.4	1	50600-KM9-000	SUPPORT DE REPOSE-PIEDS D.	1	1		
BARRE DE REPOSE-PIEDS	0.1	2	50603-KM9-640	AXE DE JOINT DE REPOSE-PIEDS	1	1		
PRINCIPAL D.		3	50603-033-000	AXE DE JOINT DE REPOSE-PIEDS	1	1		
(PIECES RELATIVES Y COMPRISES)		4	50612-KM4-000	BARRE DE REPOSE-PIEDS PRINCIPAL D.	1	1		
• ENS. BARRE DE REPOSE-PIEDS PRINCIPAL G.		5	50613-KM4-000	SUPPORT DE REPOSE PIEDS D.	1	1		
• BARRE DE REPOSE-PIEDS PRINCIPAL G.		* 6	50614-KR0-000	PLAQUE LATERALE DE REPOSE-PIEDS PRINCIPAL	2	2		
(PIECES RELATIVES Y COMPRISES)		7	50618-KE8-000	COLLIER, 6.5X11X3	2	2		
• BARRE DE MARCHE-PIED SIELLE AR. D.		8	50619-KM9-640	PLAQUE COMP. INFERIEURE DE BEQUILLE PRINCIPALE	2	2		
(PIECES RELATIVES Y COMPRISES)		9	50630-KM9-640	ENS. BARRE DE REPOSE-PIEDS PRINCIPAL D.	1	1		
• BARRE DE MARCHE PIED SIEGE AR. G.		10	50640-KM9-640	ENS. BARRE DE REPOSE-PIEDS PRINCIPAL G.	1	1		
(PIECES RELATIVES Y COMPRISES)								
SUPPORT DE REPOSE PIEDS D.	0.3							
• ENS. BARRE DE REPOSE-PIEDS PRINCIPAL D.		11	50643-KM4-000	BARRE DE REPOSE-PIEDS PRINCIPAL G.	1	1		
SUPPORT DE MARCHE-PIED SIEGE	0.2	12	50650-KM9-640	SUPPORT DE MARCHE-PIED SIEGE AR. D.	1	1		
• SUPPORT DE MARCHE-PIED SIEGE G.		13	50661-KR0-000	CAOUTCHOUC DE REPOSE-PIEDS PRINCIPAL	2	2		
		14	50700-KM9-640	SUPPORT DE REPOSE-PIEDS G.	1	1		
		15	50710-KE8-000	CAOUTCHOUC DE MARCHE-PIED SELLE AR.	2	2		
		16	50711-KM4-000	BARRE DE MARCHE-PIED SIELLE AR. D.	1	1		
		17	50712-KM4-000	BARRE DE MARCHE PIED SIEGE AR. G.	1	1		

1985.10.01 F G7

Wartungspunkt	AP	Ref. Nr.	Teile-Nr.	Beschreibung	Menge NS400 RF	RG	Serien-Nr.	Gebiets-Code
HALTER, R. FUSSRASTE	0.4	1	50600-KM9-000	HALTER, R. FUSSRASTE	1	1		
STANGE, R. HAUPTFUSSRASTE	0.1	2	50603-KM9-640	GELENKSTIFT, FUSSRASTE	1	1		
(EINSCHL. DAZUGEHOERIGER TEIL)		3	50603-033-000	GELENKSTIFT, FUSSRASTE	1	1		
• STANGE KOMPL., L. HAUPT-FUSSRASTE		4	50612-KM4-000	STANGE, R. HAUPTFUSSRASTE	1	1		
• STANGE, L. HAUPTFUSSRASTE		5	50613-KM4-000	BUEGEL, R. FUSSRASTE	1	1		
(EINSCHL. DAZUGEHOERIGER TEIL)		* 6	50614-KR0-000	SEITENPLATTE, HAUPTFUSSRASTE	2	2		
• FUSSRASTE, R. SOZIUS		7	50618-KE8-000	HUELSE, 6.5X11X3	2	2		
(EINSCHL. DAZUGEHOERIGER TEIL)		8	50619-KM9-640	PLATTE KOMPL., HAUPTFUSSRASTE UNTEN	2	2		
• STANGE, L. SOZIUSFUSSRASTE								
(EINSCHL. DAZUGEHOERIGER TEIL)		9	50630-KM9-640	STANGE KOMPL., R. HAUPT-FUSSRASTE	1	1		
BUEGEL, R. FUSSRASTE	0.3	10	50640-KM9-640	STANGE KOMPL., L. HAUPT-FUSSRASTE	1	1		
• STANGE KOMPL., R. HAUPT-FUSSRASTE								
HALTER, R. SOZIUSFUSSRASTE	0.2							
• HALTER, L. SOZIUSFUSSRASTE		11	50643-KM4-000	STANGE, L. HAUPTFUSSRASTE	1	1		
		12	50650-KM9-640	HALTER, R. SOZIUSFUSSRASTE	1	1		
		13	50661-KR0-000	GUMMI, HAUPTFUSSRASTE	2	2		
		14	50700-KM9-640	HALTER, L. FUSSRASTE	1	1		
		15	50710-KE8-000	GUMMI, SOZIUSFUSSRASTE	2	2		
		16	50711-KM4-000	FUSSRASTE, R. SOZIUS	1	1		
		17	50712-KM4-000	STANGE, L. SOZIUSFUSSRASTE	1	1		

1985.10.01 G G7

G 8

F-21

Step

Repose pieds

Tritt

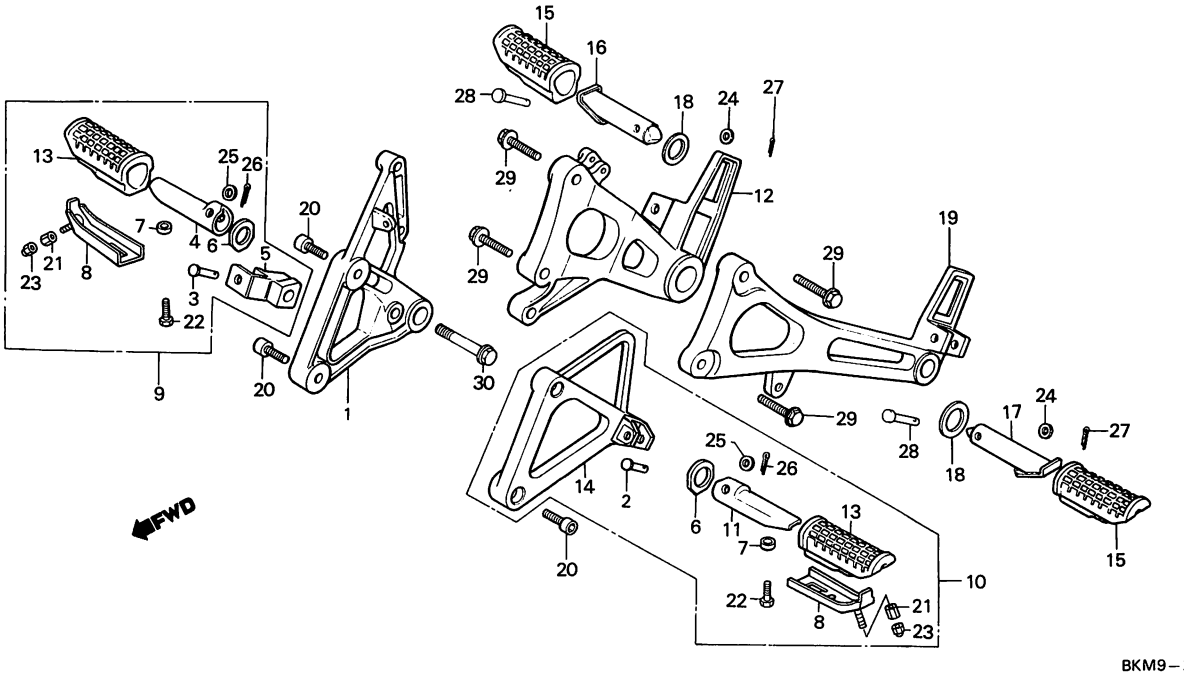

BKM9-26A

Service item	F.R.T.	Ref. No.	Part No.	Description	Reqd. No. NS400 RF	RG	Serial No.	Area code
		18	50715-KE8-000	PLATE, PILLION STEP SIDE	2	2		
		19	50750-KM9-640	HOLDER, L. PILLION STEP	1	1		
		20	90105-MA6-750	BOLT, SOCKET, 8X28	4	4		
		*21	90282-329-000	NUT, 6X15	2	2		
		22	92000-06012-0A	BOLT, HEX., 6X12	2	2		
		*23	94021-06000-0S	NUT, CAP, 6MM	2	2		
		24	94101-06000	WASHER, PLAIN, 6MM	2	2		
		25	94102-08200	WASHER, PLAIN, 8MM	2	2		
		26	94201-16100	PIN, SPLIT, 1.6X10	2	2		
		27	94201-16150	PIN, SPLIT, 1.6X15	2	2		
		28	95015-83000	PIN C, PILLION STEP	2	2		
		29	96300-08040-08	BOLT, FLANGE, 8X40	4	4		
		30	96300-10035-08	BOLT, FLANGE, 10X35	1	1		

Item d'entretien	T.D.R.	N° de réf.	N° de pièce	Description	N° de requis NS400 RF	RG	N° de série	Code de zone
		18	50715-KE8-000	PLAQUE LATERALE DE MARCHE-PIED	2	2		
				SIEGE AR.				
		19	50750-KM9-640	SUPPORT DE MARCHE-PIED SIEGE	1	1		
				G.				
		20	90105-MA6-750	BOULON DE DOUILLE, 8X28	4	4		
		*21	90282-329-000	ECROU, 6X15	2	2		
		22	92000-06012-0A	BOULON HEX., 6X12	2	2		
		*23	94021-06000-0S	ECROU DE CHAPEAU, 6MM	2	2		
		24	94101-06000	RONDELLE PLATE, 6MM	2	2		
		25	94102-08200	RONDELLE PLATE, 8MM	2	2		
		26	94201-16100	GOUPILLE FENDUE, 1.6X10	2	2		
		27	94201-16150	GOUPILLE FENDUE, 1.6X15	2	2		
		28	95015-83000	GOUPILLE C DE MARCHE-PIED	2	2		
				SELLE AR.				
		29	96300-08040-08	BOULON DE BRIDE, 8X40	4	4		
		30	96300-10035-08	BOULON DE BRIDE, 10X35	1	1		

1985.10.01 F G8

Wartungspunkt	AP	Ref. Nr.	Teile-Nr.	Beschreibung	Menge NS400 RF	RG	Serien-Nr.	Gebiets-Code
		18	50715-KE8-000	SEITENPLATTE, SOZIUSFUSSRASTE	2	2		
		19	50750-KM9-640	HALTER, L. SOZIUSFUSSRASTE	1	1		
		20	90105-MA6-750	INNENSECHSKANTSCHRAUBE, 8X28	4	4		
		*21	90282-329-000	MUTTER, 6X15	2	2		
		22	92000-06012-0A	SCHRAUBE, HEX., 6X12	2	2		
		*23	94021-06000-0S	HUTMUTTER, 6MM	2	2		
		24	94101-06000	GLATTE SCHEIBE, 6MM	2	2		
		25	94102-08200	GLATTE SCHEIBE, 8MM	2	2		
		26	94201-16100	SPLINT, 1.6X10	2	2		
		27	94201-16150	SPLINT, 1.6X15	2	2		
		28	95015-83000	STIFT C, SOZIUSFUSSRASTE	2	2		
		29	96300-08040-08	FLANSCHENSCHRAUBE, 8X40	4	4		
		30	96300-10035-08	FLANSCHENSCHRAUBE, 10X35	1	1		

1985.10.01 G G8

F-22

Stand

Bequille

Ständer

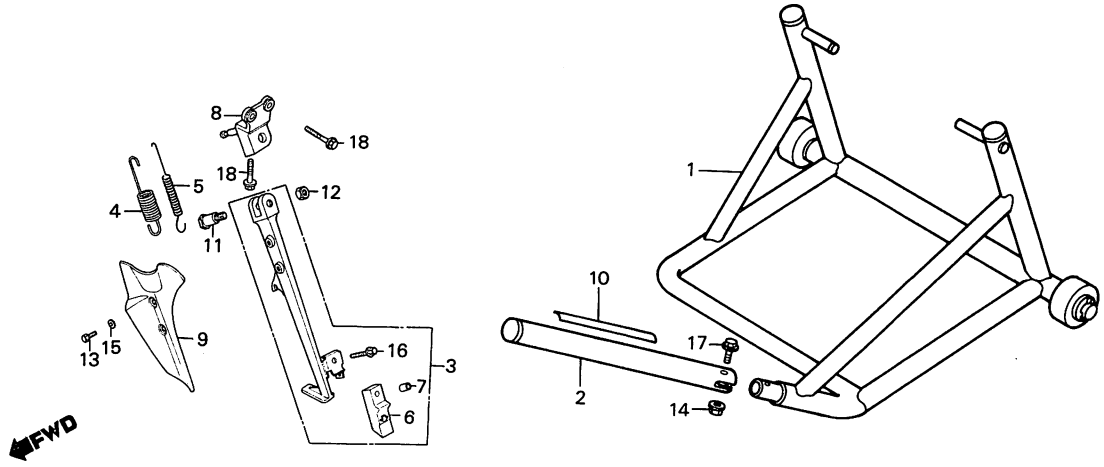

BKM9—42

Service item	F.R.T.	Ref. No.	Part No.	Description	Reqd. No. NS400 RF	RG	Serial No.	Area code
BAR ASSY., SIDE STAND	0.2	1	50500-KM9-610	STAND COMP., RACING	1	1		
•BRACKET, SIDE STAND		2	50505-KM9-610	BAR, RACING STAND	1	1		
COVER, SIDE STAND	0.1	3	50540-KM9-000	BAR ASSY., SIDE STAND	1	1		
		4	50541-445-010	SPRING, SIDE STAND	1	1		AR,CM,E,ED,F,IT,SA,SD,U
			50543-438-000	SPRING, SIDE STAND	1			G
		5	50542-438-000	SUB SPRING, SIDE STAND	1			G
		6	50548-356-700	RUBBER, STAND	1	1		
		7	50549-356-700	COLLAR, STAND RUBBER SETTING	1	1		
		8	50550-KM9-710	BRACKET, SIDE STAND	1	1		
		9	64241-KM9-640ZA	COVER, SIDE STAND *NH-138*	1	1		
			64241-KM9-640ZB	COVER, SIDE STAND *PB-127C-U*	1			AR,E,ED,F,G,IT,SD,U
		10	87105-KM9-610ZA	MARK, RACING STAND *TYPE 1*	1	1		
		11	90109-460-840	SCREW, SIDE STAND PIVOT	1	1		
		12	90203-MJ4-000	NUT, SIDE STAND	1	1		
		13	92000-05010-0G	BOLT, HEX., 5X10	2	2		
		*14	94050-06000	NUT, FLANGE, 6MM	1	1		
		15	94101-05700	WASHER, PLAIN, 5MM	2	2		
		16	96000-06025-07	BOLT, FLANGE, 6X25	1	1		
		*17	96300-06028-00	BOLT, FLANGE, 6X28	1	1		
		18	96300-08025-00	BOLT, FLANGE, 8X25	3	3		

Item d'entretien	T.D.R.	N° de réf.	N° de pièce	Description	N° de requis NS400 RF	RG	N° de série	Code de zone
ENS. BARRE DE BEQUILLE LATERALE	0.2	1	50500-KM9-610	BEQUILLE COMP. COURSE	1	1		
		2	50505-KM9-610	BARRE DE BEQUILLE DE COURSE	1	1		
• SUPPORT DE BEQUILLE LATERALE		3	50540-KM9-000	ENS. BARRE DE BEQUILLE LATERALE	1	1		
COUVERCLE DE BEQUILLE LATERALE	0.1	4	50541-445-010	RESSORT DE BEQUILLE LATERALE	1	1		AR,CM,E,ED,F,IT,SA,SD,U
			50543-438-000	RESSORT DE BEQUILLE LATERALE	1			G
		5	50542-438-000	RESSORT AUXILIAIRE DE BEQUILLE LATERALE	1			G
		6	50548-356-700	CAOUTCHOUC DE BEQUILLE	1	1		
		7	50549-356-700	COLLIER DE FIXATION DE CAOUTCHOUC DE BEQUILLE	1	1		
		8	50550-KM9-710	SUPPORT DE BEQUILLE LATERALE	1	1		
		9	64241-KM9-640ZA	COUVERCLE DE BEQUILLE LATERALE *NH-138*	1	1		
			64241-KM9-640ZB	COUVERCLE DE BEQUILLE LATERALE *PB-127C-U*	1			AR,E,ED,F,G,IT,SD,U
		10	87105-KM9-610ZA	MARQUE DE BEQUILLE DE COURSE *TYPE 1*	1	1		
		11	90109-460-840	VIS DE PIVOT DE BEQUILLE LATERALE	1	1		
		12	90203-MJ4-000	ECROU DE BEQUILLE LATERALE	1	1		
		13	92000-05010-0G	BOULON HEX., 5X10	2	2		
		*14	94050-06000	ECROU DE BRIDE, 6MM	1	1		
		15	94101-05700	RONDELLE PLATE, 5MM	2	2		
		16	96000-06025-07	BOULON DE BRIDE, 6X25	1	1		
		*17	96300-06028-00	BOULON DE BRIDE, 6X28	1	1		
		18	96300-08025-00	BOULON DE BRIDE, 8X25	3	3		

1985.10.01 F G9

Wartungspunkt	AP	Ref. Nr.	Teile-Nr.	Beschreibung	Menge NS400 RF	RG	Serien-Nr.	Gebiets-Code
STANGE KOMPL., SEITENSTAENDER	0.2	1	50500-KM9-610	RENNSTAENDER KOMPL.	1	1		
• BUEGEL, SEITENSTAENDER		2	50505-KM9-610	STANGE, RENNSTAENDER	1	1		
DECKEL, SEITENSTAENDER	0.1	3	50540-KM9-000	STANGE KOMPL., SEITENSTAENDER	1	1		
		4	50541-445-010	FEDER, SEITENSTAENDER	1	1		AR,CM,E,ED,F,IT,SA,SD,U
			50543-438-000	FEDER, SEITENSTAENDER	1			G
		5	50542-438-000	HILFSFEDER, SEITENSTAENDER	1			G
		6	50548-356-700	GUMMI, STAENDER	1	1		
		7	50549-356-700	BEFESTIGUNGSHUELSE, STAENDERGUMMI	1	1		
		8	50550-KM9-710	BUEGEL, SEITENSTAENDER	1	1		
		9	64241-KM9-640ZA	DECKEL, SEITENSTAENDER *NH-138*	1	1		
			64241-KM9-640ZB	DECKEL, SEITENSTAENDER *PB-127C-U*	1			AR,E,ED,F,G,IT,SD,U
		10	87105-KM9-610ZA	MARKE, RENNSTAENDER *TYPE 1*	1	1		
		11	90109-460-840	ZAPFENBOLZEN, SEITENSTAENDER	1	1		
		12	90203-MJ4-000	MUTTER, SEITENSTAENDER	1	1		
		13	92000-05010-0G	SCHRAUBE, HEX., 5X10	2	2		
		*14	94050-06000	FLANSCHENMUTTER, 6MM	1	1		
		15	94101-05700	GLATTE SCHEIBE, 5MM	2	2		
		16	96000-06025-07	FLANSCHENSCHRAUBE, 6X25	1	1		
		*17	96300-06028-00	FLANSCHENSCHRAUBE, 6X28	1	1		
		18	96300-08025-00	FLANSCHENSCHRAUBE, 8X25	3	3		

1985.10.01 G G9

G 10

F-23

Rear fork

Fourche arrière

Hinterer Schwinge

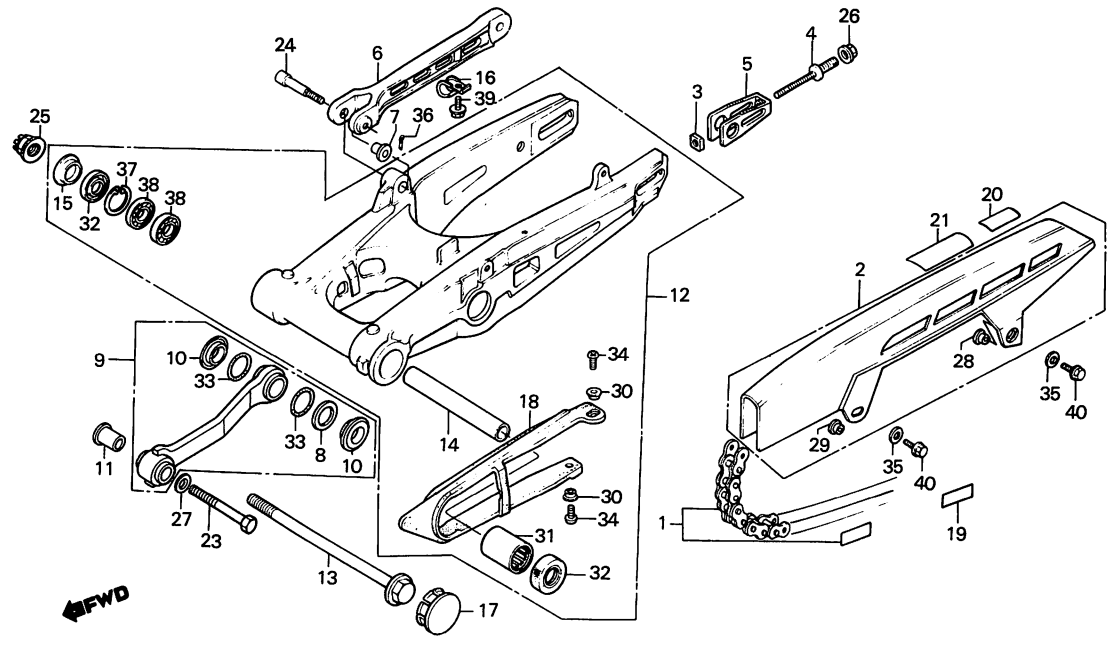

BKM9-28

Service item	F.R.T.	Ref. No.	Part No.	Description	Reqd. No. NS400 RF	Reqd. No. NS400 RG	Serial No.	Area code
CHAIN SET, DRIVE	0.8	1	405A3-KM9-003	CHAIN SET, DRIVE (50VA.1-108 DAIDO)	1	1		
CASE, DRIVE CHAIN	0.1							
LINK, TORQUE	0.4		405A3-KM9-005	CHAIN SET, DRIVE (RK50HF0X108LE TAKASAGO)	1	1		
FORK ASSY., RR.	1.2							
LINK ASSY., ENGINE STOPPER	0.7	2	40510-KM9-000	CASE, DRIVE CHAIN	1	1		
• SLIDER, CHAIN		3	40541-KM4-000	NUT, CHAIN ADJUSTER	2	2		
BEARING, NEEDLE	1.5	4	40542-KM4-000	BOLT, CHAIN ADJUSTER	2	2		
BEARING, RADIAL BALL, 6202 (ONE OR ALL)	1.3	5	40543-KM4-000	ADJUSTER, CHAIN	2	2		
		6	43431-KM4-000	LINK, TORQUE	1	1		
		7	43435-MC7-000	COLLAR, LINK	1	1		
		* 8	50182-KM9-000	SPACER, ENGINE STOPPER LINK	1	1		
		* 9	50185-KM9-000	LINK ASSY., ENGINE STOPPER	1	1		
		* 10	50186-KM4-000	COLLAR, STOPPER LINK (A)	2	2		
		* 11	50187-KM9-000	COLLAR, STOPPER LINK (B)	1	1		
		12	52100-KM4-010	FORK ASSY., RR.	1	1		
		13	52101-KM4-000	BOLT, RR. FORK PIVOT	1	1		
		14	52102-KM4-000	COLLAR A, RR. FORK PIVOT	1	1		
		15	52105-KM4-000	COLLAR B, RR. FORK PIVOT	1	1		
		16	52115-KM9-000	CLAMPER, RR. BRAKE HOSE (A)	1	1		
		17	52161-KM4-000	CAP, RR. FORK PIVOT PLATE	2	2		
		18	52170-KM4-010	SLIDER, CHAIN	1	1		

Item d'entretien	T.D.R.	N° de réf.	N° de pièce	Description	N° de requis NS400 RF	RG	N° de série	Code de zone
JEU DE CHAINE DE COMMANDE	0.8	1	405A3-KM9-003	JEU DE CHAINE DE COMMANDE (50VA.1-108 DAIDO)	1	1		
CARTER DE CHAINE DE COMMANDE	0.1							
LIAISON DE COUPLE	0.4		405A3-KM9-005	JEU DE CHAINE DE COMMANDE (RK50HF0X108LE TAKASAGO)	1	1		
ENS. FOURCHE AR.	1.2							
ENS. LIAISON DE BUTTE DE MOTEUR	0.7	2	40510-KM9-000	CARTER DE CHAINE DE COMMANDE	1	1		
• COULISSEAU, CHAINE		3	40541-KM4-000	ECROU DE REGULATEUR DE CHAINE	2	2		
ROULEMENT A AIGUILLES	1.5	4	40542-KM4-000	BOULON DE REGLAGE DE CHAINE	2	2		
ROULEMENT A BILLES RADIAL, 6202	1.3	5	40543-KM4-000	REGLAGE DE CHAINE	2	2		
(L'ON APPLIQUE LE MEME F.R.T. MEME QUAND ON EFFECTUE L'ENTRETIENT SUR PLUS D'UNE PIECE.)		6	43431-KM4-000	LIAISON DE COUPLE	1	1		
		7	43435-MC7-000	COLLIER DE LIAISON	1	1		
		* 8	50182-KM9-000	ENTRETOISE DE LIAISON DE BUTT DE MOTEUR	1	1		
		* 9	50185-KM9-000	ENS. LIAISON DE BUTTE DE MOTEUR	1	1		
		* 10	50186-KM4-000	COLLIER DE LIAISON DE BUTEE (A)	2	2		
		* 11	50187-KM9-000	COLLIER DE LIAISON DE BUTEE (B)	1	1		
		12	52100-KM4-010	ENS. FOURCHE AR.	1	1		
		13	52101-KM4-000	BOULON DE PIVOT DE FOURCHE AR.	1	1		
		14	52102-KM4-000	COLLIER A DE PIVOT DE FOURCHE AR.	1	1		
		15	52105-KM4-000	COLLIER DE PIVOT DE FOURCHE AR.	1	1		
		16	52115-KM9-000	AGRAFE DE DURITE DE FREIN AR. (A)	1	1		
		17	52161-KM4-000	CHAPEAU DE PLAQUE DE PIVOT DE FOURCHE AR.	2	2		
		18	52170-KM4-010	COULISSEAU, CHAINE	1	1		

1985.10.01 F G10

Wartungspunkt	AP	Ref. Nr.	Teile-Nr.	Beschreibung	Menge NS400 RF	RG	Serien-Nr.	Gebiets-Code
ANTRIEBSKETTE SATZ	0.8	1	405A3-KM9-003	ANTRIEBSKETTE SATZ (50VA.1-108 DAIDO)	1	1		
GEHAEUSE, ANTRIEBSKETTE	0.1							
ZUGSTREBE	0.4		405A3-KM9-005	ANTRIEBSKETTE SATZ (RK50HF0X108LE TAKASAGO)	1	1		
SCHWINGE KOMPL., H.	1.2							
GELENK KOMPL., MOTORANSCHLAG	0.7	2	40510-KM9-000	GEHAEUSE, ANTRIEBSKETTE	1	1		
• SCHIEBER, KETTE		3	40541-KM4-000	MUTTER, KETTENEINSTELLER	2	2		
NADELLAGER	1.5	4	40542-KM4-000	EINSTELLSCHRAUBE, KETTE	2	2		
RADIALKUGELLAGER, 6202	1.3	5	40543-KM4-000	KETTENEINSTELLER	2	2		
(DIE GLEICHE ARBEITSZEIT-PAUSCHALE, AUCH WENN NUR EIN ODER ALLE TEILL GEWARTET WIRD)		6	43431-KM4-000	ZUGSTREBE	1	1		
		7	43435-MC7-000	HUELSE, GELENK	1	1		
		* 8	50182-KM9-000	ZWISCHENSTUECK, MOTORANSCHLAG-GELENK	1	1		
		* 9	50185-KM9-000	GELENK KOMPL., MOTORANSCHLAG	1	1		
		* 10	50186-KM4-000	HUELSE, ANSCHLAGGELENK (A)	2	2		
		* 11	50187-KM9-000	HUELSE, ANSCHLAGGELENK (B)	1	1		
		12	52100-KM4-010	SCHWINGE KOMPL., H.	1	1		
		13	52101-KM4-000	LAGERBOLZEN, H. SCHWINGE	1	1		
		14	52102-KM4-000	HUELSE A, H. GABELZAPFEN	1	1		
		15	52105-KM4-000	HUELSE B, H. GABELZAPFEN	1	1		
		16	52115-KM9-000	KLAMMER, H. BREMSSCHLAUCH (A)	1	1		
		17	52161-KM4-000	KAPPE, H. GABELZAPFENPLATTE	2	2		
		18	52170-KM4-010	SCHIEBER, KETTE	1	1		

1985.10.01 G G10

G 11

F-23

Rear fork

Fourche arrière

Hinterer Schwinge

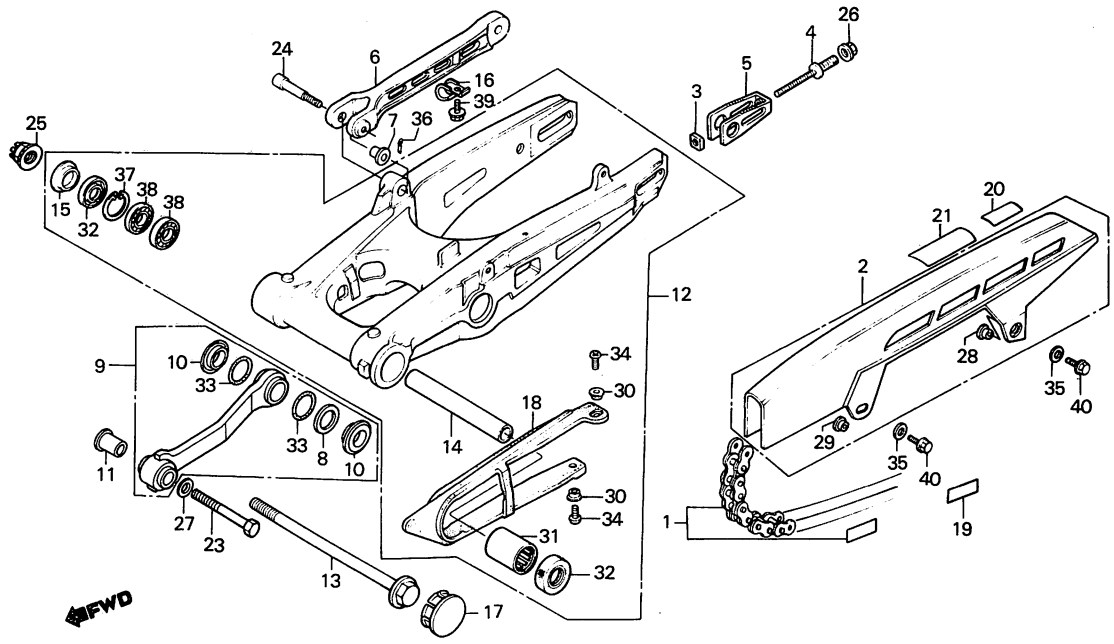

BKM9–28

Service item	F.R.T.	Ref. No.	Part No.	Description	Reqd. No. NS400 RF	Reqd. No. NS400 RG	Serial No.	Area code
		*19	87504-463-670	MARK, MUFFLER CAUTION		1		
		*	87504-463-720	MARK, MUFFLER CAUTION (FRENCH)		1		
		20	87505-KM9-620	MARK, TIRE CAUTION (FRENCH)	1			F
			87505-KM9-640	MARK, TIRE CAUTION	1			AR,E,ED,G,IT,SD,U
		*	87505-KM9-690	MARK, TIRE CAUTION	1			SA
		*	87505-KM9-720	MARK, TIRE CAUTION		1		
		*	87505-KM9-740	MARK, TIRE CAUTION		1		
		21	87507-KM9-620	MARK, DRIVE CHAIN CAUTION (FRENCH)	1	1		CM,F
			87507-KM9-640	MARK, DRIVE CHAIN CAUTION	1	1		AR,CM,E,ED,G,IT,SA,SD,U
		23	90105-KM9-000	BOLT, STOPPER LINK	1	1		
		24	90120-MC7-000	BOLT, RR. BRAKE STOPPER ARM	1	1		
		25	90305-MA1-003	NUT, RR. AXLE U, 14MM	1	1		
		26	90309-428-731	NUT, FLANGE, 8MM	2	2		
		27	90505-KM4-000	WASHER, 12X22	1	1		
		28	90512-KM9-000	WASHER, CHAIN CASE SETTING	1	1		
		29	90513-KM9-000	WASHER, 6X9	1	1		
		30	90556-044-000	WASHER, FR. FENDER SETTING	2	2		
		31	91071-MJ0-003	BEARING, NEEDLE	1	1		
			91071-MJ0-004	BEARING, NEEDLE	1	1		

Item d'entretien	T.D.R.	N° de réf.	N° de pièce	Description	N° de requis NS400 RF	RG	N° de série	Code de zone
		*19	87504-463-670	PLAQUE D'AVERTISSEMENT DE POT D'ECHAPPEMENT		1		
		*	87504-463-720	PLAQUE D'AVERTISSEMENT DE POT D'ECHAPPEMENT (FRENCH)		1		
		20	87505-KM9-620	PLAQUE D'AVERTISSEMENT DE PNEU (FRENCH)	1			F
			87505-KM9-640	PLAQUE D'AVERTISSEMENT DE PNEU	1			AR,E,ED,G,IT,SD,U
		*	87505-KM9-690	PLAQUE D'AVERTISSEMENT DE PNEU	1			SA
		*	87505-KM9-720	PLAQUE D'AVERTISSEMENT DE PNEU		1		
		*	87505-KM9-740	PLAQUE D'AVERTISSEMENT DE PNEU		1		
		21	87507-KM9-620	ETIQUETTE D'AVERTISSEMENT CHAINE DE COMMANDE (FRENCH)	1	1		CM,F
			87507-KM9-640	ETIQUETTE D'AVERTISSEMENT CHAINE DE COMMANDE	1	1		AR,CM,E,ED,G,IT,SA,SD,U
		23	90105-KM9-000	BOULON DE LIAISON DE BUTEE	1	1		
		24	90120-MC7-000	BOULON DE BRAS DE BUTEE DE FREIN AR.	1	1		
		25	90305-MA1-003	ECROU U D'AXE AR., 14MM	1	1		
		26	90309-428-731	ECROU DE BRIDE, 8MM	2	2		
		27	90505-KM4-000	RONDELLE, 12X22	1	1		
		28	90512-KM9-000	RONDELLE DE FIXATION CARTER DE CHAINE	1	1		
		29	90513-KM9-000	RONDELLE, 6X9	1	1		
		30	90556-044-000	RONDELLE DE MONTAGE DE GARDE-BOUE AV.	2	2		
		31	91071-MJ0-003	ROULEMENT A AIGUILLES	1	1		
			91071-MJ0-004	ROULEMENT A AIGUILLES	1	1		

1985.10.01 F G11

Wartungspunkt	AP	Ref. Nr.	Teile-Nr.	Beschreibung	Menge NS400 RF	RG	Serien-Nr.	Gebiets-Code
		*19	87504-463-670	VORSICHTSMARKE, AUSPUFFTOPF		1		
		*	87504-463-720	VORSICHTSMARKE, AUSPUFFTOPF (FRENCH)		1		
		20	87505-KM9-620	VORSICHTSMARKE, REIFEN (FRENCH)	1			F
			87505-KM9-640	VORSICHTSMARKE, REIFEN	1			AR,E,ED,G,IT,SD,U
		*	87505-KM9-690	VORSICHTSMARKE, REIFEN	1			SA
		*	87505-KM9-720	VORSICHTSMARKE, REIFEN		1		
		*	87505-KM9-740	VORSICHTSMARKE, REIFEN		1		
		21	87507-KM9-620	VORSICHTSMARKE, ANTRIEBSKETTE (FRENCH)	1	1		CM,F
			87507-KM9-640	VORSICHTSMARKE, ANTRIEBSKETTE	1	1		AR,CM,E,ED,G,IT,SA,SD,U
		23	90105-KM9-000	SCHRAUBE, ANSCHLAGGELENK	1	1		
		24	90120-MC7-000	SCHRAUBE, H. BREMSANSCHLAGARM	1	1		
		25	90305-MA1-003	U-MUTTER, H. ACHSE, 14MM	1	1		
		26	90309-428-731	FLANSCHENMUTTER, 8MM	2	2		
		27	90505-KM4-000	SCHEIBE, 12X22	1	1		
		28	90512-KM9-000	BEFESTIGUNGSSCHEIBE, KETTENGEHAEUSE	1	1		
		29	90513-KM9-000	SCHEIBE, 6X9	1	1		
		30	90556-044-000	FESTSTELLSCHEIBE, V. FENDER	2	2		
		31	91071-MJ0-003	NADELLAGER	1	1		
			91071-MJ0-004	NADELLAGER	1	1		

1985.10.01 G G11

G 12

F-23

Rear fork

Fourche arrière

Hinterer Schwinge

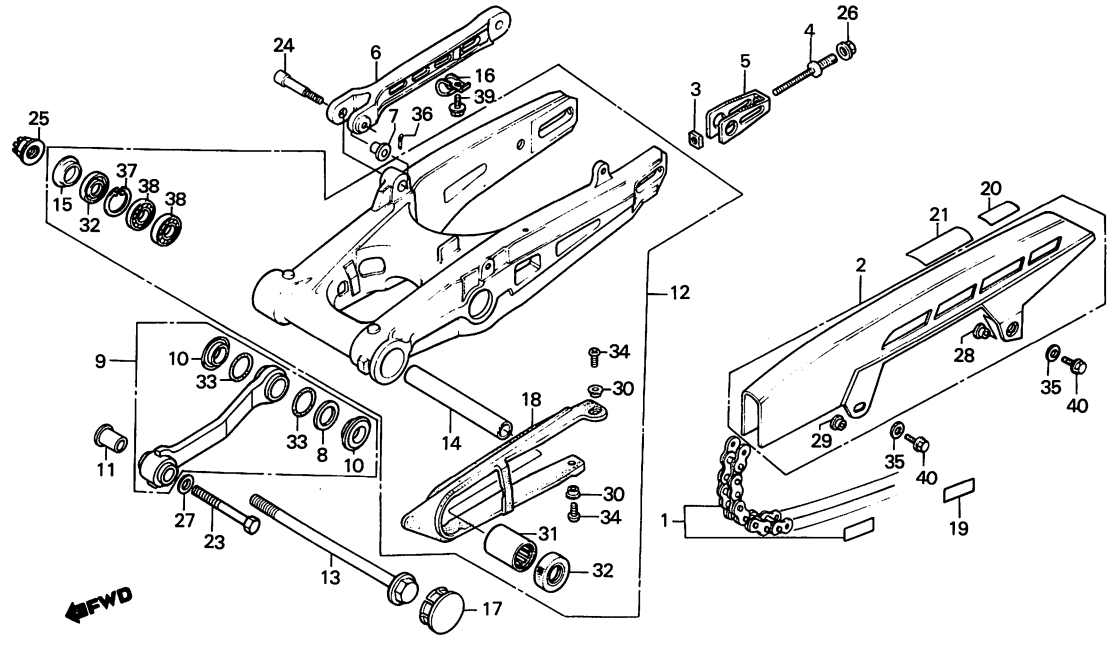

BKM9–28

Service item	F.R.T.	Ref. No.	Part No.	Description	Reqd. No. NS400 RF	RG	Serial No.	Area code
		32	91213-MB2-003	DUST SEAL, 22X35X7	2	2		
			91213-MB2-006	DUST SEAL, 22X35X7	2	2		
		33	91354-SA5-952	O-RING, 24.5X2 (ARAI)	2	2		
		*34	93500-05012-0H	SCREW, PAN, 5X12	2	2		
		35	94103-06700	WASHER, PLAIN, 6MM	2	2		
		36	94201-20180	PIN, SPLIT, 2.0X18	1	1		
		37	94520-35000	CIRCLIP, INTERNAL, 35MM	1	1		
		38	96100-62020-10	BEARING, RADIAL BALL, 6202	2	2		
		39	96300-06014-00	BOLT, FLANGE, 6X14	1	1		
		40	96300-06016-07	BOLT, FLANGE, 6X16	2	2		

Item d'entretien	T.D.R.	N° de réf.	N° de pièce	Description		N° de requis NS400 RF	RG	N° de série	Code de zone
		32	91213-MB2-003	CACHE-POUSSIERE, 22X35X7		2	2		
			91213-MB2-006	CACHE-POUSSIERE, 22X35X7		2	2		
		33	91354-SA5-952	JOINT TORIQUE, 24.5X2 (ARAI)		2	2		
		*34	93500-05012-0H	VIS A TETE CYLINDRIQUE, 5X12		2	2		
		35	94103-06700	RONDELLE PLATE, 6MM		2	2		
		36	94201-20180	GOUPILLE FENDUE, 2.0X18		1	1		
		37	94520-35000	CIRCLIP INTERIEUR, 35MM		1	1		
		38	96100-62020-10	ROULEMENT A BILLES RADIAL,	6202	2	2		
		39	96300-06014-00	BOULON DE BRIDE, 6X14		1	1		
		40	96300-06016-07	BOULON DE BRIDE, 6X16		2	2		

1985.10.01 F G12

Wartungspunkt	AP	Ref. Nr.	Teile-Nr.	Beschreibung		Menge NS400 RF	RG	Serien-Nr.	Gebiets-Code
		32	91213-MB2-003	STAUBDICHTUNG, 22X35X7		2	2		
			91213-MB2-006	STAUBDICHTUNG, 22X35X7		2	2		
		33	91354-SA5-952	O-RING, 24.5X2 (ARAI)		2	2		
		*34	93500-05012-0H	KEGELKOPFSCHRAUBE, 5X12		2	2		
		35	94103-06700	GLATTE SCHEIBE, 6MM		2	2		
		36	94201-20180	SPLINT, 2.0X18		1	1		
		37	94520-35000	INNENSPRENGRING, 35MM		1	1		
		38	96100-62020-10	RADIALKUGELLAGER, 6202		2	2		
		39	96300-06014-00	FLANSCHENSCHRAUBE, 6X14		1	1		
		40	96300-06016-07	FLANSCHENSCHRAUBE, 6X16		2	2		

1985.10.01 G G12

G 13

F-24

Rear cushion

Amortisseur arrière

Hinterer Stoßdämpfer

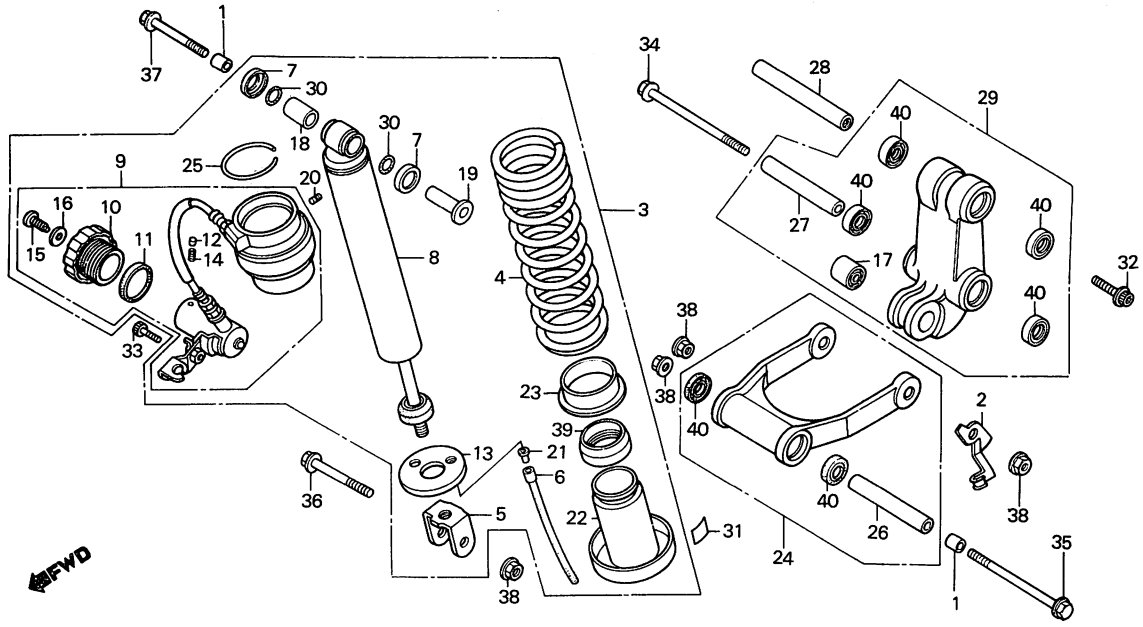

BKM9-29

Service item	F.R.T.	Ref. No.	Part No.	Description	Reqd. No. NS400 RF	Reqd. No. NS400 RG	Serial No.	Area code
CUSHION ASSY., RR.	0.7	1	50365-KM4-000	COLLAR, ENGINE SIDE (C)	2	2		
• BUSH, DAMPER LOWER		2	50731-KM9-000	CLIP, DRAIN PIPE	1	1		
• BUSH, METAL		3	52400-KM9-641	CUSHION ASSY., RR.	1	1		
SPRING, RR. CUSHION	0.9	4	52401-KM9-641	SPRING, RR. CUSHION	1	1		
DAMPER COMP., RR.	1.0	5	52403-KM4-003	METAL, JOINT	1	1		
• ADJUSTER COMP., SPRING								
PLATE COMP., LEVELLING	0.2	* 6	52405-KM9-003	PIPE, DRAIN	1			
COLLAR, BUSH	0.5	*	52450-KM9-003	PIPE, DRAIN		1		
ROD ASSY., CUSHION CONNECTING	0.6	7	52406-MA1-611	CAP	2	2		
• ARM ASSY., CUSHION		8	52410-KM9-641	DAMPER COMP., RR.	1	1		
COLLAR, CUSHION ARM	0.4	9	52420-KM4-003	ADJUSTER COMP., SPRING	1	1		
		10	52421-KM4-003	PLATE COMP., LEVELLING	1	1		
		11	52422-KM4-003	DUST SEAL	1	1		
		12	52423-KM4-003	BALL, LEVELLING PLATE	1	1		
		13	52424-KM4-003	STOPPER, SPRING SEAT	1	1		
		14	52425-KM4-003	SPRING, COIL	1	1		
		15	52426-KM4-003	SCREW, CROSS-RECESSED HEAD MACHINE	1	1		
		16	52427-KM4-003	WASHER, PLAIN	1	1		
		17	52451-MA0-000	BUSH, DAMPER LOWER	1	1		
		18	52452-KE8-003	BUSH, METAL	1	1		
		19	52453-KM4-003	COLLAR, BUSH	1	1		
		20	52455-KM4-003	SCREW, SETTING	1	1		
		21	52456-KB7-003	JOINT, PIPE	1	1		
		22	52458-KM4-003	GUIDE, SPRING	1	1		
		23	52459-KM4-003	SEAT, SPRING	1	1		
		24	52460-KM4-000	ROD ASSY., CUSHION CONNECTING	1	1		

Item d'entretien	T.D.R.	N° de réf.	N° de pièce	Description	N° de requis NS400 RF	RG	N° de série	Code de zone
ENS. AMORTISSEUR AR.	0.7	1	50365-KM4-000	COLLIER LATELAL DE MOTEUR (C)	2	2		
• BAGUE INFERIEUR D'AMORTISSEUR		2	50731-KM9-000	CLIP DE TUYAU DE DRAINAGE	1	1		
• BAGUE DE METAL		3	52400-KM9-641	ENS. AMORTISSEUR AR.	1	1		
RESSORT D'AMORTISSEUR AR.	0.9	4	52401-KM9-641	RESSORT D'AMORTISSEUR AR.	1	1		
AMORTISSEUR COMP. AR.	1.0	5	52403-KM4-003	RACCORD	1	1		
• REGULATEUR COMP. RESSORT								
PLAQUE COMP. NIVEAU	0.2	* 6	52405-KM9-003	TUYAU DE DRAINAGE	1			
COLLIER DE BAGUE	0.5	*	52450-KM9-003	TUYAU DE DRAINAGE		1		
ENS. TIGE DE RACCORD	0.6	7	52406-MA1-611	CHAPEAU	2	2		
AMORTISSEUR		8	52410-KM9-641	AMORTISSEUR COMP. AR.	1	1		
• ENS. BRAS D'AMORTISSEUR		9	52420-KM4-003	REGULATEUR COMP. RESSORT	1	1		
COLLIER DE BRAS D'AMORTESSEUR	0.4	10	52421-KM4-003	PLAQUE COMP. NIVEAU	1	1		
		11	52422-KM4-003	CACHE-POUSSIERE	1	1		
		12	52423-KM4-003	BILLE DE PLAQUE DE NIVEAU	1	1		
		13	52424-KM4-003	BUTEE DE SIEGE DE RESSORT	1	1		
		14	52425-KM4-003	RESSORT DE BOBINE	1	1		
		15	52426-KM4-003	VIS DE MACHINE A TETE EMP EMPREINTE CRUCIFORME	1	1		
		16	52427-KM4-003	RONDELLE PLATE	1	1		
		17	52451-MA0-000	BAGUE INFERIEUR D'AMORTISSEUR	1	1		
		18	52452-KE8-003	BAGUE DE METAL	1	1		
		19	52453-KM4-003	COLLIER DE BAGUE	1	1		
		20	52455-KM4-003	VIS DE FIXATION	1	1		
		21	52456-KB7-003	RACCORD DE TUYAU	1	1		
		22	52458-KM4-003	GUIDE DE RESSORT	1	1		
		23	52459-KM4-003	SIEGE DE RESSORT	1	1		
		24	52460-KM4-000	ENS. TIGE DE RACCORD AMORTISSEUR	1	1		

1985.10.01 F G13

Wartungspunkt	AP	Ref. Nr.	Teile-Nr.	Beschreibung	Menge NS400 Rf	Rg	Serien-Nr.	Gebiets-Code
STOSSDAEMPFER KOMPL., H.	0.7	1	50365-KM4-000	SEITENHUELSE, MOTOR (C)	2	2		
• BUCHSE, DAEMPFER UNTEN		2	50731-KM9-000	KLEMME, ABLASSROHR	1	1		
• METALLBUCHSE		3	52400-KM9-641	STOSSDAEMPFER KOMPL., H.	1	1		
FEDER, H. STOSSDAEMPFER	0.9	4	52401-KM9-641	FEDER, H. STOSSDAEMPFER	1	1		
DAEMPFER KOMPL., H.	1.0	5	52403-KM4-003	VERBINDUNG	1	1		
• EINSTELLER KOMPL., FEDER								
PLATTE KOMPL., HORIZONTIERUNG	0.2	* 6	52405-KM9-003	ABLASSROHR	1			
HUELSE, BUCHSE	0.5	*	52450-KM9-003	ABLASSROHR		1		
PLEUELSTANGE KOMPL., KISSEN	0.6	7	52406-MA1-611	KAPPE	2	2		
• ARM KOMPL., KISSEN		8	52410-KM9-641	DAEMPFER KOMPL., H.	1	1		
HUELSE, KISSENARM	0.4	9	52420-KM4-003	EINSTELLER KOMPL., FEDER	1	1		
		10	52421-KM4-003	PLATTE KOMPL., HORIZONTIERUNG	1	1		
		11	52422-KM4-003	STAUBDICHTUNG	1	1		
		12	52423-KM4-003	KUGEL, HORIZONTIERUNGSPLATTE	1	1		
		13	52424-KM4-003	ANSCHLAG, FEDERSITZ	1	1		
		14	52425-KM4-003	FEDER, SPULE	1	1		
		15	52426-KM4-003	CSHRAUBE, QUER-VERSENKT- MASCHINE	1	1		
		16	52427-KM4-003	GLATTE SCHEIBE	1	1		
		17	52451-MA0-000	BUCHSE, DAEMPFER UNTEN	1	1		
		18	52452-KE8-003	METALLBUCHSE	1	1		
		19	52453-KM4-003	HUELSE, BUCHSE	1	1		
		20	52455-KM4-003	FESTSTELLSCHRAUBE	1	1		
		21	52456-KB7-003	VERBINDUNG, ROHR	1	1		
		22	52458-KM4-003	FUEHRUNG, FEDER	1	1		
		23	52459-KM4-003	FEDERSITZ	1	1		
		24	52460-KM4-000	PLEUELSTANGE KOMPL., KISSEN	1	1		

1985.10.01 G G13

G 14

F-24

Rear cushion

Amortisseur arrière

Hinterer Stoßdämpfer

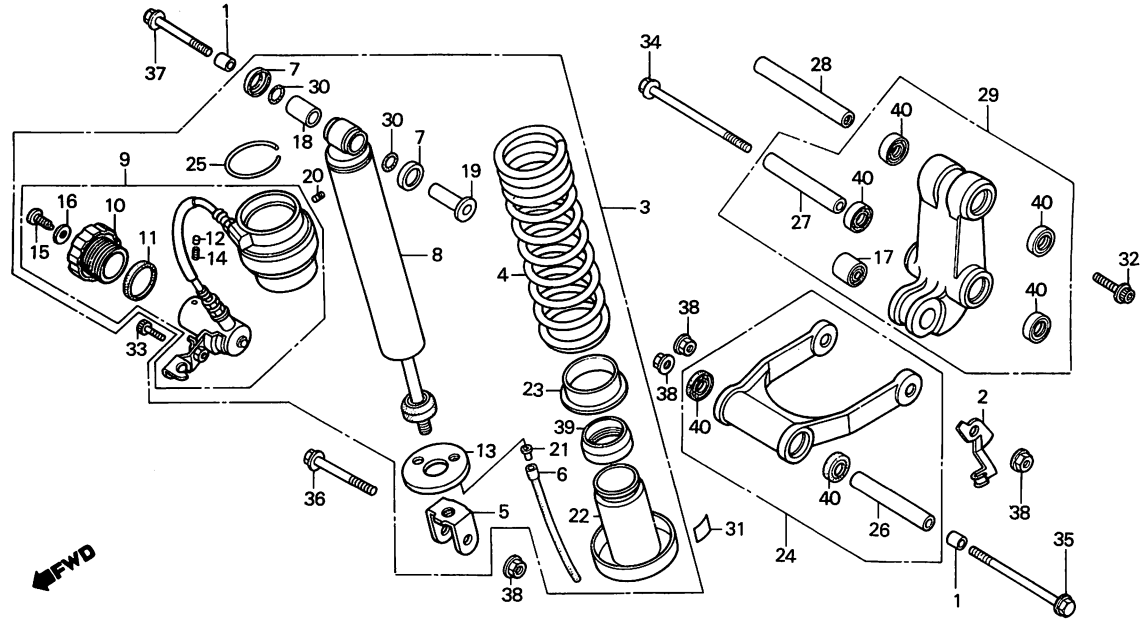

BKM9–29

Service item	F.R.T.	Ref. No.	Part No.	Description	Reqd. No. NS400 RF	RG	Serial No.	Area code
		25	52460-446-003	C-RING, STOPPER	1	1		
		26	52463-KM4-000	COLLAR, CUSHION ROD	1	1		
		27	52463-MJ0-000	COLLAR, CUSHION ARM	1	1		
		28	52465-KM4-000	COLLAR, CUSHION ARM	1	1		
		*29	52470-KM4-010	ARM ASSY., CUSHION	1	1		
		30	52478-MC7-003	O-RING, 14.5X1.5	2	2		
		31	87503-KM4-300	LABEL, PRELOAD ADJUSTMENT	1	1		AR,CM,E,ED,G,IT,SA,SD,U
			87503-KM9-620	LABEL, PRELOAD ADJUSTER (FRENCH)	1	1		CM,F
		32	90010-KM4-000	BOLT, SPECIAL, 10X22	1	1		
		33	90114-KM9-000	BOLT, SOCKET, 6X22	1	1		
		34	90116-KF0-000	BOLT, FLANGE, 10X112	1	1		
		35	90119-KM9-000	BOLT, FLANGE, 10X127	1	1		
		36	90153-KF0-000	BOLT, FLANGE, 10X55	1	1		
		37	90158-MG3-000	BOLT, FLANGE, 10X70	1	1		
		38	90304-GA6-003	NUT, AXLE, 10MM	4	4		
		39	91254-GC5-003	DUST SEAL	1	1		
		40	91262-MG7-005	OIL SEAL, 17X27X5	6	6		

Item d'entretien	T.D.R.	N° de réf.	N° de pièce	Description	N° de requis NS400 RF	RG	N° de série	Code de zone
		25	52460-446-003	HAPPE DE BUTEE	1	1		
		26	52463-KM4-000	COLLIER DE TIGE D'AMORTISSEUR	1	1		
		27	52463-MJ0-000	COLLIER DE BRAS D'AMORTESSEUR	1	1		
		28	52465-KM4-000	COLLIER DE BRAS D'AMORTESSEUR	1	1		
		*29	52470-KM4-010	ENS. BRAS D'AMORTISSEUR	1	1		
		30	52478-MC7-003	JOINT TORIQUE, 14.5X1.5	2	2		
		31	87503-KM4-300	ETIQUETTE DE REGLAGE DE PRECHARGE	1	1		AR,CM,E,ED,G,IT,SA,SD,U
			87503-KM9-620	ETIQUETTE DE REGULATEUR DE PRECHARGE (FRENCH)	1	1		CM,F
		32	90010-KM4-000	BOULON SPECIAL, 10X22	1	1		
		33	90114-KM9-000	BOULON DE DOUILLE, 6X22	1	1		
		34	90116-KF0-000	BOULON DE BRIDE, 10X112	1	1		
		35	90119-KM9-000	BOULON DE BRIDE, 10X127	1	1		
		36	90153-KF0-000	BOULON DE BRIDE, 10X55	1	1		
		37	90158-MG3-000	BOULON DE BRIDE, 10X70	1	1		
		38	90304-GA6-003	ECROU, ESSIEU ROUE, 10MM	4	4		
		39	91254-GC5-003	CACHE-POUSSIERE	1	1		
		40	91262-MG7-005	JOINT D'ETANCHEITE D'HUILE, 17X27X5	6	6		

1985.10.01 F G14

Wartungspunkt	AP	Ref. Nr.	Teile-Nr.	Beschreibung	Menge NS400 RF	RG	Serien-Nr.	Gebiets-Code
		25	52460-446-003	C-RING, ANSCHLAG	1	1		
		26	52463-KM4-000	HUELSE, KISSENSTANGE	1	1		
		27	52463-MJ0-000	HUELSE, KISSENARM	1	1		
		28	52465-KM4-000	HUELSE, KISSENARM	1	1		
		*29	52470-KM4-010	ARM KOMPL., KISSEN	1	1		
		30	52478-MC7-003	O-RING, 14.5X1.5	2	2		
		31	87503-KM4-300	ZETTEL, VORLASTEINSTELLUNG	1	1		AR,CM,E,ED,G,IT,SA,SD,U
			87503-KM9-620	ZETTEL, VORLAST-EINSTELLER (FRENCH)	1	1		CM,F
		32	90010-KM4-000	SPEZIALSCHRAUBE, 10X22	1	1		
		33	90114-KM9-000	INNENSECHSKANTSCHRAUBE, 6X22	1	1		
		34	90116-KF0-000	FLANSCHENSCHRAUBE, 10X112	1	1		
		35	90119-KM9-000	FLANSCHENSCHRAUBE, 10X127	1	1		
		36	90153-KF0-000	FLANSCHENSCHRAUBE, 10X55	1	1		
		37	90158-MG3-000	FLANSCHENSCHRAUBE, 10X70	1	1		
		38	90304-GA6-003	ACHSMUTTER, 10MM	4	4		
		39	91254-GC5-003	STAUBDICHTUNG	1	1		
		40	91262-MG7-005	SIMMERRING, 17X27X5	6	6		

1985.10.01 G G14

G 15

F-25

Rear fender

Garde-boue arrière

Hinterer Kotflügel

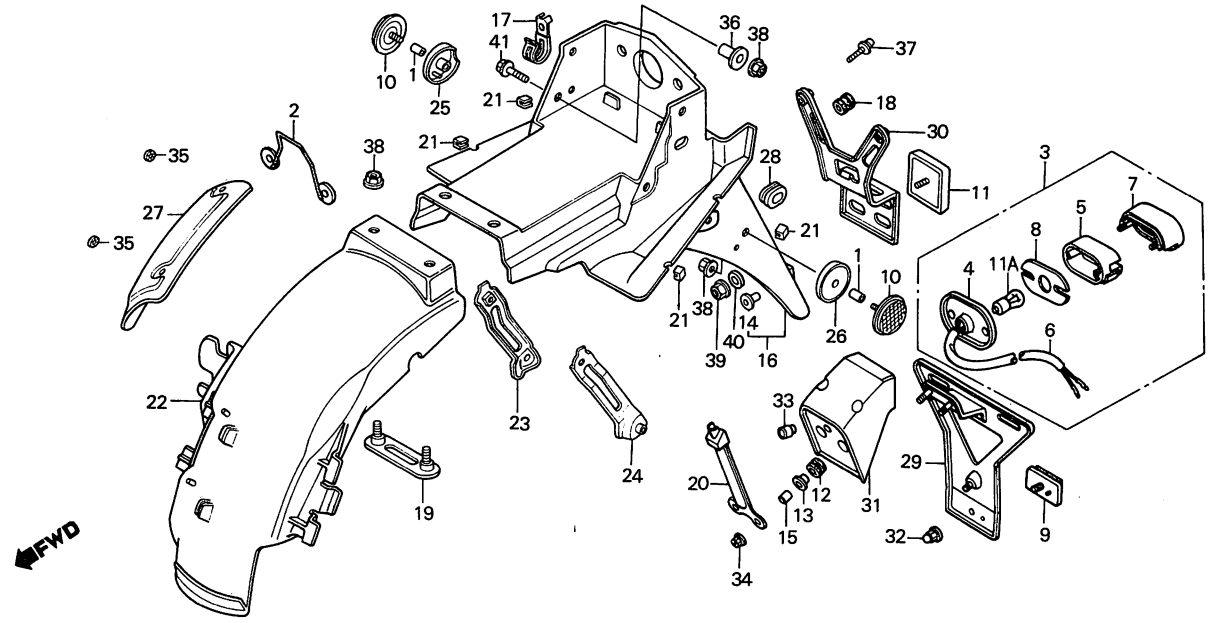

BKM9-30B

Service item	F.R.T.	Ref. No.	Part No.	Description	Reqd. No. NS400 RF	Reqd. No. NS400 RG	Serial No.	Area code
FENDER A, RR.	0.5	1	19103-MB0-000	COLLAR, RESERVE TANK SETTING	2	2		AR,CM
LIGHT ASSY., LICENSE	0.3	* 2	33709-KM9-000	GUIDE, TAILLIGHT CORD	1			G
• BASE COMP.		* 3	33720-KM9-720	LIGHT ASSY., LICENSE		1		
• CORD COMP., LICENSE		* 4	33721-MB2-003	BASE COMP.		1		
• BRACKET, NUMBER PLATE		* 5	33722-MB1-003	LENS, LICENSE		1		
FENDER B, RR.	0.4							
BRACKET, RR. REFLECTOR	0.2	* 6	33725-KM9-720	CORD COMP., LICENSE		1		
• BULB, LICENSE LIGHT		* 7	33727-ME4-671	COVER COMP., LICENSE LIGHT		1		
		* 8	33729-MB1-003	PACKING, LENS		1		
		* 9	33742-MB2-672	REFLECTOR, RR. REFLEX		1		
		10	33741-179-003	REFLECTOR, FR. REFLEX	2			AR
		*	33741-KM9-720	REFLECTOR, RR. REFLEX		2		
		11	33741-415-602	REFLECTOR, RR. REFLEX	1			
		* 11A	34616-568-671	BULB, LICENSE LIGHT (12V 4CP)		1		
		* 12	61103-357-000	RUBBER, FR. FENDER MOUNTING		2		
		* 13	61104-422-000	COLLAR, SETTING		2		
		14	61105-MA3-000	COLLAR, FR. FENDER	1	1		AR,CM,E,ED,F,G,SD
		* 15	77235-GC2-000	COLLAR, SEAT CATCH		2		
		16	80100-KM9-610	FENDER A, RR.	1			G
			80100-KM9-640	FENDER A, RR.	1			E,ED,F,SD
		*	80100-KM9-720	FENDER A, RR.		1		
			80100-KM9-760	FENDER A, RR.	1			IT,SA,U
			80100-KM9-780	FENDER A, RR.	1			AR
		17	80101-KM9-610	CLAMP, HARNESS & RR. FERNDER	2			G
		* 18	80102-323-000	GROMMET, WIRE CORD		1		

Item d'entretien	T.D.R.	N° de réf.	N° de pièce	Description	N° de requis NS400 RF	RG	N° de série	Code de zone
GARDE-BOUE A AR.	0.5	1	19103-MB0-000	COLLIER DE FIXATION DE RESERVOIR DE RESERVE	2	2		AR,CM
ENS. ECLAIRAGE PLAQUE	0.3							
• BASE COMP		* 2	33709-KM9-000	GUIDE DE FIL DE FEU AR.	1			G
• FIL COMP. MINERALOGIQUE		* 3	33720-KM9-720	ENS. ECLAIRAGE PLAQUE		1		
• SUPPORT DE PLAQUE DE NUMERO		* 4	33721-MB2-003	BASE COMP		1		
GARDE-BOUE B AR.	0.4	* 5	33722-MB1-003	LENTILLE DE PLAQUE		1		
SUPPORT DE REFLECTEUR AR.	0.2							
• AMPOULE D'ECLAIRAGE PLAQUE		* 6	33725-KM9-720	FIL COMP. MINERALOGIQUE		1		
		* 7	33727-ME4-671	COUVERCLE COMP. ECLAIRAGE PLAQUE MINERALOGIQUE		1		
		* 8	33729-MB1-003	JOINT DE LENTILLE		1		
		* 9	33742-MB2-672	CATAPHOTE AR.		1		
		10	33741-179-003	CATAPHOTE AV.	2			AR
		*	33741-KM9-720	CATAPHOTE AR.		2		
		11	33741-415-602	CATAPHOTE AR.	1			
		* 11A	34616-568-671	AMPOULE D'ECLAIRAGE PLAQUE (12V 4CP)		1		
		* 12	61103-357-000	CAOUTCHOUC DE MONTAGE DE GARDE-BOUE AV.		2		
		* 13	61104-422-000	COLLIER DE FIXATION		2		
		14	61105-MA3-000	COLLIER DE GARDE-BOUE AV.	1	1		AR,CM,E,ED,F,G,SD
		* 15	77235-GC2-000	COLLIER D'ARRET DE SIEGE		2		
		16	80100-KM9-610	GARDE-BOUE A AR.	1			G
			80100-KM9-640	GARDE-BOUE A AR.	1			E,ED,F,SD
		*	80100-KM9-720	GARDE-BOUE A AR.		1		
			80100-KM9-760	GARDE-BOUE A AR.	1			IT,SA,U
			80100-KM9-780	GARDE-BOUE A AR.	1			AR
		17	80101-KM9-610	AGRAFE DE FAISCEAU ET GARDE-BOUE AR.	2			G
		* 18	80102-323-000	ANNEAU DE FIL		1		

1985.10.01 F G15

Wartungspunkt	AP	Ref. Nr.	Teile-Nr.	Beschreibung	Menge NS400 RF	RG	Serien-Nr.	Gebiets-Code
FENDER A, H.	0.5	1	19103-MB0-000	FESTSTELLHUELSE, RESERVETANK	2	2		AR,CM
KENNZEICHENLEUCHTE KOMPL.	0.3	* 2	33709-KM9-000	FUEHRUNG, SCHLUSSLICHTSCHNUR	1			G
• BASIS KOMPL		* 3	33720-KM9-720	KENNZEICHENLEUCHTE KOMPL.		1		
• SCHNUR KOMPL., KENNZEICHEN-LEUCHTE		* 4	33721-MB2-003	BASIS KOMPL		1		
		* 5	33722-MB1-003	KENNZEICHENGLAS		1		
• NUMMERNSCHILDHALTER								
FENDER B, H.	0.4	* 6	33725-KM9-720	SCHNUR KOMPL., KENNZEICHEN-LEUCHTE		1		
BUEGEL, H. REFLEKTOR	0.2							
• BIRNE, KENNZEICHENLEUCHTE		* 7	33727-ME4-671	DECKEL KOMPL., KENNZEICHEN-LEUCHTE		1		
		* 8	33729-MB1-003	DICHTUNG, LENS		1		
		* 9	33742-MB2-672	REFLEKTOR, H. REFLEX		1		
		10	33741-179-003	REFLEKTOR, V.	2			AR
		*	33741-KM9-720	REFLEKTOR, H. REFLEX		2		
		11	33741-415-602	REFLEKTOR, H. REFLEX	1			
		* 11A	34616-568-671	BIRNE, KENNZEICHEN LEUCHTE (12V 4CP)		1		
		* 12	61103-357-000	BEFESTIGUNGSGUMMI, V. FENDER		2		
		* 13	61104-422-000	FESTSTELLHUELSE		2		
		14	61105-MA3-000	HUELSE, V. FENDER	1	1		AR,CM,E,ED,F,G,SD
		* 15	77235-GC2-000	HUELSE, SITEFAENGER		2		
		16	80100-KM9-610	FENDER A, H.	1			G
			80100-KM9-640	FENDER A, H.	1			E,ED,F,SD
		*	80100-KM9-720	FENDER A, H.		1		
			80100-KM9-760	FENDER A, H.	1			IT,SA,U
			80100-KM9-780	FENDER A, H.	1			AR
		17	80101-KM9-610	KLAMMER, KABELBAUM & H. FENDER	2			G
		* 18	80102-323-000	GUMMITUELLE, DRAHTSCHNUR		1		

1985.10.01 G G15

G 16

F-25

Rear fender

Garde-boue arrière

Hinterer Kotflügel

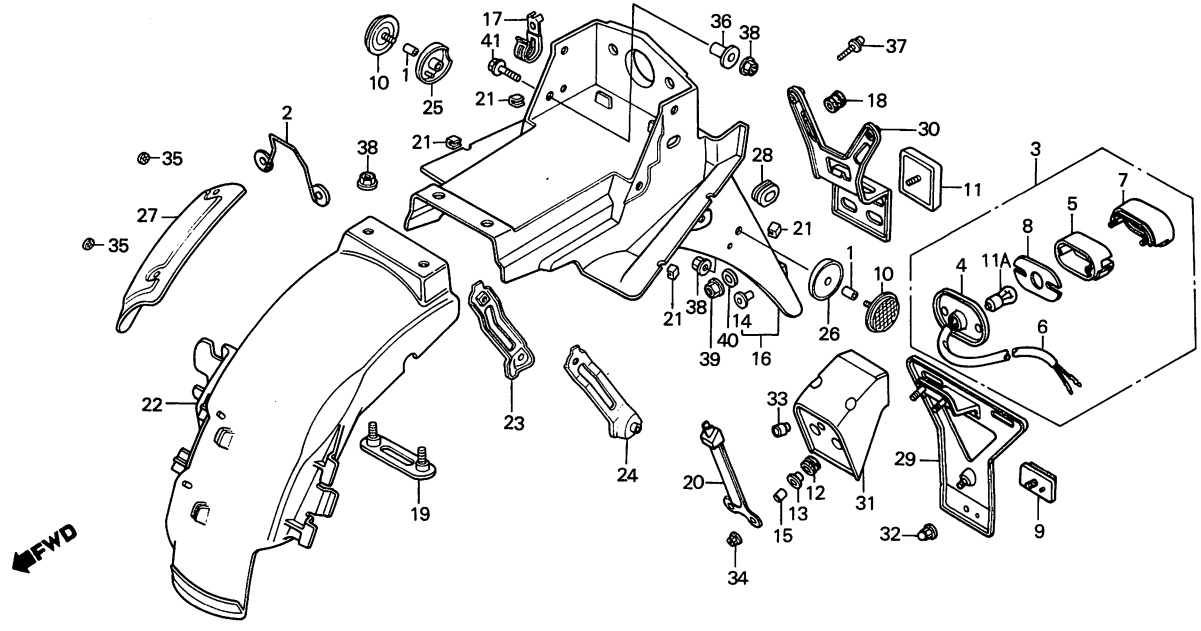

BKM9-30B

Service item	F.R.T.	Ref. No.	Part No.	Description	Reqd. No. NS400 RF	RG	Serial No.	Area code
		19	80103-KM4-000	PLATE, RR. FENDER SETTING	1	1		
		*20	80103-MB2-000	GUARD, CORD		1		
		21	80104-KM4-000	CUSHION, RR. FENDER	4	4		
		22	80105-KM4-000	FENDER B, RR.	1	1		
		23	80107-KM9-000	PATCH, R. RR. WINKER	1	1		
		24	80108-KM9-000	PATCH, L. RR. WINKER	1	1		
		25	80111-KM9-780	BASE, R. RR. SIDE REFLECTOR	1	1		AR,CM
		26	80112-KM9-780	BASE, L. RR. SIDE REFLECTOR	1	1		AR,CM
		27	80130-KM4-010	PROTECTOR, RR. FENDER HEAT	1	1		
		28	83551-300-000	GROMMET, AIR CLEANER CASE	1	1		
		*29	84701-KM9-720	BRACKET, NUMBER PLATE		1		
		30	84703-KM9-760	BRACKET, RR. REFLECTOR	1			IT,SA,U
		*31	84703-MB2-900	BASE, LICENSE LIGHT		1		
		*32	90167-SA0-980	NUT, FLANGE CAP, 5MM		1		
		*33	90302-MB2-000	NUT, SPECIAL, 6MM		2		
		*34	90302-187-000	NUT, FLANGE, 6MM		2		
		35	90313-567-000	NUT, SPEED, 3MM	2	2		
		36	90512-KJ8-000	WASHER, 6X16	2	2		AR,CM,E,ED,F,IT,SA,SD,U
		37	93891-06012-07	SCREW-WASHER, 6X12	2			IT,SA,U
		38	94050-06000	NUT, FLANGE, 6MM	6	6		AR,CM
					4			E,ED,F,G,IT,SA,SD,U
		39	94050-06080	NUT, FLANGE, 6MM	1	1		
		*40	94102-08800	WASHER, PLAIN, 8MM		1		

Item d'entretien	T.D.R.	N° de réf.	N° de pièce	Description	N° de requis NS400 RF	RG	N° de série	Code de zone
		19	80103-KM4-000	PLAQUE DE FIXATION DE GARDE-BOUE AR.	1	1		
		*20	80103-MB2-000	GARDE DE FIL		1		
		21	80104-KM4-000	COUSSIN DE GARDE-BOUE AR.	4	4		
		22	80105-KM4-000	GARDE-BOUE B AR.	1	1		
		23	80107-KM9-000	PIECE DE CLIGNOTANT AR. D.	1	1		
		24	80108-KM9-000	PIECE DE CLIGNOTANT AR. G.	1	1		
		25	80111-KM9-780	BASE DE REFLECTEUR LATERAL AR. D.	1	1		AR,CM
		26	80112-KM9-780	BASE DE REFLECTEUR LATERAL AR. G.	1	1		AR,CM
		27	80130-KM4-010	PROTECTION DE CHALEUR DE GARDE-BOUE	1	1		
		28	83551-300-000	ANNEAU DE BOITIER DE FILTRE A AIR	1	1		
		*29	84701-KM9-720	SUPPORT DE PLAQUE DE NUMERO		1		
		30	84703-KM9-760	SUPPORT DE REFLECTEUR AR.	1			IT,SA,U
		*31	84703-MB2-900	BASE D'ECLAIRAGE PLAQUE		1		
		*32	90167-SA0-980	ECROU DE CHAPEAU DE BRIDE, 5MM		1		
		*33	90302-MB2-000	ECROU SPECIAL, 6MM		2		
		*34	90302-187-000	ECROU DE BRIDE, 6MM		2		
		35	90313-567-000	ECROU RAPIDE, 3MM	2	2		
		36	90512-KJ8-000	RONDELLE, 6X16	2	2		AR,CM,E,ED,F,IT,SA,SD,U
		37	93891-06012-07	VIS A TETE A RONDELLE, 6X12	2			IT,SA,U
		38	94050-06000	ECROU DE BRIDE, 6MM	6 4	6		AR,CM E,ED,F,G,IT,SA,SD,U
		39	94050-06080	ECROU DE BRIDE, 6MM	1	1		
		*40	94102-08800	RONDELLE PLATE, 8MM		1		

1985.10.01 F G16

Wartungspunkt	AP	Ref. Nr.	Teile-Nr.	Beschreibung	Menge NS400 RF	RG	Serien-Nr.	Gebiets-Code
		19	80103-KM4-000	FESTSTELLPLATTE, H. FENDER	1	1		
		*20	80103-MB2-000	SCHUTZ, SCHNUR		1		
		21	80104-KM4-000	KISSEN, H. FENDER	4	4		
		22	80105-KM4-000	FENDER B, H.	1	1		
		23	80107-KM9-000	STUECK, R. H. BLINKER	1	1		
		24	80108-KM9-000	STUECK, L. H. BLINKER	1	1		
		25	80111-KM9-780	BASIS, R. H. SEITENREFLEKTOR	1	1		AR,CM
		26	80112-KM9-780	BASIS, L. H. SEITENREFLEKTOR	1	1		AR,CM
		27	80130-KM4-010	WAERMESCHUTZ, H. FENDER	1	1		
		28	83551-300-000	GUMMITUELLE, LUFTFILTER-GEHAEUSE	1	1		
		*29	84701-KM9-720	NUMMERNSCHILDHALTER		1		
		30	84703-KM9-760	BUEGEL, H. REFLEKTOR	1			IT,SA,U
		*31	84703-MB2-900	BASIS, KENNZEICHENLEUCHTE		1		
		*32	90167-SA0-980	FLANSCHHUTMUTTER, 5MM		1		
		*33	90302-MB2-000	SPEZIALMUTTER, 6MM		2		
		*34	90302-187-000	FLANSCHENMUTTER, 6MM		2		
		35	90313-567-000	CLIPMUTTER 3MM	2	2		
		36	90512-KJ8-000	SCHEIBE, 6X16	2	2		AR,CM,E,ED,F,IT,SA,SD,U
		37	93891-06012-07	SCHRAUBE MIT SCHEIBE, 6X12	2			IT,SA,U
		38	94050-06000	FLANSCHENMUTTER, 6MM	6 4	6		AR,CM E,ED,F,G,IT,SA,SD,U
		39	94050-06080	FLANSCHENMUTTER, 6MM	1	1		
		*40	94102-08800	GLATTE SCHEIBE, 8MM		1		

1985.10.01 G G16

H 1

F-25

Rear fender

Garde-boue arrière

Hinterer Kotflügel

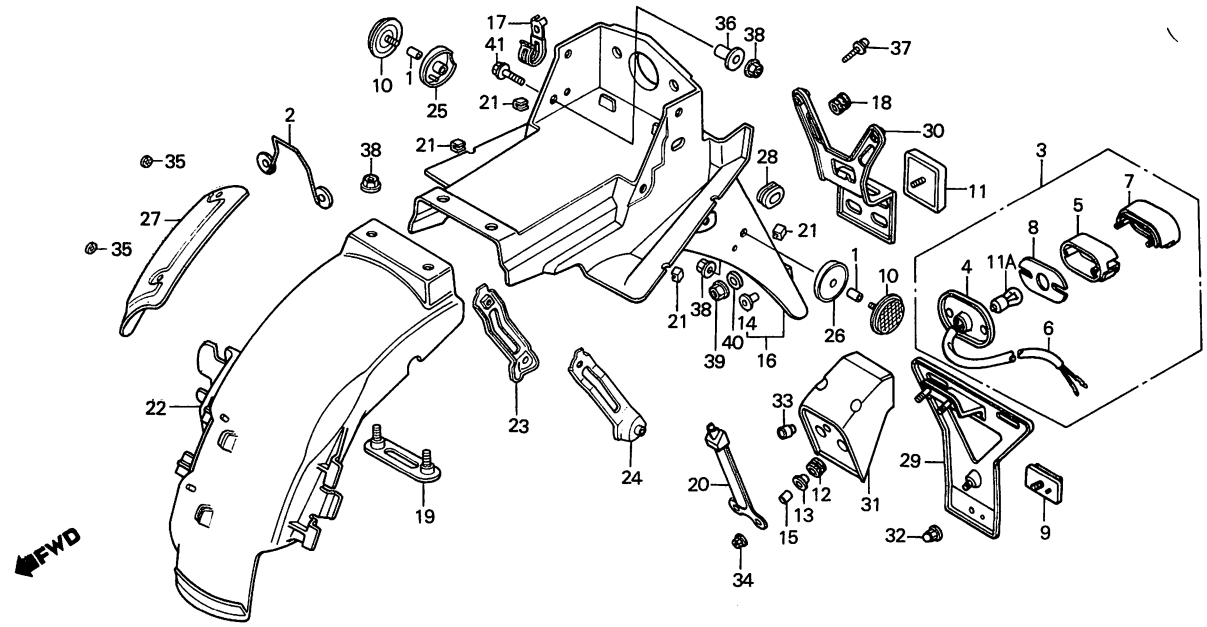

BKM9–30B

Service item	F.R.T.	Ref. No.	Part No.	Description	Reqd. No. NS400 RF	RG	Serial No.	Area code
		41	96300-06016-00	BOLT, FLANGE, 6X16	2	2		

Item d'entretien	T.D.R.	N° de réf.	N° de pièce	Description	N° de requis NS400 RF	RG	N° de série	Code de zone
		41	96300-06016-00	BOULON DE BRIDE, 6X16	2	2		
			1985.10.01	F	H1			

Wartungspunkt	AP	Ref. Nr.	Teile-Nr.	Beschreibung	Menge NS400 RF	RG	Serien-Nr.	Gebiets-Code
		41	96300-06016-00	FLANSCHENSCHRAUBE, 6X16	2	2		
			1985.10.01	G	H1			

H 2

F-26

Winker
(E,G,F,ED,SA,IT,SD,AR,CM)

Clignotant
(E,G,F,ED,SA,IT,SD,AR,CM)

Blinker
(E,G,F,ED,SA,IT,SD,AR,CM)

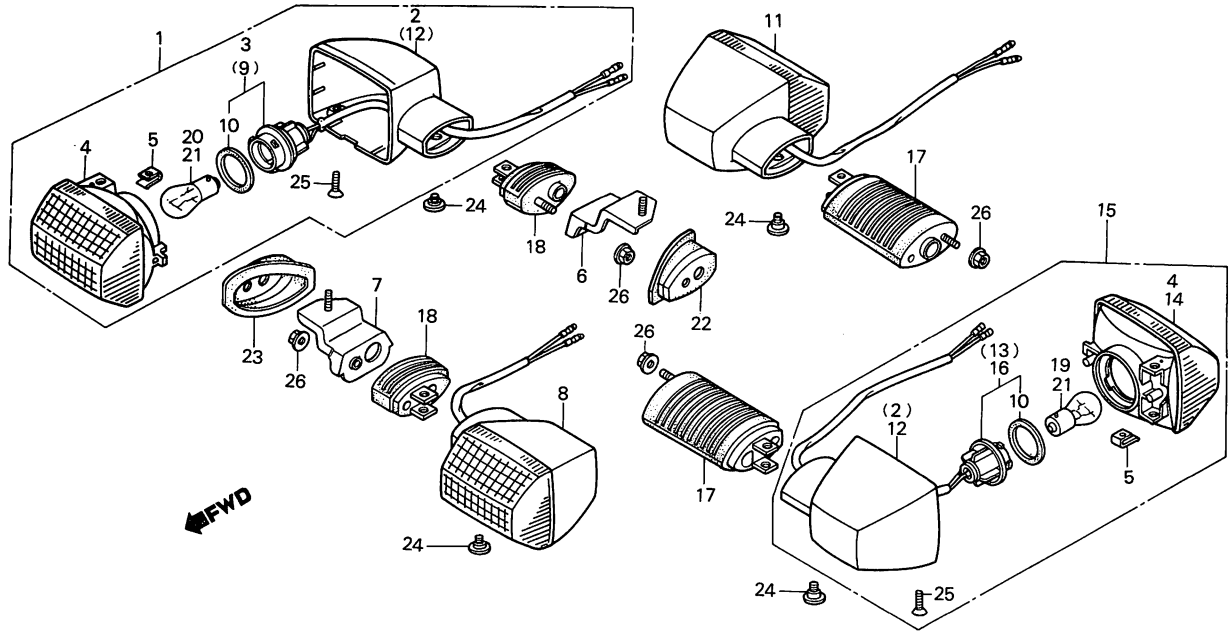

BKM9-43

Service item	F.R.T.	Ref. No.	Part No.	Description	Reqd. No. NS400 RF	Reqd. No. NS400 RG	Serial No.	Area code
WINKER ASSY.	0.2	* 1	33400-KM9-641	WINKER ASSY., R. FR. (12V 21W)	1			AR,E,ED,F,G,IT,SA,SD
(ADD 0.1 FOR EACH.)		*	33400-KM9-720	WINKER ASSY., R. FR.		1		
(INC. RELATIVE PART)		2	33401-MB6-003	BASE, R. WINKER	2	2		AR,CM,E,ED,F,G,IT,SA,SD
(EXC. RELATED PARTS BELOW)		* 3	33405-KM9-641	SOCKET COMP., R. FR. WINKER	1			AR,E,ED,F,G,IT,SA,SD
BULB, WINKER	0.1	*	33405-KM9-720	SOCKET COMP., R. FR. WINKER		1		
(ONE OR ALL)		4	33406-MB2-671	LENS COMP., WINKER	2	4		AR,CM,E,ED,F,G,IT,SA,SD
		5	33407-MB2-003	NUT, SPECIAL	4	4		AR,CM,E,ED,F,G,IT,SA,SD
		6	33441-KM9-640	STAY, R. FR. WINKER	1	1		AR,CM,E,ED,F,G,IT,SA,SD
		7	33442-KM9-640	STAY, L. FR. WINKER	1	1		AR,CM,E,ED,F,G,IT,SA,SD
		* 8	33450-KM9-641	WINKER ASSY., L. FR. (12V 21W)	1			AR,E,ED,F,G,IT,SA,SD
		*	33450-KM9-720	WINKER ASSY., L. FR.		1		
		* 9	33455-KM9-641	SOCKET COMP., L. FR. WINKER	1			AR,E,ED,F,G,IT,SA,SD
		*	33455-KM9-720	SOCKET COMP., L. FR. WINKER		1		
		10	33518-MB2-003	GASKET, SEAL	4	4		AR,CM,E,ED,F,G,IT,SA,SD
		* 11	33600-KM9-641	WINKER ASSY., R. RR. (12V 21W)	1			AR,E,ED,F,G,IT,SA,SD
		*	33600-KM9-720	WINKER ASSY., R. RR.		1		
		12	33601-MB6-003	BASE, L. WINKER	2	2		AR,CM,E,ED,F,G,IT,SA,SD
		* 13	33605-KM9-641	SOCKET COMP., R. RR. WINKER	1	1		AR,CM,E,ED,F,G,IT,SA,SD
		* 14	33606-KM9-641	LENS COMP., RR. WINKER	2			AR,E,ED,F,G,IT,SA,SD
		* 15	33650-KM9-641	WINKER ASSY., L. RR. (12V 21W)	1			AR,E,ED,F,G,IT,SA,SD

Item d'entretien	T.D.R.	N° de réf.	N° de pièce	Description	N° de requis NS400 RF	RG	N° de série	Code de zone
ENS. CLIGNOTANT	0.2	* 1	33400-KM9-641	ENS. CLIGNOTANT AV. D. (12V 21W)	1			AR,E,ED,F,G,IT,SA,SD
(AJOUTER 0,1 POUR CHAQUE.)		*	33400-KM9-720	ENS. CLIGNOTANT AV. D.		1		
(PIECES RELATIVES Y COMPRISES)		2	33401-MB6-003	BASE DE CLIGNOTANT D.	2	2		AR,CM,E,ED,F,G,IT,SA,SD
(PIECES RELATIVES DECRITES CI-DESSOUS NON COMPRISES.)		* 3	33405-KM9-641	DOUILLE COMP. CLIGNOTANT AV. D.	1			AR,E,ED,F,G,IT,SA,SD
AMPOULE CLIGNOTANT	0.1	*	33405-KM9-720	DOUILLE COMP. CLIGNOTANT AV. D.		1		
(L'ON APPLIQUE LE MEME F.R.T. MEME QUAND ON EFFECTUE L'ENTRETIENT SUR PLUS D'UNE PIECE.)		4	33406-MB2-671	LENTILLE COMP. CLIGNOTANT	2	4		AR,CM,E,ED,F,G,IT,SA,SD
		5	33407-MB2-003	ECROU SPECIAL	4	4		AR,CM,E,ED,F,G,IT,SA,SD
		6	33441-KM9-640	APPUI DE CLIGNOTANT AV. D.	1	1		AR,CM,E,ED,F,G,IT,SA,SD
		7	33442-KM9-640	APPUI DE CLIGNOTANT AV. G.	1	1		AR,CM,E,ED,F,G,IT,SA,SD
		* 8	33450-KM9-641	ENS. CLIGNOTANT AV. G. (12V 21W)	1			AR,E,ED,F,G,IT,SA,SD
		*	33450-KM9-720	ENS. CLIGNOTANT AV. G.		1		
		* 9	33455-KM9-641	DOUILLE COMP. CLIGNOTANT AV. G.	1			AR,E,ED,F,G,IT,SA,SD
		*	33455-KM9-720	DOUILLE COMP. CLIGNOTANT AV. G.		1		
		10	33518-MB2-003	JOINT D'ETANCHEITE	4	4		AR,CM,E,ED,F,G,IT,SA,SD
		*11	33600-KM9-641	ENS. CLIGNOTANT, AR. D. (12V 21W)	1			AR,E,ED,F,G,IT,SA,SD
		*	33600-KM9-720	ENS. CLIGNOTANT, AR. D.		1		
		12	33601-MB6-003	BASE DE CLIGNOTANT G.	2	2		AR,CM,E,ED,F,G,IT,SA,SD
		*13	33605-KM9-641	DOUILLE COMP. CLIGNOTANT AR. D.	1	1		AR,CM,E,ED,F,G,IT,SA,SD
		*14	33606-KM9-641	LENTILLE COMP. CLIGNOTANT AR. D.	2			AR,E,ED,F,G,IT,SA,SD
		*15	33650-KM9-641	ENS. CLIGNOTANT, AR. G. (12V 21W)	1			AR,E,ED,F,G,IT,SA,SD

1985.10.01 F H2

Wartungspunkt	AP	Ref. Nr.	Teile-Nr.	Beschreibung	Menge NS400 RF	RG	Serien-Nr.	Gebiets-Code
BLINKER KOMPL.	0.2	* 1	33400-KM9-641	BLINKER KOMPL., R. V. (12V 21W)	1			AR,E,ED,F,G,IT,SA,SD
(JEWEILS 0,1 DAZUZAEHLEN.)		*	33400-KM9-720	BLINKER KOMPL., R. V.		1		
(EINSCHL. DAZUGEHOERIGER TEIL)		2	33401-MB6-003	BASIS, R. BLINKER	2	2		AR,CM,E,ED,F,G,IT,SA,SD
(AUSSER DEN NACHFOLGEND AUFGEFUEHRTEN TEILEN.)		* 3	33405-KM9-641	SOCKEL KOMPL., R. V. BLINKER	1			AR,E,ED,F,G,IT,SA,SD
BIRNE, BLINKLEUCHTE	0.1	*	33405-KM9-720	SOCKEL KOMPL., R. V. BLINKER		1		
(DIE GLEICHE ARBEITSZEIT-PAUSCHALE, AUCH WENN NUR EIN ODER ALLE TEILL GEWARTET WIRD)		4	33406-MB2-671	GLAS KOMPL., BLINKER	2	4		AR,CM,E,ED,F,G,IT,SA,SD
		5	33407-MB2-003	SPEZIALMUTTER	4	4		AR,CM,E,ED,F,G,IT,SA,SD
		6	33441-KM9-640	STUETZE, R. V. BLINKER	1	1		AR,CM,E,ED,F,G,IT,SA,SD
		7	33442-KM9-640	STUETZE, L. V. BLINKER	1	1		AR,CM,E,ED,F,G,IT,SA,SD
		* 8	33450-KM9-641	BLINKER KOMPL., L. V. (12V 21W)	1			AR,E,ED,F,G,IT,SA,SD
		*	33450-KM9-720	BLINKER KOMPL., L. V.		1		
		* 9	33455-KM9-641	SOCKEL KOMPL., L. V. BLINKER	1			AR,E,ED,F,G,IT,SA,SD
		*	33455-KM9-720	SOCKEL KOMPL., L. V. BLINKER		1		
		10	33518-MB2-003	FLANSCHDICHTUNG	4	4		AR,CM,E,ED,F,G,IT,SA,SD
		*11	33600-KM9-641	BLINKER KOMPL., R. H. (12V 21W)	1			AR,E,ED,F,G,IT,SA,SD
		*	33600-KM9-720	BLINKER KOMPL., R. H.		1		
		12	33601-MB6-003	BASIS, L. BLINKER	2	2		AR,CM,E,ED,F,G,IT,SA,SD
		*13	33605-KM9-641	SOCKEL KOMPL., R. H. BLINKER	1	1		AR,CM,E,ED,F,G,IT,SA,SD
		*14	33606-KM9-641	GLAS KOMPL., R. H. BLINKER	2			AR,E,ED,F,G,IT,SA,SD
		*15	33650-KM9-641	BLINKER KOMPL., L. H. (12V 21W)	1			AR,E,ED,F,G,IT,SA,SD

1985.10.01 G H2

H 3

F-26

Winker
(E,G,F,ED,SA,IT,SD,AR,CM)

Clignotant
(E,G,F,ED,SA,IT,SD,AR,CM)

Blinker
(E,G,F,ED,SA,IT,SD,AR,CM)

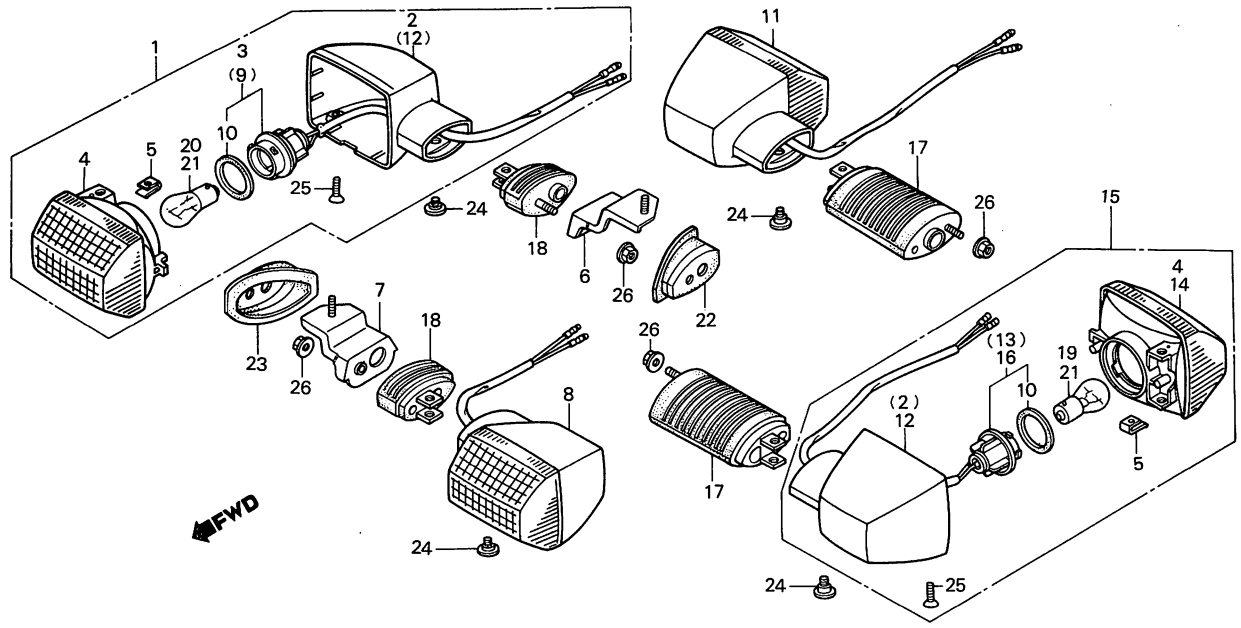

BKM9-43

Service item	F.R.T.	Ref. No.	Part No.	Description	Reqd. No. NS400 RF	RG	Serial No.	Area code
		*	33650-KM9-720	WINKER ASSY., L. RR.		1		
		*16	33655-KM9-641	SOCKET COMP., L. RR. WINKER	1	1		AR,CM,E,ED,F,G,IT,SA,SD
		17	33691-MJ0-003	STAY, WINKER	2	2		AR,CM,E,ED,F,G,IT,SA,SD
		18	33692-KE7-000	STAY, RR. WINKER	2	2		AR,CM,E,ED,F,G,IT,SA,SD
		19	34905-268-671	BULB, WINKER (12V23W)		2		
		*20	34905-425-671	BULB, WINKER (12V23/8W STANLEY)		2		
		21	34908-634-611	BULB (12V21W)	4			AR,E,ED,F,G,IT,SA,SD
		22	64218-KM9-640	RUBBER, R. FR. WINKER	1	1		AR,CM,E,ED,F,G,IT,SA,SD
		23	64219-KM9-640	RUBBER, L. FR. WINKER	1	1		AR,CM,E,ED,F,G,IT,SA,SD
		24	90380-MB2-000	SCREW, SPECIAL, 6X11	4	4		AR,CM,E,ED,F,G,IT,SA,SD
		25	93700-04012-1G	SCREW, OVAL, 4X12	4	4		AR,CM,E,ED,F,IT,SA,SD,U
		26	94050-06000	NUT, FLANGE, 6MM	4	4		AR,CM,E,ED,F,G,IT,SA,SD

Item d'entretien	T.D.R.	N° de réf.	N° de pièce	Description	N° de requis NS400 RF	RG	N° de série	Code de zone
		*	33650-KM9-720	ENS. CLIGNOTANT, AR. G.		1		
		*16	33655-KM9-641	DOUILLE COMP. CLIGNOTANT AR. G.	1	1		AR,CM,E,ED,F,G,IT,SA,SD
		17	33691-MJ0-003	APPUI DE CLIGNOTANT	2	2		AR,CM,E,ED,F,G,IT,SA,SD
		18	33692-KE7-000	APPUI DE CLIGNOTANT AR.	2	2		AR,CM,E,ED,F,G,IT,SA,SD
		19	34905-268-671	AMPOULE CLIGNOTANT (12V23W)		2		
		*20	34905-425-671	AMPOULE CLIGNOTANT (12V23/8W STANLEY)		2		
		21	34908-634-611	AMPOULE (12V21W)	4			AR,E,ED,F,G,IT,SA,SD
		22	64218-KM9-640	CAOUTCHOUC DE CLIGNOTANT AV. D.	1	1		AR,CM,E,ED,F,G,IT,SA,SD
		23	64219-KM9-640	CAOUTCHOUC DE CLIGNOTANT AV. G.	1	1		AR,CM,E,ED,F,G,IT,SA,SD
		24	90380-MB2-000	VIS SPECIALE, 6X11	4	4		AR,CM,E,ED,F,G,IT,SA,SD
		25	93700-04012-1G	VIS A TETE OVALE, 4X12	4	4		AR,CM,E,ED,F,IT,SA,SD,U
		26	94050-06000	ECROU DE BRIDE, 6MM	4	4		AR,CM,E,ED,F,G,IT,SA,SD

1985.10.01 F H3

Wartungspunkt	AP	Ref. Nr.	Teile-Nr.	Beschreibung	Menge NS400 RF	RG	Serien-Nr.	Gebiets-Code
		*	33650-KM9-720	BLINKER KOMPL., L. H.		1		
		*16	33655-KM9-641	SOCKEL KOMPL., L. H. BLINKER	1	1		AR,CM,E,ED,F,G,IT,SA,SD
		17	33691-MJ0-003	STUETZE, BLINKER	2	2		AR,CM,E,ED,F,G,IT,SA,SD
		18	33692-KE7-000	STUETZE, H. BLINKER	2	2		AR,CM,E,ED,F,G,IT,SA,SD
		19	34905-268-671	BIRNE, BLINKLEUCHTE (12V23W)		2		
		*20	34905-425-671	BIRNE, BLINKLEUCHTE (12V23/8W STANLEY)		2		
		21	34908-634-611	BIRNE (12V21W)	4			AR,E,ED,F,G,IT,SA,SD
		22	64218-KM9-640	GUMMI, R. V. BLINKER	1	1		AR,CM,E,ED,F,G,IT,SA,SD
		23	64219-KM9-640	GUMMI, L. V. BLINKER	1	1		AR,CM,E,ED,F,G,IT,SA,SD
		24	90380-MB2-000	SPEZIALSCHRAUBE, 6X11	4	4		AR,CM,E,ED,F,G,IT,SA,SD
		25	93700-04012-1G	OVALSCHRAUBE, 4X12	4	4		AR,CM,E,ED,F,IT,SA,SD,U
		26	94050-06000	FLANSCHENMUTTER, 6MM	4	4		AR,CM,E,ED,F,G,IT,SA,SD

1985.10.01 G H3

H 4

F-26-1

Winker (U)

Clignotant (U)

Blinker (U)

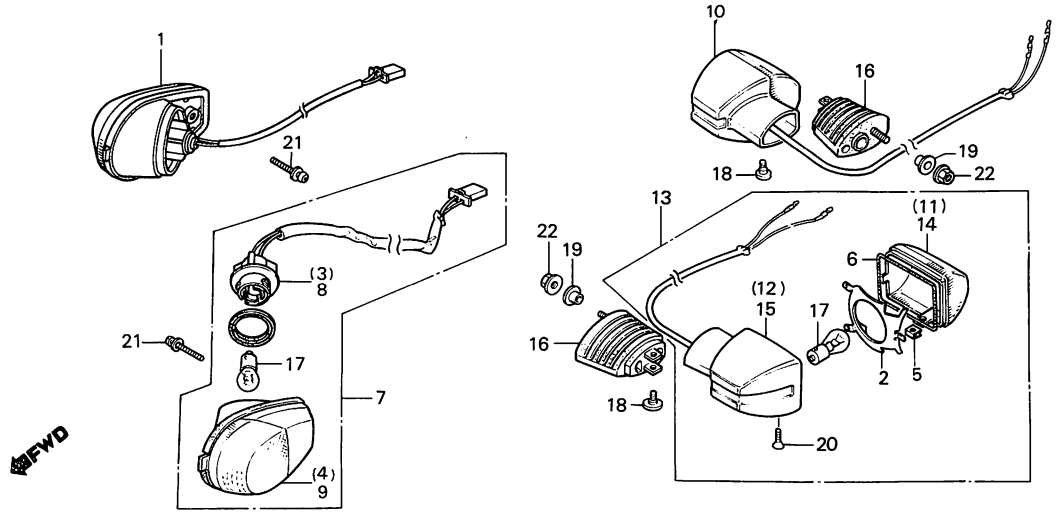

BKM9-31

Service item	F.R.T.	Ref. No.	Part No.	Description	Reqd. No. NS400 RF RG	Serial No.	Area code
WINKER ASSY.	0.2	1	33400-KM9-003	WINKER ASSY., R. FR. (12V 23W)	1		U
(ADD 0.1 FOR EACH.)		* 2	33403-MJ6-003	REFLECTOR	2		U
(INC. RELATIVE PART)		3	33405-KM4-003	SOCKET COMP., R. FR. WINKER	1		U
(EXC. RELATED PARTS BELOW)		4	33406-KM9-003	LENS COMP., R. FR. WINKER	1		U
BULB, WINKER	0.1	5	33407-MB2-003	NUT, SPECIAL	2		U
(ONE OR ALL)		* 6	33408-MJ6-003	PACKING, LENS	2		U
		7	33450-KM9-003	WINKER ASSY., L. FR. (12V 23W)	1		U
		* 8	33455-KM9-000	SOCKET COMP., L. FR.	1		U
		9	33456-KM9-003	LENS COMP., L. FR. WINKER	1		U
		10	33600-KM4-003	WINKER ASSY., R. RR.	1		U
		11	33602-KM4-003	LENS, R. RR. WINKER	1		U
		12	33604-KM4-003	BASE COMP., R. RR. WINKER	1		U
		* 13	33650-KM4-003	WINKER ASSY., L. RR.	1		U
		* 14	33652-KM4-003	LENS, L. RR. WINKER	1		U
		* 15	33654-KM4-003	BASE COMP., L. RR. WINKER	1		U
		* 16	33691-MB2-003	STAY, WINKER	2		U
		* 17	34905-268-671	BULB, WINKER (12V23W)	4		U
		18	90380-MB2-000	SCREW, SPECIAL, 6X11	2		U
		* 19	90512-300-000	WASHER, 6X20	2		U
		20	93700-04012-1G	SCREW, OVAL, 4X12	2		U
		* 21	93891-05014-07	SCREW-WASHER, 5X14	2		U
		22	94050-06000	NUT, FLANGE, 6MM	2		U

Item d'entretien	T.D.R.	N° de réf.	N° de pièce	Description	N° de requis NS400 RF	RG	N° de série	Code de zone
ENS. CLIGNOTANT	0.2	1	33400-KM9-003	ENS. CLIGNOTANT AV. D. (12V 23W)	1			U
(AJOUTER 0,1 POUR CHAQUE.)								
(PIECES RELATIVES Y COMPRISES)		* 2	33403-MJ6-003	REFLECTEUR	2			U
(PIECES RELATIVES DECRITES CI-DESSOUS NON COMPRISES.)		3	33405-KM4-003	DOUILLE COMP. CLIGNOTANT AV. D.	1			U
AMPOULE CLIGNOTANT	0.1	4	33406-KM9-003	LENTILLE COMP. CLIGNOTANT AV. D.	1			U
(L'ON APPLIQUE LE MEME F.R.T. MEME QUAND ON EFFECTUE L'ENTRETIENT SUR PLUS D'UNE PIECE.)		5	33407-MB2-003	ECROU SPECIAL	2			U
		* 6	33408-MJ6-003	JOINT DE LENTILLE	2			U
		7	33450-KM9-003	ENS. CLIGNOTANT AV. G. (12V 23W)	1			U
		* 8	33455-KM9-000	DOUILLE COMP. AV. G.	1			U
		9	33456-KM9-003	LENTILLE COMP. CLIGNOTANT AV. G.	1			U
		10	33600-KM4-003	ENS. CLIGNOTANT, AR. D.	1			U
		11	33602-KM4-003	LENTILLE DE CLIGNOTANT AR. D.	1			U
		12	33604-KM4-003	BASE COMP. CLIGNOTANT AR. D.	1			U
		* 13	33650-KM4-003	ENS. CLIGNOTANT, AR. G.	1			U
		* 14	33652-KM4-003	LENTILLE DE CLIGNOTANT AR. G.	1			U
		* 15	33654-KM4-003	BASE COMP. CLIGNOTANT AR. G.	1			U
		* 16	33691-MB2-003	APPUI DE CLIGNOTANT	2			U
		* 17	34905-268-671	AMPOULE CLIGNOTANT (12V23W)	4			U
		18	90380-MB2-000	VIS SPECIALE, 6X11	2			U
		* 19	90512-300-000	RONDELLE, 6X20	2			U
		20	93700-04012-1G	VIS A TETE OVALE, 4X12	2			U
		* 21	93891-05014-07	VIS A TETE A RONDELLE, 5X14	2			U
		22	94050-06000	ECROU DE BRIDE, 6MM	2			U

1985.10.01 F H4

Wartungspunkt	AP	Ref. Nr.	Teile-Nr.	Beschreibung	Menge NS400 RF	RG	Serien-Nr.	Gebiets-Code
BLINKER KOMPL.	0.2	1	33400-KM9-003	BLINKER KOMPL., R. V. (12V 23W)	1			U
(JEWEILS 0,1 DAZUZAEHLEN.)								
(EINSCHL. DAZUGEHOERIGER TEIL)		* 2	33403-MJ6-003	REFLEKTOR	2			U
(AUSSER DEN NACHFOLGEND AUFGEFUEHRTEN TEILEN.)		3	33405-KM4-003	SOCKEL KOMPL., R. V. BLINKER	1			U
		4	33406-KM9-003	GLAS KOMPL., R. V. BLINKER	1			U
BIRNE, BLINKLEUCHTE	0.1	5	33407-MB2-003	SPEZIALMUTTER	2			U
(DIE GLEICHE ARBEITSZEIT-PAUSCHALE, AUCH WENN NUR EIN ODER ALLE TEILL GEWARTET WIRD)		* 6	33408-MJ6-003	DICHTUNG, LENS	2			U
		7	33450-KM9-003	BLINKER KOMPL., L. V. (12V 23W)	1			U
		* 8	33455-KM9-000	SOCKEL KOMPL., L. V.	1			U
		9	33456-KM9-003	GLAS KOMPL., L. V. BLINKER	1			U
		10	33600-KM4-003	BLINKER KOMPL., R. H.	1			U
		11	33602-KM4-003	GLAS, R. H. BLINKER	1			U
		12	33604-KM4-003	BASIS KOMPL., R. H. BLINKER	1			U
		* 13	33650-KM4-003	BLINKER KOMPL., L. H.	1			U
		* 14	33652-KM4-003	GLAS, L. H. BLINKER	1			U
		* 15	33654-KM4-003	BASIS KOMPL., L. H. BLINKER	1			U
		* 16	33691-MB2-003	STUETZE, BLINKER	2			U
		* 17	34905-268-671	BIRNE, BLINKLEUCHTE (12V23W)	4			U
		18	90380-MB2-000	SPEZIALSCHRAUBE, 6X11	2			U
		* 19	90512-300-000	SCHEIBE, 6X20	2			U
		20	93700-04012-1G	OVALSCHRAUBE, 4X12	2			U
		* 21	93891-05014-07	SCHRAUBE MIT SCHEIBE, 5X14	2			U
		22	94050-06000	FLANSCHENMUTTER, 6MM	2			U

1985.10.01 G H4

H 5

F-27

Taillight

Feu arrière

Rücklicht

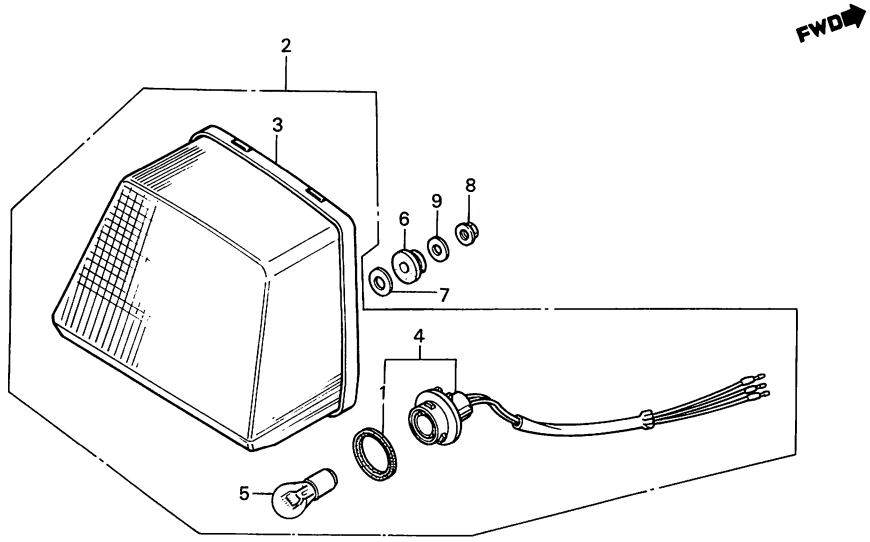

BKM9–32

Service item	F.R.T.	Ref. No.	Part No.	Description	Reqd. No. NS400 RF	Reqd. No. NS400 RG	Serial No.	Area code
TAILLIGHT ASSY.	0.2	1	33518-SA2-003	GASKET, SEAL	1	1		
• SUB ASSY., TAILLIGHT		2	33701-KM9-641	TAILLIGHT ASSY.	1			
• CORD COMP., TAILLIGHT		*	33701-KM9-720	TAILLIGHT ASSY.		1		
BULB, TAILLIGHT	0.1	3	33704-KM9-641	TAILLIGHT SUB ASSY.	1			
		*	33704-KM9-720	TAILLIGHT SUB ASSY.		1		
		4	33708-KM4-003	CORD COMP., TAILLIGHT	1	1		
		* 5	34906-425-771	BULB, TAILLIGHT (12V32/3CP)		1		
			34906-447-711	BULB, TAILLIGHT (12V21/5W)	1			
		6	84705-MF9-000	RUBBER, TAILLIGHT	2	2		
		7	90504-MA6-000	WASHER, 8.5X26	2	2		
		8	94050-06000	NUT, FLANGE, 6MM	2	2		
		9	94103-06800	WASHER, PLAIN, 6MM	2	2		

Item d'entretien	T.D.R.	N° de réf.	N° de pièce	Description	N° de requis NS400 RF	RG	N° de série	Code de zone
ENS. FEU AR.	0.2	1	33518-SA2-003	JOINT D'ETANCHEITE	1	1		
• ENS. AUXILIAIRE DE FEU AR.		2	33701-KM9-641	ENS. FEU AR.	1			
• FIL COMP. FEU AR.		*	33701-KM9-720	ENS. FEU AR.		1		
BOMBILLO DE FEU AR.	0.1	3	33704-KM9-641	ENS. AUXILIAIRE DE FEU AR.	1			
		*	33704-KM9-720	ENS. AUXILIAIRE DE FEU AR.		1		
		4	33708-KM4-003	FIL COMP. FEU AR.	1	1		
		* 5	34906-425-771	BOMBILLO DE FEU AR. (12V32/3CP)		1		
			34906-447-711	BOMBILLO DE FEU AR. (12V21/5W)	1			
		6	84705-MF9-000	CAOUTCHOUC DE FEU AR.	2	2		
		7	90504-MA6-000	RONDELLE, 8.5X26	2	2		
		8	94050-06000	ECROU DE BRIDE, 6MM	2	2		
		9	94103-06800	RONDELLE PLATE, 6MM	2	2		

1985.10.01 F H5

Wartungspunkt	AP	Ref. Nr.	Teile-Nr.	Beschreibung	Menge NS400 RF	RG	Serien-Nr.	Gebiets-Code
SCHLUSSLICHT KOMPL.	0.2	1	33518-SA2-003	FLANSCHDICHTUNG	1	1		
• SCHLUSSLICHT HILFS-KOMPL.		2	33701-KM9-641	SCHLUSSLICHT KOMPL.	1			
• SCHNUR KOMPL., SCHLUSSLICHT		*	33701-KM9-720	SCHLUSSLICHT KOMPL.		1		
BIRNE, SCHLUSSLICHT	0.1	3	33704-KM9-641	SCHLUSSLICHT HILFS-KOMPL.	1			
		*	33704-KM9-720	SCHLUSSLICHT HILFS-KOMPL.		1		
		4	33708-KM4-003	SCHNUR KOMPL., SCHLUSSLICHT	1	1		
		* 5	34906-425-771	BIRNE, SCHLUSSLICHT (12V32/3CP)		1		
			34906-447-711	BIRNE, SCHLUSSLICHT (12V21/5W)	1			
		6	84705-MF9-000	GUMMI, SCHLUSSLICHT	2	2		
		7	90504-MA6-000	SCHEIBE, 8.5X26	2	2		
		8	94050-06000	FLANSCHENMUTTER, 6MM	2	2		
		9	94103-06800	GLATTE SCHEIBE, 6MM	2	2		

1985.10.01 G H5

H 6

F-28

Wire harness • Battery

Faisceau électrique • Batterie

Kabelbaum • Batterie

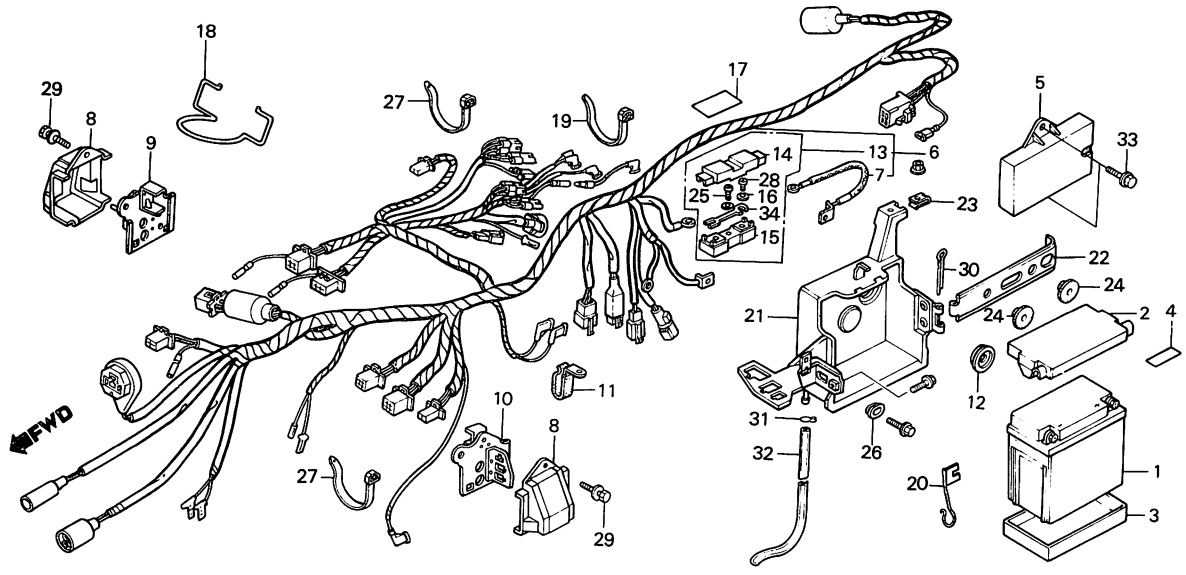

BKM9 - 33

Service item	F.R.T.	Ref. No.	Part No.	Description	Reqd. No. NS400 RF	Reqd. No. NS400 RG	Serial No.	Area code
BATTERY	0.2	1	31500-KM9-641	BATTERY (YT5L-12 YUASA)	1	1		
• BOX, R. COUPLER		2	31501-KM4-000	COVER, BATTERY	1	1		
• BOX ASSY., MAIN FUSE		3	31503-KM4-000	CUSHION, BATTERY	1	1		
• CASE COMP., BATTERY		4	31504-KM9-620	LABEL, BATTERY CAUTION	1	1		CM,F
UNIT, ATAC CONTROL	0.4		31504-KM9-640	LABEL, BATTERY CAUTION	1	1		AR,CM,E,ED,G,IT,SA,SD,U
HARNESS, WIRE	1.7	* 5	31800-KM9-000	UNIT, ATAC CONTROL	1	1		
		6	32100-KM9-640	HARNESS, WIRE	1			AR,E,ED,F,G,IT,SA,SD
		*	32100-KM9-710	HARNESS, WIRE	1			U
		*	32100-KM9-720	HARNESS, WIRE		1		
		7	32156-KM9-000	SUB CORD, BATTERY	1	1		
		8	32160-KM9-000	BOX, R. COUPLER	2	2		
		9	32161-KM9-000	PLATE, COUPLER BOX	1	1		
		10	32163-KM9-000	PLATE, L. COUPLER BOX	1	1		
		11	32907-KM9-000	CLAMPER, A.C. GENERATOR CORD	1	1		
		12	33601-693-000	WASHER, SPECIAL	1	1		
		13	38250-KM9-005	BOX ASSY., MAIN FUSE	1	1		
		14	38251-KM9-000	COVER, MAIN FUSE	1	1		
		* 15	38252-ME9-005	BASE	1	1		
		* 16	38253-422-005	WASHER, PLAIN, 3X10	2	2		
		* 17	38255-KM4-300	LABEL, FUSE	1	1		
		18	50250-KM9-000	CLAMP, WIRE HARNESS	1	1		
		19	50251-KM9-000	BAND A, WIRE HARNESS	1	1		

Item d'entretien	T.D.R.	N° de réf.	N° de pièce	Description	N° de requis NS400 RF	RG	N° de série	Code de zone
BATTERIE	0.2	1	31500-KM9-641	BATTERIE (YT5L-12 YUASA)	1	1		
• BOITIER D'ACCOUPLEMENT D.		2	31501-KM4-000	COUVERCLE, BATTERIE	1	1		
• ENS. BOITIER DE FUSIBLE PRINCIPAL		3	31503-KM4-000	AMORTISSEUR DE BATTERIE	1	1		
		4	31504-KM9-620	PLAQUE D'AVERTISSEMENT BATTERIE	1	1		CM,F
• BOITIER COMP. BATTERIE								
UNITE DE COMMANDE D'ATAC	0.4		31504-KM9-640	PLAQUE D'AVERTISSEMENT BATTERIE	1	1		AR,CM,E,ED,G,IT,SA,SD,U
FAISCEAU ELECTRIQUE	1.7	* 5	31800-KM9-000	UNITE DE COMMANDE D'ATAC	1	1		
		6	32100-KM9-640	FAISCEAU ELECTRIQUE	1			AR,E,ED,F,G,IT,SA,SD
		*	32100-KM9-710	FAISCEAU ELECTRIQUE	1			U
		*	32100-KM9-720	FAISCEAU ELECTRIQUE		1		
		7	32156-KM9-000	FIL AUXILIAIRE DE BATTERIE	1	1		
		8	32160-KM9-000	BOITIER D'ACCOUPLEMENT D.	2	2		
		9	32161-KM9-000	PLAQUE DE BOITIER D'ACCOUPLEMENT	1	1		
		10	32163-KM9-000	PLAQUE DE BOITIER D'ACCOUPLEMENT G.	1	1		
		11	32907-KM9-000	AGRAFE DE FIL DE GENERATEUR A C.A.	1	1		
		12	33601-693-000	RONDELLE SPECIALE	1	1		
		13	38250-KM9-005	ENS. BOITIER DE FUSIBLE PRINCIPAL	1	1		
		14	38251-KM9-000	COUVERCLE DE FUSIBLE PRINCIPAL	1	1		
		* 15	38252-ME9-005	BASE	1	1		
		* 16	38253-422-005	RONDELLE PLATE, 3X10	2	2		
		* 17	38255-KM4-300	ETIQUETTE DE FUSIBLE	1	1		
		18	50250-KM9-000	AGRAFE DE FAISSEAU ELECTRIQUE	1	1		
		19	50251-KM9-000	BANDE A DE FAISCEAU ELECTRIQUE	1	1		

1985.10.01 F H6

Wartungspunkt	AP	Ref. Nr.	Teile-Nr.	Beschreibung	Menge NS400 RF	RG	Serien-Nr.	Gebiets-Code
BATTERIE	0.2	1	31500-KM9-641	BATTERIE (YT5L-12 YUASA)	1	1		
• KASTEN, R. KOPPLER		2	31501-KM4-000	BATTERIEDECKEL	1	1		
• KASTEN KOMPL., HAUPTSICHERUNG		3	31503-KM4-000	POLSTER, BATTERIE	1	1		
• GEHAEUSE KOMPL., BATTERIE		4	31504-KM9-620	VORSICHTSZETTEL, BATTERIE	1	1		CM,F
KONTROLLEINHEIT, ATAC	0.4		31504-KM9-640	VORSICHTSZETTEL, BATTERIE	1	1		AR,CM,E,ED,G,IT,SA,SD,U
KABELBAUM	1.7	* 5	31800-KM9-000	KONTROLLEINHEIT, ATAC	1	1		
		6	32100-KM9-640	KABELBAUM	1			AR,E,ED,F,G,IT,SA,SD
		*	32100-KM9-710	KABELBAUM	1			U
		*	32100-KM9-720	KABELBAUM		1		
		7	32156-KM9-000	HILFSKABEL, BATTERIE	1	1		
		8	32160-KM9-000	KASTEN, R. KOPPLER	2	2		
		9	32161-KM9-000	PLATTE, KOPPLERKASTEN	1	1		
		10	32163-KM9-000	PLATTE, L. KOPPLERKASTEN	1	1		
		11	32907-KM9-000	KLAMMER, A.C. GENERATORSCHNUR	1	1		
		12	33601-693-000	SPEZIALSCHEIBE	1	1		
		13	38250-KM9-005	KASTEN KOMPL., HAUPTSICHERUNG	1	1		
		14	38251-KM9-000	DECKEL, HAUPTSICHERUNG	1	1		
		* 15	38252-ME9-005	BASIS	1	1		
		* 16	38253-422-005	GLATTE SCHEIBE, 3X10	2	2		
		* 17	38255-KM4-300	ZETTEL, SICHERUNG	1	1		
		18	50250-KM9-000	KLAMMER, KABELBAUM	1	1		
		19	50251-KM9-000	BAND A, KABELBAUM	1	1		

1985.10.01 G H6

H 7

F-28

Wire harness • Battery

Faisceau électrique • Batterie

Kabelbaum • Batterie

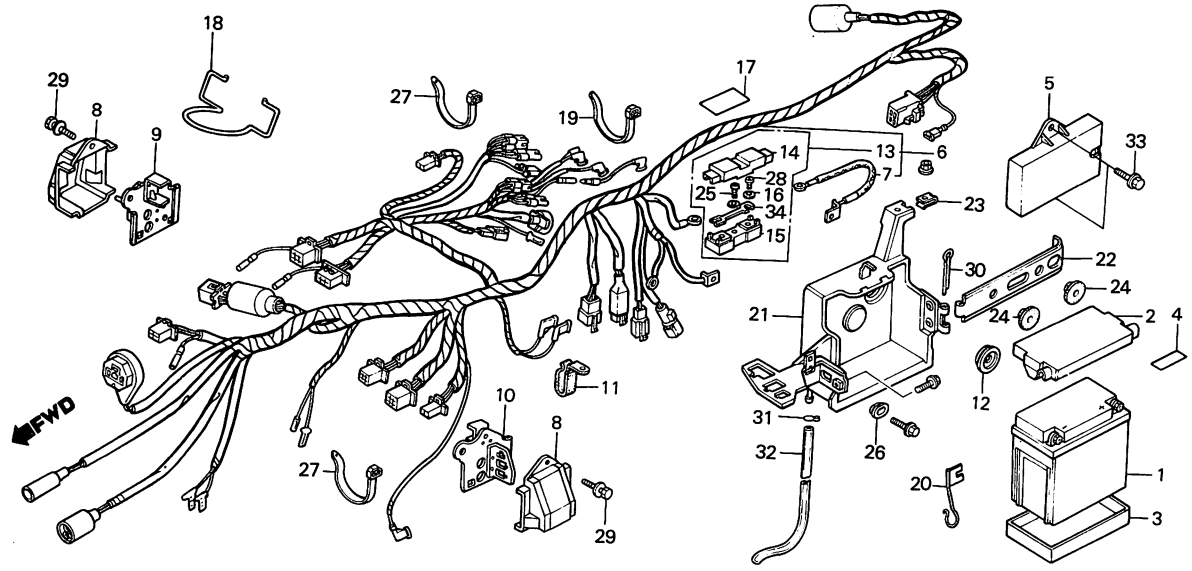

BKM9–33

Service item	F.R.T.	Ref. No.	Part No.	Description	Reqd. No. NS400 RF	RG	Serial No.	Area code
		*20	50324-KM9-000	CLAMP, OIL TUBE	1	1		
		21	50325-KM9-000	CASE COMP., BATTERY	1	1		
		22	50328-KM4-000	BAND, BATTERY	1	1		
		23	64529-MC7-000	NUT, CLIP, 6MM	1	1		
		24	83618-323-000	RUBBER, BATTERY BOX	2	2		
		*25	90103-KM9-005	SCREW, SPECIAL, 3X10	1	1		
		26	90513-428-900	WASHER, 6X9	1	1		
		27	90650-MA6-720	BAND, WIRE HARNESS	2	2		
		28	93500-03008-0H	SCREW, PAN, 3X8	2	2		
		*29	93891-04010-07	SCREW-WASHER, 4X10	2	2		
		30	94201-40400	PIN, SPLIT, 4.0X40	1	1		
		31	95002-50000	CLIP C9, TUBE	1	1		
		32	95003-14045-10	TUBE, VINYL, 6X9X450	1	1		
		33	96300-06012-00	BOLT, FLANGE, 6X12	2	2		
		34	98200-53000	FUSE F (30A)	2	2		

Item d'entretien	T.D.R.	N° de réf.	N° de pièce	Description	N° de requis NS400 RF	RG	N° de série	Code de zone
		*20	50324-KM9-000	AGRAFE DE TUYAU D'HUILE	1	1		
		21	50325-KM9-000	BOITIER COMP. BATTERIE	1	1		
		22	50328-KM4-000	BANDE D'ATTACHE BATTERIE	1	1		
		23	64529-MC7-000	ECROU D'ETRIER, 6MM	1	1		
		24	83618-323-000	CAOUTCHOUC DE BOITIER DE BATTERIE	2	2		
		*25	90103-KM9-005	VIS SPECIALE, 3X10	1	1		
		26	90513-428-900	RONDELLE, 6X9	1	1		
		27	90650-MA6-720	BANDE DE FAISCEAU ELECTRIQUE	2	2		
		28	93500-03008-0H	VIS A TETE CYLINDRIQUE, 3X8	2	2		
		*29	93891-04010-07	VIS A TETE A RONDELLE, 4X10	2	2		
		30	94201-40400	GOUPILLE FENDUE, 4.0X40	1	1		
		31	95002-50000	PINCE C9 POUR TUBE	1	1		
		32	95003-14045-10	TUBE VINYLE, 6X9X450	1	1		
		33	96300-06012-00	BOULON DE BRIDE, 6X12	2	2		
		34	98200-53000	FUSIBLE F (30A)	2	2		

1985.10.01 F H7

Wartungspunkt	AP	Ref. Nr.	Teile-Nr.	Beschreibung	Menge NS400 RF	RG	Serien-Nr.	Gebiets-Code
		*20	50324-KM9-000	KLAMMER, OELSCHLAUCH	1	1		
		21	50325-KM9-000	GEHAEUSE KOMPL., BATTERIE	1	1		
		22	50328-KM4-000	BAND, BATTERIE	1	1		
		23	64529-MC7-000	CLIPMUTTER, 6MM	1	1		
		24	83618-323-000	GUMMI, BATTERIEKASTEN	2	2		
		*25	90103-KM9-005	SPEZIALSCHRAUBE, 3X10	1	1		
		26	90513-428-900	SCHEIBE, 6X9	1	1		
		27	90650-MA6-720	BAND, KABELBAUM	2	2		
		28	93500-03008-0H	KEGELKOPFSCHRAUBE, 3X8	2	2		
		*29	93891-04010-07	SCHRAUBE MIT SCHEIBE, 4X10	2	2		
		30	94201-40400	SPLINT, 4.0X40	1	1		
		31	95002-50000	KLEMME C9, SCHLAUCH	1	1		
		32	95003-14045-10	VINYLROHR, 6X9X450	1	1		
		33	96300-06012-00	FLANSCHENSCHRAUBE, 6X12	2	2		
		34	98200-53000	SICHERUNG F (30A)	2	2		

1985.10.01 G H7

H 8

F-29

Radiator • Reserve tank

Radiateur • Réservoir de réserve

Kühler • Reservetank

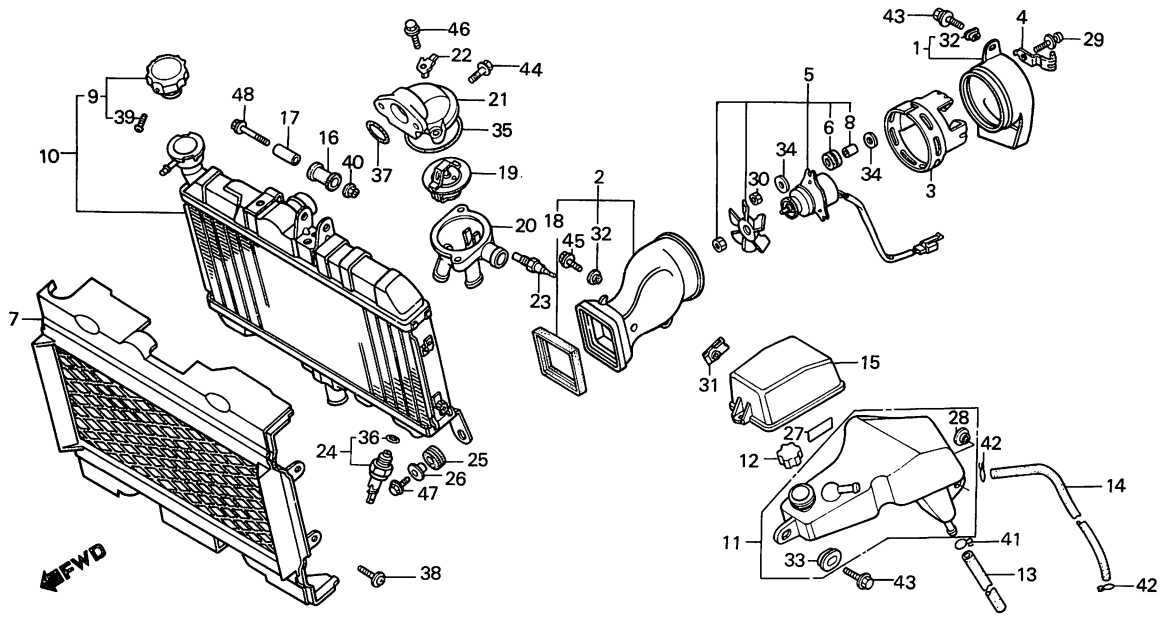

BKM9–34

Service item	F.R.T.	Ref. No.	Part No.	Description	Reqd. No. NS400 RF	RG	Serial No.	Area code
SHROUD COMP.	0.3	1	19020-KM9-000	SHROUD COMP.	1	1		
DUCT, RADIATOR	0.6	2	19021-KM9-000	DUCT, RADIATOR	1	1		
FAN ASSY., COOLING	0.4	3	19022-KM9-000	PLATE, SHROUD INNER	1	1		
• GRILL, RADIATOR		* 4	19023-KM9-000	CLAMP, HARNESS & FAN MOTOR	1	1		
• TANK, RESERVE		5	19026-KM9-008	FAN ASSY., COOLING	1	1		
• SWITCH ASSY., THERMOSTAT RADIATOR ASSY.	0.8	6	19031-KM3-005	GROMMET (TOYO)	3	3		
• THERMOSTAT		7	19032-KM9-000	GRILL, RADIATOR	1	1		
• CASE, THERMOSTAT		8	19033-KM3-005	COLLAR (TOYO)	3	3		
COVER, THERMOSTAT	0.7	9	19045-MB0-702	CAP COMP., RADIATOR (TOYO)	1	1		
• SENDING UNIT, WATER TEMPERATURE		10	19100-KM9-003	RADIATOR ASSY.	1	1		
		11	19101-KM9-000	TANK, RESERVE	1	1		
		12	~~19104-ME9-000~~ 19105-MG8-000	CAP, RESERVE TANK	1	1		
		13	19108-KM9-000	TUBE, OVERFLOW	1	1		
		* 14	19109-KM9-000	TUBE, BREATHER	1	1		
		15	19112-KM9-000	COVER, RESERVE TANK CAP	1	1		
		16	19113-KM4-000	RUBBER, RADIATOR MOUNTING	1	1		
		17	19114-KM4-000	COLLAR, RADIATOR MOUNTING	1	1		
		18	19126-KM9-000	RUBBER, RADIATOR DUCT	1	1		
		19	19300-KM9-000	THERMOSTAT	1	1		
		20	19311-KM9-000	CASE, THERMOSTAT	1	1		
		21	19315-KM9-000	COVER, THERMOSTAT	1	1		
		A	19107-MG8-000	PACKING RESERVE TANK	1	1		

29

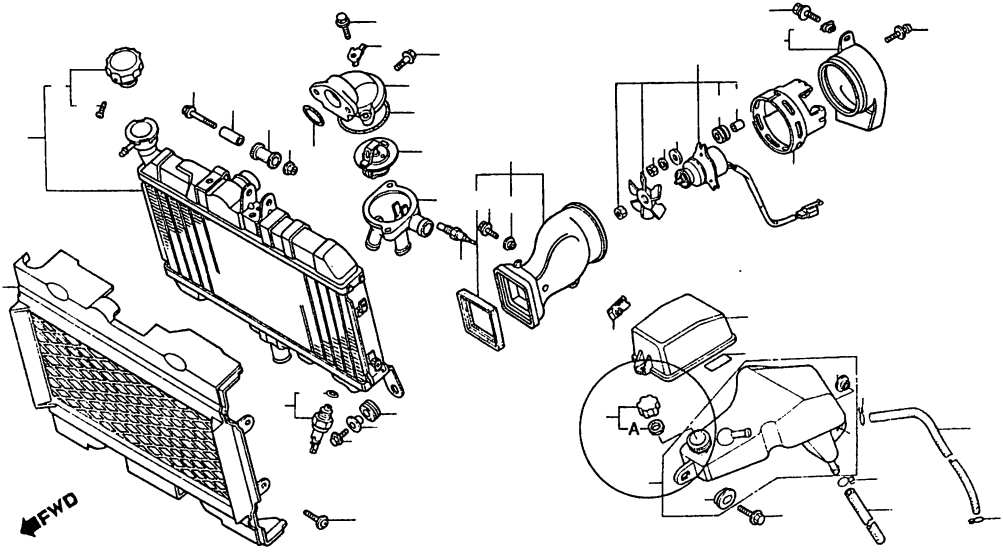

BKM9-34

Item d'entretien	T.D.R.	N° de réf.	N° de pièce	Description	N° de requis NS400 RF	RG	N° de série	Code de zone
BUSE DE VENTILATEUR COMP.	0.3	1	19020-KM9-000	BUSE DE VENTILATEUR COMP.	1	1		
CONDUITE DE RADIATEUR	0.6	2	19021-KM9-000	CONDUITE DE RADIATEUR	1	1		
ENS. DE VENTILATEUR	0.4	3	19022-KM9-000	PLAQUE INTERIEURE DE BUSE	1	1		
REFROIDISSEMENT		* 4	19023-KM9-000	AGRAFE DE FAISCEAU ET MOTEUR DE VENTILATEUR	1	1		
• CARANDRE DE RADIATEUR		5	19026-KM9-008	ENS. DE VENTILATEUR REFROIDISSEMENT	1	1		
• RESERVOIR DE RESERVE								
• ENS. INTERRUPTEUR DE THERMOSTAT								
ENS. RADIATEUR	0.8	6	19031-KM3-005	ANNEAU (TOYO)	3	3		
• THERMOSTAT		7	19032-KM9-000	CARANDRE DE RADIATEUR	1	1		
• BOITIER DE THERMOSTAT		8	19033-KM3-005	COLLIER (TOYO)	3	3		
COUVERCLE DE THERMOSTAT	0.7	9	19045-MB0-702	CHAPEAU COMP. RADIATEUR (TOYO)	1	1		
• UNITE DE TRANSMETTEUR TEMPERATEUR D'EAU		10	19100-KM9-003	ENS. RADIATEUR	1	1		
		11	19101-KM9-000	RESERVOIR DE RESERVE	1	1		
		12	19104-ME9-000	BOUCHON DE RESERVOIR DE RESERVE	1	1		
		13	19108-KM9-000	TUYAU DE TROP-PLEIN	1	1		
		* 14	19109-KM9-000	TUYAU DE RESPIRATION	1	1		
		15	19112-KM9-000	COUVERCLE DE CHAPEAU DE RESERVOIR DE SECOURS	1	1		
		16	19113-KM4-000	CAOUTCHOC DE MONTAGE DE RADIATEUR	1	1		
		17	19114-KM4-000	COLLIER DE MONTAGE DE RADIATEUR	1	1		
		18	19126-KM9-000	CAOUTCHOUC DE CONDUITE DE RADIATEUR	1	1		
		19	19300-KM9-000	THERMOSTAT	1	1		
		20	19311-KM9-000	BOITIER DE THERMOSTAT	1	1		
		21	19315-KM9-000	COUVERCLE DE THERMOSTAT	1	1		

1985.10.01 F H8

Wartungspunkt	AP	Ref. Nr.	Teile-Nr.	Beschreibung	Menge NS400 RF	RG	Serien-Nr.	Gebiets-Code
RADKRANZ KOMPL.	0.3	1	19020-KM9-000	RADKRANZ KOMPL.	1	1		
KANAL, KUEHLER	0.6	2	19021-KM9-000	KANAL, KUEHLER	1	1		
KUEHLVENTILATOR KOMPL.	0.4	3	19022-KM9-000	PLATTE, RADKRANZ INNEN	1	1		
• GITTER, KUEHLER		* 4	19023-KM9-000	KLAMMER, KABELBAUM & VENTILATORMOTOR	1	1		
• RESERVETANK								
• SCHALTER KOMPL., THERMOSTAT		5	19026-KM9-008	KUEHLVENTILATOR KOMPL.	1	1		
KUEHLER KOMPL.	0.8							
• THERMOSTAT		6	19031-KM3-005	GUMMITUELLE (TOYO)	3	3		
• GEHAEUSE, THERMOSTAT		7	19032-KM9-000	GITTER, KUEHLER	1	1		
DECKEL, THERMOSTAT	0.7	8	19033-KM3-005	HUELSE (TOYO)	3	3		
• SENDEREINHEIT, WASSER-TEMPERATUR		9	19045-MB0-702	KAPPE KOMPL., KUEHLER (TOYO)	1	1		
		10	19100-KM9-003	KUEHLER KOMPL.	1	1		
		11	19101-KM9-000	RESERVETANK	1	1		
		12	19104-ME9-000	KAPPE, RESERVETANK	1	1		
		13	19108-KM9-000	UEBERLAUFSCHLAUCH	1	1		
		* 14	19109-KM9-000	ENTLUEFTUNGSSCHLAUCH	1	1		
		15	19112-KM9-000	DECKEL, RESERVETANKKAPPE	1	1		
		16	19113-KM4-000	BEFESTIGUNGSGUMMI, KUEHLER	1	1		
		17	19114-KM4-000	BEFESTIGUNGSHUELSE, KUEHLER	1	1		
		18	19126-KM9-000	GUMMI, KUEHLERKANAL	1	1		
		19	19300-KM9-000	THERMOSTAT	1	1		
		20	19311-KM9-000	GEHAEUSE, THERMOSTAT	1	1		
		21	19315-KM9-000	DECKEL, THERMOSTAT	1	1		

1985.10.01 G H8

H 9

F-29

Radiator • Reserve tank

Radiateur • Réservoir de réserve

Kühler • Reservetank

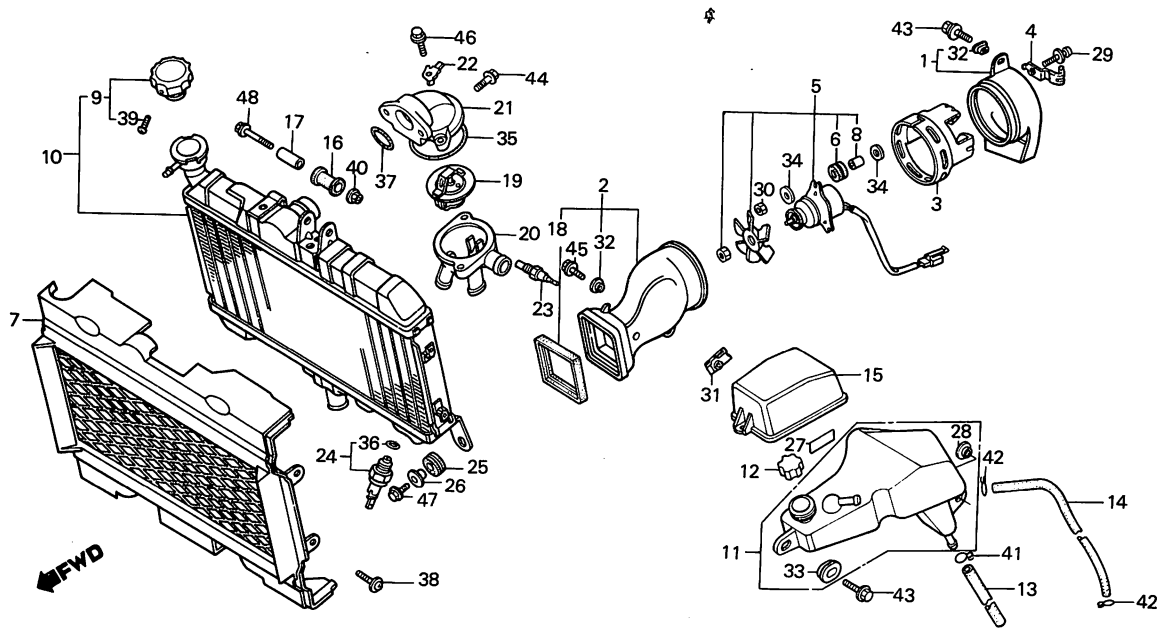

BKM9—34

Service item	F.R.T.	Ref. No.	Part No.	Description	Reqd. No. NS400 RF	RG	Serial No.	Area code
		22	32152-KM9-000	CONNECTOR, EARTH	1	1		
		23	37750-PC1-004	SENDING UNIT, WATER TEMPERATURE	1	1		
		24	37760-KM9-000	SWITCH ASSY., THERMOSTAT	1	1		
		25	61103-357-000	RUBBER, FR. FENDER MOUNTING	2	2		
		26	61104-428-000	COLLAR, FR. FENDER	2	2		
		27	87507-MB4-670	LABEL, RESERVE TANK	1	1		AR,CM,E,ED,G,IT,SA,SD,U
		*	87507-431-620	LABEL, RESERVE TANK (FRENCH)	1	1		CM,F
		28	90121-102-000	COLLAR B, AIR CLEANER CASE SETTING	1	1		
		*29	90141-KM9-008	SCREW, SPECIAL, 4X20	3	3		
		*30	90341-KM9-008	NUT, TOOTHED, 4MM	3	3		
		31	90344-692-003	NUT, CLIP, 6MM	1	1		
		32	90513-323-000	WASHER, 6X9	2	2		
		33	90513-405-000	WASHER, 6X9	1	1		
		*34	90541-KM9-008	WASHER, PLAIN, 4MM	6	6		
		35	91307-MB0-003	O-RING, 54X2	1	1		
		36	91307-611-000	O-RING, 13.5X1.4	1	1		
		37	91312-KM9-003	O-RING, 24X3	1	1		
		38	93894-04010-07	SCREW-WASHER, 4X10	4	4		
		39	93901-22180	SCREW, TAPPING, 3X8	1	1		
		40	94050-06000	NUT, FLANGE, 6MM	1	1		
		41	95002-70000	CLIP C11, TUBE	1	1		
		*42	95002-80000	CLIP C12, TUBE	2	2		

Item d'entretien	T.D.R.	N° de réf.	N° de pièce	Description	N° de requis NS400 RF	RG	N° de série	Code de zone
		22	32152-KM9-000	ACCOUPLEMENT DE MASSE	1	1		
		23	37750-PC1-004	UNITE DE TRANSMETTEUR TEMPERATEUR D'EAU	1	1		
		24	37760-KM9-000	ENS. INTERRUPTEUR DE THERMOSTAT	1	1		
		25	61103-357-000	CAOUTCHOUC DE MONTAGE DE GARDE-BOUE AV.	2	2		
		26	61104-428-000	COLLIER DE GARDE-BOUE AV.	2	2		
		27	87507-MB4-670	ETIQUETTE DE RESERVOIR DE RESERVE	1	1		AR,CM,E,ED,G,IT,SA,SD,U
		*	87507-431-620	ETIQUETTE DE RESERVOIR DE RESERVE (FRENCH)	1	1		CM,F
		28	90121-102-000	COLLIER B DE FIXATION DE BOITIER DE FILTRE A AIR	1	1		
		*29	90141-KM9-008	VIS SPECIALE, 4X20	3	3		
		*30	90341-KM9-008	ECROU DENTE, 4MM	3	3		
		31	90344-692-003	ECROU D'ETRIER, 6MM	1	1		
		32	90513-323-000	RONDELLE, 6X9	2	2		
		33	90513-405-000	RONDELLE, 6X9	1	1		
		*34	90541-KM9-008	RONDELLE PLATE, 4MM	6	6		
		35	91307-MB0-003	JOINT TORIQUE, 54X2	1	1		
		36	91307-611-000	JOINT TORIQUE, 13.5X1.4	1	1		
		37	91312-KM9-003	JOINT TORIQUE, 24X3	1	1		
		38	93894-04010-07	VIS A TETE A RONDELLE, 4X10	4	4		
		39	93901-22180	VIS AUTO-TARAUDEUSE, 3X8	1	1		
		40	94050-06000	ECROU DE BRIDE, 6MM	1	1		
		41	95002-70000	PINCE C11 POUR TUBE	1	1		
		*42	95002-80000	PINCE C12 POUR TUBE	2	2		

1985.10.01 F H9

Wartungspunkt	AP	Ref. Nr.	Teile-Nr.	Beschreibung	Menge NS400 RF	RG	Serien-Nr.	Gebiets-Code
		22	32152-KM9-000	VERBINDUNG, ERDUNG	1	1		
		23	37750-PC1-004	SENDEREINHEIT, WASSER-TEMPERATUR	1	1		
		24	37760-KM9-000	SCHALTER KOMPL., THERMOSTAT	1	1		
		25	61103-357-000	BEFESTIGUNGSGUMMI, V. FENDER	2	2		
		26	61104-428-000	HUELSE, V. FENDER	2	2		
		27	87507-MB4-670	ZETTEL, RESERVETANK	1	1		AR,CM,E,ED,G,IT,SA,SD,U
		*	87507-431-620	ZETTEL, RESERVETANK (FRENCH)	1	1		CM,F
		28	90121-102-000	FESTSTELLHUELSE B, LUFTFILTER-GEHAUSE	1	1		
		*29	90141-KM9-008	SPEZIALSCHRAUBE, 4X20	3	3		
		*30	90341-KM9-008	ZAHNMUTTER, 4MM	3	3		
		31	90344-692-003	CLIPMUTTER, 6MM	1	1		
		32	90513-323-000	SCHEIBE, 6X9	2	2		
		33	90513-405-000	SCHEIBE, 6X9	1	1		
		*34	90541-KM9-008	GLATTE SCHEIBE, 4MM	6	6		
		35	91307-MB0-003	O-RING, 54X2	1	1		
		36	91307-611-000	O-RING, 13.5X1.4	1	1		
		37	91312-KM9-003	O-RING, 24X3	1	1		
		38	93894-04010-07	SCHRAUBE MIT SCHEIBE, 4X10	4	4		
		39	93901-22180	SCHNEIDSCHRAUBE, 3X8	1	1		
		40	94050-06000	FLANSCHENMUTTER, 6MM	1	1		
		41	95002-70000	KLEMME C11, SCHLAUCH	1	1		
		*42	95002-80000	KLEMME C12, SCHLAUCH	2	2		

1985.10.01 G H9

H 10

F-29

Radiator • Reserve tank

Radiateur • Réservoir de réserve

Kühler • Reservetank

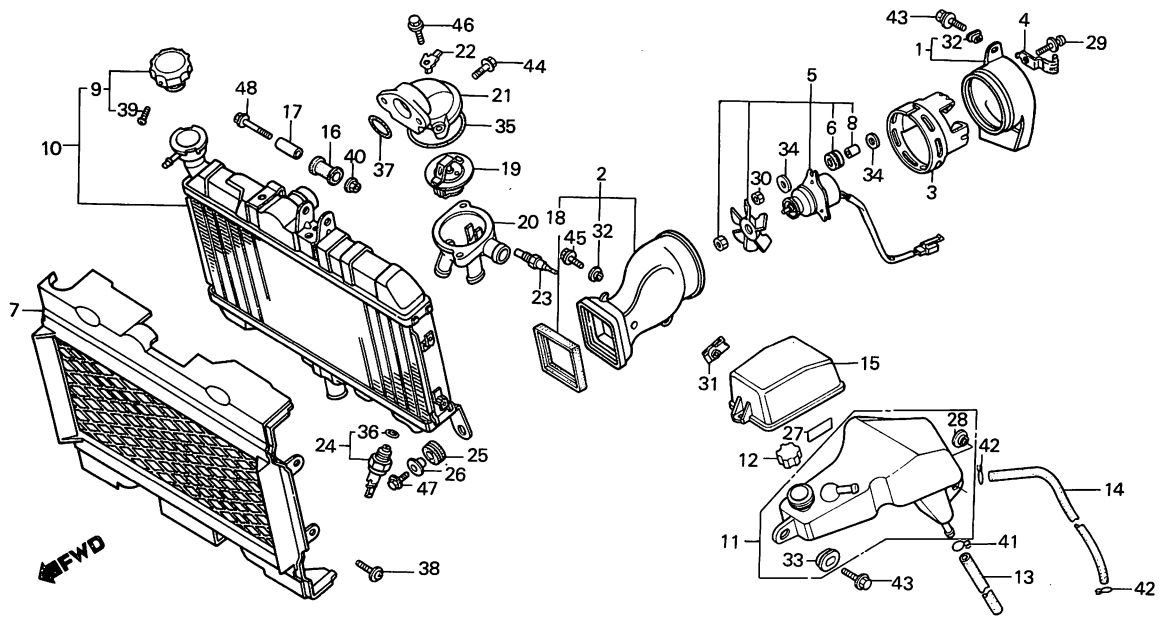

BKM9—34

Service item	F.R.T.	Ref. No.	Part No.	Description	Reqd. No. NS400 RF	RG	Serial No.	Area code
		43	96300-06012-00	BOLT, FLANGE, 6X12	2	2		
		44	96300-06014-00	BOLT, FLANGE, 6X14	2	2		
		45	96300-06016-00	BOLT, FLANGE, 6X16	1	1		
		46	96300-06020-00	BOLT, FLANGE, 6X20	2	2		
		47	96300-06022-00	BOLT, FLANGE, 6X22	2	2		
		48	96300-06040-00	BOLT, FLANGE, 6X40	1	1		

Item d'entretien	T.D.R.	Nº de réf.	Nº de pièce	Description	Nº de requis NS400 RF	RG	Nº de série	Code de zone
		43	96300-06012-00	BOULON DE BRIDE, 6X12	2	2		
		44	96300-06014-00	BOULON DE BRIDE, 6X14	2	2		
		45	96300-06016-00	BOULON DE BRIDE, 6X16	1	1		
		46	96300-06020-00	BOULON DE BRIDE, 6X20	2	2		
		47	96300-06022-00	BOULON DE BRIDE, 6X22	2	2		
		48	96300-06040-00	BOULON DE BRIDE, 6X40	1	1		
			1985.10.01	F	H10			

Wartungspunkt	AP	Ref. Nr.	Teile-Nr.	Beschreibung	Menge NS400 RF	RG	Serien-Nr.	Gebiets-Code
		43	96300-06012-00	FLANSCHENSCHRAUBE, 6X12	2	2		
		44	96300-06014-00	FLANSCHENSCHRAUBE, 6X14	2	2		
		45	96300-06016-00	FLANSCHENSCHRAUBE, 6X16	1	1		
		46	96300-06020-00	FLANSCHENSCHRAUBE, 6X20	2	2		
		47	96300-06022-00	FLANSCHENSCHRAUBE, 6X22	2	2		
		48	96300-06040-00	FLANSCHENSCHRAUBE, 6X40	1	1		
			1985.10.01	G	H10			

H 11

F-30

Frame body

Cadre

Rahmen

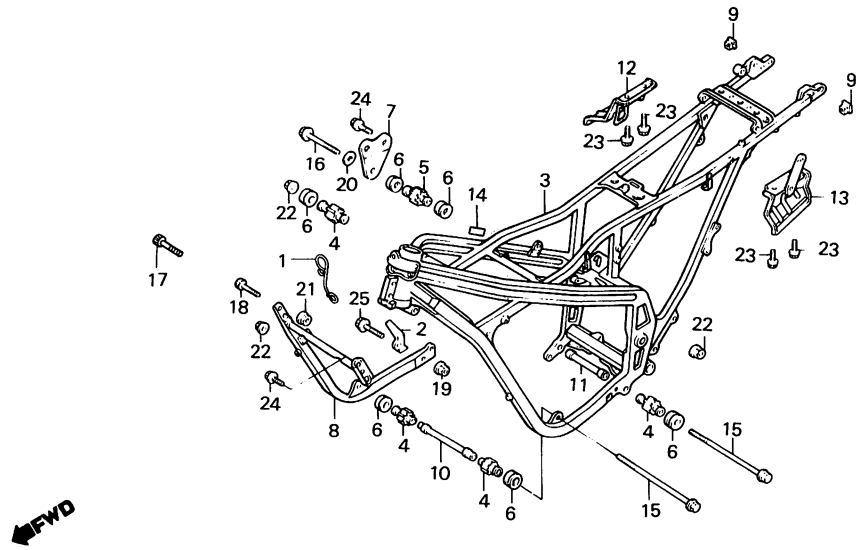

BKM9 35A

Service item	F.R.T.	Ref. No.	Part No.	Description	Reqd. No. NS400 Rr	Rc	Serial No.	Area code
BODY COMP., FRAME	*7.3	* 1	22875-KM9-000	GUIDE, CLUTCH CABLE	1	1		
FRAME COMP., SUB	0.9	* 2	28302-KM9-000	STOPPER, KICK ARM	1	1		
		3	50100-KM9-610	BODY COMP., FRAME	1			G,SD
			50100-KM9-640	BODY COMP., FRAME DAL 2002506 ··· 641	①			AR,E,ED,F,IT,U
			50100-KM9-710	BODY COMP., FRAME	1			SA
		*	50100-KM9-720	BODY COMP., FRAME		1		
		4	50201-KM4-000	RUBBER A, MOUNTING	4	4		
		5	50202-KM4-000	RUBBER B, MOUNTING	1	1		
		6	50203-KM4-000	RUBBER C, MOUNTING	6	6		
		7	50205-KM9-710	BRACKET, ENGINE HANGER	1	1		
		8	50210-KM9-710	FRAME COMP., SUB	1	1		
		9	50244-KM4-000	CAP, FRAME BODY END	2	2		
		10	50361-KM9-000	COLLAR, FR. ENGINE HANGER	1	1		
		11	50362-KM4-000	COLLAR, RR. ENGINE HANGER	1	1		
		12	83610-KM4-010	GRIP, R. SIDE	1	1		
		13	83620-KM4-010	GRIP, L. SIDE	1	1		
		*14	87590-KM9-640	LABEL, STATIONARY NOISE	1			ED
		15	90100-KM4-000	BOLT, FLANGE, 10X286	2	2		
		16	90105-KM9-000	BOLT, STOPPER LINK	1	1		
		17	90112-KM4-000	BOLT, SOCKET, 8X30	1	1		
		*18	90112-KM9-000	BOLT, SOCKET, 8X40	1	1		
		*19	90309-KF0-003	NUT, FLANGE, 8MM	1	1		
		20	90505-KM4-000	WASHER, 12X22	1	1		
		21	94050-08000	NUT, FLANGE, 8MM	2	2		
		22	94050-10000	NUT, FLANGE, 10MM	3	3		

Item d'entretien	T.D.R.	N° de réf.	N° de pièce	Description	N° de requis NS400 RF	RG	N° de série	Code de zone
CORPS COMP. CADRE	*7.3	* 1	22875-KM9-000	GUIDE DE CABLE D'EMBRAYAGE	1	1		
CADRE COMP. AUXILIAIRE	0.9	* 2	28302-KM9-000	BUTEE DE BRAS DE KICK	1	1		
		3	50100-KM9-610	CORPS COMP. CADRE	1			G,SD
			50100-KM9-640	CORPS COMP. CADRE	1			AR,E,ED,F,IT,U
			50100-KM9-710	CORPS COMP. CADRE	1			SA
		*	50100-KM9-720	CORPS COMP. CADRE		1		
		4	50201-KM4-000	CAOUTCHOUC A DE MONTAGE	4	4		
		5	50202-KM4-000	CAOUTCHOUC B DE MONTAGE	1	1		
		6	50203-KM4-000	CAOUTCHOUC C DE MONTAGE	6	6		
		7	50205-KM9-710	SUPPORT DE SUSPENSION MOTEUR	1	1		
		8	50210-KM9-710	CADRE COMP. AUXILIAIRE	1	1		
		9	50244-KM4-000	CHAPEAU D'EXTREMITE DE CORPS DE CADRE	2	2		
		10	50361-KM9-000	COLLIER DE SUSPENSION MOTEUR AV.	1	1		
		11	50362-KM4-000	COLLIER DE SUSPENSION MOTEUR AR.	1	1		
		12	83610-KM4-010	POIGNEE LATERALE D.	1	1		
		13	83620-KM4-010	POIGNEE LATERALE G.	1	1		
		*14	87590-KM9-640	ETIQUETTE DE BRUIT STATIONAIRE	1			ED
		15	90100-KM4-000	BOULON DE BRIDE, 10X286	2	2		
		16	90105-KM9-000	BOULON DE LIAISON DE BUTEE	1	1		
		17	90112-KM4-000	BOULON DE DOUILLE, 8X30	1	1		
		*18	90112-KM9-000	BOULON DE DOUILLE, 8X40	1	1		
		*19	90309-KF0-003	ECROU DE BRIDE, 8MM	1	1		
		20	90505-KM4-000	RONDELLE, 12X22	1	1		
		21	94050-08000	ECROU DE BRIDE, 8MM	2	2		
		22	94050-10000	ECROU DE BRIDE, 10MM	3	3		

1985.10.01 F H11

Wartungspunkt	AP	Ref. Nr.	Teile-Nr.	Beschreibung	Menge NS400 RF	RG	Serien-Nr.	Gebiets-Code
KOERPER KOMPL., RAHMEN	*7.3	* 1	22875-KM9-000	FUEHRUNG, KUPPLUNGSKABEL	1	1		
RAHMEN KOMPL., HILFS	0.9	* 2	28302-KM9-000	ANSCHLAG, KICKARM	1	1		
		3	50100-KM9-610	KOERPER KOMPL., RAHMEN	1			G,SD
			50100-KM9-640	KOERPER KOMPL., RAHMEN	1			AR,E,ED,F,IT,U
			50100-KM9-710	KOERPER KOMPL., RAHMEN	1			SA
		*	50100-KM9-720	KOERPER KOMPL., RAHMEN		1		
		4	50201-KM4-000	BEFESTIGUNGSGUMMI A	4	4		
		5	50202-KM4-000	BEFESTIGUNGSGUMMI B	1	1		
		6	50203-KM4-000	BEFESTIGUNGSGUMMI C	6	6		
		7	50205-KM9-710	AUFHAENGUNGSBUEGEL, MOTOR	1	1		
		8	50210-KM9-710	RAHMEN KOMPL., HILFS	1	1		
		9	50244-KM4-000	KAPPE, RAHMENKOERPERENDE	2	2		
		10	50361-KM9-000	HUELSE, V. MOTORAUFHAENGER	1	1		
		11	50362-KM4-000	HUELSE, H. MOTORAUFHAENGER	1	1		
		12	83610-KM4-010	SEITENGRIFF, R.	1	1		
		13	83620-KM4-010	SEITENGRIFF, L.	1	1		
		*14	87590-KM9-640	ZETTEL, FESTSTEHENDES GERAEUSCH	1			ED
		15	90100-KM4-000	FLANSCHENSCHRAUBE, 10X286	2	2		
		16	90105-KM9-000	SCHRAUBE, ANSCHLAGGELENK	1	1		
		17	90112-KM4-000	INNENSECHSKANTSCHRAUBE, 8X30	1	1		
		*18	90112-KM9-000	INNENSECHSKANTSCHRAUBE, 8X40	1	1		
		*19	90309-KF0-003	FLANSCHENMUTTER, 8MM	1	1		
		20	90505-KM4-000	SCHEIBE, 12X22	1	1		
		21	94050-08000	FLANSCHENMUTTER, 8MM	2	2		
		22	94050-10000	FLANSCHENMUTTER, 10MM	3	3		

1985.10.01 G H11

H 12

F-30

Frame body

Cadre

Rahmen

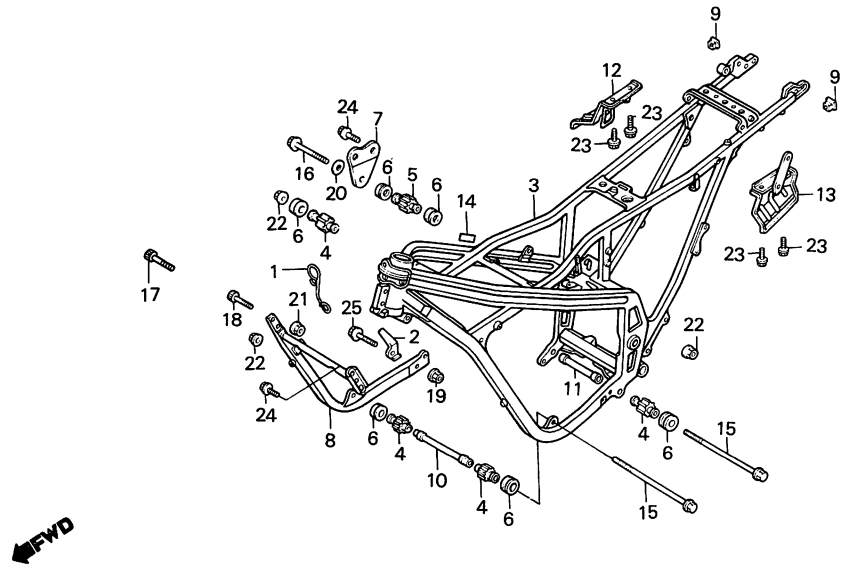

BKM9–35A

Service item	F.R.T.	Ref. No.	Part No.	Description	Reqd. No. NS400 RF	RG	Serial No.	Area code
		23	96300-06014-08	BOLT, FLANGE, 6X14	4	4		
		24	96300-08016-00	BOLT, FLANGE, 8X16	4	4		
		25	96300-08045-00	BOLT, FLANGE, 8X45	1	1		

Item d'entretien	T.D.R.	N° de réf.	N° de pièce	Description	N° de requis NS400 RF	RG	N° de série	Code de zone
		23	96300-06014-08	BOULON DE BRIDE, 6X14	4	4		
		24	96300-08016-00	BOULON DE BRIDE, 8X16	4	4		
		25	96300-08045-00	BOULON DE BRIDE, 8X45	1	1		
			1985.10.01	F	H12			

Wartungspunkt	AP	Ref. Nr.	Teile-Nr.	Beschreibung	Menge NS400 RF	RG	Serien-Nr.	Gebiets-Code
		23	96300-06014-08	FLANSCHENSCHRAUBE, 6X14	4	4		
		24	96300-08016-00	FLANSCHENSCHRAUBE, 8X16	4	4		
		25	96300-08045-00	FLANSCHENSCHRAUBE, 8X45	1	1		
			1985.10.01	G	H12			

H 13

F-31

Tools

Outils

Werkzeug

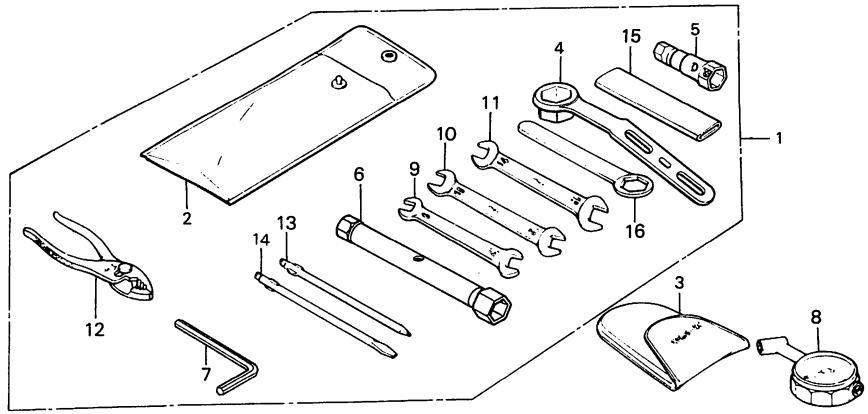

BKM9–36

Service item	F.R.T.	Ref. No.	Part No.	Description	Reqd. No. NS400 RF	RG	Serial No.	Area code
		1	89010-KM9-000	TOOL SET	1	1		
		2	89101-MA6-760	BAG, TOOL	1	1		
		3	89102-469-003	BAG, AIR PRESSURE GAUGE	(1)	(1)		
		4	89216-KM9-000	WRENCH, PLUG (A)	1	1		
		5	89217-KM4-000	WRENCH, PLUG (B)	1	1		
		6	89218-KM9-000	WRENCH, BOX, 17MM	1	1		
		7	89221-429-000	WRENCH, HEX., 5MM	1	1		
		8	89301-463-771	GAUGE, AIR PRESSURE	(1)	(1)		
		9	99001-08120	SPANNER, 8X12	1	1		
		10	99001-10120	SPANNER, 10X12	1	1		
		11	99001-14170	SPANNER, 14X17	1	1		
		12	99002-13500	PLIERS, 135	1	1		
		13	99003-10000	DRIVER 2, PLUS SCREW	1	1		
		14	99003-30000	DRIVER 2, MINUS SCREW	1	1		
		15	99006-12000	HANDLE, EYE WRENCH, 120MM	1	1		
		16	99006-24000	WRENCH, EYE, 24MM	1	1		

Item d'entretien	T.D.R.	N° de réf.	N° de pièce	Description	N° de requis NS400 RF	RG	N° de série	Code de zone
		1	89010-KM9-000	JEU D'OUTILS	1	1		
		2	89101-MA6-760	SAC D'OUTILS	1	1		
		3	89102-469-003	SAC DE JAUGE DE PRESSION D'AIR	(1)	(1)		
		4	89216-KM9-000	CLE A BOUGIES (A)	1	1		
		5	89217-KM4-000	CLE A BOUGIES (B)	1	1		
		6	89218-KM9-000	CLE A DOUILLE, 17MM	1	1		
		7	89221-429-000	CLE HEX. 5MM	1	1		
		8	89301-463-771	INDICATEUR DE PRESSION D'AIR	(1)	(1)		
		9	99001-08120	CLE, 8X12	1	1		
		10	99001-10120	CLE, 10X12	1	1		
		11	99001-14170	CLE, 14X17	1	1		
		12	99002-13500	PINCES, 135	1	1		
		13	99003-10000	TOURNEVIS 2 DE (+)	1	1		
		14	99003-30000	TOURNEVIS 2 DE (-)	1	1		
		15	99006-12000	POIGNEE DE CLE A OEIL, 120MM	1	1		
		16	99006-24000	CLE A OEIL, 24MM	1	1		

1985.10.01 F H13

Wartungspunkt	AP	Ref. Nr.	Teile-Nr.	Beschreibung	Menge NS400 RF	RG	Serien-Nr.	Gebiets-Code
		1	89010-KM9-000	WERKZEUG SATZ	1	1		
		2	89101-MA6-760	WERKZEUGTASCHE	1	1		
		3	89102-469-003	TASCHE, LUFTDRUCKMESSER	(1)	(1)		
		4	89216-KM9-000	SCHLUESSEL, ZUENDKERZE (A)	1	1		
		5	89217-KM4-000	SCHLUESSEL, ZUENDKERZE (B)	1	1		
		6	89218-KM9-000	STECKSCHLUESSEL, 17MM	1	1		
		7	89221-429-000	SCHLUSSEL, HEX., 5MM	1	1		
		8	89301-463-771	DRUCKMESSER, LUFT	(1)	(1)		
		9	99001-08120	SCHLUESSEL, 8X12	1	1		
		10	99001-10120	SCHLUESSEL, 10X12	1	1		
		11	99001-14170	SCHLUESSEL, 14X17	1	1		
		12	99002-13500	ZANGE, 135	1	1		
		13	99003-10000	KREUZSCHLITZSCHRAUBENZIEHER 2 (+)	1	1		
		14	99003-30000	MINUSSCHRAUBENZIEHER 2 (-)	1	1		
		15	99006-12000	SCHLUESSELHEBEL, 120MM	1	1		
		16	99006-24000	SCHRAUBENSCHLUESSEL, 24MM	1	1		

1985.10.01 G H13

H 14

F-32

Cowl

Auvent

Haubenverkleidung

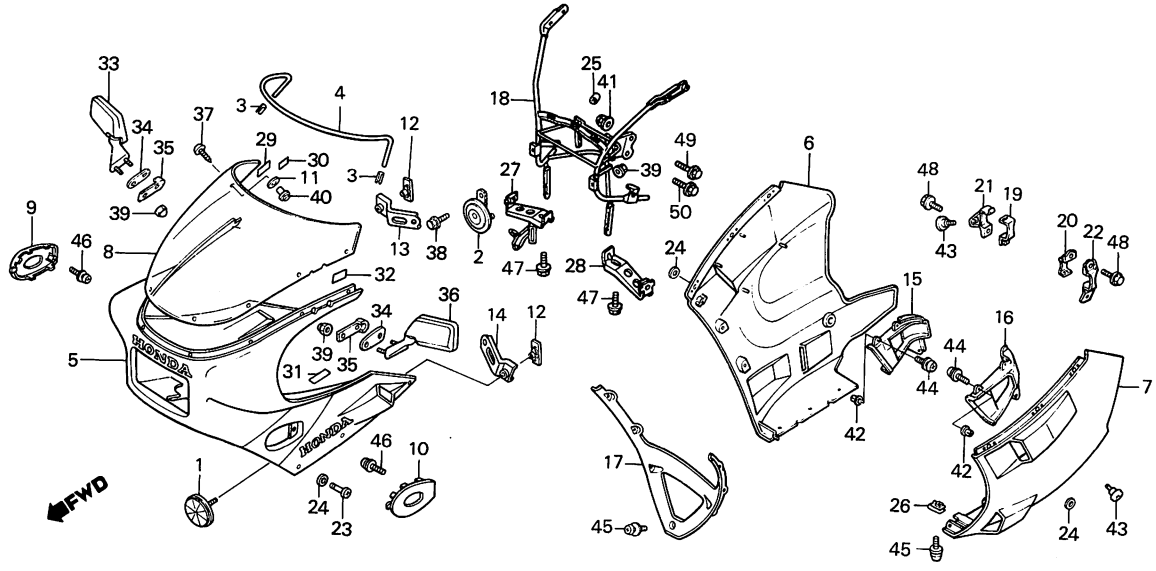

BKM9-37A

Service item	F.R.T.	Ref. No.	Part No.	Description	Reqd. No. NS400 RF	RG	Serial No.	Area code
HORN COMP.	0.3	1	33741-428-671	REFLECTOR, FR. REFLEX	2	2		AR,CM
• COWL SET, LOWER		2	38110-MF9-600	HORN COMP., HIGH	1	1		
(ONE OR ALL)		3	64102-MA3-720	CLIP, SCREEN MOULDING	2	2		
• SCREEN, WIND		4	64105-KM9-640	MOULDING, WIND SCREEN	1	1		
COWL SET, FR. UPPER	0.7	5	642A1-KM9-710	COWL SET, FR. UPPER (NH-138)	1			E,ED,F,G,IT,SA,SD,U
DUCT, LOWER COWL	0.2		642A1-KM9-780	COWL SET, FR. UPPER (NH-138)	1	1		AR,CM
(ONE OR ALL)			642B1-KM9-710	COWL SET, FR. UPPER (PB-127C-U)	1			E,ED,F,G,IT,SD,U
• STIFFNER								
STAY, FAIRING MAIN	0.6		642B1-KM9-780	COWL SET, FR. UPPER (PB-127C-U)	1			AR
		6	642A5-KM9-305	COWL SET, R. LOWER (NH-138)	1	1		
			642A5-KM9-640	COWL SET, R. LOWER (PB-127C-U)	1			AR,E,ED,F,G,IT,SD
			642A5-KM9-710	COWL SET, R. LOWER (PB-127C-U)	1			U
		7	642A6-KM9-305	COWL SET, L. LOWER (NH-138)	1	1		
			642A6-KM9-640	COWL SET, L. LOWER (PB-127C-U)	1			AR,E,ED,F,G,IT,SD
			642A6-KM9-710	COWL SET, L. LOWER (PB-127C-U)	1			U
		* 8	64200-KM9-610	SCREEN, WIND	1			G
		*	64200-KM9-620	SCREEN, WIND	1			F
			64200-KM9-640	SCREEN, WIND	1	1		AR,CM,E,ED,IT,SA,SD,U
		9	64211-KM9-640ZA	COVER, R. FR. UPPER COWL *NH-138*	1	1		AR,CM,E,ED,F,G,IT,SA,SD

Item d'entretien	T.D.R.	N° de réf.	N° de pièce	Description	N° de requis NS400 RF	RG	N° de série	Code de zone
AVERTISSEUR SONORE COMP.	0.3	1	33741-428-671	CATAPHOTE AV.	2	2		AR,CM
• JEU D'AUVENT INFERIEUR		2	38110-MF9-600	AVERTISSEUR COMP. HAUT	1	1		
(L'ON APPLIQUE LE MEME F.R.T.		3	64102-MA3-720	AGRAFE DE MOULURE DE PARE-BRISE	2	2		
MEME QUAND ON EFFECTUE								
L'ENTRETIENT SUR PLUS D'UNE		4	64105-KM9-640	MOULURE DE PARE-BRISE	1	1		
PIECE.)		5	642A1-KM9-710	JEU D'AUVENT SUPERIEUR AV. (NH-138)	1			E,ED,F,G,IT,SA,SD,U
• PARE-BRISE								
JEU D'AUVENT SUPERIEUR AV.	0.7		642A1-KM9-780	JEU D'AUVENT SUPERIEUR AV. (NH-138)	1	1		AR,CM
CONDUITE D'AUVENT INFERIEUR	0.2		642B1-KM9-710	JEU D'AUVENT SUPERIEUR AV. (PB-127C-U)	1			E,ED,F,G,IT,SD,U
(L'ON APPLIQUE LE MEME F.R.T.								
MEME QUAND ON EFFECTUE								
L'ENTRETIENT SUR PLUS D'UNE			642B1-KM9-780	JEU D'AUVENT SUPERIEUR AV. (PB-127C-U)	1			AR
PIECE.)								
• RENFORT								
APPUI PRINCIPAL DE PROFILAGE	0.6	6	642A5-KM9-305	JEU D'AUVENT INFERIEUR D. (NH-138)	1	1		
			642A5-KM9-640	JEU D'AUVENT INFERIEUR D. (PB-127C-U)	1			AR,E,ED,F,G,IT,SD
			642A5-KM9-710	JEU D'AUVENT INFERIEUR D. (PB-127C-U)	1			U
		7	642A6-KM9-305	JEU D'AUVENT INFERIEUR G. (NH-138)	1	1		
			642A6-KM9-640	JEU D'AUVENT INFERIEUR G. (PB-127C-U)	1			AR,E,ED,F,G,IT,SD
			642A6-KM9-710	JEU D'AUVENT INFERIEUR G. (PB-127C-U)	1			U
		* 8	64200-KM9-610	PARE-BRISE	1			G
		*	64200-KM9-620	PARE-BRISE	1			F
			64200-KM9-640	PARE-BRISE	1	1		AR,CM,E,ED,IT,SA,SD,U
		9	64211-KM9-640ZA	COUVERCLE D'AUVENT SUPERIEUR AV. D. *NH-138*	1	1		AR,CM,E,ED,F,G,IT,SA,SD

1985.10.01 F H14

Wartungspunkt	AP	Ref. Nr.	Teile-Nr.	Beschreibung	Menge NS400 RF	RG	Serien-Nr.	Gebiets-Code
HUPE KOMPL.	0.3	1	33741-428-671	REFLEKTOR, V.	2	2		AR,CM
• VERKLEIDUNG SATZ, UNTEN		2	38110-MF9-600	HUPE KOMPL., HOCH	1	1		
(DIE GLEICHE ARBEITSZEIT-		3	64102-MA3-720	KLEMME, SCHEIBENZIERLEISTE	2	2		
PAUSCHALE, AUCH WENN NUR EIN		4	64105-KM9-640	ZIERLEISTE, WINDSCHEIBE	1	1		
ODER ALLE TEILL GEWARTET		5	642A1-KM9-710	VERKLEIDUNG SATZ, V. OBEN (NH-138)	1			E,ED,F,G,IT,SA,SD,U
WIRD)								
• WINDSCHEIBE								
VERKLEIDUNG SATZ, V. OBEN	0.7		642A1-KM9-780	VERKLEIDUNG SATZ, V. OBEN (NH-138)	1	1		AR,CM
KANAL, UNTEN VERKLEIDUNG	0.2		642B1-KM9-710	VERKLEIDUNG SATZ, V. OBEN (PB-127C-U)	1			E,ED,F,G,IT,SD,U
(DIE GLEICHE ARBEITSZEIT-								
PAUSCHALE, AUCH WENN NUR EIN			642B1-KM9-780	VERKLEIDUNG SATZ, V. OBEN (PB-127C-U)	1			AR
ODER ALLE TEILL GEWARTET								
WIRD)								
• VERSTEIFUNG		6	642A5-KM9-305	VERKLEIDUNG SATZ, R. UNTEN (NH-138)	1	1		
HAUPTSTUETZE, VERKLEIDUNG	0.6		642A5-KM9-640	VERKLEIDUNG SATZ, R. UNTEN (PB-127C-U)	1			AR,E,ED,F,G,IT,SD
			642A5-KM9-710	VERKLEIDUNG SATZ, R. UNTEN (PB-127C-U)	1			U
		7	642A6-KM9-305	VERKLEIDUNG SATZ, L. UNTEN (NH-138)	1	1		
			642A6-KM9-640	VERKLEIDUNG SATZ, L. UNTEN (PB-127C-U)	1			AR,E,ED,F,G,IT,SD
			642A6-KM9-710	VERKLEIDUNG SATZ, L. UNTEN (PB-127C-U)	1			U
		* 8	64200-KM9-610	WINDSCHEIBE	1			G
		*	64200-KM9-620	WINDSCHEIBE	1			F
			64200-KM9-640	WINDSCHEIBE	1	1		AR,CM,E,ED,IT,SA,SD,U
		9	64211-KM9-640ZA	DECKEL, R. V. OBEN VERKLEIDUNG *NH-138*	1	1		AR,CM,E,ED,F,G,IT,SA,SD

1985.10.01 G H14

H 15

F-32

Cowl

Auvent

Haubenverkleidung

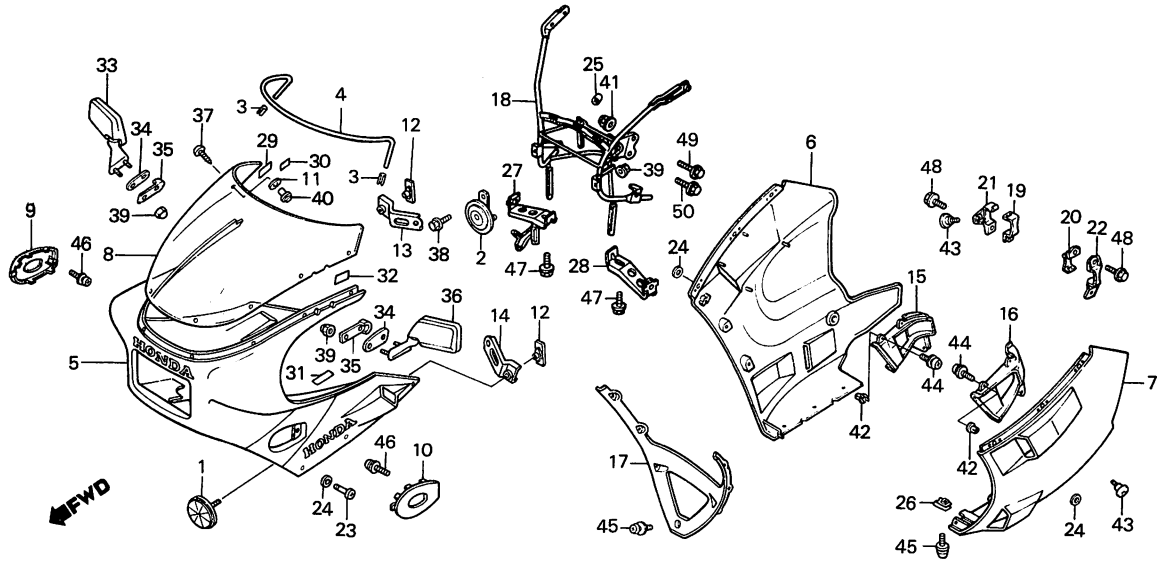

BKM9–37A

Service item	F.R.T.	Ref. No.	Part No.	Description	Reqd. No. NS400 RF	RG	Serial No.	Area code
		10	64212-KM9-640ZA	COVER, L. FR. UPPER COWL *NH-138*	1	1		AR,CM,E,ED,F,G,IT,SA,SD
		11	64212-MB6-000	RUBBER A, WIND SCREEN	8	8		
		12	64214-KM9-780	NUT, 6MM	2	2		AR,CM
		13	64215-KM9-780	STAY, R. FR. SIDE REFLECTOR	1	1		AR,CM
		14	64216-KM9-780	STAY, L. FR. SIDE REFLECTOR	1	1		AR,CM
		15	64255-KM9-000	DUCT, R. LOWER COWL	1	1		
		16	64265-KM9-000	DUCT, L. LOWER COWL	1	1		
		17	64270-KM4-000ZA	STIFFNER *NH-138*	1	1		
			64270-KM4-000ZD	STIFFNER *PB-127C-U*	1			AR,E,ED,F,G,IT,SD,U
		18	64501-KM9-640	STAY, FAIRING MAIN	1	1		AR,CM,E,ED,F,G,IT,SA,SD
		*	64501-KM9-710	STAY, FAIRING MAIN	1			U
		19	64503-KM9-710	BAND, R. LOWER COWL	1	1		
		20	64504-KM9-710	BAND, L. LOWER COWL	1	1		
		21	64505-KM9-710	STAY, R. LOWER COWL	1	1		
		22	64506-KM9-710	STAY, L. LOWER COWL	1	1		
		23	64507-KE8-700	STUD, 6.5MM	6	6		
		24	64509-KE8-700	RETAINER, 6MM	12	12		
		*25	64513-MA6-720	PLUG, FAIRING	1	1		
		26	64527-KE8-700	NUT, CLIP, 4MM	8	8		
		*27	64530-KM9-000	STAY, R. FAIRING SUB	1	1	DAL 2002506.	
		*28	64540-KM9-000	STAY, L. FAIRING SUB	1	1		
		29	87508-415-620	LABEL, RADIATOR CAUTION (FRENCH)	1	1		CM,F

Item d'entretien	T.D.R.	N° de réf.	N° de pièce	Description	N° de requis NS400 RF	RG	N° de série	Code de zone
		10	64212-KM9-640ZA	COUVERCLE D'AUVENT SUPERIEUR AV. G. *NH 138*	1	1		AR,CM,E,ED,F,G,IT,SA,SD
		11	64212-MB6-000	CAOUTCHOUC A DE PARE-BRISE	8	8		
		12	64214-KM9-780	ECROU, 6MM	2	2		AR,CM
		13	64215-KM9-780	APPUI DE REFLECTEUR LATERAL AV. D.	1	1		AR,CM
		14	64216-KM9-780	APPUI DE REFLECTEUR LATERAL AV. G.	1	1		AR,CM
		15	64255-KM9-000	CONDUITE D'AUVENT INFERIEUR D.	1	1		
		16	64265-KM9-000	CONDUITE D'AUVENT INFERIEUR G.	1	1		
		17	64270-KM4-000ZA	RENFORT *NH-138*	1	1		
			64270-KM4-000ZD	RENFORT *PB-127C-U*	1			AR,E,ED,F,G,IT,SD,U
		18	64501-KM9-640	APPUI PRINCIPAL DE PROFILAGE	1	1		AR,CM,E,ED,F,G,IT,SA,SD
		*	64501-KM9-710	APPUI PRINCIPAL DE PROFILAGE	1			U
		19	64503-KM9-710	BANDE D'AUVENT INFERIEUR D.	1	1		
		20	64504-KM9-710	BANDE D'AUVENT INFERIEUR G.	1	1		
		21	64505-KM9-710	APPUI D'AUVENT INFERIEUR D.	1	1		
		22	64506-KM9-710	APPUI D'AUVENT INFERIEUR G.	1	1		
		23	64507-KE8-700	GOUJON, 6.5MM	6	6		
		24	64509-KE8-700	FIXATION, 6MM	12	12		
		*25	64513-MA6-720	BOUCHON DE PLOFILAGE	1	1		
		26	64527-KE8-700	ECROU D'ETRIER, 4MM	8	8		
		*27	64530-KM9-000	APPUI AUXILIAIRE DE PROFILAGE D.	1	1		
		*28	64540-KM9-000	APPUI AUXILIAIRE DE PROFILAGE G.	1	1		
		29	87508-415-620	ETIQUETTE D'AVERTISSEMENT RADIATEUR (FRENCH)	1	1		CM,F

1985.10.01 F H15

Wartungspunkt	AP	Ref. Nr.	Teile-Nr.	Beschreibung	Menge NS400 RF	RG	Serien-Nr.	Gebiets-Code
		10	64212-KM9-640ZA	DECKEL, L. V. OBEN VERKLEIDUNG *NH-138*	1	1		AR,CM,E,ED,F,G,IT,SA,SD
		11	64212-MB6-000	GUMMI A, WINDSCHEIBE	8	8		
		12	64214-KM9-780	MUTTER, 6MM	2	2		AR,CM
		13	64215-KM9-780	STUETZE, R. V. SEITENREFLEKTOR	1	1		AR,CM
		14	64216-KM9-780	STUETZE, L. V. SEITENREFLEKTOR	1	1		AR,CM
		15	64255-KM9-000	KANAL, R. UNTEN VERKLEIDUNG	1	1		
		16	64265-KM9-000	KANAL, L. UNTEN VERKLEIDUNG	1	1		
		17	64270-KM4-000ZA	VERSTEIFUNG *NH-138*	1	1		
			64270-KM4-000ZD	VERSTEIFUNG *PB-127C-U*	1			AR,E,ED,F,G,IT,SD,U
		18	64501-KM9-640	HAUPTSTUETZE, VERKLEIDUNG	1	1		AR,CM,E,ED,F,G,IT,SA,SD
		*	64501-KM9-710	HAUPTSTUETZE, VERKLEIDUNG	1			U
		19	64503-KM9-710	BAND, R. UNTEN VERKLEIDUNG	1	1		
		20	64504-KM9-710	BAND, L. UNTEN VERKLEIDUNG	1	1		
		21	64505-KM9-710	STUETZE, R. UNTEN VERKLEIDUNG	1	1		
		22	64506-KM9-710	STUETZE, L. UNTEN VERKLEIDUNG	1	1		
		23	64507-KE8-700	STEHBOLZEN, 6.5MM	6	6		
		24	64509-KE8-700	HALTER, 6MM	12	12		
		*25	64513-MA6-720	STOEPSEL, VERKLEIDUNG	1	1		
		26	64527-KE8-700	CLIPMUTTER, 4MM	8	8		
		*27	64530-KM9-000	HILFSSTUETZE, R. VERKLEIDUNG	1	1		
		*28	64540-KM9-000	HILFSSTUETZE, L. VERKLEIDUNG	1	1		
		29	87508-415-620	VORSICHTSZETTEL, KUEHLER (FRENCH)	1	1		CM,F

1985.10.01 G H15

H 16

F-32

Cowl

Auvent

Haubenverkleidung

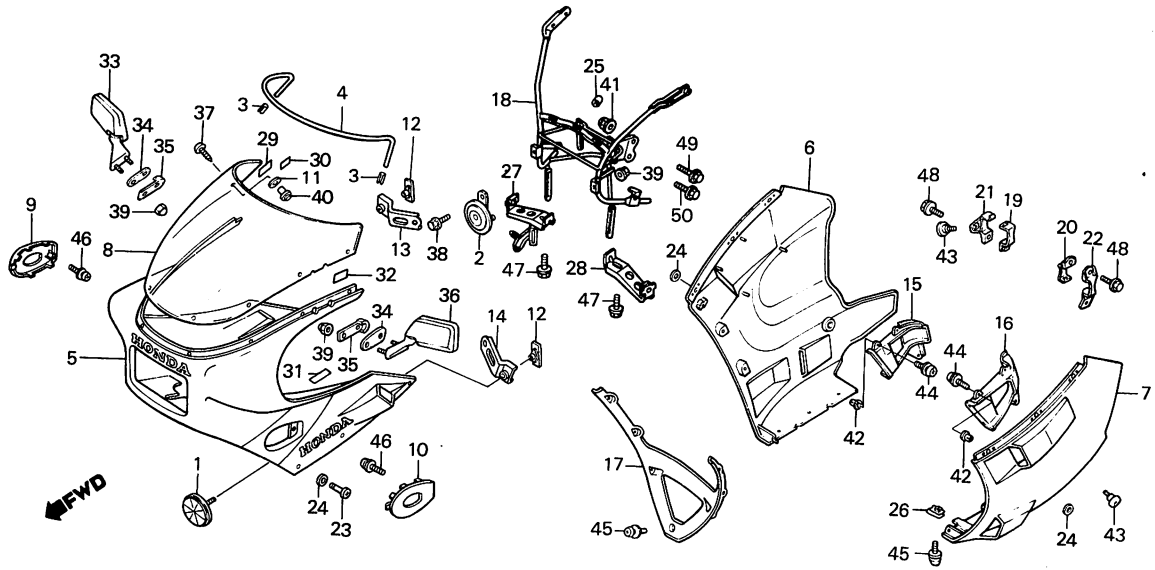

BKM9 37A

Service item	F.R.T.	Ref. No.	Part No.	Description	Reqd. No. NS400 RF	RG	Serial No.	Area code
			87508-415-670	MARK, RADIATOR CAUTION	1	1		AR,CM,E,ED,G,IT,SA,SD,U
		30	87512-KM9-620	MARK, ACCESS LOAD CAUTION	1			F
			87512-KM9-640	MARK, ACCESS LOAD CAUTION	1			AR,E,ED,G,IT,SD,U
		*	87512-KM9-690	MARK, ACCESSORIES & LOADING CAUTION	1			SA
		*	87512-KM9-720	MARK, ACCESSORIES & LOADING CAUTION		1		
		*	87512-KM9-740	MARK, ACCESSORIES & LOADING CAUTION		1		
		31	87515-KM9-610	LABEL, FAIRING MARK	1			G
		32	87522-MA3-700	LABEL, WINDSHIELD CAUTION	1			AR,E,ED,G,IT,SA,SD,U
			87522-MA3-720	LABEL, WINDSHIELD CAUTION	1			F
		*	87522-463-930	LABEL, WIND SCREEN CAUTION		1		
		*	87522-463-950	LABEL, WIND SCREEN CAUTION		1		
		*33	88110-KM9-621ZA	MIRROR, R. BACK *R-134*	1	1		AR,CM,E,ED,F,G,IT,SA,SD
		*	88110-KM9-621ZB	MIRROR, R. BACK *NH-1*	1			AR,E,ED,F,G,IT,SD
		*	88110-KM9-651ZA	MIRROR, R. BACK *R-134*	1			U
		*	88110-KM9-651ZB	MIRROR, R. BACK *NH-1*	1			U
		34	88111-KM9-620	RUBBER, BACK MIRROR MOUNTING	2	2		
		35	88112-KM4-000	RUBBER, BACK MIRROR MOUNTING	2	2		

Item d'entretien	T.D.R.	N° de réf.	N° de pièce	Description	N° de requis NS400 RF	RG	N° de série	Code de zone
			87508-415-670	MARQUE D'AVERTISSEMENT DE RADIATEUR	1	1		AR,CM,E,ED,G,IT,SA,SD,U
		30	87512-KM9-620	MARQUE D'AVERTISSEMENT DE CHARGE D'ACCESSOIRES	1			F
			87512-KM9-640	MARQUE D'AVERTISSEMENT DE CHARGE D'ACCESSOIRES	1			AR,E,ED,G,IT,SD,U
		*	87512-KM9-690	PLAQUE D'AVERTISSEMENT D'ACCESSOIRES ET DE CHARGE	1			SA
		*	87512-KM9-720	PLAQUE D'AVERTISSEMENT D'ACCESSOIRES ET DE CHARGE		1		
		*	87512-KM9-740	PLAQUE D'AVERTISSEMENT D'ACCESSOIRES ET DE CHARGE		1		
		31	87515-KM9-610	ETIQUETTE DE MARQUE DE PROFILAGE	1			G
		32	87522-MA3-700	ETIQUETTE D'AVERTISSEMENT PARE-BRISE	1			AR,E,ED,G,IT,SA,SD,U
			87522-MA3-720	ETIQUETTE D'AVERTISSEMENT PARE-BRISE	1			F
		*	87522-463-930	ETIQUETTE D'AVERTISSEMENT PARE-BRISE		1		
		*	87522-463-950	ETIQUETTE D'AVERTISSEMENT PARE-BRISE		1		
		*33	88110-KM9-621ZA	RETROVISEUR D. *R-134*	1	1		AR,CM,E,ED,F,G,IT,SA,SD
		*	88110-KM9-621ZB	RETROVISEUR D. *NH-1*	1			AR,E,ED,F,G,IT,SD
		*	88110-KM9-651ZA	RETROVISEUR D. *R-134*	1			U
		*	88110-KM9-651ZB	RETROVISEUR D. *NH-1*	1			U
		34	88111-KM9-620	CAOUTCHOUC DE MONTAGE DE RETROVISEUR	2	2		
		35	88112-KM4-000	CAOUTCHOUC DE MONTAGE DE RETROVISEUR	2	2		

1985.10.01 F H16

Wartungspunkt	AP	Ref. Nr.	Teile-Nr.	Beschreibung	Menge NS400 RF	RG	Serien-Nr.	Gebiets-Code
			87508-415-670	VORSICHTSMARKE, KUEHLER	1	1		AR,CM,E,ED,G,IT,SA,SD,U
		30	87512-KM9-620	VORSICHTSMARKE, ZUBEHOERLADUNG	1			F
			87512-KM9-640	VORSICHTSMARKE, ZUBEHOERLADUNG	1			AR,E,ED,G,IT,SD,U
		*	87512-KM9-690	VORSICHTSMARKE, ZUBEHOER & LADUNG	1			SA
		*	87512-KM9-720	VORSICHTSMARKE, ZUBEHOER & LADUNG		1		
		*	87512-KM9-740	VORSICHTSMARKE, ZUBEHOER & LADUNG		1		
		31	87515-KM9-610	ZETTEL, VERKLEIDUNGSMARKE	1			G
		32	87522-MA3-700	VORSICHTSZETTEL, WINDSCHUTZ	1			AR,E,ED,G,IT,SA,SD,U
			87522-MA3-720	VORSICHTSZETTEL, WINDSCHUTZ	1			F
		*	87522-463-930	VORSICHTSZETTEL, WINDSCHUTZ-SCHEIBE		1		
		*	87522-463-950	VORSICHTSZETTEL, WINDSCHUTZ-SCHEIBE		1		
		*33	88110-KM9-621ZA	RUECKSPIEGEL, R. *R-134*	1	1		AR,CM,E,ED,F,G,IT,SA,SD
		*	88110-KM9-621ZB	RUECKSPIEGEL, R. *NH-1*	1			AR,E,ED,F,G,IT,SD
		*	88110-KM9-651ZA	RUECKSPIEGEL, R. *R-134*	1			U
		*	88110-KM9-651ZB	RUECKSPIEGEL, R. *NH-1*	1			U
		34	88111-KM9-620	BEFESTIGUNGSGUMMI, RUCKSPIEGEL	2	2		
		35	88112-KM4-000	BEFESTIGUNGSGUMMI, RUCKSPIEGEL	2	2		

1985.10.01 G H16

I 1

F-32

Cowl

Auvent

Haubenverkleidung

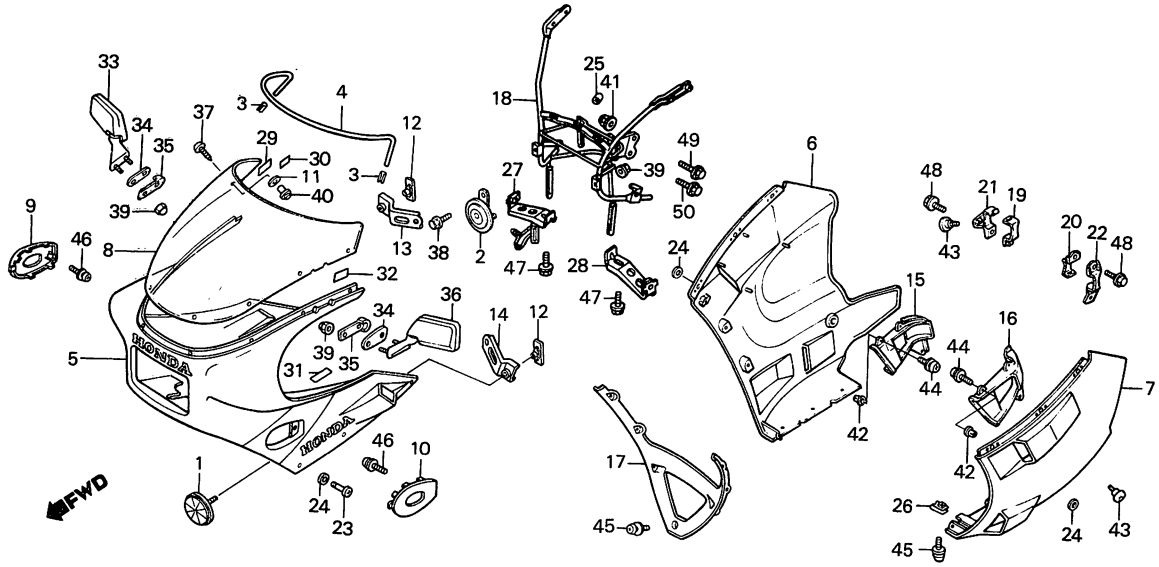

BKM9—37A

Service item	F.R.T.	Ref. No.	Part No.	Description	Reqd. No. NS400 RF	RG	Serial No.	Area code
		*36	88120-KM9-621ZA	MIRROR, L. BACK *R-134*	1	1		AR,CM,E,ED,F,G,IT,SA,SD
		*	88120-KM9-621ZB	MIRROR, L. BACK *NH-1*	1			AR,E,ED,F,G,IT,SD
		*	88120-KM9-651ZA	MIRROR, L. BACK *R-134*	1			U
		*	88120-KM9-651ZB	MIRROR, L. BACK *NH-1*	1			U
		37	90111-MB6-000	SCREW, SCREEN SETTING	8	8		
		*38	90116-965-000	BOLT, FLANGE, 8X10	1	1		
		*39	90201-428-900	NUT, CAP, 6MM	6	6		
		40	90202-MB6-000	NUT, SCREEN SETTING	8	8		
		41	90202-329-000	NUT, FLANGE CAP, 10MM	2	2		
		*42	90315-MJ1-000	NUT, INSERT, 4X0.7	8	8		
		*43	90381-KM9-000	SCREW, SPECIAL, 6X1	2	2		
		44	93891-04010-07	SCREW-WASHER, 4X10	8	8		
		45	93891-04012-07	SCREW-WASHER, 4X12	8	8		
		46	93891-05010-07	SCREW-WASHER, 5X10	2	2		AR,CM,E,ED,F,G,IT,SA,SD
		*47	96300-06014-00	BOLT, FLANGE, 6X14	2	2		
		48	96300-06020-00	BOLT, FLANGE, 6X20	2	2		
		*49	96400-10035-00	BOLT, FLANGE, 10X35	1	1		
		*50	96400-10040-07	BOLT, FLANGE, 10X40	1	1		

Item d'entretien	T.D.R.	Nº de réf.	Nº de pièce	Description	N° de requis NS400 Rf	Rg	Nº de série	Code de zone
		*36	88120-KM9-621ZA	RETROVISEUR G. *R-134*	1	1		AR,CM,E,ED,F,G,IT,SA,SD
		*	88120-KM9-621ZB	RETROVISEUR G. *NH-1*	1			AR,E,ED,F,G,IT,SD
		*	88120-KM9-651ZA	RETROVISEUR G. *R-134*	1			U
		*	88120-KM9-651ZB	RETROVISEUR G. *NH-1*	1			U
		37	90111-MB6-000	VIS DE FIXATION DE PARE-BRISE	8	8		
		*38	90116-965-000	BOULON DE BRIDE, 8X10	1	1		
		*39	90201-428-900	ECROU DE CHAPEAU, 6MM	6	6		
		40	90202-MB6-000	ECROU DE FIXATION DE PARE-BRISE	8	8		
		41	90202-329-000	ECROU DE CHAPEAU DE BRIDE, 10MM	2	2		
		*42	90315-MJ1-000	ECROU D'INSERTION, 4X0.7	8	8		
		*43	90381-KM9-000	VIS SPECIALE, 6X1	2	2		
		44	93891-04010-07	VIS A TETE A RONDELLE, 4X10	8	8		
		45	93891-04012-07	VIS A TETE A RONDELLE, 4X12	8	8		
		46	93891-05010-07	VIS A TETE A RONDELLE, 5X10	2	2		AR,CM,E,ED,F,G,IT,SA,SD
		*47	96300-06014-00	BOULON DE BRIDE, 6X14	2	2		
		48	96300-06020-00	BOULON DE BRIDE, 6X20	2	2		
		*49	96400-10035-00	BOULON DE BRIDE, 10X35	1	1		
		*50	96400-10040-07	BOULON DE BRIDE, 10X40	1	1		

1985.10.01 F I1

Wartungspunkt	AP	Ref. Nr.	Teile-Nr.	Beschreibung	Menge NS400 Rf	Rg	Serien-Nr.	Gebiets-Code
		*36	88120-KM9-621ZA	RUECKSPIEGEL, L. *R-134*	1	1		AR,CM,E,ED,F,G,IT,SA,SD
		*	88120-KM9-621ZB	RUECKSPIEGEL, L. *NH-1*	1			AR,E,ED,F,G,IT,SD
		*	88120-KM9-651ZA	RUECKSPIEGEL, L. *R-134*	1			U
		*	88120-KM9-651ZB	RUECKSPIEGEL, L. *NH-1*	1			U
		37	90111-MB6-000	FESTESTELLSCHRAUBE, SCHEIBE	8	8		
		*38	90116-965-000	FLANSCHENSCHRAUBE, 8X10	1	1		
		*39	90201-428-900	HUTMUTTER, 6MM	6	6		
		40	90202-MB6-000	FESTSTELLMUTTER, SCHEIBE	8	8		
		41	90202-329-000	FLANSCHHUTMUTTER, 10MM	2	2		
		*42	90315-MJ1-000	EINSETZUNGSMUTTER, 4X0.7	8	8		
		*43	90381-KM9-000	SPEZIALSCHRAUBE, 6X1	2	2		
		44	93891-04010-07	SCHRAUBE MIT SCHEIBE, 4X10	8	8		
		45	93891-04012-07	SCHRAUBE MIT SCHEIBE, 4X12	8	8		
		46	93891-05010-07	SCHRAUBE MIT SCHEIBE, 5X10	2	2		AR,CM,E,ED,F,G,IT,SA,SD
		*47	96300-06014-00	FLANSCHENSCHRAUBE, 6X14	2	2		
		48	96300-06020-00	FLANSCHENSCHRAUBE, 6X20	2	2		
		*49	96400-10035-00	FLANSCHENSCHRAUBE, 10X35	1	1		
		*50	96400-10040-07	FLANSCHENSCHRAUBE, 10X40	1	1		

1985.10.01 G I1

I 2

F-33

Stripe
(Main color NH-138)

Rayure
(Couleur principal NH-138)

Streifen
(Hauptfarbe NH-138)

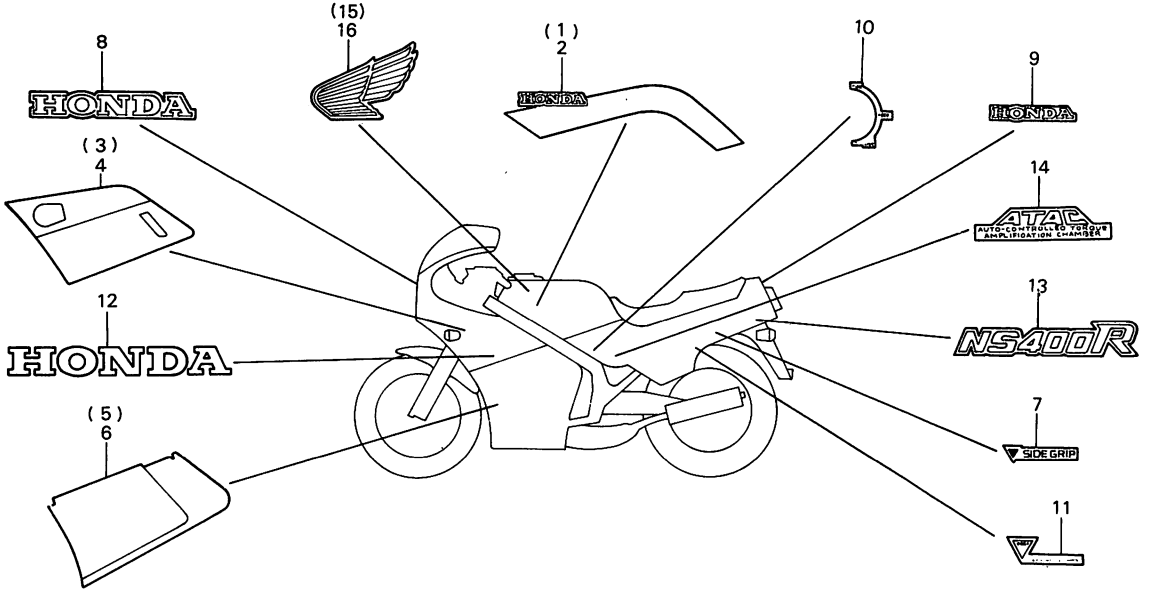

BKM9 44

Service item	F.R.T.	Ref. No.	Part No.	Description	Reqd. No. NS400 RF	RG	Serial No.	Area code
		* 1	17508-KM9-710ZA	STRIPE, R. FUEL TANK (A.M) *TYPE 1*	1	1		
		* 2	17509-KM9-710ZA	STRIPE, L. FUEL TANK (A.M) *TYPE 1*	1	1		
		* 3	64243-KM9-710ZA	STRIPE, R. UPPER COWL (A.M) *TYPE 1*	1	1		
		* 4	64244-KM9-710ZA	STRIPE, L. UPPER COWL (A.M) *TYPE 1*	1	1		
		* 5	64245-KM9-710ZA	STRIPE, R. LOWER COWL (A.M.) *TYPE 1*	1	1		
		* 6	64246-KM9-710ZA	STRIPE, L. LOWER COWL (A.M.) *TYPE 1*	1	1		
		* 7	87109-KM9-620ZA	CAUTION MARK, SIDE GRIP *TYPE 1*	2	2		CM,F
		*	87109-KM9-710ZA	CAUTION MARK, SIDE GRIP (A.M) *TYPE 1*	2	2		AR,CM,E,ED,G,IT,SA,SD,U
		* 8	87110-KM9-710ZA	MARK, FR. UPPER COWL (A.M) *TYPE 1*	1	1		
		* 9	87111-KM4-300ZA	MARK, RR. COWL *TYPE 1*	1	1		
		*10	87112-KM9-710ZA	CAUTION MARK, FUEL COCK LEVER (A.M) *TYPE 1*	1	1		
		*11	87113-KM9-620ZA	MARK, HELMET HOLDER (A.M) *TYPE 1*	1	1		CM,F
		*	87113-KM9-710ZA	MARK, HELMET HOLDER (A.M) *TYPE 1*	1	1		AR,CM,E,ED,G,IT,SA,SD,U
		*12	87114-KM9-710ZA	MARK, UPPER COWL (A.M) *TYPE 1*	2	2		
		*13	87123-KM9-710ZA	MARK, SIDE COVER (A.M) *TYPE 1*	2	2		

Item d'entretien	T.D.R.	N° de réf.	N° de pièce	Description	N° de requis NS400 RF	RG	N° de série	Code de zone
		* 1	17508-KM9-710ZA	RAYURE DE RESERVOIR D'ESSENCE D. (A.M) *TYPE 1*	1	1		
		* 2	17509-KM9-710ZA	RAYURE DE RESERVOIR D'ESSENCE G. (A.M) *TYPE 1*	1	1		
		* 3	64243-KM9-710ZA	RAYURE D'AUVENT SUPERIEUR D. (A.M)	1	1		
		* 4	64244-KM9-710ZA	RAYURE D'AUVENT SUPERIEUR G. (A.M)	1	1		
		* 5	64245-KM9-710ZA	RAYURE D'AUVENT INFERIEUR D. (A.M.)	1	1		
		* 6	64246-KM9-710ZA	RAYURE D'AUVENT INFERIEUR G. (A.M.)	1	1		
		* 7	87109-KM9-620ZA	MARQUE D'AVERTISSEMENT DE POIGNEE LATERAL *TYPE 1*	2	2		CM,F
		*	87109-KM9-710ZA	MARQUE D'AVERTISSEMENT DE POIGNEE LATERAL (A.M) *TYPE 1*	2	2		AR,CM,E,ED,G,IT,SA,SD,U
		* 8	87110-KM9-710ZA	MARQUE D'AUVENT SUPERIEUR AV. (A.M)	1	1		
		* 9	87111-KM4-300ZA	MARQUE D'AUVENT AR. *TYPE 1*	1	1		
		*10	87112-KM9-710ZA	MARQUE D'AVERTISSEMENT DE LEVIER DE ROBINET D'ESSENCE	1	1		
		*11	87113-KM9-620ZA	MARQUE DE PORTE-CASQUE (A.M) *TYPE 1*	1	1		CM,F
		*	87113-KM9-710ZA	MARQUE DE PORTE-CASQUE (A.M) *TYPE 1*	1	1		AR,CM,E,ED,G,IT,SA,SD,U
		*12	87114-KM9-710ZA	MARQUE D'AUVENT SUPERIEUR (A.M)	2	2		
		*13	87123-KM9-710ZA	ETIQUETTE DE COUVERCLE LATERAL (A.M)	2	2		

1985.10.01 F I2

Wartungspunkt	AP	Ref. Nr.	Teile-Nr.	Beschreibung	Menge NS400 RF	RG	Serien-Nr.	Gebiets-Code
		* 1	17508-KM9-710ZA	STREIFEN, R. BENZINTANK (A.M) *TYPE 1*	1	1		
		* 2	17509-KM9-710ZA	STREIFEN, L. BENZINTANK (A.M) *TYPE 1*	1	1		
		* 3	64243-KM9-710ZA	STREIFEN, R. OBEN VERKLEIDUNG (A.M)	1	1		
		* 4	64244-KM9-710ZA	STREIFEN, L. OBEN VERKLEIDUNG (A.M)	1	1		
		* 5	64245-KM9-710ZA	STREIFEN, R. UNTEN VERKLEIDUNG (A.M.)	1	1		
		* 6	64246-KM9-710ZA	STREIFEN, L. UNTEN VERKLEIDUNG (A.M.)	1	1		
		* 7	87109-KM9-620ZA	VORSICHTSMARKE, SEITENGRIFF *TYPE 1*	2	2		CM,F
		*	87109-KM9-710ZA	VORSICHTSMARKE, SEITENGRIFF (A.M)	2	2		AR,CM,E,ED,G,IT,SA,SD,U
		* 8	87110-KM9-710ZA	MARKE, V. OBEN VERKLEIDUNG (A.M)	1	1		
		* 9	87111-KM4-300ZA	MARKE, H. VERKLEIDUNG *TYPE 1*	1	1		
		*10	87112-KM9-710ZA	NORSICHTSMARKE, BENZINHAHN-HEBEL (A.M) *TYPE 1*	1	1		
		*11	87113-KM9-620ZA	MARKE, STURZHELMHALTER (A.M) *TYPE 1*	1	1		CM,F
		*	87113-KM9-710ZA	MARKE, STURZHELMHALTER (A.M) *TYPE 1*	1	1		AR,CM,E,ED,G,IT,SA,SD,U
		*12	87114-KM9-710ZA	MARKE, OBEN VERKLEIDUNG (A.M) *TYPE 1*	2	2		
		*13	87123-KM9-710ZA	MARKE, SEITENDECKEL (A.M) *TYPE 1*	2	2		

1985.10.01 G I2

I 3

F-33

Stripe
(Main color NH-138)

Rayure
(Couleur principal NH-138)

Streifen
(Hauptfarbe NH-138)

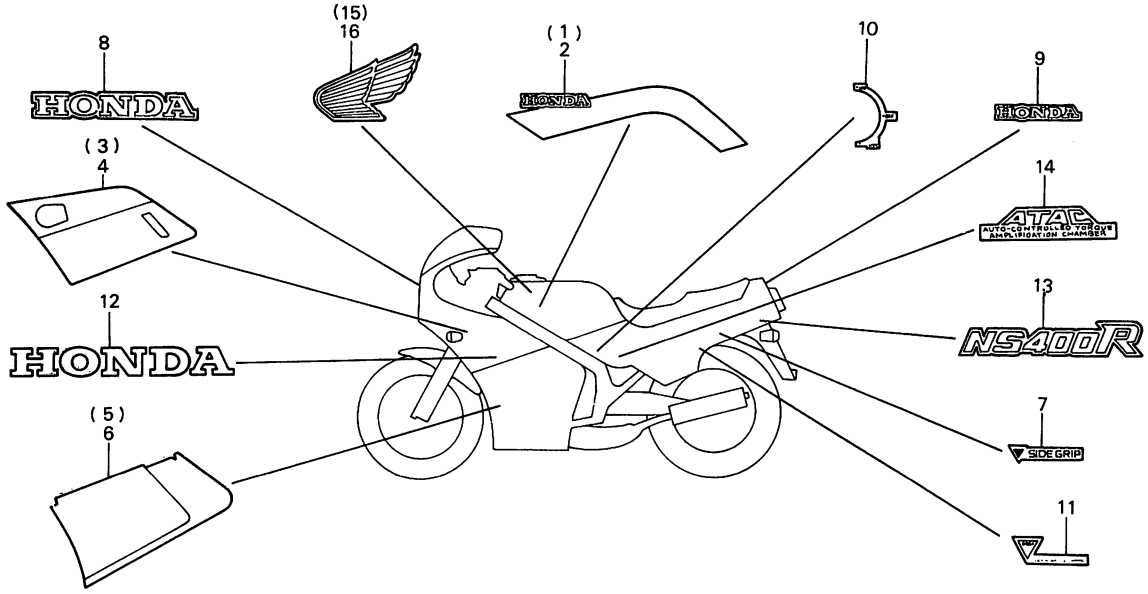

BKM9—44

Service item	F.R.T.	Ref. No.	Part No.	Description		Reqd. No. NS400 RF	Reqd. No. NS400 RG	Serial No.	Area code
		*14	87125-KM9-710ZA	MARK B, SIDE COVER (A.M)	*TYPE 1*	2	2		
		*15	87126-KM9-710ZA	MARK, R. FUEL TANK (A.M)	*TYPE 1*	1	1		
		*16	87127-KM9-710ZA	MARK, L. FUEL TANK (A.M)	*TYPE 1*	1	1		

Item d'entretien	T.D.R.	N° de réf.	N° de pièce	Description	N° de requis NS400 RF	RG	N° de série	Code de zone
		*14	87125-KM9-710ZA	MARQUE B DE COUVERCLE LATERAL (A.M)	2	2		
		*15	87126-KM9-710ZA	MARQUE DE RESERVOIR D'ESSENCE D. (A.M) *TYPE 1*	1	1		
		*16	87127-KM9-710ZA	MARQUE DE RESERVOIR D'ESSENCE G. (A.M) *TYPE 1*	1	1		

1985.10.01 F I3

Wartungspunkt	AP	Ref. Nr.	Teile-Nr.	Beschreibung	Menge NS400 RF	RG	Serien-Nr.	Gebiets-Code
		*14	87125-KM9-710ZA	MARKE B, SEITENDECKEL (A.M) *TYPE 1*	2	2		
		*15	87126-KM9-710ZA	MARKE, R. BENZINTANK (A.M) *TYPE 1*	1	1		
		*16	87127-KM9-710ZA	MARKE, L. BENZINTANK (A.M) *TYPE 1*	1	1		

1985.10.01 G I3

I 4

F-33-1

Stripe
(Main color PB-127C-U)

Rayure
(Couleur principal PB-127C-U)

Streifen
(Hauptfarbe PB-127C-U)

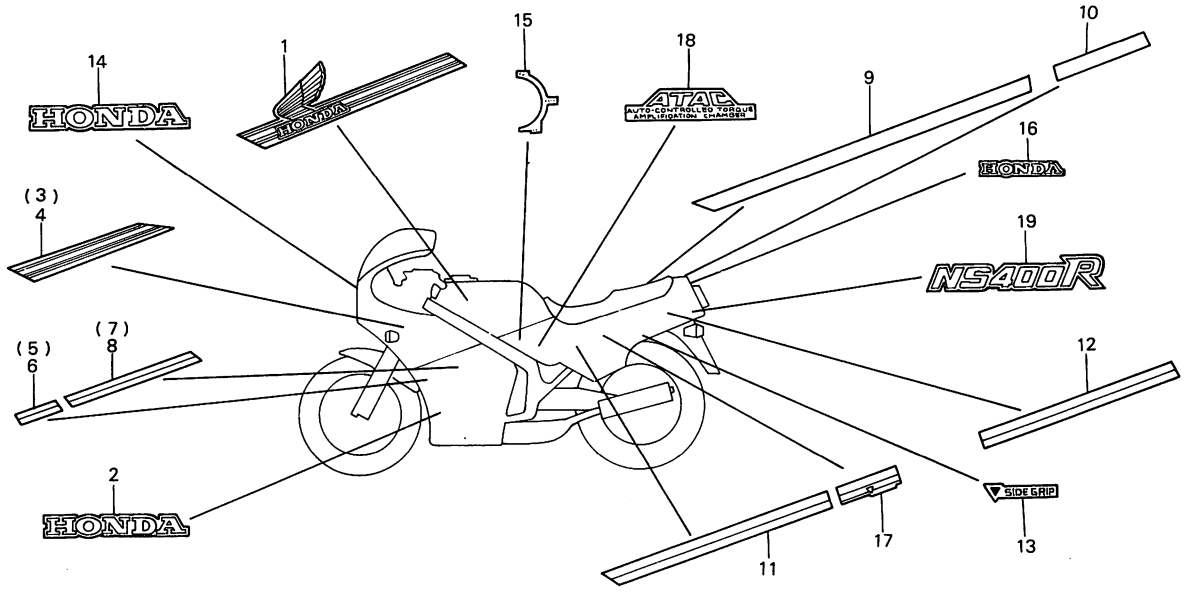

BKM9-45

Service item	F.R.T.	Ref. No.	Part No.	Description	Reqd. No. NS400 RF	RG	Serial No.	Area code
		* 1	17518-KM9-710ZA	STRIPE B, FUEL TANK *TYPE 1*	1			AR,E,ED,F,G,IT,SD,U
		* 2	64248-KM9-640ZA	MARK C, LOWER COWL *TYPE 1*	1			AR,E,ED,F,G,IT,SD,U
		* 3	64253-KM9-710ZA	STRIPE B, R. UPPER COWL *TYPE 1*	1			AR,E,ED,F,G,IT,SD,U
		* 4	64254-KM9-710ZA	STRIPE B, L. UPPER COWL *TYPE 1*	1			AR,E,ED,F,G,IT,SD,U
		* 5	64255-KM9-710ZA	STRIPE B, R. LOWER COWL *TYPE 1*	1			AR,E,ED,F,G,IT,SD,U
		* 6	64256-KM9-710ZA	STRIPE B, L. LOWER COWL *TYPE 1*	1			AR,E,ED,F,G,IT,SD,U
		* 7	64257-KM9-710ZA	STRIPE C, R. LOWER COWL *TYPE 1*	1			AR,E,ED,F,G,IT,SD,U
		* 8	64258-KM9-710ZA	STRIPE C, L. LOWER COWL *TYPE 1*	1			AR,E,ED,F,G,IT,SD,U
		* 9	83604-KM9-710ZA	STRIPE B, R. SIDE COVER *TYPE 1*	1			AR,E,ED,F,G,IT,SD,U
		*10	83605-KM9-710ZA	STRIPE C, R. SIDE COVER *TYPE 1*	1			AR,E,ED,F,G,IT,SD,U
		*11	83704-KM9-710ZA	STRIPE B, L. SIDE COVER *TYPE 1*	1			AR,E,ED,F,G,IT,SD,U
		*12	83705-KM9-710ZA	STRIPE C, L. SIDE COVER *TYPE 1*	1			AR,E,ED,F,G,IT,SD,U
		*13	87109-KM9-620ZB	CAUTION MARK, SIDE GRIP *TYPE 2*	2			F
		*	87109-KM9-710ZB	CAUTION MARK, SIDE GRIP *TYPE 2*	2			AR,E,ED,G,IT,SD,U
		*14	87110-KM9-710ZB	MARK, FR. UPPER COWL *TYPE 2*	1			AR,E,ED,F,G,IT,SD,U

Item d'entretien	T.D.R.	N° de réf.	N° de pièce	Description	N° de requis NS400 RF RG	N° de série	Code de zone
		* 1	17518-KM9-710ZA	RAYURE B DE RESERVOIR D'ESSENCE *TYPE 1*	1		AR,E,ED,F,G,IT,SD,U
		* 2	64248-KM9-640ZA	MARQUE C D'AUVENT INFERIEUR *TYPE 1*	1		AR,E,ED,F,G,IT,SD,U
		* 3	64253-KM9-710ZA	RAYURE B D'AUVENT SUPERIEUR D. *TYPE 1*	1		AR,E,ED,F,G,IT,SD,U
		* 4	64254-KM9-710ZA	RAYURE B D'AUVENT SUPERIEUR G. *TYPE 1*	1		AR,E,ED,F,G,IT,SD,U
		* 5	64255-KM9-710ZA	RAYURE B D'AUVENT INFERIEUR D. *TYPE 1*	1		AR,E,ED,F,G,IT,SD,U
		* 6	64256-KM9-710ZA	RAYURE B D'AUVENT INFERIEUR G. *TYPE 1*	1		AR,E,ED,F,G,IT,SD,U
		* 7	64257-KM9-710ZA	RAYURE C D'AUVENT INFERIEUR D. *TYPE 1*	1		AR,E,ED,F,G,IT,SD,U
		* 8	64258-KM9-710ZA	RAYURE C D'AUVENT INFERIEUR G. *TYPE 1*	1		AR,E,ED,F,G,IT,SD,U
		* 9	83604-KM9-710ZA	RAYURE B DE COUVERCLE LATERAL D. *TYPE 1*	1		AR,E,ED,F,G,IT,SD,U
		*10	83605-KM9-710ZA	RAYURE C DE COUVERCLE LATERAL D. *TYPE 1*	1		AR,E,ED,F,G,IT,SD,U
		*11	83704-KM9-710ZA	RAYURE B DE COUVERCLE LATERAL G. *TYPE 1*	1		AR,E,ED,F,G,IT,SD,U
		*12	83705-KM9-710ZA	RAYURE C DE COUVERCLE LATERAL G. *TYPE 1*	1		AR,E,ED,F,G,IT,SD,U
		*13	87109-KM9-620ZB	MARQUE D'AVERTISSEMENT DE POIGNEE LATERAL *TYPE 2*	2		F
		*	87109-KM9-710ZB	MARQUE D'AVERTISSEMENT DE POIGNEE LATERAL *TYPE 2*	2		AR,E,ED,G,IT,SD,U
		*14	87110-KM9-710ZB	MARQUE D'AUVENT SUPERIEUR AV. *TYPE 2*	1		AR,E,ED,F,G,IT,SD,U

1985.10.01 F I4

Wartungspunkt	AP	Ref. Nr.	Teile-Nr.	Beschreibung	Menge NS400 RF RG	Serien-Nr.	Gebiets-Code
		* 1	17518-KM9-710ZA	STREIFEN B, BENZINTANK *TYPE 1*	1		AR,E,ED,F,G,IT,SD,U
		* 2	64248-KM9-640ZA	MARKE C, UNTEN VERKLEIDUNG *TYPE 1*	1		AR,E,ED,F,G,IT,SD,U
		* 3	64253-KM9-710ZA	STREIFEN B, R. OBEN VERKLEIDUNG *TYPE 1*	1		AR,E,ED,F,G,IT,SD,U
		* 4	64254-KM9-710ZA	STREIFEN B, L. OBEN VERKLEIDUNG *TYPE 1*	1		AR,E,ED,F,G,IT,SD,U
		* 5	64255-KM9-710ZA	STREIFEN B, R. UNTEN VERKLEIDUNG *TYPE 1*	1		AR,E,ED,F,G,IT,SD,U
		* 6	64256-KM9-710ZA	STREIFEN B, L. UNTEN VERKLEIDUNG *TYPE 1*	1		AR,E,ED,F,G,IT,SD,U
		* 7	64257-KM9-710ZA	STREIFEN C, R. UNTEN VERKLEIDUNG *TYPE 1*	1		AR,E,ED,F,G,IT,SD,U
		* 8	64258-KM9-710ZA	STREIFEN C, L. UNTEN VERKLEIDUNG *TYPE 1*	1		AR,E,ED,F,G,IT,SD,U
		* 9	83604-KM9-710ZA	STREIFEN B, R. SEITENDECKEL *TYPE 1*	1		AR,E,ED,F,G,IT,SD,U
		*10	83605-KM9-710ZA	STREIFEN C, R. SEITENDECKEL *TYPE 1*	1		AR,E,ED,F,G,IT,SD,U
		*11	83704-KM9-710ZA	STREIFEN B, L. SEITENDECKEL *TYPE 1*	1		AR,E,ED,F,G,IT,SD,U
		*12	83705-KM9-710ZA	STREIFEN C, L. SEITENDECKEL *TYPE 1*	1		AR,E,ED,F,G,IT,SD,U
		*13	87109-KM9-620ZB	VORSICHTSMARKE, SEITENGRIFF *TYPE 2*	2		F
		*	87109-KM9-710ZB	VORSICHTSMARKE, SEITENGRIFF *TYPE 2*	2		AR,E,ED,G,IT,SD,U
		*14	87110-KM9-710ZB	MARKE, V. OBEN VERKLEIDUNG *TYPE 2*	1		AR,E,ED,F,G,IT,SD,U

1985.10.01 G I4

I 5

F-33-1

Stripe
(Main color PB-127C-U)

Rayure
(Couleur principal PB-127C-U)

Streifen
(Hauptfarbe PB-127C-U)

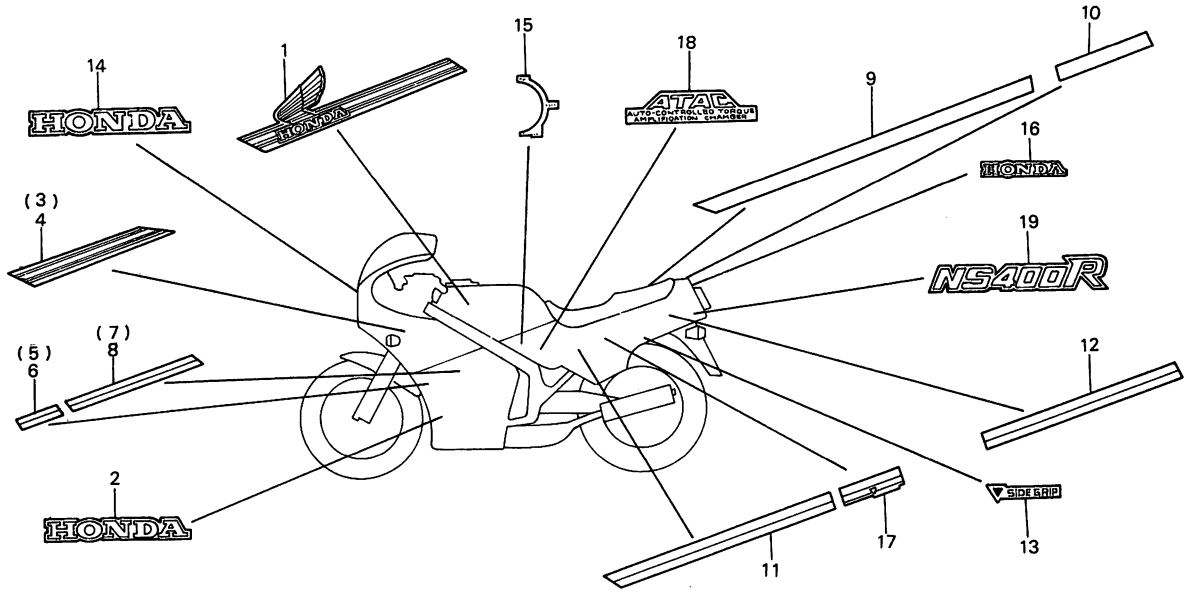

BKM9—45

Service item	F.R.T.	Ref. No.	Part No.	Description	Reqd. No. NS400 RF RG	Serial No.	Area code
		*15	87112-KM4-300ZA	CAUTION MARK, FUEL COCK LEVER *TYPE 1*	1		AR,E,ED,F,G,IT,SD,U
		*16	87121-KM9-710ZA	MARK B, RR. COWL *TYPE 1*	1		AR,E,ED,F,G,IT,SD,U
		*17	87124-KM9-710ZA	STRIPE, HELMET HOLDER *TYPE 1*	1		AR,E,ED,F,G,IT,SD,U
		*18	87125-KM9-710ZB	MARK B, SIDE COVER *TYPE 2*	2		AR,E,ED,F,G,IT,SD,U
		*19	87223-KM9-710ZA	MARK C, SIDE COVER *TYPE 1*	2		AR,E,ED,F,G,IT,SD,U

Item d'entretien	T.D.R.	N° de réf.	N° de pièce	Description	N° de requis NS400 RF RG	N° de série	Code de zone
		*15	87112-KM4-300ZA	MARQUE D'AVERTISSEMENT DE LEVIER DE ROBINET D'ESSENCE	1		AR,E,ED,F,G,IT,SD,U
		*16	87121-KM9-710ZA	MARQUE B D'AUVENT AR. *TYPE 1*	1		AR,E,ED,F,G,IT,SD,U
		*17	87124-KM9-710ZA	RAYURE DE PORTE-CASQUE *TYPE 1*	1		AR,E,ED,F,G,IT,SD,U
		*18	87125-KM9-710ZB	MARQUE B DE COUVERCLE LATERAL *TYPE 2*	2		AR,E,ED,F,G,IT,SD,U
		*19	87223-KM9-710ZA	MARQUE C DE COUVERCLE LATERAL *TYPE 1*	2		AR,E,ED,F,G,IT,SD,U

1985.10.01 F I5

Wartungspunkt	AP	Ref. Nr.	Teile-Nr.	Beschreibung	Menge NS400 RF RG	Serien-Nr.	Gebiets-Code
		*15	87112-KM4-300ZA	NORSICHTSMARKE, BENZINHAHN-HEBEL *TYPE 1*	1		AR,E,ED,F,G,IT,SD,U
		*16	87121-KM9-710ZA	MARKE B, H. VERKLEIDUNG *TYPE 1*	1		AR,E,ED,F,G,IT,SD,U
		*17	87124-KM9-710ZA	STREIFEN, STURZHELMHALTER *TYPE 1*	1		AR,E,ED,F,G,IT,SD,U
		*18	87125-KM9-710ZB	MARKE B, SEITENDECKEL *TYPE 2*	2		AR,E,ED,F,G,IT,SD,U
		*19	87223-KM9-710ZA	MARKE C, SEITENDECKEL *TYPE 1*	2		AR,E,ED,F,G,IT,SD,U

1985.10.01 G I5

Part No. / N° de pièce / Teile-Nr.	Address No. / N° de Adresse / Adresse-Nr.
06000	
061A0-KM9-000	D 10
061A0-KM9-690	D 10
11000	
11000-KM9-000	C 16
11104-KM9-000	C 16
11115-KM4-000	C 16
11120-KM4-010	C 16
11331-KM4-000	C 9
11341-KM9-000	C 13
11343-KM9-000	C 13
11351-KM9-000	C 12
11361-KM4-000	C 13
11391-KM4-000	C 9
	D 10
11394-KM4-000	C 13
	D 10
12000	
12101-KM9-690	C 2
12101-KM9-760	C 2
12102-KM9-690	C 2
12102-KM9-760	C 2
12103-KM9-690	C 2
12103-KM9-760	C 2
12111-KM4-020	C 4
12111-KM9-760	C 4
12112-KM4-020	C 4
12112-KM9-760	C 4
12113-KM4-020	C 4
12113-KM9-760	C 4
12121-KM9-690	C 2
12121-KM9-760	C 2
12122-KM9-690	C 2
12122-KM9-760	C 2
12123-KM9-690	C 2
12123-KM9-760	C 2
12192-KM4-000	C 2
	C 4
	D 10
12210-KM9-000	C 2
12220-KM9-000	C 4
12251-KM4-010	C 2
	C 4
	D 10
12251-KM9-760	C 2
	C 4
	D 10
13000	
13000-KM9-020	D 1
13011-KM4-003	D 1
131A1-KM9-761	D 1
13101-KM4-003	D 1
13101-KM9-761	D 1
13102-KM4-003	D 1
13102-KM9-761	D 1
13103-KM4-003	D 1
13103-KM9-761	D 1
13111-KM4-010	D 1
13201-KM9-310	D 1
13202-357-300	D 1
13311-KM9-300	D 1
13321-KM9-310	D 1
13331-KM9-300	D 1
13331-360-000	D 1
13340-KM9-300	D 1
13381-KM9-300	D 1
14000	
14100-KM9-000	C 2
	C 4
14132-KM9-000	C 2
	C 4
	D 10
14211-KM9-000	C 6
14221-KM4-000	C 6
14251-KM9-000	C 6
	D 10
14261-KM4-000	C 6
	D 10
14301-KM4-300	C 6
14311-KM9-300	C 6
14312-KM9-300	C 6
14314-KM9-000	C 6
14315-KM9-000	C 6
14316-KM9-000	C 6
14317-KM9-000	C 6
14321-KM9-000	C 6
14332-KM4-000	C 6
14333-KM4-010	C 6
14334-KM4-000	C 6
14335-KM4-000	C 6
14336-KM4-000	C 6
14337-KM4-000	C 6
14338-KM4-000	C 6
14341-KM4-000	C 6
14350-KM9-000	C 6
14360-KM9-000	C 6
15000	
15100-KM9-003	C 14
15110-KM9-000	C 14
15121-KM4-000	C 14
15210-KM4-000	C 14
15213-KM4-000	C 10
15215-KM4-000	C 14
15311-KM4-000	C 14
15312-KG4-000	C 14
	D 10
15351-KM9-000	C 14
15520-KM9-000	C 14
15532-KM9-000	C 14
15533-KM4-000	C 14
15535-KM9-000	C 16
15611-381-000	C 9
15661-KG4-003	C 9
16000	
16010-KM9-711	D 8
16011-KM9-711	D 8
16012-KM9-711	D 8
16013-KM4-004	D 8
16014-KM4-004	D 8
16015-KM9-711	D 8
16016-GB4-003	D 8
16018-KM9-711	D 8
16023-KM9-711	D 8
16028-KM9-711	D 8
16029-MB0-671	D 8
16030-KM9-711	D 8
16031-KM9-711	D 8
16034-KM4-004	D 8
16046-MA6-003	D 8
16050-KM4-004	D 8
16052-KM4-004	D 8
16053-KM4-004	D 8
16082-KM4-004	D 8
16100-KM9-711	D 8
16100-KM9-761	D 8
16101-KM9-711	D 8
16101-KM9-761	D 8
16102-KM9-711	D 8
16102-KM9-761	D 8
16103-KM9-711	D 8
16103-KM9-761	D 8
16111-KM4-004	D 9
16120-KG4-003	D 9
16120-KM4-004	D 9
16145-KM9-711	D 9
16165-KM4-004	D 9
16179-KM4-004	D 9
16198-KM9-711	D 9
16199-KM9-711	D 9
16210-KM9-000	C 2
16219-MB0-770	C 2
	C 4
16220-KM9-000	C 2
16231-KM9-000	C 2
	C 4
	D 10
16240-KM9-000	C 4
16950-KM9-005	F 10
16952-KM9-005	F 10
16954-KM9-000	F 10
16955-KM9-000	F 10
16956-KM9-000	F 10
16958-KM9-005	F 10
16965-KM9-640ZA	F 10
16965-KM9-640ZB	F 10
17000	
17210-KM9-000	G 3
17211-KM9-000	G 3
17213-KM9-000	G 3
17220-KM9-000	G 3
17230-KM9-000	G 3
17231-KM9-000	G 3
17235-KM4-000	G 3
17240-KM9-000	G 3
17255-KM9-000	G 3
17256-KM9-000	G 3
17359-KG4-000	G 3
175B1-KM9-710	F 10
17508-KM9-710ZA	I 2
17509-KM9-710ZA	I 2
17518-KM9-710ZA	I 4
17520-KM9-000	F 10
17570-KM9-000	F 10
17611-KM9-000	F 10
17613-473-000	F 10
17620-KM9-611	F 10
17620-MB2-013	F 10
17908-MB2-010	E 9
17910-KM9-000	E 6
17920-KM9-000	E 6
17950-KM9-000	E 6
17957-KM4-000	E 6
17962-KE8-701	E 6
18000	
18100-KM9-000	C 6
18105-KM4-000	C 7
18108-KM9-000	C 7
	D 10
18109-KM9-000	C 7
	D 10
18110-KM9-000	C 7
18291-KM4-000	D 10
	G 4
18292-KM9-000	G 4
18310-KM9-003	G 4
18310-KM9-641	G 4
18320-KM9-003	G 4
18320-KM9-641	G 4
18330-KM9-003	G 4
18330-KM9-641	G 4
18353-KM4-000	C 7
18413-KM9-000	G 4
18419-KM9-000	G 4
18420-KM9-000	G 4
18421-KM4-000	G 4
18421-KM9-000	G 4
18422-KM9-000	G 4
18422-MA6-000	G 4
18428-KM9-003	G 4
18428-KM9-611	G 4
18428-KM9-651	G 4
18428-KM9-751	G 4
18429-KM9-003	G 4
18429-KM9-651	G 4
18429-KM9-751	G 4
18430-KM9-003	G 4
18430-KM9-611	G 5
18430-KM9-651	G 5
18430-KM9-751	G 5
19000	
19020-KM9-000	H 8
19021-KM9-000	H 8
19022-KM9-000	H 8
19023-KM9-000	H 8
19026-KM9-008	H 8
19031-KM3-005	H 8
19032-KM9-000	H 8
19033-KM3-005	H 8
19045-MB0-702	H 8
19100-KM9-003	H 8
19101-KM9-000	H 8
19103-MB0-000	G 15
19104-ME9-000	H 8
19108-KM9-000	H 8
19109-KM9-000	H 8
19112-KM9-000	H 8
19113-KM4-000	H 8
19114-KM4-000	H 8
19126-KM9-000	H 8
19200-KM4-010	C 14
19221-KM4-000	C 14
19226-KM4-000	C 14
19300-KM9-000	H 8
19311-KM9-000	H 8
19315-KM9-000	H 8
19411-KM9-000	C 2
19501-KM9-000	C 2
19502-KM9-000	C 2
19511-KM9-000	C 14
19517-MB6-000	C 2
	C 4
	C 14
19518-KM9-000	C 14
19519-KM9-000	C 4
19521-KM4-000	C 14
19521-KM9-000	C 2
22000	
22100-KM9-000	C 10
22116-KM9-000	C 10
22120-KM9-000	C 10
22125-435-000	C 10
22201-KL3-670	C 10
22201-302-000	C 10
22350-KM4-000	C 10
22352-KG4-000	C 10
22401-KM9-000	C 10
22402-435-000	C 10
22810-KM9-000	C 16
22815-KG4-000	C 16
22821-KM9-000	C 16
22851-KM9-000	C 10
22870-KM9-000	E 6
22875-KM9-000	H 11
23000	
23104-KM4-000	D 1
23111-KM9-000	C 10
23112-KM9-000	C 10
23113-KM9-003	C 10
23210-KM9-000	D 3
23220-KM9-000	D 3
23311-200-000	C 10
23421-KM9-000	D 3
23422-KM9-000	D 3
23431-KM9-000	D 3
23441-KM9-000	D 3
23442-KM9-000	D 3
23451-KM9-000	D 3
23461-KM9-000	D 3
23462-KM9-000	D 3
23481-KM9-000	D 3
23491-KM9-000	D 3
23495-KM9-000	D 3
23501-KM9-000	D 3
23511-KM9-000	D 3
23512-KM9-000	D 3
23521-KM9-000	D 3
23801-KM9-000	D 3
23811-MJ8-000	D 3
24000	
24211-KM4-000	D 5
24212-KG4-000	D 5
24213-KM9-000	D 5
24261-KM9-000	D 5
24261-283-000	D 5
24262-KE8-000	D 5
24310-KM9-000	D 5
24312-KM4-300	D 5
24315-KA3-710	D 5
24320-GC4-730	D 5
24322-KA3-740	D 5
24324-KA3-740	D 5
24326-360-000	D 5
24328-KM4-000	D 5
24329-KA3-740	D 5
24329-KG4-000	D 5
24430-KG4-000	D 5
24435-KG4-000	D 5
24610-KM4-000	D 6
24651-KM4-000	D 6
24652-035-000	D 6
24655-KG4-000	D 6
24701-KM9-000	G 6
24705-KE8-000	G 6
28000	
28210-KG4-000	D 7
28213-KG4-000	D 7
28215-KG4-000	D 7
28221-KG4-000	D 7
28223-KA4-000	D 7
28230-KM4-000	D 7
28238-KM9-000	C 10
28241-KM9-000	G 6
28251-KM9-000	D 7
28261-KG4-000	D 7
28262-KG4-000	D 7
28300-KM9-000	G 6
28302-KM9-000	H 11
28311-342-000	G 6
28333-124-000	G 6
30000	
30300-KM4-000	C 12
30401-KM9-000	G 1
30410-KM9-008	G 1
30460-KM9-008	G 1
30504-KM9-000	C 2
30505-KM9-000	G 1
30506-HA0-000	G 1
30507-KM9-000	G 1
30508-KM9-000	G 1
30510-KM9-000	G 1
30520-KM9-000	G 1
30530-KM9-000	G 1
30700-KM9-153	G 1
31000	
31100-KM9-005	C 12
31110-KM4-005	C 12
31120-KM9-005	C 12
31500-KM9-641	H 6
31501-KM4-000	H 6

Part No. / Nº de pièce / Teile-Nr.	Address No. / Nº de Adresse / Adresse-Nr.
31503-KM4-000	H 6
31504-KM9-620	H 6
31504-KM9-640	H 6
31600-KM9-000	G 1
31800-KM9-000	H 6
32000	
32100-KM9-640	H 6
32100-KM9-710	H 6
32100-KM9-720	H 6
32110-KM9-000	C 10
32152-KM9-000	H 9
32156-KM9-000	H 6
32160-KM9-000	H 6
32161-KM9-000	H 6
32163-KM9-000	H 6
32802-MB2-000	G 1
32906-KM4-000	C 3
32907-KG4-000	C 9
	C 16
32907-KM9-000	H 6
33000	
33100-KM9-601	E 2
33100-KM9-610	E 2
33100-KM9-620	E 2
33100-KM9-721	E 2
33101-KM4-000	E 2
33103-KM9-721	E 2
33103-MC5-003	E 2
33104-MB0-003	E 2
33108-KM9-721	E 2
33108-MB0-003	E 2
33118-438-841	E 2
33120-KM9-601	E 2
33120-KM9-610	E 2
33120-KM9-620	E 2
33120-KM9-721	E 2
33128-471-003	E 2
33130-KM9-000	C 12
33136-MB0-000	E 2
33150-KM9-601	E 2
33153-KM4-003	E 2
33153-KM9-721	E 2
33180-MC5-003	E 2
33400-KM9-003	H 4
33400-KM9-641	H 2
33400-KM9-720	H 2
33401-MB6-003	H 2
33403-MJ6-003	H 4
33405-KM4-003	H 4
33405-KM9-641	H 2
33405-KM9-720	H 2
33406-KM9-003	H 4
33406-MB2-671	H 2
33407-MB2-003	H 2
	H 4
33408-MJ6-003	H 4
33441-KM9-640	H 2
33442-KM9-640	H 2
33450-KM9-003	H 4
33450-KM9-641	H 2
33450-KM9-720	H 2
33455-KM9-000	H 4
33455-KM9-641	H 2
33455-KM9-720	H 2
33456-KM9-003	H 4
33518-MB2-003	H 2
33518-SA2-003	H 5
33600-KM4-003	H 4
33600-KM9-641	H 2
33600-KM9-720	H 2
33601-MB6-003	H 2
33601-693-000	H 6
33602-KM4-003	H 4
33604-KM4-003	H 4
33605-KM9-641	H 2
33606-KM9-641	H 2
33650-KM4-003	H 4
33650-KM9-641	H 2
33650-KM9-720	H 3
33652-KM4-003	H 4
33654-KM4-003	H 4
33655-KM9-641	H 3
33691-MB2-003	H 4
33691-MJ0-003	H 3
33692-KE7-000	H 3
33701-KM9-641	H 5
33701-KM9-720	H 5
33704-KM9-641	H 5
33704-KM9-720	H 5
33708-KM4-003	H 5
33709-KM9-000	G 15
33720-KM9-720	G 15
33721-MB2-003	G 15
33722-MB1-003	G 15
33725-KM9-720	G 15
33727-ME4-671	G 15
33729-MB1-003	G 15
33741-KM9-720	G 15
33741-179-003	G 15
33741-415-602	G 15
33741-428-671	H 14
33742-MB2-672	G 15
34000	
34616-568-671	G 15
34901-MC7-601	E 2
34901-371-621	E 2
34903-388-611	E 3
34905-268-671	H 3
	H 4
34905-425-671	H 3
34906-425-771	H 5
34906-447-711	H 5
34908-GA7-701	E 4
34908-MB0-003	E 9
34908-634-611	H 3
35000	
35010-KM9-000	E 9
35010-KM9-610	E 9
35100-KM9-007	E 9
35100-KM9-611	E 9
35101-KM9-007	E 9
35106-MB2-610	E 9
35110-KR0-007	E 9
35121-MA6-811	E 9
35122-MA6-811	E 9
35130-KM9-721	E 6
35150-KM9-003	E 6
35200-KM9-003	E 6
35200-KM9-721	E 6
35210-KM9-000	E 9
35340-MA5-671	E 8
35350-KM9-000	G 6
35357-MB1-000	G 6
35410-KM9-004	F 14
35600-KM9-000	C 10
36000	
36170-KM9-710	C 7
37000	
37100-KM9-601	E 4
37100-KM9-641	E 4
37100-KM9-650	E 4
37100-KM9-720	E 4
37105-KM9-641	E 4
37110-KM4-008	E 4
37120-KM9-008	E 4
37130-KM4-008	E 4
37151-KM4-008	E 4
37152-KM4-008	E 4
37153-KM4-008	E 4
37154-KM4-008	E 4
37161-KM4-008	E 4
37200-KM9-601	E 4
37200-KM9-641	E 4
37200-KM9-720	E 4
37216-GJ8-701	E 4
37220-445-008	E 4
37222-KM4-008	E 4
37250-KM9-641	E 4
37250-KM9-711	E 4
37250-KM9-720	E 4
37300-KM9-611	E 9
37300-KM9-641	E 9
37300-KM9-761	E 9
37305-KE5-008	E 4
37305-KM4-008	E 9
37310-KM9-641	E 9
37330-KM9-000	E 9
37340-KM9-611	E 9
37340-KM9-641	E 9
37340-KM9-761	E 9
37350-KM9-611	E 9
37350-KM9-641	E 9
37350-KM9-761	E 9
37360-KM9-008	E 10
37361-KM9-008	E 10
37400-KM9-711	E 4
37750-PC1-004	H 9
37760-KM9-000	H 9
38000	
38025-MB0-700	G 6
38110-MF9-600	H 14
38200-KM9-005	E 10
38210-KM9-005	E 10
38210-KM9-621	E 10
38215-KM9-005	E 10
38215-KM9-621	E 10
38250-KM9-005	H 6
38251-KM9-000	H 6
38252-ME9-005	H 6
38253-422-005	H 6
38255-KM4-300	H 6
38301-KK9-952	G 1
38301-MF8-771	G 1
38301-MF8-773	G 1
38306-KJ6-740	G 1
40000	
405A3-KM9-003	G 10
405A3-KM9-005	G 10
40510-KM9-000	G 10
40541-KM4-000	G 10
40542-KM4-000	G 10
40543-KM4-000	G 10
41000	
41200-KM9-000	F 8
41241-KB7-000	F 8
42000	
42301-KM4-000	F 8
42311-KM4-000	F 8
42313-KM4-000	F 8
42611-KE8-000	F 8
42624-KE8-000	F 8
42625-MC4-000	F 8
42650-KM9-641	F 8
42704-MJ0-000	F 4
	F 8
42705-MJ0-000	F 4
	F 8
42706-MJ0-000	F 4
	F 8
42710-KM9-642	F 8
42710-KM9-644	F 8
42710-KM9-645	F 8
42753-425-003	F 4
	F 8
42753-425-004	F 4
	F 8
43000	
43100-KM4-007	F 7
43105-MJ6-007	F 7
43107-MA3-006	F 7
43109-MA3-006	F 7
43110-KM4-006	F 7
43209-MA3-006	F 7
43310-KM9-003	F 6
43351-KM4-000	F 8
43352-568-003	F 2
	F 7
43353-461-771	F 2
	F 7
43431-KM4-000	G 10
43434-MA3-640	F 7
43435-MC7-000	G 10
43500-KM4-006	F 6
43501-MJ6-006	F 6
43503-KM4-006	F 6
43504-MB2-006	F 6
43511-KM4-006	F 6
43512-KM4-006	F 6
43513-MJ6-006	F 6
43514-445-771	F 6
43520-MJ6-305	F 6
43530-MB2-006	F 6
44000	
44301-MJ6-000	F 4
44311-MF2-000	F 4
44620-MB0-000	F 4
44650-KM9-641	F 4
44680-410-000	F 4
44710-KM9-641	F 4
44710-KM9-642	F 4
44800-MF2-003	F 4
44806-MF2-003	F 4
44809-402-000	F 4
44830-KN1-000	E 5
44831-KN1-300	E 5
44832-KM9-000	F 2
45000	
45100-MJ6-016	F 2
45101-MJ6-006	F 2
45105-KL8-004	F 2
45107-MA3-006	F 2
45108-MA3-006	F 2
	F 7
45109-166-006	F 2
45110-MJ6-016	F 2
45111-MA3-006	F 2
	F 7
45112-445-631	F 2
	F 7
45124-KM9-003	E 8
45125-KM9-003	E 8
45126-KM9-003	E 8
45127-MA1-003	E 8
45128-ME2-003	F 4
45131-MA3-006	F 2
	F 7
45133-MA3-006	F 2
	F 7
45133-166-016	F 2
	F 7
45156-KM4-000	E 13
	E 14
45200-MJ6-016	F 2
45201-KM4-006	F 7
45201-MJ6-006	F 2
45209-166-006	F 2
45210-MJ0-016	F 2
45215-MA3-006	F 2
	F 7
45217-MJ0-006	F 2
	F 7
45251-KM4-000	F 4
45351-KM4-000	F 4
45500-KM9-006	E 8
45504-410-003	E 8
45512-MA6-006	E 8
45513-KE5-026	E 8
45517-MB0-006	E 8
45518-MB4-671	E 8
45520-MA5-672	E 8
45520-300-000	F 6
45521-MJ6-006	F 6
45530-MA5-671	E 8
46000	
46182-500-013	F 6
46500-KM4-000	G 6
46503-371-000	F 6
46504-MB2-006	F 6
46510-KM9-000	G 6
46514-KM4-000	G 6
50000	
50100-KM9-610	H 11
50100-KM9-640	H 11
50100-KM9-710	H 11
50100-KM9-720	H 11
50182-KM9-000	G 10
50185-KM9-000	G 10
50186-KM4-000	G 10
50187-KM9-000	G 10
50201-KM4-000	H 11
50202-KM4-000	H 11
50203-KM4-000	H 11
50205-KM9-710	H 11
50210-KM9-710	H 11
50244-KM4-000	H 11
50250-KM9-000	H 6
50251-KM9-000	H 6
50324-KM9-000	H 7
50325-KM9-000	H 7
50328-KM4-000	H 7
50330-KM9-000	G 1
50345-KM9-000	G 1
50361-KM9-000	H 11
50362-KM4-000	H 11
50365-KM4-000	G 13
50500-KM9-610	G 9
50505-KM9-610	G 9
50540-KM9-000	G 9
50541-445-010	G 9
50542-438-000	G 9
50543-438-000	G 9
50548-356-700	G 9
50549-356-700	G 9
50550-KM9-710	G 9
50600-KM9-000	G 7
50603-KM9-640	G 7
50603-033-000	G 7
50612-KM4-000	G 7
50613-KM4-000	G 7
50614-KR0-000	G 7
50618-KE8-000	G 7
50619-KM9-640	G 7
50630-KM9-640	G 7
50640-KM9-640	G 7
50643-KM4-000	G 7
50650-KM9-640	G 7
50661-KR0-000	G 7
50700-KM9-640	G 7
50710-KE8-000	G 7
50711-KM4-000	G 7
50712-KM4-000	G 7
50715-KE8-000	G 8
50731-KM9-000	G 13
50750-KM9-640	G 8

Part No. / N° de pièce / Teile-Nr.	Address No. / N° de Adresse / Adresse-Nr.
51000	
51310-KM4-000ZA	E 13
51310-KM4-000ZC	E 13
51320-KM4-000ZA	E 13
51320-KM4-000ZC	E 13
51400-KM9-641	E 15
51401-KM9-641	E 15
51402-KM4-003	E 15
51403-MA6-003	E 15
51403-ME4-003	E 15
51404-MA6-003	E 15
51405-MA6-003	E 15
51405-MC7-003	E 15
51410-KM4-003	E 15
51411-MG1-003	E 15
51412-461-003	E 15
51414-461-003	E 15
51415-MC5-013	E 15
51415-461-003	E 15
51417-MJ6-013	E 15
51418-MJ6-003	E 15
51421-KM4-013	E 15
51423-MJ0-003	E 15
51432-ME4-003	E 15
51433-MJ0-003	E 15
51434-MC7-003	E 15
51436-MJ6-003	E 15
51437-ME4-003	E 15
51440-KM4-003	E 15
51441-MJ0-003	E 15
51442-MJ0-003	E 16
51445-MJ0-003	E 16
51447-461-003	E 16
51450-ME4-003	E 16
51457-KM4-003	E 16
51490-MC5-315	E 16
51500-KM9-641	E 16
51510-KM4-003	E 16
51521-KM4-003	E 16
51530-MJ6-003	E 16
51531-MJ0-003	E 16
51532-MB1-771	E 16
51532-MB2-300	E 16
51536-MB2-000	F 2
51540-KM4-003	E 16
51545-MJ0-003	E 16
51558-MJ0-003	E 16
51591-MJ0-305	E 16
51634-MJ0-003	E 16
52000	
52100-KM4-010	G 10
52101-KM4-000	G 10
52102-KM4-000	G 10
52105-KM4-000	G 10
52115-KM9-000	G 10
52161-KM4-000	G 10
52170-KM4-010	G 10
52400-KM9-641	G 13
52401-KM9-641	G 13
52403-KM4-003	G 13
52405-KM9-003	G 13
52406-MA1-611	G 13
52410-KM9-641	G 13
52420-KM4-003	G 13
52421-KM4-003	G 13
52422-KM4-003	G 13
52423-KM4-003	G 13
52424-KM4-003	G 13
52425-KM4-003	G 13
52426-KM4-003	G 13
52427-KM4-003	G 13
52450-KM9-003	G 13
52451-MA0-000	G 13
52452-KE8-003	G 13
52453-KM4-003	G 13
52455-KM4-003	G 13
52456-KB7-003	G 13
52458-KM4-003	G 13
52459-KM4-003	G 13
52460-KM4-000	G 13
52460-446-003	G 14
52463-KM4-000	G 14
52463-MJ0-000	G 14
52465-KM4-000	G 14
52470-KM4-010	G 14
52478-MC7-003	G 14
53000	
53100-KM9-000	E 10
53104-MJ0-000	E 10
53105-KM9-000	E 10
53106-MJ0-000	E 10
53107-KM9-000	E 10
53108-MJ0-000	E 10
53141-422-000	E 6
53150-KM9-000	E 10
53165-422-000	E 6
53166-422-000	E 6
53172-KM4-000	E 6
53174-463-770	E 6
53175-KM9-006	E 8
53178-KM9-000	E 6
53180-422-020	E 6
53192-268-000	E 6
53200-KN1-000	E 12
53214-KA4-701	E 12
53214-371-010	E 12
53220-KM4-000	E 12
53223-371-010	E 12
53230-KM9-000	E 10
53232-MJ4-670	E 10
55000	
55101-KM9-000	F 14
55102-166-000	F 14
55104-166-000	F 14
55105-167-020	F 14
55107-KE1-000	F 14
55108-KM4-000	F 14
55121-166-000	F 14
55130-KM9-000	F 14
55140-KM4-000	F 14
55145-KM4-000	F 14
61000	
61100-KM4-000ZA	E 13
61100-KM4-000ZC	E 13
61100-KM9-710ZA	E 14
61100-KM9-710ZB	E 14
61102-KF9-900	E 13
	E 14
61103-357-000	G 15
	H 9
61104-KM4-000	E 13
	E 14
61104-422-000	G 15
61104-428-000	F 10
	H 9
61105-MA3-000	G 15
61110-KM9-710ZA	E 14
61110-KM9-710ZB	E 14
61111-KM9-710	E 14
61120-KM9-710ZA	E 14
61120-KM9-710ZB	E 14
61121-KM9-710	E 14
64000	
64102-MA3-720	H 14
64105-KM9-640	H 14
642A1-KM9-710	H 14
642A1-KM9-780	H 14
642A5-KM9-305	H 14
642A5-KM9-640	H 14
642A5-KM9-710	H 14
642A6-KM9-305	H 14
642A6-KM9-640	H 14
642A6-KM9-710	H 14
642B1-KM9-710	H 14
642B1-KM9-780	H 14
64200-KM9-610	H 14
64200-KM9-620	H 14
64200-KM9-640	H 14
64211-KM9-640ZA	H 14
64212-KM9-640ZA	H 15
64212-MB6-000	H 15
64214-KM9-780	H 15
64215-KM9-780	H 15
64216-KM9-780	H 15
64218-KM9-640	H 3
64219-KM9-640	H 3
64241-KM9-640ZA	G 9
64241-KM9-640ZB	G 9
64243-KM9-710ZA	I 2
64244-KM9-710ZA	I 2
64245-KM9-710ZA	I 2
64246-KM9-710ZA	I 2
64248-KM9-640ZA	I 4
64253-KM9-710ZA	I 4
64254-KM9-710ZA	I 4
64255-KM9-000	H 15
64255-KM9-710ZA	I 4
64256-KM9-710ZA	I 4
64257-KM9-710ZA	I 4
64258-KM9-710ZA	I 4
64265-KM9-000	H 15
64270-KM4-000ZA	H 15
64270-KM4-000ZD	H 15
64501-KM9-640	H 15
64501-KM9-710	H 15
64503-KM9-710	H 15
64504-KM9-710	H 15
64505-KM9-710	H 15
64506-KM9-710	H 15
64507-KE8-700	H 15
64509-KE8-700	H 15
64513-MA6-720	H 15
64527-KE8-700	H 15
64529-MC7-000	F 14
	G 3
	H 7
64530-KM9-000	H 15
64540-KM9-000	H 15
77000	
77200-KM9-000ZA	F 12
77200-KM9-610ZA	F 12
77203-KM4-000	F 12
77204-KM4-000	F 12
77204-312-000	F 12
77205-KM4-000	F 12
77205-286-000	F 12
77206-KM4-000	F 12
77208-KM4-000	F 12
77210-KM4-000ZF	F 12
77210-KM4-000ZG	F 12
77210-KM9-610ZA	F 12
77210-KM9-610ZB	F 12
77210-KM9-640ZA	F 12
77210-KM9-640ZB	F 12
77211-KM9-640ZA	F 12
77213-KM9-000	F 12
77214-KM9-640	F 12
77230-KM4-000	F 14
77230-KM9-611	F 14
77235-GC2-000	G 15
77235-KM4-010	F 14
77236-KM4-000	F 14
77240-KM4-000	F 12
77245-KM4-000	F 12
77250-KM4-000	F 12
80000	
80100-KM9-610	G 15
80100-KM9-640	G 15
80100-KM9-720	G 15
80100-KM9-760	G 15
80100-KM9-780	G 15
80101-KM9-610	G 15
80102-323-000	G 15
80103-KM4-000	G 16
80103-MB2-000	G 16
80104-KM4-000	G 16
80105-KM4-000	G 16
80107-KM9-000	G 16
80108-KM9-000	G 16
80111-KM9-780	G 16
80112-KM9-780	G 16
80130-KM4-010	G 16
83000	
83511-KM9-000	F 12
83512-KM9-000	F 12
83551-MA6-000	F 14
83551-300-000	F 10
83551-300-000	F 13
	G 16
836A0-KM9-710	F 14
836B0-KM9-710	F 14
83601-KM4-000	F 14
83602-KM4-000	F 14
83604-KM9-710ZA	I 4
83605-KM9-710ZA	I 4
83610-KM4-010	H 11
83618-323-000	H 7
83620-KM4-010	H 11
83641-KM9-000	F 15
83670-KM9-000	F 15
837A0-KM9-710	F 15
837A1-KM9-710ZA	F 15
837B0-KM9-710	F 15
83701-KM4-300ZE	F 15
83704-KM9-710ZA	I 4
83705-KM9-710ZA	I 4
83711-KM4-000	F 15
83712-KM4-000	F 15
83713-KM4-000	F 15
83714-KM4-000	F 15
84000	
84103-MA6-910	F 13
84300-KM9-610	F 13
84301-KM9-610	F 13
84303-KM9-610	F 13
84304-KM9-610	F 13
84305-KM9-610	F 13
84701-KM9-720	G 16
84703-KM9-760	G 16
84703-MB2-900	G 16
84703-425-000	F 10
84705-MF9-000	H 5
87000	
87105-KM9-610ZA	G 9
87108-KM4-300ZA	E 13
	E 14
87108-KM9-300	E 13
	E 14
87109-KM9-620ZA	I 2
87109-KM9-620ZB	I 4
87109-KM9-710ZA	I 2
87109-KM9-710ZB	I 4
87110-KM9-710ZA	I 2
87110-KM9-710ZB	I 4
87111-KM4-300ZA	I 2
87112-KM4-300ZA	I 5
87112-KM9-710ZA	I 2
87113-KM9-620ZA	I 2
87113-KM9-710ZA	I 2
87114-KM9-710ZA	I 2
87118-KM9-720	F 15
87121-KM9-710ZA	I 5
87123-KM9-710ZA	I 2
87124-KM9-710ZA	I 5
87125-KM9-710ZA	I 3
87125-KM9-710ZB	I 5
87126-KM9-710ZA	I 3
87127-KM9-710ZA	I 3
87223-KM9-710ZA	I 5
87503-KM4-300	G 14
87503-KM9-620	G 14
87504-463-670	G 11
87504-463-720	G 11
87505-KM9-620	G 11
87505-KM9-640	G 11
87505-KM9-690	G 11
87505-KM9-720	G 11
87505-KM9-740	G 11
87507-KM9-620	G 11
87507-KM9-640	G 11
87507-MB4-670	H 9
87507-431-620	H 9
87508-415-620	H 15
87508-415-670	H 16
87511-KM4-300	F 15
87511-KM9-620	F 15
87512-KM9-620	H 16
87512-KM9-640	H 16
87512-KM9-690	H 16
87512-KM9-720	H 16
87512-KM9-740	H 16
87515-KM9-610	H 16
87517-KM9-620	F 11
87517-KM9-640	F 11
87517-KM9-690	F 11
87522-MA3-700	H 16
87522-MA3-720	H 16
87522-463-930	H 16
87522-463-950	H 16
87523-KM9-620	E 5
87523-KM9-640	E 5
87560-MB9-620	F 11
87560-ME9-670ZA	F 11
87590-KM9-640	H 11
88000	
88110-KM9-621ZA	H 16
88110-KM9-621ZB	H 16
88110-KM9-651ZA	H 16
88110-KM9-651ZB	H 16
88111-KM9-620	H 16
88112-KM4-000	H 16
88120-KM9-621ZA	I 1
88120-KM9-621ZB	I 1
88120-KM9-651ZA	I 1
88120-KM9-651ZB	I 1
89000	
89010-KM9-000	H 13
89101-MA6-760	H 13
89102-469-003	H 13
89216-KM9-000	H 13
89217-KM4-000	H 13
89218-KM9-000	H 13
89221-429-000	H 13
89301-463-771	H 13
90000	
90002-KG4-000	C 16
90002-KM4-000	C 10
90003-KG4-000	C 16
90003-KM4-000	C 7
90004-KG4-000	C 16
90004-KM4-000	C 3
90005-KG4-000	C 16
90006-KG4-000	C 16

Part No. / N° de pièce / Teile-Nr.	Address No. / N° de Adresse / Adresse-Nr.
90006-ME5-000	C 12
90010-KM4-000	G 14
90011-KM4-000	C 7
90012-KM9-000	C 7
90013-KM9-000	C 12
90023-041-000	D 6
90100-KM4-000	H 11
90101-KA4-700	G 6
90102-434-671	E 5
90103-KM9-005	H 7
90104-KM4-000	E 13
	E 14
90104-KM4-010	E 13
90104-MJ1-000	E 10
90105-KE1-721	E 10
90105-KM9-000	G 11
	H 11
90105-KR3-000	F 4
90105-MA6-750	G 8
90105-MB0-010	F 8
90105-MJ1-000	F 2
90106-KE8-000	F 13
90106-KM9-000	E 10
90109-460-840	G 9
90111-KM9-000	F 13
90111-MB6-000	I 1
90111-MJ6-700	E 10
90111-187-000	F 13
90112-KM4-000	H 11
90112-KM9-000	H 11
90113-438-000	E 6
90114-KM9-000	F 6
	G 14
90114-MA5-671	E 8
90116-KF0-000	G 14
90116-ME9-000	F 13
90116-MJ0-003	E 16
90116-383-721	E 16
90116-965-000	I 1
90117-MB0-000	E 8
90119-KM9-000	G 14
90120-MC7-000	G 11
90121-KM4-000	F 7
90121-102-000	F 15
	H 9
90128-428-020	F 8
90131-MB2-000	F 2
90141-KM9-008	H 9
90145-KM3-750	E 8
	F 6
90145-MB0-010	E 8
90150-GA6-700	F 15
90150-MJ0-003	E 16
90151-MB2-000	E 10
90151-MJ0-003	E 16
90153-KF0-000	G 14
90158-MG3-000	G 14
90167-SA0-980	G 16
90180-MA3-006	F 2
	F 7
90201-GE1-670	G 5
90201-KM4-000	C 7
90201-415-000	E 8
90201-428-900	I 1
90202-KM4-000	C 7
90202-MB6-000	I 1
90202-329-000	I 1
90203-MJ4-000	G 9
90208-438-000	G 5
90241-KM9-000	C 10
90282-329-000	G 8
90301-KM9-000	G 5
90302-MB2-000	G 16
90302-187-000	G 16
90302-425-830	E 12
90304-GA6-003	G 14
90304-MJ4-670	E 10
90305-KM9-008	E 5
90305-MA1-003	G 11
90305-ME5-003	F 8
90305-MJ1-670	F 4
90305-MJ4-000	E 5
90309-KF0-003	H 11
90309-428-731	F 8
	G 11
90313-567-000	F 15
	G 16
90315-MJ1-000	I 1
90316-MJ1-000	E 3
90321-MA6-750	E 6
90324-MB6-000	F 11
90341-KM9-008	H 9
90344-692-003	H 9
90380-MB2-000	H 3
	H 4
90381-KM9-000	I 1
90401-KM9-000	C 10
90403-KM9-000	C 12
90417-360-000	C 7
	D 6
90425-300-000	C 16
90432-121-000	C 10
90441-028-010	C 3
90443-107-000	C 3
	C 4
90443-844-000	C 14
90445-KA3-740	C 7
90446-357-000	D 4
90446-430-000	D 4
90451-KE8-000	D 4
90451-155-000	D 6
90452-KM4-000	C 10
90452-437-000	C 14
90453-KA4-700	D 7
90453-KM9-000	D 6
90453-147-000	C 14
90454-200-000	D 7
90454-428-000	D 4
	D 7
90457-333-000	C 7
90461-286-000	D 4
90462-323-000	D 4
90464-KE8-000	D 4
90465-MC4-000	F 8
90501-MA6-000	F 11
90501-MB0-000	C 14
90501-310-000	F 6
90501-425-000	F 13
90504-MA6-000	G 5
	H 5
90505-KM4-000	G 11
	H 11
90506-425-830	E 12
90511-MB2-000	E 10
90512-KJ8-000	G 16
90512-KM9-000	G 11
90512-300-000	H 4
90512-428-900	G 3
90513-KM9-000	G 11
90513-323-000	H 9
90513-405-000	H 9
90513-428-900	H 7
90522-028-000	F 15
90534-011-000	F 11
90541-KM9-008	H 9
90543-273-000	E 16
90544-283-000	E 16
90545-300-000	E 8
	F 6
90554-240-000	E 13
90554-700-000	D 7
90554-728-940	D 7
90556-MB4-000	E 14
90556-044-000	G 11
90601-KM9-000	D 4
90601-MF2-710	D 4
90601-107-000	D 4
90601-329-000	D 4
90601-459-000	D 7
90602-KM9-000	E 16
90650-MA6-720	H 7
90651-KM9-000	F 11
90651-MA5-671	E 8
90753-029-003	F 8
91000	
91001-KM9-004	D 1
91002-KM4-004	D 1
91004-KM9-004	D 4
91005-KM9-003	D 4
91005-KM9-004	D 4
91008-KE8-003	C 10
91008-374-003	D 6
91011-KM9-004	D 1
91012-KM9-004	D 1
91013-KM9-004	D 2
91015-MB4-771	E 12
91016-MB4-771	E 12
91022-KG4-003	D 4
91023-KG4-003	C 11
91023-KG4-004	C 11
91058-KM4-008	E 10
91058-MG9-681	E 11
91059-MG9-681	E 11
91071-MJ0-003	G 11
91071-MJ0-004	G 11
91101-KM9-004	D 2
91103-429-000	D 6
91104-KG4-000	D 6
91201-KM4-003	D 2
91201-246-003	C 16
91202-KM4-003	D 2
91202-300-005	C 14
91203-KM4-003	D 2
91203-KM4-014	D 2
91204-KG4-003	D 4
91204-KG4-004	D 4
91204-KM4-004	C 7
91204-187-013	C 9
91204-350-003	C 13
91212-422-006	F 6
91213-MB2-003	G 12
91213-MB2-006	G 12
91252-MC4-003	F 9
91252-MC4-005	F 9
91252-MC7-003	F 4
91254-GC5-003	G 14
91254-461-004	F 1
91258-410-006	F 4
91258-410-013	F 5
91262-MG7-005	G 14
91301-KG4-003	C 14
91301-KM4-004	C 7
	D 10
91301-027-000	E 5
91302-028-000	C 3
	D 10
91302-317-700	F 9
91303-KA4-003	G 6
91303-800-000	C 9
	D 10
91304-MJ0-003	F 1
91306-MC7-003	F 1
91307-MB0-003	H 9
91307-611-000	H 9
91308-MC7-003	F 3
91309-MJ0-003	F 1
91310-MJ0-003	F 1
91311-MJ0-003	F 1
91312-KM9-003	H 9
91323-601-000	D 2
	D 10
91351-GA7-000	C 7
	D 10
91354-SA5-952	G 12
91356-ME4-003	F 1
91401-KM4-000	C 7
91731-KM4-000	C 7
92000	
92000-05010-0G	G 9
92000-06008-0A	F 1
92000-06012-0A	G 8
92000-06014-0H	D 7
92300-04006-0A	C 7
92300-06025-0A	F 11
92700-08050-3B	F 1
92900-08025-1E	C 4
92900-08035-0E	C 3
	C 4
92900-08040-3E	C 3
	C 4
92900-08055-3E	C 3
93000	
93494-06020-08	C 11
93500-03008-0H	H 7
93500-04008-1A	D 9
93500-04010-1A	D 9
93500-04012-1A	D 9
93500-04014-1A	D 9
93500-04025-0A	G 3
93500-05006-0G	E 14
93500-05008-0A	F 13
93500-05008-0G	E 3
93500-05008-1A	D 9
93500-05010-1G	E 3
93500-05012-0H	G 12
93500-05012-1A	D 9
93500-05014-0H	C 12
93500-05016-0G	E 11
93500-05018-0A	G 1
93500-05028-0G	C 3
	C 4
93500-06008-0A	F 13
93500-06016-0B	G 5
93600-04012-1G	E 8
93600-06045-0B	E 11
93700-04012-1G	H 3
	H 4
93700-05020-0G	E 5
93891-04008-08	F 13
93891-04010-07	H 7
	I 1
93891-04012-07	I 1
93891-05010-07	I 1
93891-05012-07	F 11
93891-05014-07	H 4
93891-06012-07	E 13
	E 14
	G 16
93892-04008-10	D 9
93892-05020-07	E 6
93892-05028-07	E 6
93892-05045-07	E 6
93893-04008-08	F 11
93893-04012-18	E 8
	F 6
93893-05016-07	G 3
93894-04010-07	H 9
93901-22110	F 15
93901-22180	H 9
93901-24310	F 16
93903-24380	E 5
93903-32480	E 11
94000	
94001-03080-0S	C 7
94001-06080-0S	C 7
94002-08000-0S	F 6
94021-05070-0S	E 5
94021-06000-0S	G 8
94021-06070-0S	E 5
94030-08000	F 1
94050-05000	E 11
94050-06000	F 13
	G 2
	G 9
	G 16
	H 3
	H 4
	H 5
	H 9
94050-06080	F 13
	G 16
94050-08000	C 3
	C 4
	G 5
	H 11
94050-10000	H 11
94101-03800	C 7
94101-05700	E 5
	E 14
94101-06000	G 9
94101-06200	G 8
94101-06700	G 5
94101-08000	E 5
94102-08200	F 1
94102-08800	G 8
94103-06000	G 16
94103-06700	G 3
94103-06800	G 12
94103-08800	H 5
94109-12000	G 5
94111-06800	C 16
94111-08000	C 7
94201-16100	F 1
94201-16150	G 8
	F 6
94201-20180	G 8
94201-40400	G 12
94251-10000	H 7
94301-08140	F 7
	C 9
94301-10120	C 13
94301-10160	C 7
	C 3
	C 4
94510-12000	C 16
94510-14000	C 15
	D 6
	D 7
94510-20000	D 7
94520-35000	G 12
94520-47000	F 9
94540-03010	F 16
94601-16000	D 2
95000	
95001-30055-40	C 15
95002-02070	F 11
95002-02100	D 9
	F 16
95002-02120	C 16
95002-02650	C 15
	D 9
95002-40850-08	C 15
95002-41050-04	C 15
95002-50000	H 7
95002-70000	G 3
	H 9
95002-80000	H 9
95003-05036-31	D 9
95003-05042-31	D 9
95003-05048-31	D 9
95003-14045-10	H 7
95003-43005-10	G 6
95015-26200	D 2
95015-83000	G 8
95700-06010-07	F 3
95900-06012-08	C 11
	C 13
	C 16
	D 6
95900-06014-07	C 16
95900-06016-08	D 4
95900-06018-08	C 15

Part No. / N° de pièce / Teile-Nr.	Address No. / N° de Adresse / Adresse-Nr.
95900-06020-08	C 15
95900-06022-07	C 3
	C 4
95900-06025-00	D 6
95900-06035-08	C 15
95900-06040-07	C 16
95900-06045-00	D 6
95900-06050-07	C 16
95900-06070-07	C 16
95900-06075-07	C 16
96000	
96000-06010-07	C 3
96000-06016-07	C 8
96000-06022-07	C 8
	C 13
96000-06025-00	C 15
96000-06025-07	C 13
	E 7
	G 9
96000-06032-00	C 15
96000-06032-07	C 9
96000-06035-07	C 12
	C 13
96000-06040-07	C 9
96000-06045-07	C 8
96000-06050-00	C 15
96000-06055-07	C 12
96000-06060-07	C 8
96000-06070-07	C 9
96100-60010-00	C 9
96100-62020-10	G 12
96140-62030-10	F 9
96140-62040-10	F 9
96150-63020-10	F 5
96211-05000	F 1
96211-08000	G 6
96211-10000	C 11
96220-40080	D 6
96300-06010-07	F 3
	F 7
96300-06012-00	F 6
	F 13
	F 16
	H 7
	H 10
96300-06014-00	F 13
	G 12
	H 10
	I 1
96300-06014-08	H 12
96300-06016-00	F 13
	F 16
	G 2
	H 1
	H 10
96300-06016-07	G 12
96300-06020-00	F 13
	G 6
	H 10
	I 1
96300-06022-00	H 10
96300-06025-07	E 8
96300-06028-00	G 6
	G 9
96300-06030-07	E 5
96300-06040-00	H 10
96300-08016-00	H 12
96300-08025-00	G 9
96300-08025-07	G 6
96300-08032-00	F 11
96300-08040-08	G 8
96300-08045-00	G 5
	H 12
96300-08050-00	G 5
96300-08055-00	G 5
96300-10035-08	G 8
96300-10040-07	E 12
96400-10032-07	F 3
96400-10035-00	I 1
96400-10040-07	I 1
98000	
98079-58846	C 3
	C 4
98079-58857	C 3
	C 4
98079-59847	C 3
	C 4
98079-59857	C 3
	C 5
98079-60646	C 3
	C 5
98079-60657	C 3
	C 5
98200-31000	E 11
98200-31500	E 11
98200-53000	H 7
99000	
99001-08120	H 13
99001-10120	H 13
99001-14170	H 13
99002-13500	H 13
99003-10000	H 13
99003-30000	H 13
99006-12000	H 13
99006-24000	H 13
99101-393-1200	D 9
99101-393-1220	D 9
99103-MA1-0380	D 9

HONDA

HONDA MOTOR CO.,LTD. TOKYO, JAPAN

13KM9F23

A1008510

PRINTED IN JAPAN